Haushaltsplan

der

Stadt Wuppertal
für die Haushaltsjahre
2010 und 2011

Die Einwohnerzahl der Stadt Wuppertal beträgt nach den Ermittlungen des Statistischen Landesamtes nach dem Stand vom 31.12.2008 = 353.308 Einwohner

Das Gebiet der Stadtgemeinde umfasst eine Fläche von	16.836 Hektar
Länge der Stadtgrenze	94,5 km
Länge der Wupper im Stadtgebiet	33,9 km
Länge der Schwebebahn	
- Flussstrecke	10,5 km
- Landstrecke	2,8 km
Höchster Punkt im Stadtgebiet: Lichtscheid	350 m NN
Niedrigster Punkt im Stadtgebiet Wuppersohle bei Müngsten	100 m NN

Inhaltsverzeichnis **Band 1** **Seite**

Haushaltssatzung der Stadt Wuppertal für die Haushaltsjahre 2010 und 2011 ..... **7**

Richtlinien zur Bewirtschaftung der Teilbudgets der Ressorts und Stadtbetriebe **13**

Allgemeine Erläuterungen **19**

A Einleitung 21
B Inhalt und Struktur des NKF-Haushalts 22
C Aufbau des Wuppertaler Haushaltsplans 23
D Weitere Informationen in den Teilplänen 25
E Besondere Hinweise 29

Anlagen zu den Allgemeinen Erläuterungen:

Anlage 1 – Ergebnisplan (Muster) 31
Anlage 2 – Finanzplan (Muster) 35

Anlage 1 Vorbericht **37**

A Haushaltsjahre 2008 und 2009

1. Ausgangslage 39
2. Rechnungsabschluss 2008 40
3. Haushaltsjahr 2009 47

Inhaltsverzeichnis **Band 1** **Seite**

B Haushaltsplan 2010 / 2011 47
I. Abschluss des Ergebnisplans, Haushaltsausgleich, Haushaltssicherungskonzept 52
II. Ergebnis aus Investitionstätigkeit 58
III. Ergebnis aus Finanzierungstätigkeit 60
IV. Mittelfristige Finanzplanung 2010 – 2014 61
A Ergebnisplan
1. Erträge 62
2. Aufwendungen 68
3. Finanzierungstätigkeit 71
B Investitionstätigkeit
1. Einzahlungen 72
2. Auszahlungen 74
3. Finanzierungstätigkeit 78
C Tabelle zur Mittelfristigen Finanzplanung 2010 – 2014 79

Anhänge zum Vorbericht
Anhang A Übersicht über Realsteuerhebesätze sowie sonstige wichtige Steuer-, Gebühren- und Beitragssätze 84
Anhang B Dienstwohnungen 88
Anhang C Hochbaumaßnahmen im Wirtschaftsplan des Eigenbetriebs Gebäudemanagement (GMW) 89
Anhang D Verwendung der Bildungspauschale und der Sportpauschale 92
Anhang E Schülerzahlen 96
Anhang F Zusammenstellung der Zuschüsse und Zuweisungen 97

Inhaltsverzeichnis **Band 1** **Seite**

Anlage 2 **Stellenplan / Stellenübersicht** **117**

Anlage 3 **Vorläufige Bilanz zum 31.12.2008** **139**

Anlage 4 **Übersicht über die aus Verpflichtungsermächtigungen voraussichtlich fällig werdenden Auszahlungen** **143**

Anlage 5 **Übersicht über die Zuwendungen an die Fraktion** **149**

Anlage 6 **Übersicht über den voraussichtlichen Stand der Verbindlichkeiten** **157**

Anlage 7 **Übersicht über die Entwicklung des Eigenkapitals** **161**

Anlage 8 **Übersicht der bezirksbezogenen Haushaltsansätze** **165**

Anlage 9 **Übersicht über Unselbständige Stiftungen, Schenkungen und Vermächtnisse** **181**

Ergebnisplan / Finanzplan **185**

Teilpläne auf Ebene der 17 vorgeschriebenen Produktbereiche **193**

11 Innere Verwaltung 195
12 Sicherheit und Ordnung 203
21 Schulträgeraufgaben 209
25 Kultur und Wissenschaft 215

Inhaltsverzeichnis **Band 1** **Seite**

31 Soziale Leistungen 221
36 Kinder-, Jugend- und Familienhilfe 227
41 Gesundheitsdienste 233
42 Sportförderung 237
51 Räumliche Planung und Entwicklung, Geoinformationen 241
52 Bauen und Wohnen 245
53 Ver- und Entsorgung 249
54 Verkehrsflächen und -anlagen, ÖPNV 253
55 Natur- und Landschaftspflege 257
56 Umweltschutz 261
57 Wirtschaft und Tourismus 265
61 Allgemeine Finanzwirtschaft 269
71 Stiftungen 273

Anlage 10 Wirtschaftspläne und Jahresabschlüsse der städtischen Eigenbetriebe 277

Anlage 11 Jahresabschlüsse und Lageberichte für die Unternehmen und Einrichtungen mit eigener Rechtspersönlichkeit, an denen die Gemeinde mit mehr als 50% beteiligt ist 313

Haushaltssatzung der Stadt Wuppertal für die Haushaltsjahre 2010 und 2011

Haushaltssatzung der Stadt Wuppertal für die Haushaltsjahre 2010 und 2011

§ 1

	Haushaltsjahr	
	2010	2011
Der Haushaltsplan, der die für die Erfüllung der Aufgaben der Gemeinden voraussichtlich anfallenden Erträge und entstehenden Aufwendungen sowie eingehenden Einzahlungen und zu leistenden Auszahlungen und notwendigen Verpflichtungsermächtigungen enthält, wird wie folgt festgesetzt:		
Im Ergebnisplan mit		
Gesamtbetrag der Erträge auf	953.547.113 €	979.280.889 €
Gesamtbetrag der Aufwendungen auf	1.203.732.721 €	1.198.485.363 €
Im Finanzplan mit		
Gesamtbetrag der Einzahlungen aus laufender Verwaltungstätigkeit auf	887.524.284 €	914.646.079 €
Gesamtbetrag der Auszahlungen aus laufender Verwaltungstätigkeit auf	1.101.310.648 €	1.096.098.948 €
Gesamtbetrag der Einzahlungen aus der Investitionstätigkeit und der Finanzierungstätigkeit auf	76.963.680 €	77.645.600 €
Gesamtbetrag der Auszahlungen der Investitionstätigkeit und der Finanzierungstätigkeit auf	83.031.480 €	85.319.100 €

§ 2

	Haushaltsjahr	
	2010	2011
Der Gesamtbetrag der Kredite, deren Aufnahme für Investitionen erforderlich ist, wird wie folgt festgesetzt:		
Rentierlicher Bereich		
Stadtentwässerung	6.371.000 €	6.371.000 €
Rettungsdienst	662.500 €	607.500 €
Unrentierlicher Bereich		
für an den Eigenbetrieb Gebäudemanagement weiter zu leitende Darlehen	3.720.000 €	2.500.000 €
für die übrigen Bereiche	6.057.905 €	7.679.825 €
Insgesamt	16.811.405 €	17.158.325 €

§ 3

	Haushaltsjahr	
	2010	2011
Der Gesamtbetrag der Verpflichtungsermächtigungen, der zur Leistung von Investitionsauszahlungen in künftigen Jahren erforderlich wird, wird festgesetzt auf:	11.200.000 €	52.319.000 €

§ 4

	Haushaltsjahr	
	2010	2011
Die Verringerung der Ausgleichsrücklage zum Ausgleich des Ergebnisplans wird festgesetzt auf: und/oder die Verringerung der allgemeinen Rücklage zum Ausgleich des Ergebnisplans wird festgesetzt auf:	250.185.608 €	219.204.474 €

§ 5

	Haushaltsjahr	
	2010	2011
Der Höchstbetrag der Kredite, die zur Liquiditätssicherung in Anspruch genommen werden dürfen, wird festgesetzt auf:	1.600.000.000 €	1.800.000.000 €

§ 6

	Haushaltsjahr	
	2010	2011
Die Steuersätze für die Gemeindesteuern werden wie folgt festgesetzt:		
1. Grundsteuer		
1.1 für die land- und forstwirtschaftlichen Betriebe (Grundsteuer A) auf	240 v.H.	240 v.H.
1.2 für die Grundstücke (Grundsteuer B) auf	490 v.H.	510 v.H.
2. Gewerbesteuer auf	440 v.H.	460 v.H.

§ 7

Nach dem Haushaltssicherungskonzept kann der Haushaltsausgleich im Finanzplanungszeitraum bis 2014 nicht erreicht werden. Die im Haushaltssicherungskonzept enthaltenen Konsolidierungsmaßnahmen sind bei der Ausführung des Haushaltsplans umzusetzen.

§ 8

Wertgrenzen gemäß § 4 GemHVO werden nicht festgesetzt, da alle Einzelbaumaßnahmen im Teilfinanzplan B ausgewiesen werden. Beschaffungen und pauschale Baumaßnahmen werden nicht im Teilfinanzplan B ausgewiesen.

Die Wertgrenzen gemäß § 14 GemHVO werden wie folgt festgesetzt:

Einzelbeschaffungen	Gesamtkosten	ab 100.000 Euro
Einzelbaumaßnahmen	Gesamtkosten	ab 250.000 Euro

§ 9

Für die Bewirtschaftung gelten die im Anschluss an die Haushaltsatzung abgedruckten Richtlinien

Richtlinien zur Bewirtschaftung der Teilbudgets der Ressorts und Stadtbetriebe

Richtlinien zur Bewirtschaftung der Teilbudgets der Ressorts und Stadtbetriebe

I. Gesetzliche Grundlage

Die Gemeindehaushaltsverordnung übernimmt den Grundgedanken, durch die Bildung von Budgets eine flexible Bewirtschaftung des Haushalts zu ermöglichen. Sie formuliert in § 21 folgende Regelung:

(1) Zur flexiblen Haushaltsbewirtschaftung können Erträge und Aufwendungen zu Budgets verbunden werden. In den Budgets ist die Summe der Erträge und die Summe der Aufwendungen verbindlich. Die Sätze 1 und 2 gelten auch für Einzahlungen und Auszahlungen für Investitionen.
(2) Es kann bestimmt werden, dass Mehrerträge bestimmte Ermächtigungen für Aufwendungen erhöhen und Mindererträge bestimmte Ermächtigungen für Aufwendungen vermindern. Das Gleiche gilt für Mehreinzahlungen und Mindereinzahlungen für Investitionen.
(3) Die Bewirtschaftung der Budgets darf nicht zu einer Minderung des Saldos aus laufender Verwaltungstätigkeit führen.

Gemäß § 4 (5) GemHVO sind die Bewirtschaftungsrichtlinien in den Teilplänen oder in der Haushaltssatzung auszuweisen.

II. Weitere Hinweise

Wesentlich für die Gestaltung der neuen Bewirtschaftungsregeln ist die „haushaltsstellenscharfe“ aktive Verfügbarkeitskontrolle für zahlungsrelevante Aufwendungen und investive Auszahlungen. Die Prüfung des aktuellen Budgets ist auf die freigegebenen Mittel ausgerichtet. Hier gilt insbesondere für investive Auszahlungen das Einzelfreigabeverfahren; dabei ist aufgrund der Vorgaben der Kommunalaufsicht jetzt **vor einer Investitionsentscheidung die Zustimmung der Bezirksregierung im Einzelfall einzuholen.**
Die Budgetkontrolle erfolgt darüber hinaus im Rahmen der dezentralen Ressourcenverantwortung und ist durch ein Berichtswesen sicher gestellt.

Entscheidend für die Haushaltswirtschaft ist die Einhaltung der Teilbudgets für die einzelne Leistungseinheit, als Summe der jeweiligen Teilergebnispläne auf Produktgruppenebene unter Berücksichtigung der vom Stadtkämmerer erteilten Freigaben.

Verantwortlich ist die jeweilige Leitung des Ressorts/des Stadtbetriebs, die zur technischen Umsetzung durch **Budgetverantwortliche** unterstützt werden. Als Ausnahme von dieser Regelung gelten die Teilbudgets, deren Bewirtschaftung durch eine andere, als die budgetverantwortliche Leistungseinheit vorgenommen wird (Beispiel: Arbeiten des Ressorts 103 für andere Leistungseinheiten). In diesem Fall geht die Budgetverantwortung auf die bewirtschaftende Leistungseinheit über. Systemtechnisch wird dieser Fall über gesonderte Kontierungselemente (2er PSP-Elemente) abgewickelt. Die verantwortliche und sachgerechte Bewirtschaftung ist über interne Absprachen zwischen den beteiligten Dienststellen sicherzustellen.

III. Definition des Budgets

Budgets werden auf Ebene der Geschäftsbereiche gebildet. Sie sind die Summe der **Teilbudgets** auf Ebene der Ressorts und Stadtbetriebe, die sich aus der Aggregation der **Produktgruppenbudgets** (Teilergebnispläne) zusammensetzen. Die (Teil-)Budgets werden als Zuschuss- oder Überschussbudgets (Differenz zwischen Erträgen und Aufwendungen) abgebildet.

Grundsätzlich gehören zum Budget alle zahlungsrelevanten Erträge und Aufwendungen (§ 21 (3) GemHVO). Somit **entfallen** die nicht-zahlungsrelevanten Positionen:

- Erträge aus der Auflösung von Sonderposten
- Erträge aus der Veräußerung von Anlagevermögen
- Erträge aus der Auflösung von Rückstellungen u.ä.
- Erträge aus Bestandsveränderungen
- Erträge aus aktivierten Eigenleistungen
- Erträge aus internen Leistungsbeziehungen
- Zuführungen zu Rückstellungen
- Wertveränderungen
- Verluste aus Anlagenabgang
- Bilanziellen Abschreibungen
- Aufwendungen aus internen Leistungsbeziehungen

Weiterhin nicht budgetrelevant sind
- die Vorbücher
- Außerordentliche Erträge
- Außerordentliche Aufwendungen

Sonderfälle - obwohl Teil des Budgets - sind,
- Personalausgaben, weil sie **zentral durch 404 bewirtschaftet** werden.
- Mittel, über deren Verwendung die Bezirksvertretungen entscheiden
- Verfügungsmittel des Oberbürgermeisters gem. § 15 GemHVO

IV. Maßnahmen zur flexiblen Haushaltsführung

A. Gegenseitige Deckungsfähigkeit

Innerhalb der Teilbudgets der Ressorts und Stadtbetriebe sind Budgeteinheiten definiert worden, in denen die Aufwendungen bzw. investive Auszahlungen gegenseitig deckungsfähig sind. Budgetumbuchungen im Rahmen der gegenseitigen Deckungsfähigkeit erfolgen nicht automatisch. Vielmehr können diese gezielt durch die zuständigen Leistungseinheiten innerhalb der verfügbaren, freigegebenen Mittel vorgenommen werden. Das Verfahren in SAP ist der jeweiligen Verfügung zur Bewirtschaftung zu entnehmen.

In Abstimmung mit den Ressorts und Stadtbetrieben sind grundsätzlich für die folgende Sachverhalte Budgeteinheiten gebildet:

- Sach-/Dienstleistungen
- Mieten und Betriebskosten
- Sozialhilfeleistungen
- Beschaffungen, insbesondere Betriebs-/Geschäftsausstattungen

Über Budgetverschiebungen zwischen den Deckungsringen entscheidet der Kämmerer auf begründeten Antrag durch die Zustimmung zur Leistung über- oder außerplanmäßiger Ermächtigungen.

Die Bewirtschaftung der Personal-/Versorgungsaufwendungen wird über R 404 sichergestellt. Diese Aufwendungen sind verwaltungsweit gegenseitig deckungsfähig.

B. Zweckgebundene Erträge

Die Zweckbindung von Erträgen gemäß § 21 (2) GemHVO wird in den jeweiligen Teilergebnisplänen geregelt. In der Regel berechtigen Mehrerträge zu höheren Aufwendungen, wogegen Mindererträge zu geringeren Aufwendungen verpflichten.

Zur Abbildung in SAP sind für diese Sachverhalte separate Budgeteinheiten eingerichtet, bei denen ebenfalls eine automatisierte Mittelkontrolle stattfindet. Das detaillierte Verfahren ist der jeweiligen Verfügung zur Bewirtschaftung zu entnehmen.

Mehr- oder Mindererträge bei den anderen (nicht zweckgebundenen) Positionen sind über das Finanzcontrolling (Finco) in die Budgetbetrachtung einzubeziehen. Über die Verwendung zusätzlicher Erträge für zusätzliche Aufwendungen entscheidet der Stadtkämmerer auf begründeten Einzelantrag (in dem auch der jeweils aktuelle Stand zum (Teil-)Budget dargestellt werden muss) durch die Zustimmung zur Leistung über- oder außerplanmäßiger Ermächtigungen.

Allgemeine Erläuterungen

Allgemeine Erläuterungen

A Einleitung

Seit dem 01.01.2008 erfolgt die Aufstellung des städtischen Haushalts entsprechend den Vorgaben des Neuen Kommunalen Finanzmanagements (NKF). Neben der Bilanz als Darstellung des gemeindlichen Vermögens und der Schulden wird künftig über die Ergebnisrechnung der wirtschaftliche „Erfolg“ der Aufgabenerfüllung abgebildet, ergänzt um eine Liquiditätsbetrachtung über die Finanzrechnung.

Das so genannte „Drei-Komponenten-Modell“ verdeutlicht den Zusammenhang zwischen Finanzrechnung, Bilanz und Ergebnisrechnung bzw. den analogen Planungskomponenten:

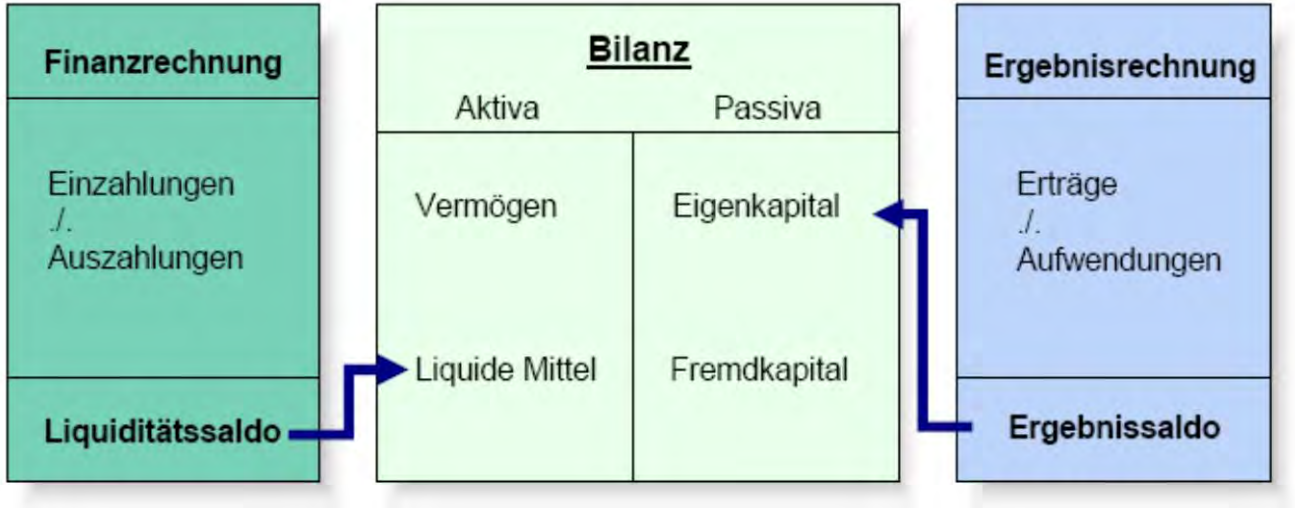

Drei-Komponenten-Modell

B Inhalt und Struktur des NKF-Haushalts

Das NKF mit doppischem Buchungssystem besteht für die Planung, Bewirtschaftung und den Abschluss in den Kommunen aus drei Bestandteilen:

1. **Der Ergebnisplan und die Ergebnisrechnung:**
   Die Ergebnisrechnung entspricht der kaufmännischen Gewinn- und Verlustrechnung und beinhaltet die Aufwendungen und Erträge. Als Planungsinstrument ist der Ergebnisplan der wichtigste Bestandteil des Haushalts. Das Jahresergebnis in der Ergebnisrechnung als Überschuss der Erträge über die Aufwendungen oder als Fehlbetrag wird in die übernommen und bildet unmittelbar die Veränderung des Eigenkapitals der Kommune ab. Das Jahresergebnis umfasst die ordentlichen Aufwendungen und Erträge, die Finanzaufwendungen und -erträge sowie außerordentliche Aufwendungen und Erträge und bildet den Ressourcenverbrauch der Kommune somit periodengerecht umfassend ab. Umfassend bedeutet u.a., dass auch die nicht zahlungswirksamen Aufwendungen (z.B. bilanzielle Abschreibungen) und erst später zahlungswirksame Belastungen (z.B. Rückstellungen) berücksichtigt werden. Periodengerecht bedeutet, dass der Zeitpunkt der Entstehung des Aufwands oder Ertrages ausschlaggebend für die Zuordnung zum Haushaltsjahr ist und nicht mehr wie im kameralen Haushalt der Zeitpunkt der Zahlung. Am Ende der allgemeinen Erläuterungen werden in **Anlage 1** die Ertrags- und Aufwandsarten des Ergebnisplans aufgeführt; dabei wird in der Spalte Inhalt angegeben, was im wesentlichen zu den jeweiligen Konten gehört.

2. **Die Bilanz:**
   Sie ist Teil des neuen Jahresabschlusses und weist das Vermögen und dessen Finanzierung durch Eigen- oder Fremdkapital nach. Grundlage der Bilanz ist die Erfassung und Bewertung des kommunalen Vermögens. Die Regeln für Ansatz und Bewertung (Bilanzierung) orientieren sich dabei an den kaufmännischen Normen. Auf der Aktivseite der kommunalen Bilanz befinden sich in enger Anlehnung an das HGB das Anlage- und Umlaufvermögen der Kommune. Auf der Passivseite werden das Eigenkapital sowie Rückstellungen und Verbindlichkeiten ausgewiesen. Die besondere Struktur der kommunalen Bilanz spiegelt die kommunalen Besonderheiten wieder, z. B. durch die Abbildung der Arten des Infrastrukturvermögens (Straßen etc.).

3. **Der Finanzplan und die Finanzrechnung:**
   Sie beinhalten alle Einzahlungen und Auszahlungen. Der Liquiditätssaldo aus der Finanzrechnung bildet die Veränderung des Bestands an liquiden Mitteln der Gemeinde in der Bilanz ab. Die Pflicht zur Aufstellung des Finanzplans bzw. der Finanzrechnung ist insbesondere aus den Besonderheiten der öffentlichen Haushaltsplanung und Rechenschaftsregelung hergeleitet und knüpft im Übrigen an internationale Rechnungslegungsvorschriften für Kapitalgesellschaften an. Der Finanzplan beinhaltet die Ein- und Auszahlungen aus **laufender Verwaltungstätigkeit, Investitionstätigkeit und Finanzierungstätigkeit.**

   Am Ende der allgemeinen Erläuterungen werden in **Anlage 2** die Einzahlungs- und Auszahlungsarten des Finanzplans aufgeführt; dabei wird in der Spalte Inhalt angegeben, was (u.a.) zu den jeweiligen Konten gehört. Zusätzlich zu den „normalen“ **Teilfinanzplänen A** werden bei den Produktgruppen entsprechend § 4 GemHVO NRW in Verbindung mit § 9 der Haushaltssatzung alle Einzelbaumaßnahmen im **Teilfinanzplan B** ausgewiesen. Beschaffungen und pauschale Baumaßnahmen werden entsprechend der mit der Haushaltssatzung vorgeschlagenen Regelung nicht im Teilfinanzplan B dargestellt.

C Aufbau des Wuppertaler Haushaltsplans

Unterhalb der Ebene von Ergebnisplan und Finanzplan sind produktorientierte Teilergebnispläne aufzustellen (§ 4 GemHVO NRW): Die Teilpläne sind nach Produktbereichen oder nach Verantwortungsbereichen unter Beachtung des vom Innenministerium bekannt gegebenen Produktrahmens aufzustellen.

Mit dem Haushaltsplan 2010/2011 werden vorgelegt:

1. Ergebnisplan, Finanzplan, Teilergebnispläne und Teilfinanzpläne für die **Produktbereiche** (Band 1 des Haushaltsplans),
2. Teilergebnispläne und Teilfinanzpläne nach der **organisatorischen Gliederung** der Stadtverwaltung Wuppertal (Band 2 des Haushaltsplans) und
3. Teilergebnispläne (keine Teilfinanzpläne) für die einzelnen Produkte (Band 3 des Haushaltsplans).

1. Haushaltsplan nach Produktbereichen (Band 1 des Haushaltsplans)

Folgende 17 Produktbereiche sind durch das NKFG verbindlich festgelegt:

- Innere Verwaltung
- Sicherheit und Ordnung
- Schulträgeraufgaben
- Kultur und Wissenschaft
- Soziale Leistungen
- Kinder-, Jugend- und Familienhilfe
- Gesundheitsdienste
- Sportförderung
- Räumliche Planung und Entwicklung, Geoinformationen
- Bauen und Wohnen
- Ver- und Entsorgung
- Verkehrsflächen und -anlagen, ÖPNV
- Natur- und Landschaftspflege
- Umweltschutz
- Wirtschaft und Tourismus
- Allgemeine Finanzwirtschaft
- Stiftungen

Der Ergebnisplan und der Finanzplan entsprechen den Mustern der Anlagen 1 und 2. Sie sind als Aggregationsebene aller Teilpläne zu verstehen, wobei die Teilergebnispläne durch Erträge und Aufwendungen aus internen Leistungsbeziehungen ergänzt werden, die sich gesamtstädtisch ausgleichen. In den Teilfinanzplänen wird nur die Investitionstätigkeit abgebildet. In den Teilplänen auf Produktbereichs-Ebene werden die Produktgruppen aggregiert.

2. Haushaltsplan nach der organisatorischen Gliederung (Band 2 des Haushaltsplans)

Im Band 2 werden die Teilpläne auf Produktgruppenebene dargestellt – Beschlussebene des Haushaltsplans. Zusätzlich zu den Teilfinanzplänen A werden bei den Produktgruppen entsprechend § 4 GemHVO NRW in Verbindung mit § 9 der Haushaltssatzung alle Einzelbaumaßnahmen im Teilfinanzplan B ausgewiesen. Beschaffungen und pauschale Baumaßnahmen werden entsprechend der mit der Haushaltssatzung vorgeschlagenen Regelung nicht im Teilfinanzplan B dargestellt.

Der Abdruck im Haushaltsplan erfolgt gemäß der nachstehend beschriebenen Hierarchie (dargestellt am Beispiel des Geschäftsbereiches 3).

Haushaltsplan			
Band 2			**Band 3**
1 **Teilergebnisplan und Teilfinanzplan A**	**2** **Teilergebnisplan und Teilfinanzpläne A**	**3** **Teilergebnisplan und Teilfinanzpläne A und B der Produktgruppen**	**4** **Teilergebnisplan auf Produktebene**
Geschäftsbereich 3	Geschäftsbereichsbüro 300	Produktgruppe 1108	Produkt 1108010
	Ressort 301	Produktgruppen 1203 1207	Produkte 1203010 1207010 1207020
	Ressort 302	Produktgruppe 1201	Produkte 1201010 1201020 1201030 1201040
	Ressort 304	Produktgruppen 1212 1213 1214	Produkte 1212010 1212020 1213010 1214010

3. Teilergebnispläne für die einzelnen Produkte (Band 3 des Haushaltsplans)

In Band 3 werden Teilergebnispläne auf Produkt-Ebene abgedruckt. Die Abbildung erfolgt entsprechend der zu Band 2 beschriebenen Hierarchie, wobei die Produkte nach ihrer Produktnummer sortiert sind.

D Weitere Informationen in den einzelnen Teilplänen

Werden – wie in Wuppertal – Teilpläne nach örtlichen Verantwortungsbereichen aufgestellt, sollen dazu die Aufgaben und die dafür gebildeten Produkte sowie die Ziele und die Kennzahlen zur Messung der Zielerreichung beschrieben werden. Zu den Teilplänen der Bände 2 und 3 sind folgende ergänzende Informationen formuliert:

Band 2			**Band 3**	
Geschäftsbereich (GB)	**Ressort/Stadtbetrieb (R/SB)**	**Produktgruppe (PG)**	**Ressort/Stadtbetrieb (R/SB)**	**Produkt (P)**
Leitung GB	Leitung R/SB	PG-Verantwortliche/r	Leitung R/SB	P-Verantwortliche/r
	Zuordnung zum Produktbereich	Organisatorische Zuordnung	Zuordnung zum Produktbereich	Organisatorische Zuordnung
Zugeordnete Ressorts / Stadtbetriebe	zugeordnete Produktgruppen und Produkte		zugeordnete Produktgruppen und Produkte	Produktklassifizierung
Kurzbeschreibung GB	Kurzbeschreibung R/SB	Kurzbeschreibung PG		Kurzbeschreibung Produkt
		Zielgruppen der Produktgruppe		Zielgruppen des Produktes
				Auftragsgrundlage
		Produktgruppenziele		Produktziele
		Kennzahlen zur Zielerreichung		Kennzahlen zur Zielerreichung
Personalkennzahlen (Mitarbeiter, Vollzeitkräfte, Stellenplan)	Personalkennzahlen (Mitarbeiter, Vollzeitkräfte, Stellenplan)	Personalkennzahlen (Mitarbeiter, Vollzeitkräfte, Stellenplan)		Personalkennzahlen (Mitarbeiter, Vollzeitkräfte, Stellenplan)

Produktklassifizierung

Bei den einzelnen Produkten erfolgt zusätzlich eine Klassifizierung als Finanzprodukt, Managementprodukt, Serviceprodukt oder Externes Produkt. Diese Einstufung ist wichtig für die Interne Leistungsverrechnung. Bei den externen Produkten wird informiert, ob es sich um die Wahrnehmung einer freiwilligen Aufgabe, einer Pflichtaufgabe oder einer Fremdaufgabe handelt.

a) Finanzprodukte

Im Rahmen der notwendigen Produktklassifizierung sind neben den eigentlichen Leistungsprodukten der Verwaltung (Management-, Service- und externe Produkte) auch Produkte identifiziert worden, die insbesondere der Abwicklung bestimmter Geldflüsse dienen oder die zur zentralen Abwicklung verwaltungsweiter Budgets eingerichtet wurden. Dies sind u.a. Produkte zur Abwicklung von Betriebskostenzuschüssen, zur Abwicklung des zentralen Personalkosten-Rest-Budgets oder auch Produkte zur Abwicklung von Steuern und allgemeinen Umlagen.

b) Managementprodukte

Die seit dem Haushaltsjahr 2000 eingeführte Steuerungsumlage wird ab dem Haushaltsjahr 2008 durch eine Managementumlage ersetzt.
Berücksichtigt werden in der Managementumlage folgende Produkte als zentrale Managementleistungen:

Produktnummer	Bezeichnung
1101010	Rat und Gremien; Fraktionen
1103010	Bürgerangelegenheiten und Bürgerservice
1103020	Leitung der Verwaltung und Steuerungsunterstützung
1104010	Geschäftsbereichsleitung und Steuerungsunterstützung - Umwelt, Grünflächen und Bauen
1105010	Geschäftsbereichsleitung und Steuerungsunterstützung - Geodaten und Verkehr
1105020	Europabüro / EU-Strukturförderung
1106010	Geschäftsbereichsleitungen und Steuerungsunterstützungen - Soziales, Jugend und Integration
1107010	Geschäftsbereichsleitungen und Steuerungsunterstützungen - Kultur, Bildung und Sport
1108010	Geschäftsbereichsleitung und Steuerungsunterstützung - Gesundheit, Schutz und Ordnung
1109010	Geschäftsbereichsleitung und Steuerungsunterstützung - Zentrale Dienstleistungen
1109020	E-Government / Internet
1109030	Organisationsentwicklung
1109040	Zentrale Vergabestelle
1110010	Gleichstellung von Frau und Mann
1111010	Gesamtpersonalrat
1111020	Schwerbehindertenvertretung

Produktnummer	Bezeichnung
1112010	Rechnungsprüfung
1112020	Korruptionsbekämpfung und -prävention
1113010	Presse- und Öffentlichkeitsarbeit
1113021	Städtepartnerschaften
1113022	Veranstaltungen / Empfänge
1114010	Ausbildung
1115010	Personalsteuerung/-recht
1115030	Arbeitssicherheit / Gesundheitsschutz
1116010	Haushaltsmanagement
1116020	Controlling
1116040	Vermögensmanagement
1132010	Projekt NKF
1132020	Projekt Service-Center
1132030	Projekt EU-Dienstleistungsrichtlinie

Basis für die Berechnung der Managementumlage sind alle Aufwandspositionen einschließlich des Aufwands für interne Leistungsverrechnung der Managementprodukte, bereinigt um alle Erträge.

Zusätzlich wurde – analog zum bisherigen Verfahren der Steuerungsumlage – ein Direktabschlag in Höhe von 7,5% für die Steuerung der städtischen Beteiligungen vorgenommen, um die verursachungsgerechte Zuweisung der Managementumlage zu erreichen. Der so ermittelte Managementaufwand der Managementprodukte wird über die Bezugsbasis der Aufwandspositionen 50 (Personalaufwendungen) und 52 (Aufwendungen für Sach- und Dienstleistungen) per Umlage auf alle Service- und externen Produkte verteilt (die Managementprodukte werden entlastet; die Service- und externen Produkte werden belastet).

Für die Eigenbetriebe ESW und GMW wurde die bisherige Regelung der reduzierten Steuerungsumlage für die Managementumlage übernommen. Zur Vereinfachung des Verfahrens und zur Sicherstellung der Planungssicherheit bei der Umstellung, wurden erstmalig zum Haushaltsjahr 2008 Festbeträge zur Beteiligung der Eigenbetriebe an den Managementleistungen der Verwaltung vereinbart. Diese Beträge werden in die Wirtschaftpläne der Eigenbetriebe übernommen.

c) Serviceprodukte

Die internen Dienstleister der Verwaltung werden durch die flächendeckende Bildung der Serviceprodukte identifizierbar. Die Zuordnung eines Produktes in den Servicebereich beinhaltet auch eine grundsätzliche Verrechnung der Leistungserbringung mit der übrigen Verwaltung. Grundlage der Verrechnung sind Auftraggeber-Auftragnehmer-Beziehungen bzw. analoge Sachverhalte.

Hierbei wird zwischen so genannten gleich bleibenden Serviceprodukten und leistungsabhängig zu verrechnenden Serviceprodukten unterschieden. Die leistungsabhängig zu verrechnenden Serviceprodukte setzen eine konkrete Einzelbeauftragung voraus, die Einzelverrechnungen nach sich ziehen.
Bei einer gleich bleibend zu verrechnenden Leistungserbringung wird eine generelle Beauftragung angenommen und die Abrechnung erfolgt pro Leistungseinheit über einen pauschal festgesetzten Verrechnungsbetrag

d) Externe Produkte

Externe Produkte fassen die Leistungen zusammen, die mit direkter Außenwirkung angeboten werden. Merkmale sind u.a., dass
- sie das Ergebnis der verwaltungsweiten Leistungserstellungsprozesse sind und
- Leistungen überwiegend für die Bürgerinnen und Bürger der Kommune erbracht werden.

Die externen Produkte werden im vorliegenden Haushalt unterteilt in freiwillige Aufgaben, pflichtige Aufgaben und Fremdaufgaben:

- freiwillige Aufgaben
  Freiwillige Aufgaben kann die Gemeinde übernehmen und regeln. Die Frage, ob und wie die jeweilige Aufgabe erfüllt werden soll, obliegt dem Rat bzw. der Verwaltung selbst.

- Pflichtaufgaben
  Pflichtaufgaben muss die Gemeinde erledigen; die Ausgestaltung bleibt ihr jedoch überlassen. Allerdings ist die Gemeinde selbstverständlich an Recht und Gesetz gebunden. Beispiele für Pflichtaufgaben sind die Beseitigung gemeindlicher Abfälle, der Betrieb von Schulen (Grund- und Hauptschulen) oder die Durchführung der Gemeinderatswahlen.

- Fremdaufgaben (Aufgaben des übertragenen Wirkungskreises)
  - *Pflichtaufgaben zur Erfüllung nach Weisung*
    Diese Pflichtaufgaben der Kommune müssen gemäß den Weisungen der übergeordneten Behörden ausgeführt werden. Hier besteht eine umfassende Fachaufsicht (Sonderaufsicht). Beispiel für Pflichtaufgaben zur Erfüllung nach Weisung sind die Meldeverwaltung oder die Bauaufsicht.

  - *Auftragsangelegenheiten*
    Die Länder haben Aufgaben – die Ihnen per Bundesrecht zugeordnet sind – an die Kommunen übertragen. In diesem Fall erfüllen die Kommunen also Auftragsangelegenheiten kraft Bundesrecht. Ein Beispiel hierfür ist die Verwaltung der Fernstraßen.

  - *Organleihe*
    Hierunter sind Verwaltungsaufgaben zu fassen, die eine Kommune als Organ für einen anderen Verwaltungsträger wahrnimmt. Die Kommune wird als untere staatliche Verwaltungsbehörde tätig. Beispiele sind u.a. die „Untere Landschaftsbehörde“ oder die „Untere Wasserbehörde“.

Ziele und Zielkennzahlen im Haushaltsplan der Stadt Wuppertal

Der Haushaltsplan der Stadt Wuppertal ist organisatorisch gegliedert und nach Produktgruppen und Produkten aufgestellt.

Werden Teilpläne nach Produktgruppen oder nach Produkten aufgestellt, sollen dazu die Ziele und die Kennzahlen zur Messung der Zielerreichung beschrieben werden (§4 GemHVO NRW). Ziele und Kennzahlen bilden die Grundlage der Planung, Steuerung und Erfolgskontrolle des jährlichen Haushalts und sollen für die gemeindliche Aufgabenerfüllung produktorientiert gebildet werden (§12 GemHVO NRW).

Bereits im Doppelhaushalt 2008 / 2009 wurden Ziele und Kennzahlen zur Messung der Zielerreichung auf Ebene der Produkte gebildet. Wie in der Drucksache VO/0692/08 vom 14.08.2008 angekündigt, werden ab dem Doppelhaushalt 2010 / 2011 zusätzlich Ziele und Kennzahlen für Produktgruppen dargestellt. Diese zeigen Ziele mit besonderer Relevanz für die gemeindliche Aufgabenerfüllung innerhalb der jeweiligen Produktgruppe auf. Die Produktgruppenziele können auch eine Aggregation der auf Produktebene gebildeten Ziele darstellen. Hierfür ist dann zum Teil ein geringerer Detaillierungsgrad im Vergleich zu den Produktzielen erforderlich, um die unterschiedlichen Aufgaben der Produkte zusammen zu führen.

Nur in einigen wenigen begründeten Ausnahmefällen wurde bei Produktgruppen und Produkten von der Ziel- und Kennzahlenbildung zum jetzigen Zeitpunkt abgesehen.

Die auf Ebene der Produktgruppen gebildeten Ziele und Kennzahlen zur Messung der Zielerreichung können dem Band 2, die detaillierteren Produktziele und Kennzahlen dem Band 3 des Haushaltsplans entnommen werden.

E Besondere Hinweise

Weil das Jahr 2007 nur in pilotierten Bereichen nach NKF bewirtschaftet worden ist, wurde auf die Darstellung der Rechnungsergebnisse 2007 komplett verzichtet.
Die Ansätze 2010 ff. sind nur eingeschränkt mit denen des Jahres 2009 vergleichbar. Die Gründe liegen in folgenden Punkten:

Organisatorische Änderungen
Aus den praktischen Erfahrungen bei der Bewirtschaftung des ersten NKF-Haushalts 2008 / 2009 haben sich zahlreiche Änderungen bei der Gliederung des Haushalts ergeben. So wurden Produktgruppen geteilt oder auch zusammengefasst. Zum Teil gab es hierfür auch Vorgaben aus den verbindlichen statistischen Anforderungen.

Personalaufwendungen und Versorgungsaufwendungen
Die Personalaufwendungen und die Versorgungsaufwendungen werden in aggregierter Form jeweils nur in einer Zeile dargestellt, was den Vorgaben aus dem verbindlichen Muster entspricht. Das bedeutet, dass in dieser Zeile sowohl die zahlungswirksamen Aufwendungen (Gehälter usw.) als auch die nicht zahlungswirksamen Aufwendungen (Rückstellungen) berücksichtigt sind. Bereits bei der Bewirtschaftung des Haushaltsjahres 2008 wurde das Verfahren bei den Rückstellungen von einer Netto-Darstellung auf eine Brutto-Darstellung geändert. Das hat erhebliche Mehraufwendungen bei den dezentralen Produktgruppen zur Folge (gesamt rd. 37,0 Mio. €). Im Gegenzug gibt es erheblich höhere (nicht zahlungsrelevante) Erträge bei der Auflösung der Rückstellungen (gesamt rd. 34,6 Mio. €). Diese werden aber nicht dezentral sondern zentral veranschlagt. Hieraus ergibt sich in den Produktgruppen eine entsprechende Verschlechterung.

In Zahlen ausgedrückt ergibt sich folgendes Gesamtergebnis:

	2009 Mio. €	2010 Mio. €	Differenz Mio. €
Zahlungsrelevante Personal-Aufwendungen	193,5	196,0	+2,5
Zahlungsrelevante Versorgungsaufwendungen	28,6	30,5	+1,9
Zahlungsrelevant zusammen	**222,1**	**226,5**	**+4,4**
Nicht zahlungsrelevante Personalaufwendungen	17,2	37,3	+20,1
Nicht zahlungsrelevante Versorgungsaufwendungen	0	16,9	+16,9
Nicht zahlungsrelevant zusammen	**17,2**	**54,2**	**+37,0**
Nicht zahlungsrelevante Erträge	9,7	44,3	+34,6
Saldo	**229,6**	**236,4**	**+6,8**

Bilanzielle Abschreibungen
Die (nicht zahlungsrelevanten) bilanziellen Abschreibungen sind an die fortgeschriebene Eröffnungsbilanz angepasst. Daraus ergeben sich wesentlich höhere Abschreibungen, denen aber auch kleinere Veränderungen bei der Auflösung der Sonderposten gegenüberstehen. Erträge und Abschreibungen wirken sich jeweils dezentral aus.

In Zahlen ausgedrückt ergibt sich folgendes Gesamtergebnis:

	2009 Mio. €	2010 Mio. €	Differenz Mio. €
Bilanzielle Abschreibungen	24,7	44,7	+20,0
Auflösung von Sonderposten aus Zuwendungen und Beiträgen	9,7	12,4	+2,7
Saldo	**15,0**	**32,3**	**+17,3**

Anlage 1 - Ergebnisplan

Zeile	Ertrags- bzw. Aufwandsart	Inhalt	
	Erträge		
1	Steuern und ähnliche Abgaben	- Grundsteuern - Gewerbesteuer - Gemeindeanteil an der Einkommensteuer - Gemeindeanteil an der Umsatzsteuer - Vergnügungssteuer - Hundesteuer - Jagdsteuer - Zweitwohnungssteuer - Kompensationsleistungen zum Familienausgleich - Leistungsbeteiligung des Bundes für Unterkunft und Heizung an Arbeitssuchende	
2	Zuwendungen und allgemeine Umlagen	- Schlüsselzuweisungen - Zuweisungen von Bund, Land, Gemeinden, Gemeindeverbänden usw. - Auflösung von Sonderposten aus Zuwendungen	
3	Sonstige Transfererträge	- Ersatz sozialer Leistungen von Sozialleistungsträgern / Rentenversicherungsträgern / Unterhaltspflichtigen	
4	Öffentlich-rechtliche Leistungs-entgelte	- Verwaltungs- und Benutzungsgebühren - Erträge aus Auflösung von Sonderposten für Beiträge, für Gebührenausgleich und ähnliche Sonder-posten	
5	Privatrechtliche Leistungsent-gelte	- Mieten und Pachten - Erträge aus Verkäufen von Vermögensgegenständen des Umlaufvermögens (nicht des Anlagevermögens)	
6	Kostenerstattungen und Kos-tenumlagen	- Erstattungen von Bund, Land, Gemeinden, Gemeindeverbänden usw.	

Zeile	Ertrags- bzw. Aufwandsart	Inhalt	
7	Sonstige ordentliche Erträge	- Erträge aus der Veräußerung des Anlagevermögens, die sich dann ergeben, wenn der Veräußerungserlös über dem Buchwert zum Zeitpunkt der Veräußerung liegt. - Konzessionsabgaben - Buß- und Zwangsgelder - Säumniszuschläge - Auflösung und Herabsetzung von Rückstellungen	
8	Aktivierte Eigenleistungen	Es handelt sich um ein Konto, das benötigt wird, wenn ein Vermögensgegenstand selbst und nicht durch einen Fremdunternehmer hergestellt wird.	
9	Bestandsveränderungen	Erträge aus der Erhöhung des Bestandes an unfertigen und fertigen Produkten (Im Haushaltsplan nicht beplant)	
10	**Ordentliche Erträge (Zeilen 1-9)**		
	Aufwendungen		
11	Personalaufwendungen	- Dienstbezüge der Beamten und Entgelte für tariflich Beschäftigte einschl. Sozialabgaben und Beihilfen - Zuführung zu Rückstellungen (Pension, Altersteilzeit, Beihilfe)	
12	Versorgungsaufwendungen	Pensionen und Beihilfen für Versorgungsempfänger	
13	Aufwendungen für Sach- und Dienstleistungen	Hier werden alle Aufwendungen erfasst, die im Rahmen der kommunalen Aufgabenerledigung anfallen. Insbes. gehören hierzu: - Betriebskosten an den Eigenbetrieb Gebäudemanagement - Regenwasserbeseitigungsgebühren für die Straßenentwässerung - Schülerbeförderungskosten Weitere Positionen siehe im Vorbericht; Kapitel Finanzplanung Sach- und Dienstleistungen, die nicht im Kernbereich der Verwaltung anfallen, gehören zu den sonstigen ordentlichen Aufwendungen in Zeile 16.	
14	Bilanzielle Abschreibungen	Um in der Ergebnisrechnung bzw. -planung den Ressourcenverbrauch einer Periode richtig berücksichtigen zu können, darf nur der Werteverzehr des Anlagegutes im jeweiligen Haushaltsjahr als Aufwand gebucht werden. Dieser Aufwand wird als Abschreibung bezeichnet.	

Zeile	Ertrags- bzw. Aufwandsart	Inhalt	
15	Transferaufwendungen	Zu den Transferaufwendungen zählen die Aufwendungen der Gemeinde, die sie ohne konkrete Gegenleistung erbringt. Insbesondere gehören hierzu: - Zuschüsse und Zuweisungen an Dritte; vgl. Einzelaufstellung im Vorbericht - Leistungen der Sozial- und Jugendhilfe - Gewerbesteuerumlage - Krankenhausumlage - Landschaftsumlage - Wupperverbandsbeitrag	
16	Sonstige ordentliche Aufwendungen	Die sonstigen Aufwendungen decken alle ordentlichen Aufwandsarten ab, die nicht unter den Nummern 10 -14 genannt sind und keine Finanzaufwendungen (Zeile 17) darstellen. Insbesondere gehören hierzu: - Kosten der Unterkunft - Mieten, Pachten, Erbbauzinsen (hauptsächlich Miete an den Eigenbetrieb Gebäudemanagement) - Weitere Positionen siehe im Vorbericht; Kapitel Finanzplanung	
17	**Ordentliche Aufwendungen (Zeilen 11-16)**		
18	**Ergebnis der laufenden Verwaltungstätigkeit** (= Differenz der Zeilen 10 und 17)		
	Finanzierungstätigkeit		
19	Finanzerträge	Zinsen und Gewinnabführungen der Eigenbetriebe	
20	Zinsen und sonstige Finanzaufwendungen	Zinsen für aufgenommene Investitionskredite und für Kassenkredite	
21	**Finanzergebnis** (=Differenz der Zeilen 19 und 20)		
22	**Ordentliches Ergebnis (= Zeilen 18 und 21)**		

Zeile	Ertrags- bzw. Aufwandsart	Inhalt	
	Außerordentliche Rechnung		
23	Außerordentliche Erträge	Nicht geplant	
24	Außerordentliche Aufwendungen	Nicht geplant	
25	**Außerordentliches Ergebnis** (=Differenz der Zeilen 23 und 24)		
26	**Ergebnis - vor Berücksichtigung der internen Leistungsbeziehungen - (= Zeilen 22 und 25)**		
27	Erträge aus internen Leistungsbeziehungen	Diese Angaben gibt es nur in den Teilergebnisplänen, weil sich Erträge und Aufwendungen aus internen Leistungsbeziehungen im Ergebnisplan ausgleichen.	
28	Aufwendungen aus internen Leistungsbeziehungen		
29	**Ergebnis (=Zeilen 26, 27 und 28)**		

Anlage 2 - Finanzplan

Die Darstellung beschränkt sich auf die Einzahlungen / Auszahlungen aus der Investitionstätigkeit und der Finanzierungstätigkeit (Einzahlungen und Auszahlungen aus der Aufnahme von Krediten für Investitionen und für die Tilgung von Krediten für Investitionen). Auf die Wiederholung der Positionen aus der Ergebnisrechnung wird verzichtet.

Zeile	Einzahlungs- bzw. Auszahlungsart	Inhalt	
1-17	Einzahlungen und Auszahlungen aus laufender Verwaltungstätigkeit	Vergleiche Ergebnisplan	
	Investitionstätigkeit		
	Einzahlungen		
18	Zuwendungen für Investitionsmaßnahmen	Hierzu gehören insbesondere die **pauschalen Zuwendungen** nach dem Gemeindefinanzierungsgesetz, die Bildungspauschale, die Sportpauschale und die Feuerwehrpauschale. Außerdem fallen hierunter größere Zuwendungen für Einzelmaßnahmen.	
19	Veräußerungen von Sachanlagen	Die Ansätze betreffen fast ausschließlich Erlöse aus dem Verkauf von Grundstücken	
20	Veräußerungen von Finanzanlagen	Die Einnahme betrifft ausschließlich den Verkauf von Fonds-Anteilen aus der Sonderrücklage REGIONALE und ist zur Mitfinanzierung der Maßnahme Döppersberg vorgesehen.	
21	Beiträge und ähnliche Entgelte	Erschließungsbeiträge nach dem Baugesetzbuch und Beiträge nach dem Kommunalabgabengesetz NRW	
22	Sonstige Investitionseinzahlungen	Nicht geplant	
23	**Einzahlungen aus Investitionstätigkeit (Zeilen 18 bis 22)**		
	Auszahlungen		
24	Erwerb von Grundstücken und Gebäuden	Vgl. hierzu Erläuterung im Vorbericht, Kapitel Finanzplanung.	

Zeile	Einzahlungs- bzw. Auszahlungsart	Inhalt	
25	Baumaßnahmen	Vgl. hierzu Erläuterung im Vorbericht, Kapitel Finanzplanung.	
26	Erwerb von beweglichem Anlagevermögen	Vgl. hierzu Erläuterung im Vorbericht, Kapitel Finanzplanung.	
27	Erwerb von Finanzanlagen	Vom Ansatz 2010 entfallen 300.000 € auf eine Zuführung zur Kapitalrücklage der Stadthalle.	
28	Aktivierbare Zuwendungen	- Diese Position umfasst nur die Zuwendungen der Gemeinde an Dritte, die gleichzeitig eine Investition der Gemeinde darstellen.	
29	Sonstige Investitionsauszahlungen	Nicht geplant	
30	**Auszahlungen aus Investitionstätigkeit (Zeilen 24 bis 29)**		
31	**Saldo aus Investitionstätigkeit (Differenz der Zeilen 23 u. 30)**		
	Finanzierungstätigkeit		
	Einzahlungen		
33	Aufnahme und Rückflüsse von Darlehen	Neben den Krediten zur Finanzierung von Investitionen ist hier hauptsächlich der Ersatz vorgeleisteter Tilgung durch die Eigenbetriebe veranschlagt.	
	Auszahlungen		
34	Tilgung und Gewährung von Darlehen	Bei der Tilgung handelt es sich um die Tilgung für aufgenommene Investitionskredite auch für Schulden, die den Eigenbetrieben übertragen worden sind. Zur Gewährung von Darlehen gehören auch und vor allem die Weiterleitung von Krediten an den Eigenbetrieb Gebäudemanagement.	
35	**Saldo aus Finanzierungstätigkeit (Differenz der Zeilen 33 und 34)**		

Anlage 1

Vorbericht

Anlage 1

Vorbericht

§ 1 Gemeindehaushaltsverordnung für das Land Nordrhein-Westfalen (GemHVO NRW) schreibt vor, dass dem Haushaltsplan ein Vorbericht beizufügen ist.

Dieser soll gemäß § 7 GemHVO NRW

- einen Überblick über die Eckpunkte des Haushalts geben,
- die Entwicklung und die aktuelle Lage der Gemeinde anhand der im Haushaltsplan enthaltenen Informationen und der Ergebnis- und Finanzdaten darstellen und
- die wesentlichen Zielsetzungen der Planung für das Haushaltsjahr und die folgenden drei Jahre sowie die Rahmenbedingungen der Planung erläutern.

A. Haushaltsjahre 2008 und 2009

1. Ausgangslage

Der Rat der Stadt hat am 17. Dezember 2007 die Haushaltssatzung für die Jahre 2008 und 2009 beschlossen. Hierin wurden festgesetzt:

	2008	2009
Im Ergebnisplan		
Erträge	926.814.650 €	942.586.909 €
Aufwendungen	1.058.274.797 €	1.071.368.166 €
Fehlbedarf	131.460.147 €	128.781.257 €
Im Finanzplan		
Einzahlungen aus Investitions- und Finanzierungstätigkeit	85.478.212 €	81.685.882 €
Auszahlungen aus Investitions- und Finanzierungstätigkeit	93.739.872 €	90.306.482 €
Saldo	8.261.660 €	8.620.600 €

Wegen des Fehlbedarfs im Ergebnisplan musste ein Haushaltssicherungskonzept erstellt werden. Die Haushaltssatzung 2008/2009 konnte nicht in Kraft treten. In beiden Jahren musste der Haushaltsplan – wie schon in den Vorjahren – nach den Vorschriften zur vorläufigen Haushaltsführung bewirtschaftet werden.

2. Rechnungsabschluss 2008

Mit Drucksache 485/2010 wurde dem Rat der Stadt zu seiner Sitzung am 12.7.2010 der erste flächendeckend unter NKF aufgestellte Jahresabschluss vorgelegt. Einige Auszüge werden nachstehend weiter gegeben; ansonsten wird auf den umfangreichen Bericht zu dieser Drucksache hingewiesen.

a. Der Ergebnisplan schließt wie folgt ab:

Erträge	-1.052.395.469,45 €
Aufwendungen	1.195.860.312,11 €
Fehlbetrag	143.464.842,66 €

Gegenüber dem veranschlagten Fehlbedarf von rd. 131,5 Mio. € ist damit eine Verschlechterung von rd. 12,0 Mio. € eingetreten. Hierbei handelt es sich um den Saldo aus größeren Veränderungen, die nachstehend aufgeführt werden. Dabei werden zahlungsrelevante und nicht zahlungsrelevante Vorgänge (wie z.B. Rückstellungen, Sonderposten und bilanzielle Abschreibung) separat ausgewertet, weil die zahlungsrelevanten Erträge und Aufwendungen das eigentliche operative Geschäft darstellen. Hiernach ergibt sich folgendes Bild:

Zahlungswirksame Erträge und Aufwendungen

	Ansatz 2008 Mio. €	Ergebnis Mio. €	Verbesserung (+) Verschlechterung (-) Mio. €
Steuern und ähnliche Abgaben	**420,6**	**423,3**	**+2,7**
davon			
Gewerbesteuer (brutto)	*165,0*	*168,7*	*+3,8*
Gemeindeanteil an der Einkommensteuer	*129,7*	*127,2*	*-2,5*
Gemeindeanteil an der Umsatzsteuer	*21,0*	*20,6*	*-0,4*
Kompensationszahlung (Familienleistungsausgleich)	*11,3*	*11,3*	*0,0*
Leistungen Grundsicherung	*33,1*	*34,5*	*+1,4*
Zuwendungen und allgemeine Umlagen	**208,8**	**239,6**	**+30,8**
davon Schlüsselzuweisungen	*177,4*	*192,5*	*+15,1*
Sonstige Transfererträge	**5,8**	**6,9**	**+1,1**
Öffentlich-rechtliche Leistungsentgelte	**166,1**	**172,6**	**+6,5**
Privatrechtliche Leistungsentgelte	**13,9**	**14,6**	**+0,7**
Kostenerstattungen und Umlagen	**44,8**	**42,0**	**-2,8**

	Ansatz 2008 Mio. €	Ergebnis Mio. €	Verbesserung (+) Verschlechterung (-) Mio. €
Sonstige ordentliche Erträge	**28,3**	**34,0**	**+5,7**
davon Säumniszuschläge und Nachforderungszinsen bei Gewerbesteuer	*2,1*	*6,6*	*+4,5*
Finanzerträge	**9,3**	**6,9**	**-2,4**
Summe zahlungswirksame Erträge	**897,6**	**939,9**	**+42,3**
Personal-Aufwendungen	**191,7**	**188,7**	**+3,0**
Versorgungsaufwendungen	**28,4**	**28,7**	**-0,3**
Sach- und Dienstleistungen	**116,9**	**117,3**	**-0,4**
Transferaufwendungen	**299,7**	**318,7**	**-19,0**
davon:			
Zuschüsse an Dritte)	*78,7*	*94,4*	*-15,7*
Soziale Leistungen	*114,3*	*115,1*	*-0,8*
Gewerbesteuerumlagen	*24,1*	*26,3*	*-2,2*
Umlage Landschaftsverband	*76,8*	*77,1*	*-0,3*
Krankenhausumlage	*4,0*	*4,1*	*-0,1*
Sonstige ordentliche Aufwendungen	**302,5**	**301,9**	**+0,6**
davon			
Kosten der Unterkunft	*100,0*	*99,3*	*+0,7*
Zinsen und sonstige Finanzaufwendungen	**73,8**	**63,7**	**+10,1**
davon:			
Zinsen für Kassenkredite	*50,0*	*39,4*	*+10,6*
Schuldendienst für Kredite	*22,3*	*19,5*	*+2,8*
Summe zahlungswirksame Aufwendungen	**1.013,0**	**1.019,0**	**-6,0**
Saldo zahlungsrelevante Vorgänge	**-115,4**	**-79,1**	**+36,3**

Nicht zahlungswirksame Erträge und Aufwendungen

	Ansatz 2008 Mio. €	Ergebnis Mio. €	Verbesserung (+) Verschlechterung (-) Mio. €
Nicht zahlungswirksame Erträge	**29,1**	**112,4**	**+83,3**
davon			
Auflösung von Sonderposten für erhalten Zuweisungen und Beiträge sowie für den Gebührenausgleich	*16,3*	*19,4*	*+3,1*
Auflösung und Herabsetzung von Rückstellungen im Personalbereich (Pensionen, Beihilfen und Altersteilzeit) [1)]	*9,9*	*47,3*	*37,4*
Auflösung und Herabsetzung sonstiger Rückstellungen	*2,9*	*17,6*	*+14,7*
Wertberichtigung auf Forderungen	*0*	*20,9*	*+20,9*
Sonstige ordentliche Erträge	*0*	*6,1*	*+6,1*
Nicht zahlungswirksame Aufwendungen	**45,3**	**172,6**	**-131,5**
davon			
Rückstellungen im Personalbereich [1)]	*16,5*	*79,4*	*-62,9*
Bilanzielle Abschreibung [2)]	*28,8*	*62,3*	*-33,5*
Zuführung zu sonstigen Rückstellungen	*0*	*6,2*	*-6,2*
Wertkorrektur zu Forderungen	*0*	*28,9*	*-28,9*
Saldo nicht zahlungsrelevante Vorgänge	**-16,2**	**-64,4**	**-48,2**

[1)] Die enormen Ergebnisse betreffen fast ausschließlich Korrekturbuchungen im Zusammenhang mit der Fortschreibung und Entwicklung der Eröffnungsbilanz, die sich so in den Folgejahren nicht wiederholen.
[2)] Aus der Fortschreibung des Anlagevermögens resultierende Anpassungen.

Erträge und Aufwendungen gesamt

	Ansatz 2008 Mio. €	Ergebnis Mio. €	Verbesserung (+) Verschlechterung (-) Mio. €
Saldo aus zahlungswirksamen Vorgängen	**-115,4**	**-79,1**	**+36,3**
Saldo aus nicht zahlungswirksame Vorgängen	-16,2	-64,4	-48,2
Saldo gesamt	**131,6**	**143,5**	**-11,9**

Auffällig sind die Verbesserungen von 36,3 Mio. € beim eigentlichen operativen Geschäft (zahlungswirksame Vorgänge), denen Verschlechterungen von rd. 48,2 Mio. € bei den nicht zahlungswirksamen Erträgen gegenüberstehen.

b. Der Bereich der Investitions- und Finanzierungstätigkeit schließt wie folgt ab:

Einzahlungen aus Investitions- **und** Finanzierungstätigkeit (ohne Aufnahme von Krediten zur Liquiditätssicherung)	58.091.104,36 €
Auszahlungen aus Investitions- **und** Finanzierungstätigkeit (ohne Tilgung von Krediten zur Liquiditätssicherung)	57.779.765,14 €
Überschuss	311.339,22 €

Hierbei handelt es sich um den Saldo aus größeren Veränderungen, die nachstehend aufgeführt werden.

	Ansatz 2008 Mio. €	Ergebnis Mio. €	Verbesserung (+) Verschlechterung (-) Mio. €
Investitionstätigkeit			
Zuwendungen für Investitionsmaßnahmen	**40,8**	**19,3**	**-21,5**
Veräußerung von Sacheinlagen	**4,5**	**1,3**	**-3,2**
Veräußerung von Finanzanlagen	**3,1**	**16,0**	**+12,9**
Beiträge und ähnliche Entgelte	**1,8**	**1,3**	**-0,5**
Sonstige Investitionseinzahlungen	**0**	**0,1**	**+0,1**
Einzahlungen aus Investitionstätigkeit gesamt	**50,2**	**38,0**	**-12,2**
Erwerb von Grundstücken und Gebäuden	**1,4**	**1,9**	**-0,4**
Baumaßnahmen	**21,8**	**10,3**	**+11,5**
Erwerb von beweglichem Anlagevermögen	**12,9**	**11,4**	**+1,4**
Erwerb von Finanzanlagen	**0**	**7,3**	**-7,3**
Aktivierbare Zuwendungen	**27,5**	**6,1**	**+21,4**
Auszahlungen aus Investitionstätigkeit zusammen	**63,6**	**37,0**	**+26,6**
Saldo aus Investitionstätigkeit	**-13,4**	**1,0**	**+14,4**

	Ansatz 2008 Mio. €	Ergebnis Mio. €	Verbesserung (+) Verschlechterung (-) Mio. €
Finanzierungstätigkeit			
Aufnahme und Rückflüsse von Darlehen (ohne Aufnahme von Krediten zur Liquiditätssicherung)	**35,3**	**20,1**	**-15,2**
davon			
Rückflüsse von Darlehen	*13,9*	*15,6*	*+1,7*
Kreditaufnahmen	*21,4*	*4,5*	*-16,9*
Tilgung und Gewährung von Darlehen (ohne Tilgung von Krediten zur Liquiditätssicherung)	**30,1**	**20,7**	**+9,4**
davon			
Tilgung	*22,1*	*20,7*	*+1,4*
Gewährung von Darlehen (fast ausschließlich an den Eigenbetrieb Gebäudemanagement)	*8,0*	*0*	*+8,0*
Saldo aus Finanzierungstätigkeit	**+5,2**	**-0,6**	**-5,8**

Hinsichtlich **Kreditfinanzierung und Netto-Neuverschuldung** ergibt sich folgendes Ergebnis:

	Ansatz 2008 Mio. €	**Ergebnis Mio. €**	**Verbesserung (+) Verschlechterung (-) Mio. €**
Einzahlungen aus Investitionstätigkeit	50,2	38,0	-12,2
Davon			
rentierlich (Rettungsdienst und Stadtentwässerung)	1,9	0,0	-1,9
unrentierlich	48,3	38,0	-10,3
Auszahlungen aus Investitionstätigkeit	63,7	37,0	+26,7
Zuzüglich Weiterleitung von Krediten an den Eigenbetrieb GMW	8,0	0	+8,0
Aus Krediten zu finanzierende Auszahlungen	**71,7**	**37,0**	**+34,7**
Davon			
rentierlich (Rettungsdienst und Stadtentwässerung)	**9,1**	**6,4**	**+2,7**
unrentierlich	**62,6**	**30,6**	**+32,0**
Kreditbedarf gesamt	**21,5**	**-1,0**	**22,5**
Davon			
rentierlich (Rettungsdienst und Stadtentwässerung)	**7,2**	**6,4**	**0,8**
unrentierlich	**14,3**	**-6,1**	**20,4**
Nettoneuverschuldung			
Kreditaufnahmen 2008	*21,4*	*4,5*	*-16,9*
Tilgung	*22,1*	*20,7*	*-1,4*
Rückführung der Verschuldung	***0,7***	***16,2***	***-15,5***

3. Haushaltsjahr 2009

Während nach den beschlossenen Haushaltsansätzen für das Jahr 2009 noch ein Defizit von rd. 128,8 Mio. € veranschlagt war, mussten im Rahmen des Finanzcontrollings bereits im Juni 2009 Verschlechterungen von rd. 91,7 Mio. € prognostiziert werden, die den Fehlbedarf auf rd. 220,5 Mio. € erhöht haben. Die genannten Veränderungen betrafen dabei ausschließlich die zahlungsrelevanten Vorgänge und sind im Wesentlichen durch die Folgen der Wirtschafts- und Finanzkrise entstanden (vgl. hierzu die Darstellung auf den Seiten 54 ff. dieses Vorberichts).

Unmittelbar nach Kenntnis der Verschlechterungen ist eine Haushaltssperre mit noch strengeren Maßstäben als bisher zur Bewirtschaftung des Haushaltsplans verfügt worden. Weitere Einschränkungen des Handlungsspielraums der Stadt Wuppertal erfolgten mit der Verfügung der Kommunalaufsicht Düsseldorf vom 3.9.2009. Die Bezirksregierung behandelt die Stadt nach dem Leitfaden des Innenministers „Maßnahmen und Verfahren zur Haushaltssicherung“ als Stadt mit drohender Überschuldung. Hieraus folgend sind für den unrentierlichen Bereich nur Kredite in Höhe von rd. 3,4 Mio. € genehmigt worden (veranschlagt sind rd. 11,5 Mio. €).

Mit den Arbeiten zur Erstellung der Jahresrechnung für 2009 ist inzwischen begonnen worden.

B. Haushaltsplan 2010 / 2011

Die Haushaltsplanung steht zwangsläufig unter dem Druck der äußerst dramatischen Finanzlage.

Im November 2009 ist dem Rat der Stadt ein umfangreiches Haushaltssicherungskonzept vorgelegt worden, in dem - auf die Laufzeit 2010 – 2014 bezogen - Verbesserungen von rd. 216 Mio. € vorgeschlagen werden. Am 15.3.2010 und am 12.7.2010 hat der Rat zahlreiche Beschlüsse zur Umsetzung des Haushaltssicherungskonzeptes gefasst. Die Entscheidung über einige wenige Punkte ist noch offen gehalten worden, weil noch Beratungsbedarf besteht.

Wie sich aus der nachstehenden Tabelle ergibt, hat der Rat der Stadt Maßnahmen zur Haushaltskonsolidierung beschlossen, die (2010 beginnend und jährlich steigend bis 2014) zu Verbesserungen von rd. 57,7 Mio. € führen. Für den gesamten Finanzplanungszeitraum 2010 – 2014 ergeben sich Verbesserungen von rd. 202,8 Mio. €.

		Mio. €	**Mio. €**
HSK Stufe 1	Drs. 131/2010	45,4	156,7
HSK Stufe 2	Drs. 463/2010	4,8	15,9
Fraktionsantrag	Drs. 509/2010	7,5	30,2
		57,7	**202,8**

Alle vom Rat beschlossenen Maßnahmen sind im Haushaltsplan berücksichtigt. Teilweise sind sie noch als **globale Minderausgaben** veranschlagt, die bei der Bewirtschaftung der Haushaltsjahreplans 2010 und 2011 oder aber bei der Aufstellung des nächsten Doppelhaushalts zu konkretisieren sind.

Das zum Haushaltsplan 2010/2011 beschlossene Haushaltssicherungskonzept beinhaltet folgende Maßnahmen:

Fund-stelle	Maßnahme	Vorgabe	2010	2011	2012	2013	2014
1.2.1	strukturelle Senkung der Personalkosten	10.000.000	2.000.000	4.000.000	6.000.000	8.000.000	10.000.000
1.2.1	strukturelle Senkung der Personalkosten	2.000.000	1.000.000	1.000.000	2.000.000	2.000.000	2.000.000
1.2.1	Senkung der Arbeitsplatzkosten (Sachkosten)	1.950.000	390.000	780.000	1.170.000	1.560.000	1.950.000
1.2.2	Bewirtschaftung der Kantine	180.000	90.000	180.000	180.000	180.000	180.000
1.2.3	Parken für städtische Mitarbeiter	30.000	0	30.000	30.000	30.000	30.000
1.2.4	Reduzierung des Aufwandes für die Fortbildung (zentraler Topf)	40.000	40.000	40.000	40.000	40.000	40.000
1.2.4	Reduzierung des Aufwandes für die Fortbildung (Leistungseinheiten)	60.000	60.000	60.000	60.000	60.000	60.000
2.2.1	Gebäudewirtschaft, Einsparung Personalkosten	200.000	200.000	200.000	200.000	200.000	200.000
2.2.2	Einsparung aus energetischer Erneuerung	500.000	0	250.000	500.000	500.000	500.000
2.2.3	Einsparung im Reinigungsbereich	100.000	100.000	100.000	100.000	100.000	100.000
2.2.4	Gebäudewirtschaft, zusätzliche Gewinnabführung	800.000	800.000	800.000	800.000	800.000	800.000
3.2.1	Überprüfung und Bereinigung des städtischen Beteiligungsportfolios	30.050	0	30.050	0	0	0
3.2.2	Beitrag der Sparkasse zur Haushaltskonsolidierung	2.780.000	2.780.000	2.780.000	2.780.000	2.780.000	2.780.000
3.2.4	Verkauf von RWE-Aktien	200.000	0	200.000	0	0	0
3.2.5	Wirtschaftsförderung, Masterplan Gewerbeparks	300.000	300.000	300.000	300.000	300.000	300.000
3.2.6	Bergische Volkshochschule - Zuschussreduzierung	400.000	0	100.000	200.000	300.000	400.000
4.1	Mehreinnahmen Gewerbesteuer	3.000.000	0	1.000.000	2.000.000	3.000.000	3.000.000
4.2	Erhöhung der Hundesteuer	380.000	0	380.000	380.000	380.000	380.000
4.3	Erhöhung der Vergnügungssteuer	720.000	0	720.000	720.000	720.000	720.000
5.1	Wirtschaftliche Verbesserungen im Jugendamt	6.900.000	2.500.000	3.600.000	4.700.000	5.800.000	6.900.000
5.3/6.1	Investitionszuschüsse an träger sozialer Einrichtungen	3.800	0	3.800	3.800	3.800	3.800

Fund-stelle	Maßnahme	Vorgabe	2010	2011	2012	2013	2014
5.3/6.1	Zuschuss Tacheles	5.200	0	5.200	5.200	5.200	5.200
5.3/6.1	Stationäre und teilstationäre Betreuung Obdachloser	100.000	0	100.000	100.000	100.000	100.000
5.3/6.1	Betreuung für Erwachsene	100.000	0	100.000	100.000	100.000	100.000
5.3/6.1	Vermeidung von Heimunterbringung	300.000	0	150.000	300.000	300.000	300.000
5.3/6.1	Ausgabenreduzierung bei der Obdachlosenbetreuung	100.000	0	50.000	100.000	100.000	100.000
5.3/6.1	Intensivierung der arbeitsmarktlichen Integration	200.000	0	100.000	200.000	200.000	200.000
5.3/6.1	Gemeinsame hausmeisterliche Dienste	75.000	0	75.000	75.000	75.000	75.000
5.3/6.1	Aufgabenveränderung im NOSD II-Vertrag	75.000	0	75.000	75.000	75.000	75.000
5.5	Schaffung zusätzlicher Tagespflegeplätze	2.255.000	1.500.000	1.750.000	2.000.000	2.255.000	2.255.000
6.2	Einsparungen bei R 201 im Bereich Hilfe zur Pflege ("ambulant vor stationär")	1.380.000	250.000	500.000	1.380.000	1.380.000	1.380.000
6.3	Weitere Einsparungen bei R 201	1.451.000	868.000	1.309.000	1.386.000	1.433.000	1.451.000
7.1	Umsetzung beschlossener Schulschließungen, Grundschulen	415.000	245.000	316.000	415.000	415.000	415.000
7.2	Umsetzung beschlossener Schulschließungen, weiterführende Schulen	682.000	0	0	0	284.000	682.000
8.3	Erhöhung des Schulgeldes in der Bergischen Musikschule	200.000	36.000	143.000	143.000	150.000	200.000
8.4	Erhöhung der Eintrittspreise im Zoo	600.000	250.000	600.000	600.000	600.000	600.000
8.6	Ausweitung der Gastspiele des Sinfonieorchesters	50.000	50.000	50.000	50.000	50.000	50.000
8.6	Erhöhung der Eintrittspreise für das Sinfonieorchester	63.000	0	63.000	63.000	63.000	63.000
9.1	Kürzung/Streichung der Zuschüsse im Sportbereich	64.000	60.000	64.000	64.000	64.000	64.000
9.4	Übertragung der Stadion-Unterhaltung (Personalkosten)	100.000	0	0	100.000	100.000	100.000
9.4	Übertragung der Stadion-Unterhaltung (Sachkosten)	200.000	0	0	200.000	200.000	200.000
10.3	Reduzierung der freien BV-Mittel	64.500	64.500	64.500	64.500	64.500	64.500
10.4	Zuweisungen an die Fraktionen	157.000	157.000	157.000	157.000	157.000	157.000

Fund-stelle	Maßnahme	Vorgabe	2010	2011	2012	2013	2014
10.5	Verzicht auf geldwerte Leistungen	180.000	180.000	180.000	180.000	180.000	180.000
10.6	Reduzierung der Anzahl der Geschäftsbereiche	600.000	150.000	300.000	300.000	450.000	600.000
11.1	Service-Center	160.000	190.000	160.000	160.000	160.000	160.000
11.2	Bergisches Lebensmittel- und Veterinäramt (Personalkosten)	75.000	75.000	75.000	75.000	75.000	75.000
11.2	Bergisches Lebensmittel- und Veterinäramt (Sachkosten)	15.000	15.000	15.000	15.000	15.000	15.000
11.3	Optimierung im Forstbereich (Personalkosten)	50.000	50.000	50.000	50.000	50.000	50.000
11.4	Bergische Zusammenarbeit der Gesundheitsämter	200.000	0	200.000	200.000	200.000	200.000
11.5	Weitere Bergische Projekte	1.000.000	0	0	1.000.000	1.000.000	1.000.000
11.6	Personalabrechung im KDN-Verbund	60.000	-40.000	10.000	60.000	60.000	60.000
12.1	Bündelung der IT im KDN-Verbund	600.000	300.000	600.000	600.000	600.000	600.000
12.2	Einführung der Selbstverbuchungs-Technik in der Stadtbibliothek	298.000	150.000	178.000	298.000	298.000	298.000
13.2	Schaffung einer Leistungseinheit Bürgerservice	300.000	0	150.000	300.000	300.000	300.000
13.3	Differenzierte Kürzungen im Sachkostenbereich	350.000	350.000	350.000	350.000	350.000	350.000
13.4	Umsetzung von Standardreduzierungen bei Pflichtaufgaben (Personalkosten)	3.000.000	0	500.000	1.000.000	2.000.000	3.000.000
13.5	Einsparung von Arbeitsplatzkosten (Sachkosten)	100.000	100.000	100.000	100.000	100.000	100.000
13.6	Auflösung Regional-Büro	50.000	0	25.000	50.000	50.000	50.000
13.7	Einsparungen im Ressort Vermessung, Kataster, Geodaten (Personalkosten)	340.000	100.000	150.000	200.000	250.000	340.000
13.9	Energieersparnis bei Straßenbeleuchtung	200.000	35.000	145.000	200.000	200.000	200.000
13.11	Einsparung der Mittel "Erhalt des städtebaulichen Wertes von Gebäuden"	128.000	128.000	128.000	128.000	128.000	128.000
13.12	Kündigung der Zeckverbände Neandertal und Ittertal	17.800	0	17.800	17.800	17.800	17.800

Fund-stelle	Maßnahme	Vorgabe	2010	2011	2012	2013	2014
13.13	Optimierung der Einsatzzeiten der Radarwagen	300.000	300.000	300.000	300.000	300.000	300.000
13.14	Bestattungen auf Veranlassung des Ordnungsamtes	60.000	60.000	60.000	60.000	60.000	60.000
13.15	Stationäre Geschwindigkeitsüberwachung	1.000.000	0	0	1.000.000	1.000.000	1.000.000
13.16	Einsparungen im Bereich Zahnärztlichen Dienst (Sachkosten)	28.000	28.000	28.000	28.000	28.000	28.000
13.16	Einsparungen im Bereich Zahnärztlichen Dienst (Personalkosten)	92.000	92.000	92.000	92.000	92.000	92.000
13.17	Einsparung des Zuschusses für das ASER-Institut	30.700	0	30.700	30.700	30.700	30.700
13.18	Flächenreduzierung / Schließung von Einrichtungen / Aufgabe von Mietobjekten im Bereich der Verwaltungsgebäude	624.000	35.000	150.000	202.000	202.000	624.000
13.19	Einsparungen im Ressort Finanzen (Personalkosten)	200.000	54.000	166.000	200.000	200.000	200.000
13.20	Zinsoptimierung durch Bündelung der liquiden Mittel	200.000	0	100.000	200.000	200.000	200.000
13.21	Einsparungen im Personalressort (Personalkosten)	50.000	0	50.000	50.000	50.000	50.000
	Erhöhung Eintrittspreise Bäder	100.000	100.000	100.000	100.000	100.000	100.000
	Erhöhung der Grundsteuer B	2.400.000	0	2.400.000	2.400.000	2.400.000	2.400.000
	Erhöhung der Gewerbesteuer	5.000.000	0	5.000.000	5.000.000	5.000.000	5.000.000
	Summe	**57.019.050**	**16.192.500**	**34.036.050**	**44.688.000**	**51.071.000**	**56.789.000**

Die Differenz von 230.050 € zwischen den Summen „Vorgabe“ (= 57.019.050 €) und „2014“ (= 56.789.000 €) erklärt sich aus den nur einmalig wirksam werdenden Verkäufen von Finanzanlagen (Maßnahmen 3.2.1 und 3.2.4).

I. Abschluss des Ergebnisplans, Haushaltsausgleich, Haushaltssicherungskonzept

Gemäß § 75, Abs. 2, Satz 2, der Gemeindeordnung für das Land Nordrhein-Westfalen (GO NRW) muss der Haushaltsplan in jedem Jahr in Planung und Rechnung ausgeglichen sein. Er ist ausgeglichen, wenn der Gesamtbetrag der Erträge die Höhe des Gesamtbetrages der Aufwendungen erreicht oder übersteigt. Der Ausgleich gilt auch als erreicht, wenn der Fehlbedarf im Ergebnisplan durch die Inanspruchnahme der Ausgleichsrücklage gedeckt werden kann. Die für den Haushaltsausgleich relevanten Erträge und Aufwendungen setzen sich zusammen aus den Erträgen/Aufwendungen der laufenden Verwaltungstätigkeit und denen der Finanzierungstätigkeit. Zur Finanztätigkeit gehören auf der Ertragsseite Zinseinnahmen und andere Finanzerträge; auf der Aufwandseite sind hauptsächlich die Zinsausgaben für aufgenommene Investitionskredite und für Kassenkredite erfasst.

Der Haushaltsplan schließt wie folgt ab:

	2010	2011	2012	2013	2014
Ordentliche Erträge	945.632.713	971.473.989	967.946.682	975.023.044	985.906.203
Ordentliche Aufwendungen	1.128.931.621	1.114.993.863	1.090.694.122	1.086.413.369	1.084.778.155
Ergebnis der lfd. Verwaltungstätigkeit	**-183.298.908**	**-143.519.874**	**-122.747.440**	**-111.390.325**	**-98.871.952**
Erträge aus der Finanzierungstätigkeit	7.914.400	7.806.900	7.697.400	7.688.200	7.681.500
Aufwendungen aus der Finanzierungstätigkeit	74.801.100	83.491.500	85.311.950	83.415.750	84.640.200
Finanzergebnis	**-66.886.700**	**-75.684.600**	**-77.614.550**	**-75.727.550**	**-76.958.700**
Ordentliches Ergebnis	**-250.185.608**	**-219.204.474**	**-200.361.990**	**-187.117.875**	**-175.830.652**

Der Haushaltsausgleich wird damit nicht erreicht. Das Eigenkapital in Form der Ausgleichsrücklage und der Allgemeinen Rücklage wird bereits im Jahr 2011 aufgezehrt sein, wie aus der nachfolgenden Tabelle hervorgeht.

		2008 Ergebnis	2009 Prognose	2010 Ansatz	2011 Ansatz	2012 Ansatz	2013 Ansatz	2014 Ansatz
1	Fehlbedarf	141.796.652	220.500.000	250.185.608	219.204.474	200.361.990	187.117.875	175.830.652
2	Ausgleichsrücklage	161.323.342	19.526.690	0	0	0	0	0
3	Inanspruchnahme Ausgleichsrücklage	141.796.652	19.526.690	0	0	0	0	0
4	Verbleibendes Defizit	0	200.973.310	250.185.608	219.204.474	200.361.990	187.117.875	175.830.652
5	Allgemeine Rücklage	508.203.536	508.203.536	307.230.226	57.044.618	0	0	0
6	Inanspruchnahme der allgemeinen Rücklage	0	200.973.310	250.185.608	57.044.618	0	0	0
7	= v.H.	0	39,55	81,43	100,00	0	0	0
8	Endbestand allgemeine Rücklage	508.203.536	307.230.226	57.044.618	0	0	0	0

Tabellarische Darstellung des Ergebnisplans

	2010	2011	2012	2013	2014
1. Lfd. Verwaltungstätigkeit **a) Ordentliche Erträge**					
Steuern und ähnliche Abgaben	338.779.700	361.643.700	373.142.200	386.700.000	399.894.000
Zuwendungen und allgemeine Umlagen	276.712.619	276.159.216	259.030.444	254.643.790	252.377.552
Sonstige Transfererträge	6.023.150	5.972.450	5.972.450	5.972.450	5.972.450
Öffentlich-rechtliche Leistungsentgelte	183.776.094	184.390.923	184.423.023	184.469.019	184.464.826
Privatrechtliche Leistungsentgelte	15.670.773	16.683.693	16.688.193	16.695.193	16.445.193
Kostenerstattungen und Kostenumlagen	45.084.261	46.021.711	46.182.661	45.194.161	45.141.911
Sonstige ordentliche Erträge	79.554.871	80.572.551	82.507.711	81.348.431	81.610.271
Aktivierte Eigenleistungen	31.245	29.745	0	0	0
Summe	**945.632.713**	**971.473.989**	**967.946.682**	**975.023.044**	**985.906.203**
b) Ordentliche Aufwendungen					
Personalaufwendungen einschl. Pensionsrückstellung	233.321.280	232.275.570	229.270.310	228.504.508	226.615.708
Versorgungsaufwendungen	47.418.500	48.270.500	49.010.100	49.806.800	50.612.800
Aufwendungen für Sach- und Dienstleistungen	118.826.707	117.513.647	114.673.776	114.675.766	114.173.959
Bilanzielle Abschreibungen	44.713.173	44.846.925	45.331.771	43.432.352	43.327.537
Transferaufwendungen	347.314.544	335.008.577	316.155.105	315.834.313	315.872.221
Sonstige ordentliche Aufwendungen	337.337.417	337.078.644	336.253.060	334.159.630	334.175.930
Summe	**1.128.931.621**	**1.114.993.863**	**1.090.694.122**	**1.086.413.369**	**1.084.778.155**
Ergebnis der laufenden Verwaltungstätigkeit	**-183.298.908**	**-143.519.874**	**-122.747.440**	**-111.390.325**	**-98.871.952**
a) Finanzerträge	7.914.400	7.806.900	7.697.400	7.688.200	7.681.500
b) Zinsen und sonstige Finanzaufwendungen	74.801.100	83.491.500	85.311.950	83.415.750	84.640.200
davon Zinsen für Kassenkredite	50.000.000	55.600.000	56.300.000	56.300.000	56.300.000
Finanzergebnis	**-66.886.700**	**-75.684.600**	**-77.614.550**	**75.727.550**	**-76.958.700**
3. Ordentliches Ergebnis	**-250.185.608**	**-219.204.474**	**-200.361.990**	**-187.117.875**	**-175.830.652**

Das Ergebnis zeigt
- eine Verbesserung auf der Zeitachse mit allerdings immer noch beängstigend hohen Defiziten und
- den dramatischen Umfang der Zinsen für Kassenkredite, die das ordentliche Ergebnis erheblich belasten.

Vergleich der Ansätze des Jahres 2010 mit denen des Jahres 2009

Obwohl bereits in nennenswertem Umfang Maßnahmen des Haushaltssicherungskonzeptes berücksichtigt sind, fällt das Ergebnis immer noch erschreckend aus. Um die Gründe für die weitere Verschlechterung zu finden, sind die Ansätze 2010 mit den Ansätzen des Haushaltsplans 2009 bzw. mit den aktuelleren Annahmen aus dem Finanzcontrolling verglichen worden. Bei dem Vergleich werden zahlungsrelevante und nicht zahlungsrelevante Vorgänge (wie z.B. Rückstellungen, Sonderposten und bilanzielle Abschreibung) separat ausgewertet, weil die zahlungsrelevanten Erträge und Aufwendungen das eigentliche operative Geschäft darstellen.

A zahlungswirksame Erträge und Aufwendungen

	Ansatz 2009	Änderung gem. Finco	fortgeschr. Ansatz 2009	Ansatz 2010	Vergleich Ansatz 2010 zu Ansatz 2009	Vergleich Ansatz 2010 zu fortgeschr. Ansatz 2009
Steuern und ähnliche Abgaben	**420,4**	**-76,1**	**344,3**	**338,8**	**-81,6**	**-5,5**
davon						
Gewerbesteuer (brutto)	*165,7*	*-65,7*	*100,0*	*105,0*	*-60,7*	*+5,0*
Gemeindeanteil an der Einkommensteuer	*129,7*	*-11,0*	*118,7*	*105,0*	*-24,7*	*-13,7*
Gemeindeanteil an der Umsatzsteuer	*19,2*	*+0,6*	*19,8*	*20,1*	*+0,9*	*+0,3*
Kompensationszahlung (Familienleistungsausgleich)	*11,4*	*+0,9*	*12,3*	*13,1*	*+1,7*	*+0,8*
Leistungen Grundsicherung	*33,1*	*-0,9*	*32,2*	*33,3*	*0,2*	*+1,1*
Zuwendungen und allgemeine Umlagen	**225,1**	**-14,9**	**210,2**	**267,6**	**+42,5**	**+57,4**
davon						
Schlüsselzuweisungen	*195,0*	*-14,9*	*180,1*	*192,0*	*-3,0*	*+11,9*
Zuschüsse, die an den Eigenbetrieb Gebäudemanagement weiter geleitet werden	*0,0*	*0,0*	*0,0*	*35,0*	*+35,0*	*+35,0*
Sonstige Transfererträge	**5,8**	**0**	**5,8**	**6,0**	**+0,2**	**+0,2**
Öffentlich-rechtliche Leistungsentgelte	**165,4**	**0**	**165,4**	**178,0**	**+12,6**	**+12,6**
Privatrechtliche Leistungsentgelte	**13,6**	**0**	**13,6**	**15,7**	**+2,1**	**+2,1**
Kostenerstattungen und Umlagen	**45,5**	**+1,3**	**46,8**	**45,1**	**-0,4**	**-1,7**
Sonstige ordentliche Erträge	**28,3**	**0**	**28,3**	**29,8**	**+1,5**	**+1,5**

	Ansatz 2009	Änderung gem. Finco	fortgeschr. Ansatz 2009	Ansatz 2010	Vergleich Ansatz 2010 zu Ansatz 2009	Vergleich Ansatz 2010 zu fortgeschr. Ansatz 2009
Finanzerträge	**9,0**	**0**	**9,0**	**7,9**	**-1,1**	**-1,1**
Summe zahlungswirksame Erträge	**913,1**	**-89,7**	**823,4**	**888,9**	**-24,2**	**+65,5**
Personal-Aufwendungen	**193,4**	**+2,2**	**195,6**	**196,0**	**+2,6**	**+0,4**
Versorgungsaufwendungen	**28,6**	**0**	**28,6**	**30,5**	**+1,9**	**+1,9**
Sach- und Dienstleistungen	**116,8**	**+2,3**	**119,1**	**118,8**	**+2,0**	**-0,3**
Transferaufwendungen	**308,0**	**-4,1**	**303,9**	**347,3**	**+39,3**	**+43,4**
Davon:						
Zuschüsse an Dritte	*77,6*	*0*	*77,6*	*88,7*	*+11,1*	*+11,1*
Weiterleitung von Zuschüssen an den Eigenbetrieb Gebäudemanagement	*0*	*0*	*0*	*35,0*	*+35,0*	*+35,0*
Soziale Leistungen	*117,5*	*+8,4*	*125,9*	*125,9*	*+8,4*	*0,0*
Gewerbesteuerumlagen	*25,0*	*-10,2*	*14,8*	*15,4*	*-9,6*	*+0,6*
Umlage Landschaftsverband	*82,1*	*-2,3*	*79,8*	*78,3*	*-3,8*	*-1,5*
Krankenhausinvestitionsumlage	*4,0*	*0*	*4,0*	*4,0*	*0*	*0*
Sonstige ordentliche Aufwendungen	**304,0**	**+11,5**	**315,5**	**330,1**	**+26,1**	**+14,6**
davon						
Kosten der Unterkunft	*100,0*	*+9,0*	*109,0*	*119,7*	*+19,7*	*+10,7*
Mieten, Pachten, Erbbauzinsen	*67,8*	*+2,2*	*70,0*	*69,8*	*+2,0*	*-0,2*
Finanzaufwendungen	**78,7**	**-10,0**	**68,7**	**74,8**	**-3,9**	**+6,1**
Davon:						
Zinsen für Kassenkredite	*55,0*	*-10,0*	*45,0*	*50,0*	*-5,0*	*+5,0*
Schuldendienst für Kredite	*22,2*	*0*	*22,2*	*23,3*	*+1,1*	*+1,1*
Summe zahlungswirksame Aufwendungen	**1.029,5**	**+1,9**	**1.031,4**	**1.097,5**	**+68,0**	**+66,1**
Saldo	**-116,4**	**-91,7**	**-208,1**	**-208,6**	**-92,2**	**-0,5**

B nicht zahlungswirksame Erträge und Aufwendungen

	Ansatz 2009	Änderung gem. Finco	fortgeschr. Ansatz 2009	Ansatz 2010	Vergleich Ansatz 2010 zu Ansatz 2009	Vergleich Ansatz 2010 zu fortgeschr. Ansatz 2009
Nicht zahlungswirksame Erträge	29,4	0	29,4	64,7	+35,3	+35,3
Nicht zahlungswirksame Aufwendungen	41,8	0	41,8	106,2	+64,4	+64,4
Saldo	-12,4	0	-12,4	-41,5	-29,1	-29,1

C Erträge und Aufwendungen gesamt

	Ansatz 2009	Änderung gem. Finco	fortgeschr. Ansatz 2009	Ansatz 2010	Vergleich Ansatz 2010 zu Ansatz 2009	Vergleich Ansatz 2010 zu fortgeschr. Ansatz 2009
Ergebnis aus zahlungswirksamen Vorgängen	-116,4	-91.7	-208,1	-208,6	-92,2	-0,5
Ergebnis nicht zahlungswirksame Vorgänge	-12,4	0	-12,4	-41,5	-29,1	-29,1
Ergebnis gesamt	**-128,8**	**-91,7**	**-220,5**	**-250,1**	**-121,3**	**-29,6**

II. Ergebnis aus der Investitionstätigkeit

Bei den Investitionen ergibt sich eine Reduzierung als Folge der Vorgaben der Kommunalaufsicht zur Kreditfinanzierung. Trotzdem konnte der Umfang der Investitionen vorübergehend erhöht werden, weil folgende Schwerpunktmaßnahmen weitestgehend aus Zuwendungen von Bund, Land und Dritten finanziert werden können.

a) die Maßnahme Döppersberg,
b) die Nordbahntrasse,
c) das Programm Stadtumbau West und
d) das Programm Soziale Stadt.

Über die Einzelmaßnahmen der Programme „Stadtumbau West“ und „Soziale Stadt“ informieren die Erläuterungen in den jeweiligen Produktgruppen. Allerdings ist davon auszugehen, dass zahlreiche Einzelmaßnahmen trotz Veranschlagung nicht umgesetzt werden können, weil aufgrund der haushaltsrechtlichen Vorgaben der städtische Eigenanteil nicht bereitgestellt werden darf.

Im Übrigen konnten nur Fortführungsmaßnahmen und in reduziertem Umfang Pauschalansätze für Beschaffungen, Baumaßnahmen usw. veranschlagt werden, wenn es sich um Pflichtaufgaben handelt. Neue Maßnahmen konnten im Haushaltsplan so gut wie gar nicht untergebracht werden, obwohl in Einzelfällen sicher zwingender Bedarf geltend gemacht werden kann.

Tabellarische Darstellung

	2010	2011	2012	2013	2014
1. Einzahlungen					
Zuwendungen für Investitionsmaßnahmen	35.903.725	33.458.425	25.313.025	20.689.225	19.567.125
Einzahlung aus der Veräußerung von Sacheinlagen	4.577.650	5.083.150	6.076.150	7.092.150	8.073.150
Einzahlung aus der Veräußerung von Finanzanlagen	3.834.000	6.100.000	5.650.050	3.546.000	0
Einzahlungen aus Beiträgen und ähnlichen Entgelten	1.450.000	1.450.000	1.450.000	1.450.000	1.450.000
Summe der Einzahlungen	**45.765.375**	**46.091.575**	**38.489.225**	**32.777.375**	**29.090.275**
2. Auszahlungen					
Erwerb von Grundstücken und Gebäuden	2.431.000	286.000	286.000	286.000	286.000
Baumaßnahmen	33.385.300	38.766.700	30.368.588	23.306.100	19.103.100
Erwerb von beweglichem Anlagevermögen	11.717.480	10.034.200	10.557.513	10.899.313	9.322.913
Erwerb von Finanzanlagen	1.000	1.000	1.000	1.000	1.000
Aktivierbare Zuwendungen	7.301.000	7.301.000	7.301.000	6.463.000	6.363.000
Summe der Auszahlungen	**54.835.780**	**56.388.900**	**48.514.101**	**40.955.413**	**35.076.013**
Saldo aus Investitionstätigkeit (= Kreditbedarf)	**9.070.405**	**10.297.325**	**10.024.876**	**8.178.038**	**5.985.738**
Weiterer Kreditbedarf aus der Weiterleitung von Krediten an den Eigenbetrieb Gebäudemanagement (ausgewiesen bei der Finanzierungstätigkeit)	3.720.000	2.500.000	2.500.000	2.900.000	4.200.000
Nach dem Leitfaden des Innenministers NRW nicht zur Finanzierung von Investitionen einsetzbare Erlöse aus Grundstücksverkäufen	4.021.000	4.361.000	4.061.000	5.061.000	5.061.000
Kreditbedarf	**16.811.405**	**17.158.325**	**16.585.876**	**16.139.038**	**15.246.738**

Die Netto-Neuverschuldung für den unrentierlichen Bereich stellt sich danach wie folgt dar:

	2010	2011	2012	2013	2014
Kredite insgesamt	16.811.405	17.158.325	16.585.876	16.139.038	15.246.738
Davon					
rentierlich für Stadtentwässerung und Rettungsdienst	7.033.500	6.978.500	6.845.500	6.206.000	6.085.500
Kredite für den unrentierlichen Bereich	**9.777.905**	**10.179.825**	**9.740.376**	**9-933.038**	**9.161.738**
Tilgung gesamt	24.475.700	26.430.200	27.959.700	30.867.700	31.535.700
Davon					
Sonderdarlehen Klinikum	1.900.000	1.800.000	1.700.000	1.600.000	1.600.000
Tilgung bereinigt	22.575.700	24.630.200	26.259.700	29.267.700	29.935.700
Von der bereinigten Tilgung entfallen auf					
den rentierlichen Bereich der Stadtentwässerung	3.675.000	3.952.000	4.229.000	4.506.000	4.746.000
Tilgung für den unrentierlichen Bereich	**18.900.700**	**20.678.200**	**22.030.700**	**24.761.700**	**25.189.700**
Mithin Rückführung der Verschuldung für den unrentierlichen Bereich	**9.122.795**	**10.498.375**	**12.290.324**	**14.828.662**	**16.027.962**

III. Ergebnis aus Finanzierungstätigkeit

Im Finanzplan werden dargestellt Einzahlungen und Auszahlungen

- aus laufender Verwaltungstätigkeit,
- aus Investitionstätigkeit und
- aus Finanzierungstätigkeit.

Zur Finanzierungstätigkeit gehören bei den Einzahlungen die Darlehensrückzahlungen von Dritten (insbesondere der Tilgungsersatz von den Eigenbetrieben). Zu den Auszahlungen gehören die Tilgung von Krediten und die Gewährung von Krediten (insbesondere die Weiterleitung von Krediten an den Eigenbetrieb Gebäudemanagement).

IV. Mittelfristige Finanzplanung 2010 – 2014

Gemäß § 84 GO NRW hat die Gemeinde ihrer Haushaltswirtschaft eine fünfjährige Ergebnis- und Finanzplanung zugrunde zu legen und in den Haushaltsplan einzubeziehen, bei deren Aufstellung und Fortschreibung die vom Innenminister bekannt gegebenen Orientierungsdaten berücksichtigt werden sollen (§ 6 GemHVO). Die inzwischen bekannt gewordenen Orientierungsdaten sehen folgende Steigerungswerte vor:

	Zunahme in v.H. gegenüber dem Vorjahr			
	2010	**2011**	**2012**	**2013**
Gemeindeanteil an der Einkommensteuer	- 15,5	+ 6,5	+ 7,0	+ 5,5
Kompensation Familienleistungsausgleich	+ 2,4	- 10,2	+ 4,4	+ 2,5
Gemeindeanteil an der Umsatzsteuer	+ 1,5	+ 2,0	+ 2,4	+ 2,4
Gewerbesteuer (brutto)	- 1,0	+ 5,5	+ 8,0	+ 9,0
Grundsteuern A und B	+ 2,0	+ 2,0	+ 2,0	+ 2,0
nachrichtlich:				
Vervielfältiger-Punkte insgesamt	70	70	70	70
davon:				
a) allgemeine Gewerbesteuerumlage	35	35	35	35
b) Zuschlag zur Gewerbesteuerumlage	35	35	35	35
davon:				
Fonds Deutsche Einheit	6	6	6	6
Solidarpakt	29	29	29	29
Schlüsselzuweisungen	- 3,1	- 6,4	+ 2,8	+ 4,9
Personalausgaben	+ 1,0	+ 1,0	+ 1,0	+ 1,0
Sächlicher Verwaltungs- und Betriebsaufwand	+ 1,0	+ 1,0	+ 1,0	+ 1,0
Leistungen der Sozialhilfe	+ 5,0	+ 4,0	+ 2,0	+ 2,0

Die Orientierungsdaten gehen von dem Normalfall eines Haushalts für ein Jahr aus und berücksichtigen deshalb nur die Entwicklung bis 2013. Die vorliegende Finanzplanung wird im Zusammenhang mit dem Doppelhaushalt bis auf das Jahr 2014 ausgedehnt. Bei der Fortschreibung auf das Jahr 2014 werden die gleichen Orientierungsdaten wie für 2013 unterstellt.

Bei den Orientierungsdaten handelt es sich um Durchschnittswerte für den Bereich des Landes. Abweichungen hiervon werden durch Berücksichtigung der örtlichen Verhältnisse in Einzelfällen unvermeidlich. Ebenso wie die Orientierungsdaten geht auch die Finanzplanung vom geltenden Steuerrecht aus.

Die Tabelle zur mittelfristigen Finanzplanung ist am Ende des Vorberichts platziert; in der Tabelle sind ausgewählte größere Einnahme- und Ausgabepositionen mit dem Hinweis E gekennzeichnet. Zu diesen Positionen sind nachfolgend Hinweise zum besseren Verständnis formuliert. In den tabellarischen Erläuterungen sind die Beträge in Tausend Euro angegeben.

A Ergebnisplan

1. Erträge

Grundsteuer B **Sachkonto 401200**	**2010**	**2011**	**2012**	**2013**	**2014**
	57.855	61.122	62.003	62.897	63.805

Für 2009 wird ein Rechnungsergebnis von 57 Mio. € erwartet. Aufgrund der Erfahrungswerte werden Steigerungsraten von 1,5 % eingeplant. Für 2010 wird von einem unveränderten Hebesatz (490 v. H.) ausgegangen. Für die Folgejahre hat der Rat der Stadt die Erhöhung des Hebesatzes auf 510 v.H. beschlossen, woraus jährliche Mehreinnahmen von 2,4 Mio. € erwartet werden.

Gewerbesteuer **Sachkonto 401300**	**2010**	**2011**	**2012**	**2013**	**2014**
	105.000	113.700	118.900	124.600	129.600

Ausgangspunkt für die Planung ist das für 2009 zu erwartende Ergebnis von 98,5 Mio. €, das wegen der Weltwirtschaftskrise um 67,2 Mio. € unter dem Haushaltsansatz von 165,7 Mio. € liegt. Zwar wird davon ausgegangen, dass der Einbruch in 2009 sich nicht in voller Höhe auf die Folgejahre auswirkt. Jedoch wurde der Ausgangswert lediglich um 6,5 Mio. € angehoben und für die Folgejahre wurden nur Steigerungsraten von 2,6 v.H. (2011), 3,9 v.H. (2012), und jeweils 4,2 v.H. (2013 und 2014) angenommen.

Die angenommenen Zuwächse liegen zum Teil deutlich unter den Orientierungsdaten.

Die Ergebnisse wurden anschließend um die im Haushaltssicherungskonzept eingeplanten Erträge aufgestockt.

Für 2010 wird von einem unveränderten Hebesatz (440 v. H.) ausgegangen. Für die Folgejahre hat der Rat der Stadt die Erhöhung des Hebesatzes auf 460 v.H. beschlossen, woraus jährliche Mehreinnahmen von 5 Mio. € erwartet werden.

Umsatzsteueranteil **Sachkonto 402200**	**2010**	**2011**	**2012**	**2013**	**2014**
	20.090	20.490	20.140	20.620	21.110

Für 2009 werden Einnahmen von rd. 19,8 Mio. € erwartet. Für die Jahre 2010 bis 2014 werden Zuwächse entsprechend den Orientierungsdaten angenommen. Für 2012 wird parallel zur prognostizierten Steigerung aufgrund der Neufestsetzung der Schlüsselzahl mit einem Rückgang des Aufkommens gerechnet.

Einkommensteueranteil **Sachkonto 402100**	**2010**	**2011**	**2012**	**2013**	**2014**
	105.000	111.600	117.000	123.200	129.700

Ausgangspunkt ist das prognostizierte Rechnungsergebnis 2009 in Höhe von rd. 118,7 Mio. € (bei einem Haushaltsansatz von 129,7 Mio. €). Es wird davon ausgegangen, dass der Einbruch in 2009 sich nicht in voller Höhe auf die Folgejahre auswirkt. Es wird ein Ansatz von 105 Mio. € für erreichbar gehalten. Für die Folgejahre werden Zuwächse entsprechend den Orientierungsdaten angenommen (2011 + 6,5 %, 2012 + 7,0 %, 2013 + 5,5 %, 2014 + 5,5 %). 2012 wird aufgrund der Neufestsetzung der Schlüsselzahl ein Abschlag von 2 %-Punkten berücksichtigt.

Schlüsselzuweisungen **Sachkonto 411100**	**2010**	**2011**	**2012**	**2013**	**2014**
	192.047	198.000	201.000	201.000	201.000

Aufgrund der Modellrechnungen zum GFG 2010 wird für 2010 ein Ansatz von rd. 192 Mio. € angenommen. Die für 2011 prognostizierten Orientierungsdaten sehen zwar eine Reduzierung der verteilbaren Verbundmasse um 6,4 % vor, dennoch wird aufgrund der weiter erwarteten schlechten Steuerkraftentwicklung eine erhöhte Schlüsselzuweisung eingeplant. Für die Jahre 2012 und 2013 sehen die Orientierungsdaten Steigerungen von 2,8 % (2012) und 4,9 % (2013) vor. Da die Hoffnung auf eine konjunkturelle Verbesserung und somit eine Erhöhung der Steuerkraftmesszahl vor allem bei der Gewerbesteuer besteht, wird für den Ansatz 2012 lediglich eine Steigerung von 1,5 % angenommen. Weitere Steigerungen für die Folgejahre werden nicht eingerechnet. Risiken bestehen in der auf Landesebene geplanten strukturellen Neuregelung des kommunalen Finanzausgleiches.

Familienleistungsausgleich **Sachkonto 405100**	**2010**	**2011**	**2012**	**2013**	**2014**
	13.053	11.271	11.542	11.830	12.126

Entsprechend der Modellrechnung wird für 2010 ein Ansatz von rd. 13 Mio. € angesetzt. Dies bedeutet gegenüber dem RE 2009 eine Steigerung um 6,5 %, die auf einer einmaligen Erstattung, dem sog. „Kinderbonus“, begründet ist, der die Mindereinnahmen beim kommunalen Anteil an der Einkommensteuer, die durch die Änderungen im Jahressteuergesetz 2009 entstanden sind, kompensieren soll. Aus diesem Grunde muss 2011 mit einem überproportionalen Rückgang gerechnet werden. Ab 2012 bis 2014 werden Steigerungsraten von 4,4 % und 2,5 % (2013 und 2014) prognostiziert. In 2012 wird parallel ein Rückgang aufgrund der Neufestsetzung der Schlüsselzahl beim Einkommensteueranteil berücksichtigt.

Leistungen für Grundsicherung **Sachkonto 405200**	**2010**	**2011**	**2012**	**2013**	**2014**
	33.270	37.852	37.852	37.852	37.852

Darin enthalten sind die Ausgleichsleistungen des Landes an der Umsetzung der Grundsicherung für Arbeitssuchende (jährlich 5,75 Mio. €) und die Leistungsbeteiligung des Bundes für Unterkunft und Heizung an Arbeitssuchende (für 2010 i.H. v. 27,5 Mio. € und für 2011 i.H. von 32,1 Mio. €). Der Bund beteiligt sich in 2010 mit einem Prozentsatz von voraussichtlich nur noch 23 gegenüber bisher 25,4. Für 2011 wurde eine Erhöhung der Bundesbeteiligung auf 28 % aufgrund einer erwarteten Zunahme der Zahl der Bedarfsgemeinschaften unterstellt.

Zuweisungen vom Land **Sachkonten 414100 - 414120**	**2010**	**2011**	**2012**	**2013**	**2014**
	73.075	66.563	47.037	43.389	41.439
Hierzu gehören vor allem:					
Förderung von Kindern in Tagesbetreuung	21.068	21.557	21.879	22.266	22.500
Tagespflege	435	580	725	870	1.015
Schwerbehindertenversorgung	1.166	1.166	1.166	1.166	1.166
Projekte Stadtentwicklung Stadtumbau West	2.985	3.082	2.610	1.305	0
Projekte Soziale Stadt	1.225	2.280	710	710	710
Umsetzung Konjunkturprogramm (konsumtiv wegen Weiterleitung an den Eigenbetrieb Gebäudemanagement bzw. freie Träger)	24.830	12.000	0	0	0
Bildungspauschale (konsumtiv wegen Weiterleitung an den Eigenbetrieb Gebäudemanagement)	8.000	9.090	8.810	8.765	8.755
Offene Ganztagsschule (konsumtiv wegen Weiterleitung an den Eigenbetrieb Gebäudemanagement)	2.584	2.317	1.892	0	0
Uni-Halle (konsumtiv wegen Weiterleitung an den Eigenbetrieb Gebäudemanagement)	1.000	1.500	0	1.000	0
Betreuungsangebote	4.636	4.636	4.636	4.636	4.636

Auflösung von Sonderposten aus Zuwendungen und Zuschüssen **Sachkonten 416100-416108**	**2010**	**2011**	**2012**	**2013**	**2014**
	9.101	9.057	8.941	8.397	8.082

Aus Zuwendungen und Zuschüssen für Investitionen werden Sonderposten gebildet, die entsprechend der Lebensdauer des geförderten Anlagegutes aufgelöst werden und damit dem Aufwand aus der bilanziellen Abschreibung gegenüber stehen.

Sonstige Transfererträge **Sachkonten 421100 - 422190**	**2010**	**2011**	**2012**	**2013**	**2014**
	6.023	5.972	5.972	5.972	5.972

Hier handelt es sich fast ausschließlich um den Ersatz sozialer Leistungen von Sozialleistungsträgern, Rentenversicherungsträgern und Unterhaltspflichtigen.

Öffentlich-rechtliche Leistungsentgelte **Sachkonten 431100-438100**	**2010**	**2011**	**2012**	**2013**	**2014**
	183.776	184.391	184.423	184.469	184.465

Hierzu gehören vor allem:

Gebühren für Kfz.-Zulassung sowie Gewerbe- und Veterinärwesen und Lebensmittelüberwachung	4.250	4.250	4.250	4.250	4.250
Gebühren für Personalausweise und Reisepässe, Standesamtsgebühren	1.975	1.975	1.975	1.975	1.975
Baugenehmigungsgebühren	1.975	1.975	1.975	1.975	1.975
Regenwassergebühren	53.011	54.489	54.489	54.489	54.489
Schmutzwassergebühren	51.100	52.525	52.525	52.525	52.525
Rettungsdienstgebühren	12.700	13.100	13.100	13.100	13.100
Benutzungsgebühren für städtische und freie Kindertagesstätten	7.720	7.650	7.550	7.450	7.350
Abfallgebühren	27.198	27.198	27.198	27.198	27.198
Straßenreinigungsgebühren	8.279	8.279	8.279	8.279	8.279

Die Benutzungsgebühren für Stadtentwässerung, Abfallbeseitigung und Straßenreinigung sind angepasst an die geplante Entwicklung der Aufwendungen. Sie entsprechen den für 2010 vom Rat beschlossenen Gebührensätzen.

Privat-rechtliche Leistungsentgelte Sachkonten 441100-446130	**2010**	**2011**	**2012**	**2013**	**2014**
	15.670	16.684	16.688	16.695	16.445
Hierzu gehören vor allem:					
Mieten und Pachten aus der Grundstücksbewirtschaftung	1.100	1.100	1.100	1.100	800
Mieten und Pachten aus der Nutzung von Schulen	3.618	3.600	3-585	3.585	3.585
Mieten und Pachten für Kleingarten	380	380	380	380	380
Eintrittsgelder für Sinfonieorchester	583	646	646	646	646
Eintrittsgelder für den Zoo	2.899	3.249	3.249	3.249	3.249
Verpflegungsbeiträge im Bereich der Kindertageseinrichtungen	903	903	903	903	903
Benutzungsgebühren für Bäder	2.278	2.584	2.584	2.584	2.584
Von Bayer Health Care für das Kooperationsprojekt im Bereich der Feuerwehr	525	525	525	525	525
Einnahmen aus Schulgeld und Instrumentenmiete Bergische Musikschule	1.336	1.687	1.687	1.694	1.744

Kostenerstattungen und Umlagen Sachkonten 448000-448815	**2010**	**2011**	**2012**	**2013**	**2014**
	45.084	46.022	46.183	45.194	45.142
Hierzu gehören vor allem:					
Vom Land für Hilfen nach dem Asylbewerberleistungsgesetz	550	500	500	500	500
Vom Land für Leistungen nach dem Unterhaltsvorschussgesetz	2.480	2.480	2.480	2.480	2.480
Vom Land für die allgemeine Grundsicherung	3.015	3.452	3.452	3.452	3.452
Vom Landschaftsverband (Hauptfürsorgestelle) für Aufgaben nach dem Schwerbehindertengesetz	574	574	574	574	574
Vom Landschaftsverband für die allgemeine Grundsicherung	6.882	6.882	6.882	6.882	6.882
Von Gemeinden für Aufgaben Hilfe zur Erziehung und präventive Projekte	1.481	1.481	1.481	1.481	1.481
Von sonst. öffentlichem Bereich für Leistungen zur Grundsicherung SGB II ARGE	7.185	7.292	7.292	7.292	7.292
Von Eigenbetrieben für Leistungen des Stadtbetriebes 402	1.288	1.288	1.288	1.288	1.288
Von Eigenbetrieben für Leistungen des Ressorts 103	894	894	894	894	894
Ersatz von Zinsaufwendungen durch Eigenbetriebe	13.481	14.321	14.496	13.182	13.165

Sonstige ordentliche Erträge **Sachkonten 451100-459100**	**2010**	**2011**	**2012**	**2013**	**2014**
	79.555	80.573	82.508	81.348	81.610
Hierzu gehören vor allem:					
Konzessionsentgelte WSW AG	16.500	16.500	16.500	16.500	16.500
Konzessionsentgelte Städtereklame	600	600	600	600	600
Verwarn- und Bußgelder aus Verkehrsüberwachung	6.410	6.410	7.410	7.410	7.410
Bußgelder Polizei	1.310	1.300	1.300	1.300	1.300
Versäumniszuschläge	1.220	1.220	1.220	1.220	1.220
Versäumniszuschläge aus Steuerforderungen	2.000	2.000	2.000	0	0
Sonstige ordentliche Erträge für Kanalanschlussleitungen	738	757	768	779	792
Auflösung von Sonderposten	203	556	849	1.131	1.417
Auflösung/Herabsetzung von Pensionsrückstellungen	35.027	35.525	35.931	36.225	36.314
Auflösung/Herabsetzung von Beihilferückstellungen	5.343	5.343	5.343	5.343	5.343
Auflösung/Herabsetzung von Altersteilzeit-Rückstellungen	3.901	3.935	4.333	4.563	4.416
Auflösung/Herabsetzung von übrigen Rückstellungen	2.486	2.537	2.575	2.608	2.630
Auflösung/Herabsetzung von übrigen Rückstellungen Für den vom Rat der Stadt beschlossenen Finanzierungsbeitrag zum Ausbau der Schwebebahn wurde eine Rückstellung gebildet, die in gleicher Höhe wie die jährlichen Auszahlungsraten aufgelöst wird.	2.825	2.825	2.825	2.825	2.825

2. Aufwendungen

Personalaufwendungen **Sachkonten 501100-507140**	**2010**	**2011**	**2012**	**2013**	**2014**
	233.421	**232.275**	**229.270**	**228.505**	**226.616**
Hierzu gehören vor allem:					
Aktive Bezüge einschl. Sozialabgaben und Beihilfen	195.979	195.922	194.503	194.549	194.293
Zuführung zu Rückstellungen für Pensionen, Altersteilzeit, Beihilfe für Versorgungsempfänger, Jubiläen	37.342	36.353	34.767	33.956	32.323

Bei der Ermittlung der Personalaufwendungen wurden folgende Komponenten eingerechnet:

Erhöhungen:
- jährliche strukturelle Erhöhungen um 0,4 %,
- eine Tariferhöhung wurde mit 1,1% berücksichtigt,
- Besoldungserhöhungen zum 1.3.2010 um 1,2 %, für die Folgejahre jährlich um 1,1 %.

Die Einsparungen des Haushaltssicherungskonzeptes sind (z.T. als globale Minderausgaben) in der Haushaltsplanung enthalten. Deshalb ergibt sich insgesamt eine rückläufige Entwicklung.

Versorgungsaufwendungen **Sachkonten 511100-515100**	**2010**	**2011**	**2012**	**2013**	**2014**
	47.419	**48.271**	**49.010**	**49.807**	**50.613**

Hier handelt es sich um Versorgungsaufwendungen für Beamte und Beihilfen für Versorgungsempfänger.

Aufwendungen für Sach- und Dienstleistungen Sachkonten 521100-529190	**2010**	**2011**	**2012**	**2013**	**2014**
	118.827	117.514	114.674	114.676	114.174
Hierzu gehören u.a.:					
Unterhaltung der Gebäude und Anlagen im Zoo	685	695	695	695	695
Unterhaltung der Gebäude und Anlagen der Übergangseinrichtungen	300	150	150	150	150
Unterhaltung der Gebäude und Anlagen der Kindertageseinrichtungen	220	220	220	220	120
Unterhaltung der städtischen Straßen und Wege	3.093	3.037	3.141	3.160	3.170
Unterhaltung und Instandsetzung von Spielplätzen	319	319	319	319	319
Unterhaltung von öffentlichen Grünflächen	452	452	452	452	452
Kostenersatz an Dritte für die Unterhaltung von Spielflächen	1.380	1.380	1.380	1.380	1.380
Unterhaltung der Sportplätze	655	655	655	655	655
Unterhaltung von Beleuchtungsanlagen einschließlich Erneuerung aus Mitteln des Konjunkturprogramms	3.683	2.833	2.688	2.758	2.808
Erstattung Personal- und Sachkostenanteil an die Bundesagentur	2.542	2.581	2.581	2.581	2.581
Erstattung der Aufwendungen der gesetzlichen Krankenversicherung (ambulant und stationär)	7.596	7.596	7.596	7.596	7.596
Entgelt an ESW für Straßenreinigung und Winterdienst	12.601	12.601	12.601	12.601	12.601
Regenwasserbeseitigungsgebühren des Tiefbauamtes	13.003	13.003	13.003	13.003	13.003
Betriebskosten (hauptsächlich an GMW)	36.602	37.221	37.072	37.113	37.157
Energie	2.987	2.994	2.961	2.998	3.035
Unterhaltung von Fahrzeugen	1.291	1.304	1.310	1.315	1.318
Lernmittel nach dem Lernmittelfreiheitsgesetz	1.832	1.827	1.807	1.807	1.807
Schülerbeförderungskosten	5.500	5.500	5.500	5.500	5.500
TUI-Betriebskosten sowie Wartung und Pflege von Soft- und Hardware	2.774	2.500	2.531	2.531	2.531
Betriebsbedarf	1.535	1.544	1.544	1.546	1.546
Sonstige besondere Verwaltungs- und Betriebsaufwendungen	3.360	2.389	1.673	1.578	971

Bilanzielle Abschreibungen Sachkonten 571102-571118	**2010**	**2011**	**2012**	**2013**	**2014**
	44.713	44.847	45.332	43.432	43.328

Die Werte ergeben sich aus der Anwendung der Abschreibungstabellen auf die in der Anlagenbuchhaltung geführten Anlagengüter und die ab 2010 geplanten Beschaffungen.

Transferaufwendungen Sachkonten 531100-539100	**2010**	**2011**	**2012**	**2013**	**2014**
	347.315	335.009	316.155	315.834	315.872
Hierzu gehören u.a.:					
Zuweisungen an Zweckverbände [1]	5.663	5.564	5.464	5.364	5.264
Zuschüsse an verbundene Unternehmen und Beteiligungen [1] [2]	55.427	49.075	33.910	31.438	29.005
Zuschüsse an private Unternehmen [1]	2.828	2.374	2.162	2.092	2.082
Zuschüsse an übrige Bereiche [1]	58.178	57.840	56.487	57.729	58.973
Leistungen der Sozial- und Jugendhilfe	125.923	125.257	123.177	122.277	121.377
Gewerbesteuerumlagen, die sich an der Entwicklung der Gewerbesteuer bemessen	15.360	15.800	16.460	17.200	18.000
Landschaftsumlage, die sich an der Entwicklung der städtischen Steuerkraft und der Schlüsselzuweisung orientiert; es wird durchgehend von einem Umlagesatz von 16 % ausgegangen	78.257	73.600	73.200	74.600	76.200
Krankenhausinvestitionsumlage	4.000	4.000	4.000	4.000	4.000

[1] Die weitere Aufteilung der Zuschüsse ergibt sich aus der Übersicht über die Zuschüsse in Anhang F zum Vorbericht.
[2] Die rückläufige Entwicklung ergibt sich aus dem Auslaufen des Konjunkturprogramms; vgl. auch Erläuterungen zu den Zuweisungen vom Land.

Sonstige ordentliche Aufwendungen **Sachkonten 541100-549990**	**2010** 337.337	**2011** 337.079	**2012** 336.253	**2013** 334.160	**2014** 334.176
Besonders zu erwähnen sind hier:					
Sonstige Aufwendungen für die Inanspruchnahme von Rechten und Diensten hauptsächlich: Entgelte an den Eigenbetrieb Abfallwirtschaft für Sammlung und Verbrennung von Müll Entgelte an die Wuppertaler Stadtwerke für Leistungen im Bereich der Stadtentwässerung sowie der Beitrag an den Wupperverband	116.022	116.118	115.846	115.891	115.938
Kosten der Unterkunft nach dem Sozialgesetzbuch (SGB) II	119.650	114.650	114.650	114.650	114.650
Leistungsbeteiligung bei einmaligen Leistungen an Arbeitssuchende gemäß SGB II	5.500	5.500	5.500	5.500	5.500
Mieten, Pachten, Erbbauzinsen hauptsächlich Miete an den Eigenbetrieb Gebäudemanagement	69.904	72.672	72.965	73.034	73.035
Übrige sonstige Aufwendungen aus laufender Verwaltungstätigkeit hauptsächlich Sanierung von Altlasten	1.640	3.480	2.614	332	314
Steuern, Versicherungen	2.534	2.548	2.548	2.548	2.548
Fraktionszuwendungen	1.463	1.463	1.463	1.463	1.463
Ehrenamtliche und sonstige Tätigkeiten hauptsächlich Aufwands- und Verdienstausfallentschädigung für Mitglieder des Rates und der Bezirksvertretungen	1.526	1.532	1.574	1.574	1.574
Fortbildung	1.406	1.409	1.409	1.409	1.409
Miete von Software	845	791	791	791	791

3. Finanzierungstätigkeit

Finanzerträge **Sachkonten 461500-469100**	**2010** **7.914**	**2011** **7.807**	**2012** **7.697**	**2013** **7.688**	**2014** **7.682**

Von den Ansätzen entfallen jährlich rd. 1,5 Mio. € auf Zinserträge und rd. 2,8 Mio. € auf die Gewinnabführung der Stadtsparkasse (Maßnahme des Haushaltssicherungskonzeptes). Der Rest betrifft hauptsächlich Gewinnabführungen der Eigenbetriebe ESW (jährlich 200 T€) und Gebäudemanagement.

Zinsen und sonstige Finanzaufwendungen Sachkonten 551100-559990	**2010**	**2011**	**2012**	**2013**	**2014**
	74.801	83.492	85.312	83.416	84.640
Davon betreffen:					
Verzinsung von Steuererstattungen	1.500	1.500	1.500	0	0
Zinsen für Kassenkredite	49.000	55.600	56.300	56.300	56.300
Zinsen für aufgenommene Investitionskredite	23.267	25.376	26.497	26.101	27.325
Zinsen an verbundene Unternehmen	1.000	1.000	1.000	1.000	1.000

B Investitionstätigkeit

1. Einzahlungen

Zuwendungen für Investitionsmaßnahmen Sachkonten 681100-681805	**2010**	**2011**	**2012**	**2013**	**2014**
	35.304	33.458	25.313	20.689	19.567
Hierzu gehören:					
Vom Land					
Bildungspauschale (investiver Anteil)	3.300	2.210	2.190	2.235	2.245
Sportpauschale (investiver Anteil)	425	510	610	610	610
Feuerwehrpauschale	450	450	450	450	450
Investitionspauschale gemäß Gemeindefinanzierungsgesetz	6.942	6.750	6.900	7.200	7.200
Döppersberg	8.166	13.320	11.570	8.990	8.040
Maßnahmen Konjunkturprogramm II	2.700	800	0	0	0
Nordbahntrasse (Innen- und Außenbereich)	9.672	5.567	0	0	0
ÖPNV-Funk-Baken-System	163	455	455	423	0

Vom übrigen Bereich					
Kunstgegenstände	90	100	100	100	100
Sportplatz Widukindstraße	126	0	400	200	0
Döppersberg	0	0	2.280	0	300
Nordbahntrasse (Innen- und Außenbereich)	2.341	1.392	0	0	0

Veräußerung von Sacheinlagen **Sachkonten 682100-683100**	**2010**	**2011**	**2012**	**2013**	**2014**
	4.578	5.083	6.076	7.092	8.073

Die Ansätze betreffen fast ausschließlich Erlöse aus dem Verkauf von Grundstücken (auch aus der Vermarktung von Gewerbegebieten).

Veräußerung von Finanzanlagen **Sachkonto 684800**	**2010**	**2011**	**2012**	**2013**	**2014**
	3.834	6.100	5.650	3.546	0

Die Einnahme betrifft ausschließlich den Verkauf von Fonds-Anteilen aus der Sonderrücklage REGIONALE und ist zur Mitfinanzierung der Maßnahme Döppersberg vorgesehen.

2. Auszahlungen

Erwerb von Grundstücken und Gebäuden **Sachkonto 782100**	**2010**	**2011**	**2012**	**2013**	**2014**
	2.431	286	286	286	286

Baumaßnahmen **Sachkonten 785100-785300**	**2010**	**2011**	**2012**	**2013**	**2014**
	33.385	38.767	30.369	23.306	19.103

Soweit es sich nicht um pauschale Ansätze handelt, werden die Baumaßnahmen bei den jeweiligen Produktgruppen im Teilfinanzplan B einzeln dargestellt. Von den gesamten Bauausgaben entfallen auf:

	2010	**2011**	**2012**	**2013**	**2014**
Fortführungsmaßnahmen	18.312	23.775	21.484	16.240	12.130
Neue Maßnahmen	12.814	12.712	6.081	4.263	4.220
Pauschalansätze	2.259	2.280	2.804	2.803	2.753

Die **Fortführungsmaßnahmen** betreffen:

Projekt Stadtumbau West	1.082	915	0	0	0
Soziale Stadt	546	1.240	250	250	250
Bahnhofsvorplatz Barmen	1.000	0	0	0	0
Gewerbeerschließung Vohwinkel	540	900	1.064	0	0
Ostersbaum	383	0	0	0	0
Sanierung der Werther Brücke	810	0	0	0	0
Konjunkturprogramm (ohne die Hochbaumaßnahmen, die über den Wirtschaftsplan des Eigenbetriebs Gebäudemanagement abgewickelt werden)	1.700	800	0	0	0
Projekt Döppersberg	12.000	19.220	19.470	15.340	11.880
ÖPNV-Funk-Baken-System	250	700	700	650	0

Für **Neue Maßnahmen** sind veranschlagt:

	2010	2011	2012	2013	2014
Nordbahntrasse, Außenbereich	2.534	4.690	0	0	0
Nordbahntrasse, Innenbereich	7.028	2.268	0	0	0
Sanierungsarbeiten an der Stützmauer Walter-Hammer-Ufer	147	0	0	0	0
Außenanlage Bonobos	350	350	0	0	0
Gewerbeerschließung Kleine Höhe	0	200	1.000	2.000	3.000
Schulerschließung Galmeistraße	0	200	0	0	0
Sportplatz Widukindstraße	356	0	0	0	0
Erneuerung Kunstrasen BSA Freudenberg	0	0	0	290	86
Erneuerung Kunstrasen Stadion-Nebenplatz	0	0	0	0	324
Neubau Sportplatzhaus Widukindstraße	0	0	780	270	0
Sanierung Sportplatz Lüntenbeck	0	0	0	0	100
Sanierung Sportplatz Uellendahl	0	0	0	0	100
Umbau Laufbahn BSA Freudenberg	0	0	0	250	0
Instandsetzung Südbrücke, 2. BA	500	0	0	0	0
Instandsetzung DB-Brücke Brändströmstr.	750	1.100	750	0	0
Instandsetzung der Brücke Ohligsmühle, 2. BA	696	0	0	0	0
Instandsetzung der Brücke Höfen	104	996	0	0	0
Instandsetzung der Bembergbrücke	350	0	0	0	0
Sanierung der Rampe am Schwarzen Mann	0	300	569	0	0
Instandsetzung der Brücke Waldeckstraße	0	150	600	200	0
Sanierung der Ufermauer Hardtufer	0	740	860	500	0
Sanierung der Stützmauer Friedrich-Ebert-Str.	0	200	337	363	0
Sanierung der Jacobstreppe	0	700	0	0	0
Sanierung der Stützmauer Gartenstraße	0	100	285	0	0
Sanierung der Stützmauer Mirke	0	150	245	0	0
Sanierung der Stützmauer Gemarker Ufer	0	100	310	0	0
Sanierung der Stützmauer Bromberger Str.	0	470	345	50	0
Instandsetzung Stützmauer Pfalzgrafenstr.	0	0	0	125	0
Instandsetzung Stützmauer Langerfelder Str.	0	0	0	90	90
Sanierung der Treppe Treppenstraße	0	0	0	50	100
Sanierung der Brücke Pfälzer Steg	0	0	0	40	230
Sanierung der Wupperbrücke Gemarker Ufer	0	0	0	35	190

Die **Pauschalansätze** betreffen im Wesentlichen:

	2010	2011	2012	2013	2014
Grünanlagen	303	333	363	363	363
Spielplätze	336	324	457	457	457
Betreuung unter 3-Jährige	60	60	60	60	0
Zoo-Baumaßnahmen	0	0	350	350	350
Aufbauten für Sofortmaßnahmen im Kindergartenbereich	37	37	37	37	37
Straßenerneuerung in den 10 Stadtbezirken (jeweils 30 T€ p.a.)	300	300	300	300	300
Straßenerneuerung (Stadt)	450	450	450	450	450
Verwendung Ablösebeträge für Einstellplätze	50	50	50	50	50
Beseitigung von Unfallschwerpunkten	50	50	50	50	50
Erschließungsaufwand aus Ausbauverträgen	128	128	128	128	128
Beleuchtungsanlagen	50	50	60	60	70
Verkehrstechnische Investitionen	422	422	422	422	422
Wegweiser	22	22	25	25	25

Die vom Eigenbetrieb Gebäudemanagement zu realisierenden Baumaßnahmen sind in Anhang C zum Vorbericht aufgelistet.

Erwerb von beweglichem Anlagevermögen **Sachkonten 783100-783202**	**2010**	**2011**	**2012**	**2013**	**2014**
	11.717	10.034	10.558	10.899	9.323

Die Beschaffung von beweglichem Anlagevermögen findet hauptsächlich in folgenden Bereichen statt:

PG	**Beschreibung der Produktgruppe**	**2010**	**2011**	**2012**	**2013**	**2014**
1117	Technikunterstützte Informationsverarbeitung	1.807	1.747	1.792	1.747	1.777
1120	Zentrale Beschaffungen	203	203	203	203	203
1201	Ordnungsangelegenheiten	0	90	90	115	140
1212	Brandschutz	1.620	1.750	2.500	2.825	1.345
1214	Rettungsdienst	652	606	466	665	645
2104	Zentrale schulbezogene Schulträgerleistungen	808	908	908	1.458	1.158
2111-17	Bereitstellung schulischer Einrichtungen	2.860	1.668	1.644	1.442	1.344
2509	Von der Heydt-Museum	132	132	132	132	132
2513	Zoo	392	12	12	12	12
3601	Förderung von Kindern in Tagesbetreuung	339	471	352	358	330
3603	Kinder- und Jugendarbeit	72	72	72	72	72
4201	Bereitstellung und Betrieb von überdachten Sportanlagen	201	176	177	60	160
4204	Bereitstellung und Betrieb von Freisportanlagen	128	83	1.940	83	83
5102	Vermessung, Katasteramt und Geodaten	300	161	143	143	143
5401	Öffentliche Verkehrsflächen	350	316	206	346	346
5402	Verkehrstechnik	35	40	120	35	35
5501	Öffentliches Grün	314	338	364	364	256
5703	Allgemeine Einrichtungen	200	200	100	100	100

Aktivierbare Zuwendungen **Sachkonten 781100-781600**	**2010**	**2011**	**2012**	**2013**	**2014**
	7.301	7.301	7.301	6.463	6.363

Die Ansätze betreffen fast ausschließlich Zahlungen an die Wuppertaler Stadtwerke AG für Instandsetzung/Erneuerung von beigestellten Abwasseranlagen.

3. Finanzierungstätigkeit

Rückflüsse von Darlehen **Sachkonten 695500-695800**	**2010**	**2011**	**2012**	**2013**	**2014**
	14.387	14.396	14.896	16.407	16.415

Zum weitaus überwiegenden Teil betreffen die Ansätze den Ersatz vorgeleisteter Tilgung durch die Eigenbetriebe.

Tilgung **Sachkonten 792100-792700**	**2010**	**2011**	**2012**	**2013**	**2014**
	24.476	26.430	27.960	30.868	31.536

Es handelt sich hier um die Tilgung für aufgenommene Investitionskredite (auch für Schulden, die den Eigenbetrieben übertragen worden sind).

Gewährung von Darlehen **Sachkonten 795200-795800**	**2010**	**2011**	**2012**	**2013**	**2014**
	3.720	**2.500**	**2.500**	**2.900**	**4.200**

Hierbei handelt es sich ausschließlich um die Weiterleitung von Krediten an den Eigenbetrieb Gebäudemanagement. Vgl. auch Anhang C zum Vorbericht.

C Tabelle zur Mittelfristigen Finanzplanung 2010 - 2014

	2010	2011	2012	2013	2014	
	Haushaltsplan		Finanzplanung			
I. Laufende Verwaltungstätigkeit						
Ordentliche Erträge						
Steuern und ähnliche Abgaben						
Grundsteuer A	101.000	101.000	101.000	101.000	101.000	
Grundsteuer B	57.855.000	61.122.000	62.003.000	62.897.000	63.805.000	E
Gewerbesteuer	105.000.000	113.700.000	118.900.000	124.600.000	129.600.000	E
Gemeindeanteil an der Einkommensteuer	105.000.000	111.600.000	117.000.000	123.200.000	129.700.000	E
Umsatzsteueranteil	20.090.000	20.490.000	20.140.000	20.620.000	21.110.000	E
Vergnügungssteuer für die Vorführung von Bildstreifen	85.000	85.000	85.000	85.000	85.000	
Sonstige Vergnügungssteuer	2.200.000	2.920.000	3.020.000	3.020.000	3.020.000	
Hundesteuer	1.815.000	2.195.000	2.195.000	2.195.000	2.195.000	
Jagdsteuer	11.200	7.700	4.200	0	0	
Zweitwohnungssteuer	300.000	300.000	300.000	300.000	300.000	
Familienleistungsausgleich	13.053.000	11.271.000	11.542.000	11.830.000	12.126.000	E
Vom Bund für Kosten der Unterkunft (Umsetzung Sozialgesetzbuch II)	33.269.500	37.852.000	37.852.000	37.852.000	37.852.000	E
Steuern und ähnliche Abgaben zusammen	**338.779.700**	**361.643.700**	**373.142.200**	**386.700.000**	**399.894.000**	

	2010	2011	2012	2013	2014	
	Haushaltsplan		Finanzplanung			
Zuwendungen und allgemeine Umlagen						
Schlüsselzuweisungen	192.047.215	198.000.000	201.000.000	201.000.000	201.000.000	E
Bedarfszuweisungen von Gemeinden	10.000	10.000	10.000	10.000	10.000	
Allgemeine Zuweisungen vom Land	158.080	158.080	158.080	158.080	158.080	
Zuweisungen vom Bund	258.500	223.000	23.000	23.000	23.000	
Zuweisungen vom Land	73.074.060	66.562.800	47.037.100	43.389.000	41.438.600	E
Zuweisungen von Gemeinden	813.100	813.100	813.100	813.100	813.100	
Zuweisungen vom sonstigen öffentlichen Bereich	20.000	20.000	20.000	20.000	20.000	
Zuschüsse von verbundenen Unternehmen	10.000	0	0	0	0	
Zuschüsse von privaten Unternehmen	160.795	160.795	160.795	160.795	160.795	
Zuschüsse von übrigen Bereichen	1.060.251	1.154.451	867.451	672.451	672.451	
Auflösung von Sonderposten aus Zuwendungen und Zuschüssen	9.100.618	9.056.990	8.940.918	8.397.364	8.081.526	E
Zuwendungen und allgemeine Umlagen zusammen	**276.712.619**	**276.159.216**	**259.030.444**	**254.643.790**	**252.377.552**	
Sonstige Transfererträge	**6.023.150**	**5.972.450**	**5.972.450**	**5.972.450**	**5.972.450**	E
Öffentlich-rechtliche Leistungsentgelte	**183.776.094**	**184.390.923**	**184.423.023**	**184.469.019**	**184.464.826**	E
Privat-rechtliche Leistungsentgelte	**15.670.773**	**16.683.693**	**16.688.193**	**16.695.193**	**16.445.193**	E
Kostenerstattungen und Umlagen	**45.084.261**	**46.021.711**	**46.182.661**	**45.194.161**	**45.141.911**	E
Sonstige ordentliche Erträge	**79.554.871**	**80.572.551**	**82.507.711**	**81.348.431**	**81.610.271**	E
aktivierte Eigenleistungen	**31.245**	**29.745**	**0**	**0**	**0**	
Summe Ordentliche Erträge	**945.632.713**	**971.473.989**	**967.946.682**	**975.023.044**	**985.906.203**	

	2010	2011	2012	2013	2014	
	Haushaltsplan		Finanzplanung			
Ordentliche Aufwendungen						
Personalaufwendungen	233.321.280	232.275.570	229.270.310	228.504.508	226.615.708	E
Versorgungsaufwendungen	47.418.500	48.270.500	49.010.100	49.806.800	50.612.800	E
Aufwendungen für Sach- und Dienstleistungen	118.826.707	117.513.647	114.673.776	114.675.766	114.173.959	E
Bilanzielle Abschreibungen	44.713.173	44.846.925	45.331.771	43.432.352	43.327.537	E
Transferaufwendungen	347.314.544	335.008.577	316.155.105	315.834.313	315.872.221	E
Sonstige ordentliche Aufwendungen	337.337.417	337.078.644	336.253.060	334.159.630	334.175.930	E
Summe Ordentliche Aufwendungen	1.128.931.621	1.114.993.863	1.090.694.122	1.086.413.369	1.084.778.155	
Ergebnis der laufenden Verwaltungstätigkeit	-183.298.908	-143.519.874	-122.747.440	-111.390.325	-98.871.952	
II. Finanztätigkeit						
Finanzerträge	7.914.400	7.806.900	7.697.400	7.688.200	7.681.500	E
Zinsen und sonstige Finanzaufwendungen	74.801.100	83.491.500	85.311.950	83.415.750	84.640.200	E
Finanzergebnis	-66.886.700	-75.684.600	-77.614.550	-75.727.550	-76.958.700	
Ordentliches Ergebnis	-250.185.608	-219.204.474	-200.361.990	-187.117.875	-175.830.652	

	2010	2011	2012	2013	2014	
	Haushaltsplan		Finanzplanung			
III. Investitionstätigkeit						
Einzahlungen						
Zuwendungen für Investitionsmaßnahmen	35.903.725	33.458.425	25.313.025	20.689.225	19.567.125	E
Veräußerung von Sacheinlagen	4.577.650	5.083.150	6.076.150	7.092.150	8.073.150	E
Veräußerung von Finanzanlagen	3.834.000	6.100.000	5.650.050	3.546.000	0	E
Beiträge und ähnliche Entgelte	1.450.000	1.450.000	1.450.000	1.450.000	1.450.000	
Einzahlung aus Investitionstätigkeit	45.765.375	46.091.575	38.489.225	32.777.375	29.090.275	
Auszahlungen						
Erwerb von Grundstücken und Gebäuden	2.431.000	286.000	286.000	286.000	286.000	E
Baumaßnahmen	33.385.300	38.766.700	30.368.588	23.306.100	19.103.100	E
Erwerb von beweglichem Anlagevermögen	11.717.480	10.034.200	10.557.513	10.899.313	9.322.913	E
Erwerb von Finanzanlagen	1.000	1.000	1.000	1.000	1.000	E
Aktivierbare Zuwendungen	7.301.000	7.301.000	7.301.000	6.463.000	6.363.000	E
Auszahlung aus Investitionstätigkeit	54.835.780	56.388.900	48.514.101	40.955.413	35.076.013	
Saldo aus Investitionstätigkeit	-9.070.405	-10.297.325	-10.024.876	-8.178.038	-5.985.738	

	2010	2011	2012	2013	2014	
	Haushaltsplan		Finanzplanung			
IV. Finanzierungstätigkeit						
Investitionskredite	**16.811.405**	**17.158.325**	**16.585.876**	**16.139.038**	**15.246.738**	E
Rückflüsse von Darlehen	**14.386.900**	**14.395.700**	**14.896.200**	**16.406.800**	**16.414.500**	E
Summe Aufnahme und Rückflüsse von Darlehen	**31.198.305**	**31.554.025**	**31.482.076**	**32.545.838**	**31.661.238**	
Tilgung	**24.475.700**	**26.430.200**	**27.959.700**	**30.867.700**	**31.535.700**	E
Gewährung von Darlehen	**3.720.000**	**2.500.000**	**2.500.000**	**2.900.000**	**4.200.000**	E
Summe Tilgung und Gewährung von Darlehen	**28.195.700**	**28.930.200**	**30.459.700**	**33.767.700**	**35.735.700**	
Saldo aus Finanzierungstätigkeit	**3.002.605**	**2.623.825**	**1.022.376**	**-1.221.862**	**-4.074.462**	

Anhang A zum Vorbericht – Übersicht über Realsteuerhebesätze sowie sonstige wichtige Steuer-, Gebühren- und Beitragssätze

	2001	2002	2003	2004	2005	2006	2007	2008	2009	2010	2011
I. Realsteuerhebesätze											
Gewerbesteuer	440 v.H.	440 v.H.	440 v.H.	440 v.H.	440 v.H.	440 v.H.	440 v.H.	440 v.H.	440 v.H.	440 v.H.	460 v.H.
Grundsteuer A	240 v.H.	240 v.H.	240 v.H.	240 v.H.	240 v.H.	240 v.H.	240 v.H.	240 v.H.	240 v.H.	240 v.H.	240 v.H.
Grundsteuer B	490 v.H.	490 v.H.	490 v.H.	490 v.H.	490 v.H.	490 v.H.	490 v.H.	490 v.H.	490 v.H.	490 v.H.	510 v.H.
II. Steuersätze											
Hundesteuer											
1 Hund	104,30 €	102,00 €	102,00 €	102,00 €	114,00 €	114,00 €	114,00 €	114,00 €	114,00 €	114,00 €	144.00 €
2 Hunde, je Hund	116,57 €	114,00 €	114,00 €	114,00 €	174,00 €	174,00 €	174,00 €	174,00 €	174,00 €	174,00 €	186,00 €
3 Hunde oder mehr, je Hund	128,85 €	126,00 €	126,00 €	126,00 €	252,00 €	252,00 €	252,00 €	252,00 €	252,00 €	252,00 €	264,00 €
Kampfhundesteuer, je Hund					600,00 €	600,00 €	600,00 €	600,00 €	600,00 €	600,00 €	600,00 €
Vergnügungssteuer											
je Apparat und angefangenen Kalendermonat											
1. in Spielhallen oder ähnlichen Unternehmen											
Apparaten mit Gewinnmöglichkeit (ab 2006 v.H. des Einspielergebnisses)	138,00 €	138,00 €	215,00 €	215,00 €	215,00 €	12 %	12 %	12 %	12 %	12 %	15 %
Apparaten ohne Gewinnmöglichkeit	30,00 €	30,00 €	50,00 €	50,00 €	50,00 €	50,00 €	50,00 €	50,00 €	50,00 €	50,00 €	50,00 €
2. in Gastwirtschaften und sonstigen Orten											
Apparaten mit Gewinnmöglichkeit (ab 2006 v.H. des Einspielergebnisses)	45,00 €	45,00 €	50,00 €	50,00 €	50,00 €	12 %	12 %	12 %	12 %	12 %	15 %
Apparaten ohne Gewinnmöglichkeit	22,50 €	22,50 €	25,00 €	25,00 €	25,00 €	25,00 €	25,00 €	25,00 €	25,00 €	25,00 €	25,00 €
Zweitwohnungssteuer (in v.H. der Netto-Kaltmiete)						10 %	10 %	10 %	10 %	10 %	10 %

	2001	2002	2003	2004	2005	2006	2007	2008	2009	2010	2011
III. Benutzungsgebühren Rettungsdienstgebühren (Auszug)											2)
Beförderung von Nichtnotfallpatienten											
Stadtgebiet Wuppertal											
werktags 7.00 - 19.00 Uhr (außer samstags)	64,46 €	64,46 €	64,46 €	64,46 €							
alle anderen Zeiten	111,60 €	111,60 €	111,60 €	111,60 €							
Beförderung von Notfallpatienten (Rettungstransporte)											
Stadtgebiet Wuppertal	358,99 €	358,99 €	358,99 €	358,99 €							
Transport Notarzteinsatzfahrzeug											
Stadtgebiet Wuppertal	223,09 €	223,09 €	223,09 €	223,09 €							
Benutzung von Krankentransportwagen innerhalb des Stadtgebietes (werktags 06.00 - 20.00 Uhr) 1)					73,71 €	73,71 €	73,71 €	73,71 €	73,71 €	73,71 €	
Benutzung von Rettungswagen oder Rettungsdienst- Mehrzweckfahrzeugen innerhalb des Stadtgebietes 1)					381,62 €	381,62 €	381,62 €	381,62 €	381,62 €	381,62 €	
Einsatz eines Notarzteinsatzfahrzeuges einschließlich Notarzt innerhalb des Stadtgebietes 1)					240,36 €	240,36 €	240,36 €	240,36 €	240,36 €	240,36 €	
Abfallgebühr											2)
Hausmüll (je Person/EURO)											
30 l	84,72 €	85,99 €	88,17 €	79,61 €	80,53 €	81,93 €	84,84 €	85,02 €	87,05 €	90,94 €	
22,5 l	70,76 €	72,06 €	73,92 €	66,79 €	67,71 €	68,58 €	71,34 €	71,52 €	73,40 €	76,62 €	
15 l	56,80 €	58,14 €	59,67 €	53,96 €	54,88 €	55,23 €	57,84 €	58,02 €	59,75 €	62,29 €	
Eigenkompostierer						49,71 €	52,06 €	52,22 €	53,78 €	56,06 €	

1) Gebührensätze sind ab 5.7.2005 wirksam.
2) Gebührensätze werden erst am Jahresende 2010 neu festgesetzt.

	2001	2002	2003	2004	2005	2006	2007	2008	2009	2010	2011
Kanalanschlussbeitrag											2)
Grundstücksfläche EURO/m²	5,39 €	5,39 €	5,39 €	5,39 €	5,52 €	5,52 €	5,52 €	5,52 €	5,52 €	5,52 €	
Geschossfläche EURO/m²	15,53 €	15,53 €	15,53 €	15,53 €	15,66 €	15,66 €	15,66 €	15,66 €	15,66 €	15,66 €	
Kanalbenutzungsgebühr											2)
Schmutzwasser EURO/m³											
Nichtmitglieder d. Wupperverbandes	2,16 €	2,27 €	2,22 €	2,23 €	2,31 €	2,44 €	2,55 €	2,71 €	2,75 €	2,84 €	
Mitglieder d. Wupperverbandes	0,80 €	0,88 €	1,02 €	1,01 €	1,06 €	1,18 €	1,25 €	1,38 €	1,40 €	1,47 €	
Niederschlagswasser EURO/m²											
bebaute Fläche	1,78 €	2,11 €									
bebaute u. versiegelte Fläche			1,54 €	1,70 €	1,88 €	1,82 €	1,70 €	1,61 €	1,69 €	1,90 €	
Abfuhr und Beseitigung von Grubeninhalten											
aus Grundstückssammelgruben EURO/m³	3,23 €	3,41 €	3,33 €	3,35 €	3,47 €	3,66 €	3,83 €	4,07 €	4,13 €	4,26 €	
aus Grundstückskläranlagen EURO/m³	16,68 €	37,18 €	41,59 €	42,93 €	48,67 €	50,79 €	62,47 €	64,53 €	76,06 €	80,76 €	

2) Gebührensätze werden erst am Jahresende 2010 neu festgesetzt.

	2001	2002	2003	2004	2005	2006	2007	2008	2009	2010	2011
Straßenreinigung											[2]
Straßenreinigung (ab 2006 ohne Winterwartung)											
Reinigungsklasse											
A 1 jeweils EURO/lfd. m	34,10 €	35,11 €	35,81 €	36,66 €	37,20 €	32,39 €	32,70 €	32,92 €	33,89 €	33,31 €	
A 2	10,23 €	10,53 €	10,74 €	11,00 €	11,16 €	9,72 €	9,81 €	9,88 €	10,17 €	9,99 €	
A 3	6,82 €	7,02 €	7,16 €	7,33 €	7,44 €	6,48 €	6,54 €	6,58 €	6,78 €	6,66 €	
B 1	3,41 €	3,51 €	3,58 €	3,67 €	3,72 €	3,24 €	3,27 €	3,29 €	3,39 €	3,33 €	
B 2	1,60 €	1,65 €	1,68 €	1,72 €	1,75 €	1,52 €	1,54 €	1,55 €	1,59 €	1,57 €	
D 1	3,41 €	3,51 €	3,58 €	3,67 €	3,72 €	3,24 €	3,27 €	3,29 €	3,39 €	3,33 €	
D 2	1,60 €	1,65 €	1,68 €	1,72 €	1,75 €	1,52 €	1,54 €	1,55 €	1,59 €	1,57 €	
Z 1	68,21 €	70,22 €	71,63 €	73,31 €	74,41 €	64,79 €	65,39 €	65,84 €	67,79 €	66,61 €	
A 1 V	28,99 €	29,84 €	30,44 €	31,16 €	31,62 €	27,53 €	27,79 €	27,98 €	28,81 €	28,31 €	
A 2 V	8,19 €	8,43 €	8,60 €	8,80 €	8,93 €	7,77 €	7,85 €	7,90 €	8,13 €	7,99 €	
A 3 V	5,80 €	5,97 €	6,09 €	6,23 €	6,32 €	5,51 €	5,56 €	5,60 €	5,76 €	5,66 €	
B 1 V	2,39 €	2,46 €	2,51 €	2,57 €	2,60 €	2,27 €	2,29 €	2,30 €	2,37 €	2,33 €	
B 2 V	1,12 €	1,16 €	1,18 €	1,21 €	1,22 €	1,07 €	1,08 €	1,08 €	1,12 €	1,10 €	
Z 1 V	57,98 €	59,69 €	60,88 €	62,32 €	63,25 €	55,07 €	55,58 €	55,96 €	57,62 €	56,62 €	
Winterwartung (ab 2006 separate Gebühren)											[2]
jeweils Euro/lfd. m											
Leistungspriorität 1						1,27 €	1,67 €	1,56 €	1,25 €	1,92 €	
Leistungspriorität 2						0,99 €	1,31 €	1,36 €	1,09 €	1,35 €	

[2] Gebührensätze werden erst am Jahresende 2010 neu festgesetzt.

Anhang B zum Vorbericht – Dienstwohnungen

Dienstwohnung	Ressort/ Stadtbetrieb	Dienstwohnung	Ressort/ Stadtbetrieb	Dienstwohnung	Ressort/ Stadtbetrieb
Elisenhöhe 3	103	Haarhausen 24	206	Schluchtstr. 32	206
Frielinghausen 36	103	Heinrich-Böll-Str. 250	206	Schlüssel 2	206
Gelpetal 1	103	Hesselnberg 42	206	Schützenstr. 101	206
Kucksiepen 1	103	Hombüchel 80	206	Sillerstr. 13	206
Lohsiepenstr. 58	103	Hufschmiedstr. 5	206	Thorner Str. 15	206
Alfredstr. 33	104	Hügelstr. 6-8	206	Viktorstr. 6	206
An der Blutfinke 72	206	Johannisberg 20	206	Wittener Str. 144	206
An der Blutfinke 74	206	Kohlstr. 10	206	Gräfrather Str. 9	208
Bayreuther Str. 35	206	Königshöher Weg 5 - 7	206	Spitzenstr. 20	208
Berghauser Str. 47	206	Kreuzstr. 85	206	Albert-Einstein-Str. 20	209
Berg-Mark-Str. 5	206	Kruppstr. 145	206	Am Gelben Sprung	209
Birkenhöhe 62	206	Küllenhahner Str. 145	206	Friedrichsallee 2	209
Blücherstr. 19	206	Kurt-Schumacher-Str. 128	206	Oberbergische Str. 91	209
Carnaper Str. 13	206	Lavaterweg 6	206	Paul-Löbe-Str. 20	209
Cronenfelder Str. 26 a	206	Lavaterweg 8	206	Böttinger Weg 33	215
Dieckerhoffstr. 18	206	Leimbacher Str. 4	206	Selmaweg 2	215
Distelbeck 9	206	Leipziger Str. 1 – 3	206	Selmaweg 14	215
Donarstr. 2	206	Matthäusstr. 24	206	Nützenberger Str. 288	GMW
Döppersberg 36 - 38	206	Neue Friedrichstr. 19	206	Oberdörnen 22	GMW
Echoer Str. 46	206	Opphofer Str. 47	206	Scheidtstr. 36	GMW
Eichenstr. 3-5	206	Peterstr. 20	206	Schluchtstr. 32	GMW
Eintrachtstr. 107	206	Platz der Republik 41	206	Hohenstein 123	GMW
Elfenhang 4	206	Radenberg 12	206	Spitzenstr. 20	GMW
Else-Lasker-Schüler-Str.30	206	Ritterstr. 54	206	Am Jagdhaus 50	KiJu
Ferdinand-Lassalle-Str. 28	206	Rossegger Str. 12	206	Am Jagdhaus 50	KiJu
Gertrudenstr. 20	206	Röttgen 110	206		
Gewerbeschulstr. 109	206	Rottscheidter Str. 6	206		

Anhang C zum Vorbericht – Hochbaumaßnahmen im Wirtschaftsplan des Eigenbetriebs Gebäudemanagement (GMW), die aus weiter zu leitenden Zuschüssen und Krediten finanziert werden

Hochbaumaßnahmen werden über den Wirtschaftsplan des Eigenbetriebs Gebäudemanagement abgewickelt. In einer Vielzahl von Fällen werden Zuschüsse des Landes und von Dritten im städtischen Haushalt vereinnahmt und an den Eigenbetrieb weiter geleitet. Dasselbe gilt für die zur Restfinanzierung erforderlichen Kredite (grau markierte Zeilen). Im Haushaltsplan 2010 / 2011 sind folgende Maßnahmen veranschlagt, die über den Eigenbetrieb Gebäudemanagement realisiert werden.

Bezeichnung	2010	2011	2012	2013	2014
Tageseinrichtung für Kinder, Rathenaustraße Anteil an der Bildungspauschale	-900.000	-1.000.000	-100.000	0	0
Tageseinrichtung für Kinder, Rathenaustraße Weiterleitung der Bildungspauschale an GMW	900.000	1.000.000	100.000	0	0
Konjunkturprogramm, Zuschüsse für Maßnahmen, die vom GMW realisiert werden	-21.930.000	-10.800.000	0	0	0
Konjunkturprogramm, Weiterleitung der Zuschüsse an GMW	21.930.000	10.800.000	0	0	0
Alarmierungsanlage im Stadion, Weiterleitung von Krediten	370.000	0	0	0	0
Anteil der Bildungspauschale für Schulbaumaßnahmen	-7.100.000	-8.090.000	-8.010.000	-7.965.000	-8.555.000
Weiterleitung der Bildungspauschale an GMW Die vorgesehenen Einzelmaßnahmen werden in Anhang D „Verwendung der Bildungspauschale“ dargestellt.	7.100.000	8.090.000	8.010.000	7.965.000	8.555.000
Tageseinrichtung für Kinder, Dahler Straße, Anteil an der Bildungspauschale	0	0	-700.000	-800.000	-200.000
Tageseinrichtung für Kinder, Dahler Straße Weiterleitung der Bildungspauschale an GMW	0	0	700.000	800.000	200.000

Bezeichnung	2010	2011	2012	2013	2014
Sanierung Uni-Halle, Landesanteil	-1.000.000	-1.500.000	0	-1.000.000	0
Sanierung Uni-Halle, Anteil Sportpauschale	0	-390.000	-110.000	0	0
Sanierung Uni-Halle, Weiterleitung Landeszuschuss und Sportpauschale an GMW	1.000.000	1.890.000	110.000	1.000.000	0
Sanierung Uni-Halle, Weiterleitung von Krediten	200.000	800.000	1.000.000	500.000	500.000
Freibad Mählersbeck, Weiterleitung von Krediten an GMW	0	200.000	600.000	800.000	700.000
Schwimmoper, Weiterleitung von Krediten an GMW	2.000.000	0	0	0	0
Energetische Sanierung Schulzentrum Ost, Landeszuschuss	-2.584.000	-2.317.000	-1.892.000	0	0
Energetische Sanierung Schulzentrum Ost, Weiterleitung des Landeszuschusses an GMW	2.584.000	2.317.000	1.892.000		
Junior-Uni, Beteiligung Dritter	-145.000	-290.000	-195.000	0	0
Junior-Uni, Landeszuschuss	-1.305.000	-2.610.000	-2.610.000	-1.305.000	0
Junior-Uni, Weiterleitung der Beteiligung und des Landeszuschusses an GMW	1.450.000	2.900.000	2.900.000	1.450.000	0
Bauliche Ertüchtigung zur Übermittagsbetreuung, Landeszuschuss	0	-1.226.500	0	0	0
Bauliche Ertüchtigung zur Übermittagsbetreuung, Weiterleitung des Landeszuschusses an GMW	0	1.226.500	0	0	0

Bezeichnung	**2010**	**2011**	**2012**	**2013**	**2014**
Umbauten Rechenzentrum, Weiterleitung von Krediten an GMW	150.000	0	0	0	0
Schauspielhaus, Weiterleitung von Krediten	0	0	400.000	1.300.000	3.000.000
Info-Pavillon Döppersberg, Weiterleitung von Krediten an GMW	0	0	200.000	300.000	0
Haus der Jugend Barmen, Weiterleitung von Krediten	500.000	0	0	0	0
Sanierung und Umbau Gebäudekomplex Auer Schulstraße/Friedrich Ebert-Straße, Weiterleitung von Krediten an GMW	500.000	1.500.000	300.000		

Zusammenfassung:

Spenden	-145.000	-290.000	-195.000	0	0
Sportpauschale	0	-390.000	-110.000	0	0
Bildungspauschale	-8.000.000	-9.090.000	-8.810.000	-8.765.000	-8.755.000
spezielle Landeszuschüsse	-26.819.000	-8.453.500	-4.502.000	-2.305.000	0
Investive Einnahmen, die an den Eigenbetrieb Gebäudemanagement weiter geleitet werden	**-34.964.000**	**-28.223.500**	**-13.617.000**	**-11.070.000**	**-8.755.000**
Weiterleitung Kredite	3.720.000	2.500.000	2.500.000	2.800.000	4.200.000

Anhang D zum Vorbericht – Verwendung der Bildungspauschale und der Sportpauschale

I. Bildungspauschale

Einnahmen aus der Bildungspauschale sind veranschlagt in Höhe von jeweils 11,3 Mio. € für die Jahre 2010 und 2011 und von jeweils 11 Mio. € für die Folgejahre. Die Verwendung ist wie folgt vorgesehen:

	2010	2011	2012	2013	2014
Tageseinrichtung für Kinder, Rathenaustraße [1)]	100.000	1.500.000	300.000	0	0
Tageseinrichtung für Kinder, Dahler Straße [1)]	0	100.000	725.000	900.000	0
Finanzierung von Beschaffungen im Schulbereich	3.300.000	2.210.000	2.190.000	2.235.000	2.245.000
Weiterleitung an den Eigenbetrieb Gebäudemanagement zur Finanzierung von Schulbauvorhaben [2)]	7.900.000	7.490.000	7.785.000	7.865.000	8.755.000
	11.300.000	**11.300.000**	**11.000.000**	**11.000.000**	**11.000.000**

[1)] Aus einer Aktualisierung des Bauprogramms ergeben sich Abweichungen von der Einzelveranschlagung im Haushaltsplan (vgl. Anhang C zum Vorbericht).

[2)] Die pauschal an den Eigenbetrieb weiter zu leitenden Mittel sind vorgesehen für die folgenden Maßnahmen, wobei sich Finanzierung der Jahresraten an den Haushaltsansätzen für die Jahre 2010 – 2014 orientieren muss.

Objekt	Maßnahme	2010	2011	2012	2013	2014
	Pauschale Fachraum-Erneuerung	0	0	150.000	150.000	150.000
	Pauschale Brandschutzmaßnahmen	500.000	500.000	500.000	500.000	500.000
Bayreuther Straße 35	Verteilerküche und Speise-raum	500.000	266.000	0	0	0
Bayreuther Straße 35	Ersatz Leichtbau	0	0	0	300.000	0

Objekt	Maßnahme	2010	2011	2012	2013	2014
Blücherstraße	Verteilerküche und Speise-raum	525.000	178.200	0	0	0
Bundesallee 30	Verteilerküche und Mensa	51.700	0	0	0	0
Bundesallee 30	Turnhalle	0	0	350.000	0	0
Carnaper Str. 13	Erneuerung Lehrküche	0	0	20.000	0	0
Diesterwegstr.	Erneuerung Physikraum	26.000	0	0	0	0
Eichenstr. 59	Ersatz des Werkraums	0	0	0	200.000	0
E-Lasker-Schüler-Str. 30	Versch. Umbaumaßnahmen	332.500	0	0	0	0
E-Lasker-Schüler-Str. 30	Einrichtung NW-Raum, Gebäude Windstr.	0	50.000	0	0	0
Emilienstr.	Erneuerung Lehrküche	38.900	0	0	0	0
Emilienstr.	Verteilerküche und Mensa (Schule unter Beobachtung)	142.300	0	0	0	0
Florian-Geyer-Str. 9	Erweiterung auf 6 Züge	0	0	1.000.000	1.000.000	2.500.000
Florian-Geyer-Str. 9	Erweiterung Küche und Mensa	400.000	0	0	0	0
Gebhardtstr.	Umbau Hausmeister-Wohnung	0	90.000	0	0	0
Gewerbeschulstr. 34	Sanierung/Erneuerung der Kfz-Werkstatt	500.000	310.000	0	0	0
Haspeler Straße 25	Rückbau Maschinenraum R 110 / Anpassung Fach-räume	0	0	375.000	0	0
Heinr.Böll-Str. 240/250	Erweiterung auf 6 Züge	1.466.500	1.255.000	278.500	0	0
Heinr.Böll-Str. 240/250	Neubau einer Sporthalle	0	0	300.000	1.700.000	1.500.000
Helmholtzstr. 40	Verteilerküche und Mensa	254.750	115.150	0	0	0

Objekt	Maßnahme	2010	2011	2012	2013	2014
Helmholtzstr. 40	Anbau Nebenraum	0	120.000	0	0	0
Hohenstein 123	Erw. für den Ganztag, Verteilerküche, Speiseraum	345.000	354.000	710.000	0	0
Johannisberg 20	Verteilerküche/Speiseraum	300.000	170.000	0	0	0
Johannisberg 20	Erneuerung Physikraum	0	0	20.000	0	0
Jung-Stilling-Weg 45	Verteilerküche/Speiseraum	769.800	500.000	0	0	0
Kreuzstr.	Modul-Ersatz / Erweiterung	0	0	0	0	500.000
Kruppstr. 145	Umbau Food-Factory / Lehrküche	0	150.000	0	0	0
Leimbacher Str. 4	Verteilerküche und Mensa	370.000	220.000	0	0	0
Max-Planck-Str. 10	Gesamtsanierung	1.700.000	2.300.000	3.000.000	3.300.000	0
Melanchthonstr. 25	Einbau behinderten-gerechter Duschen etc.	0	0	150.000	0	0
Neue Friedrichstr. 19	Verteilerküche und Mensa	318.900	123.350	0	0	0
Reichsgrafenstr. 36	Abriss Leichtbau / Umbau Hausmeisterwohnung	0	0	250.000	0	0
Schluchtstr. 30	NW-Raum / Lehrküche	0	0	250.000	0	0
Schluchtstr. 32-34	Verteilerküche/Speiseraum	258.350	0	0	0	0
Schluchtstr. 32-34	Sanierung NW-Räume	0	50.000	150.000	0	0
Schusterstr. 24	Hausmeisterwohnung	0	0	0	0	95.000
Sedanstr. 4 - 14	Verteilerküche und Mensa	460.000	236.000	0	0	0
Werther Brücke	Anpassung Automati-sierungstechnik; Raum 210	23.200	0	0	0	0
Werther Brücke	Rückbau Raum 410	0	0	0	200.000	0
Yorckstr.	Abriss Leichtbau	0	0	0	0	150.000
		9.282.900	**6.987.700**	**7.503.500**	**7.350.000**	**5.395.000**

II. Sportpauschale

Einnahmen aus der Sportpauschale sind veranschlagt in Höhe von jeweils 960.000 €. Aus den Mitteln sollen sowohl investive Maßnahmen der Vereine als auch städtische Investitionen finanziert werden. Die Verwendung im Einzelnen ist wie folgt vorgesehen:

	2010	2011	2012	2013	2014
Zuschüsse an Sportvereine für investive Zwecke (im städtischen Haushalt konsumtiv darzustellen)	**535.000**	**450.000**	**350.000**	**350.000**	**350.000**
An den **Eigenbetrieb Gebäudemanagement** weiter zu leiten für die Baumaßnahme Uni-Halle	**0**	**390.000**	**110.000**	**0**	**0**
Städtische Investitionen					
Ausstattung von Turn- und Sporthallen, die im Rahmen des Konjunkturprogramms saniert werden	145.000	120.000	0	0	0
Einrichtung der Schwimmoper	50.000	0	0	0	0
Sportplatz Widukindstraße	230.000	0	0	0	0
Erneuerung des Kunstrasens der Bezirkssportanlage Freudenberg	0	0	0	290.000	86.000
Erneuerung des Kunstrasens Stadion-Nebenplatz	0	0	0	0	324.000
Sportplatzhaus Widukindstraße	0	0	380.000	70.000	0
Sanierung des Sportplatzes Lüntenbeck	0	0	0	0	100.000
Sanierung des Sportplatzes Uellendahl	0	0	0	0	100.000
Sanierung der UNI-Halle, Einrichtungskosten	0	0	120.000	0	0
Umbau der Laufbahn der Bezirkssportanlage Freudenberg	0	0	0	250.000	0
Summe städtische Investitionen	**425.000**	**120.000**	**500.000**	**610.000**	**610.000**
Insgesamt	**960.000**	**960.000**	**960.000**	**960.000**	**960.000**

Anhang E zum Vorbericht – Schülerzahlen

Schulform	Anzahl Schulen	Schülerzahlen zum 15.10.2007	15.10.2008	15.10.2009	Erläuterungen	
Grundschulen	58	12.948	12.604	12.259	46 Gemeinschafts-, 10 kath. u 2 ev. Schulen	
Hauptschulen	12	4.310	4.102	3.817	10 Gemeinschafts- u. 2 kath. Schulen	
Realschulen	8	5.019	4.858	4.830		
darin: Abendrealschule	1	515	458	491		
Gymnasien	10	9.047	9.073	9.151		
darin: Abendgymnasium	1	212	193	224		
Berg. Kolleg	1	324	308	308		
Berufs-/Berufsgrundschulen						
Kaufm. Berufs-/Berufsgrundschulen						
Berufsfachschulen					Es sind folgende Kollegschulen vorhanden:	Schüler
					Berufskolleg am Haspel	2.100
Kaufm. Berufsfachschulen					Berufskolleg am Kothen	991
					Berufskolleg Werther Brücke	2.137
Fachschulen					Berufskolleg Barmen, Europaschule	2.255
					Berufskolleg Elberfeld, Bundesallee	2.431
Fachoberschulen					Berufskolleg Kohlstraße	1.819
Summe Berufskollegs	6	11.460	11.537	11.733		
Förderschulen	12	1.578	1.718	1.677	6 Schulen für Lernbehinderte	763
					2 Schulen für Erziehungshilfe	331
					1 Schule für Geistigbehinderte	209
					1 Schule für Körperbehinderte	172
					1 Schule für Sprachbehinderte	185
					1 Schule für Kranke	17
Gesamtschulen	5	5.954	5.956	5.945		
		50.316	**49.848**	**49.412**		

Anhang F zum Vorbericht – Zusammenstellung der Zuschüsse und Zuweisungen

In der nachstehenden Übersicht werden die im Haushaltsplan 2010/2011 vorgesehenen Zuschüsse und Zuweisungen mit dem Vergleichsansatz für 2009 aufgelistet.

Zum besseren Verständnis der Tabelle werden zu einzelnen Spaltenköpfen folgende organisatorische Hinweise gegeben:

PG Produktgruppe

PSP-Element Element des Projektstrukturplans
(zur Veranschlagung erforderliches Ordnungselement)

Kostenart

531100	Aufwendungen für Zuschüsse an das Land
531200	Aufwendungen für Zuschüsse an Gemeinden und Gemeindeverbände
531300	Aufwendungen für Zuschüsse an Zweckverbände
531400	Aufwendungen für Zuschüsse an sonst. öff. Bereich
531500	Aufwendungen für Zuschüsse an verbundene Unternehmen (Eigenbetriebe), Unternehmensbeteiligungen und Sondervermögen
531700	Aufwendungen für Zuschüsse an private Unternehmen
531800	Aufwendungen für Zuschüsse an übrige Bereiche

Typ Hier wird die Grundlage für den Zuschuss angegeben. Es bedeuten:

10	Gesetz (dem Grunde und Höhe nach)
11	Gesetz (nur Grunde nach mit Vertrag)
12	Gesetz (nur Grunde nach ohne Vertrag)
13	freiwillig (mit Vertrag)
14	freiwillig (ohne Vertrag)
15	an Eigenbetriebe etc.

spez. Einn. In dieser Spalte werden die Zuschüsse durch x gekennzeichnet, die durch spezielle Einnahmen (mit)finanziert werden. Diese Einnahmen werden am Schluss der Tabelle aufgelistet.

PG	Ressort/Stadtbetrieb/ Bezeichnung der Produktgruppe/ Zuschuss an bzw. für:	PSP-Element	Kosten-art	Typ	HJ 2009	HJ 2010	HJ 2011	HJ 2012	HJ 2013	HJ 2014	spez. Einn.
	000 Büro des Oberbürgermeisters										
1110	**Gleichstellung von Frau und Mann**										
	Bundeskonferenz der Gleichstellungsbeauftragten	2.11.10.01.0.0.0001	531800	14	0	14.420	0	0	0	0	
5706	**Regionale Kooperationen**										
	Regionalagentur	3.57.06.01.0.1.0005	531400	11	0	36.500	36.500	36.500	36.500	36.500	x
	Regionalagenturen vor Ort	3.57.06.01.0.3.0003	531400	13	52.500	0	0	0	0	0	
	001 Presseamt										
1113	**Presse- und Öffentlichkeitsarbeit**										
	Ehrengaben für Ehejubiläen und Altersjubilare	3.11.13.01.0.4.0001	531800	14	12.800	0	0	0	0	0	
	Hilfen zugunsten ehemaliger Liegnitzer	3.11.13.02.1.4.0001	531800	14	1.550	0	0	0	0	0	
	Rosensonntagszug	3.11.13.02.1.4.0002	531800	14	4.100	4.100	4.100	4.100	4.100	4.100	
	100.2 Geschäftsbereichsbüro 100.2										
1127	**Fördermittelmanagement**										
	Erhaltung des Wertes von Gebäuden	3.11.27.01.0.4.0001	531800	14	128.000	0	0	0	0	0	
	101 Stadtentwicklung und Städtebau										
5112	**Projekte Stadtentwicklung Stadtumbau West**										
	Hof- und Fassadenprogramm	3.51.12.01.0.0.0001	531800	13	0	590.700	128.800	0	0	0	x
	Initiative Zukunft Arrenberg	3.51.12.01.0.0.0002	531700	13	0	192.000	72.000	0	0	0	x
	Mitmachprojekte Stadtumbau West	3.51.12.01.0.0.0003	531800	13	0	94.000	35.600	0	0	0	x
	Freifläche Froweinstr.	3.51.12.01.0.0.0004	531500	13	0	16.000	0	0	0	0	x
	Schulhof Markomannenstr.	3.51.12.01.0.0.0005	531500	13	0	0	222.000	0	0	0	x
	Bildungs-/Schulungszentrum Markomannenstr.	3.51.12.01.0.0.0006	531800	13	0	315.100	0	0	0	0	x

PG	Ressort/Stadtbetrieb/ Bezeichnung der Produktgruppe/ Zuschuss an bzw. für:	PSP-Element	Kosten-art	Typ	HJ 2009	HJ 2010	HJ 2011	HJ 2012	HJ 2013	HJ 2014	spez. Einn.
	Kulturzentrum Pauluskirche	3.51.12.01.0.0.0007	531800	13	0	164.000	0	0	0	0	x
	Kulturzentrum Wichlinghauser Str.	3.51.12.01.0.0.0008	531800	13	0	333.300	0	0	0	0	X
	103 Grünflächen und Forsten										
5501	**Öffentliches Grün**										
	Förderverein Kleingarten	3.55.01.02.0.3.0001	531800	13	3.050	3.050	3.050	3.050	3.050	3.050	
5503	**Wald-, Forst- und Landwirtschaft**										
	Aufwendungen Forstbetriebsgemeinschaft	3.55.03.01.1.3.0001	531800	13	23.000	23.000	23.000	23.000	23.000	23.000	
	104 Straßen und Verkehr										
5104	**Verkehrliche Planung**										
	Bürgerbusverein Ronsdorf	3.51.04.01.0.4.0001	531800	14	5.000	5.000	5.000	5.000	5.000	5.000	x
	Bürgerbusverein Cronenberg	3.51.04.01.0.4.0002	531800	14	0	5.000	5.000	5.000	5.000	5.000	x
	105 Bauen und Wohnen										
5203	**Denkmalschutz und Denkmalpflege**										
	Sicherung denkmalwerter Gräber	3.52.03.01.0.3.0001	531800	13	5.100	5.100	5.100	5.100	5.100	5.100	
	Erhaltung Denkmalwerter Bauten	3.52.03.01.0.3.0005	531800	13	150.000	0	0	0	0	0	
	Verwendung von Spenden	3.52.03.01.0.4.0002	531800	14	100	100	100	100	100	100	
	Bergische Museumsbahn	3.52.03.01.0.4.0003	531800	14	3.700	3.700	3.700	3.700	3.700	3.700	
5204	**Wohnungsbauförderung**										
	Aufwendungsbeihilfen zur Förderung des sozialen Wohnungsbaus	3.52.04.01.0.3.0004	531700	13	690.000	550.000	265.000	125.000	55.000	45.000	
	106 Umweltschutz										
5304	**Koordinierung Abfallwirtschaft**										
	Verbraucherberatung/Abfallberatung	3.53.04.01.0.3.0001	531800	13	53.200	71.000	71.000	71.000	71.000	71.000	x

PG	Ressort/Stadtbetrieb/ Bezeichnung der Produktgruppe/ Zuschuss an bzw. für:	PSP-Element	Kosten-art	Typ	HJ 2009	HJ 2010	HJ 2011	HJ 2012	HJ 2013	HJ 2014	spez. Einn.
5502	**Natur und Landschaft**										
	Für Kulturlandschaftsprogramm	3.55.02.01.0.0.0106	531800	10	7.000	7.000	7.000	7.000	7.000	7.000	
	Verbraucherzentrale	3.55.02.01.0.3.0101	531800	13	137.050	103.295	103.295	103.295	103.295	103.295	
	Verbraucherzentrale/Energieberatung	3.55.02.01.0.3.0104	531800	13	57.500	57.500	57.500	57.500	57.500	57.500	x
	Umweltverbände	3.55.02.01.0.3.0005	531800	11	0	7.650	7.650	7.650	7.650	7.650	
5504	**Gewässerschutz**										
	Für Maßnahmen zum Fließgewässerschutz	3.55.04.01.0.3.0003	531800	13	38.550	38.550	38.550	38.550	38.550	38.550	
5602	**Bodenschutz**										
	Bodenschutz	1.56.02.01	531100	10	0	40.000	40.000	0	0	0	
	200 Geschäftsbereichsbüro GB 2 / Kulturbüro										
2501	**Kulturförderung**										
	Sekretariat für gemeinsame Kulturarbeit (Anteil an den Personalkosten)	3.25.01.01.0.3.0001	531200	13	20.000	20.000	20.000	20.000	20.000	20.000	
	Anmietung von Probe-, Atelier- und Ausstellungsräumen	3.25.01.01.0.3.1001	531800	13	27.700	0	0	0	0	0	
	Anmietung von Räumen im Kolkmannhaus	3.25.01.01.0.3.1002	531800	13	15.700	0	0	0	0	0	
	Übernahme von Mietkosten für die Uni-Galerie im Kolkmannhaus	3.25.01.01.0.3.1003	531800	13	36.000	0	0	0	0	0	
	AG „Arbeit und Leben NRW e. V.“	3.25.01.01.0.3.1010	531800	13	61.900	61.900	61.900	61.900	61.900	61.900	
	Förderung Rockmusik	3.25.01.01.0.4.1004	531800	14	6.000	0	0	0	0	0	
	Aktivitäten Kulturbüro	3.25.01.01.0.4.1005	531800	14	234.000	292.800	292.800	292.800	292.800	292.800	x
	Medienentleihen Künstler	3.25.01.01.0.4.1006	531800	14	11.500	0	0	0	0	0	
	Sekretariatsprojekte	3.25.01.01.0.4.1007	531800	14	35.800	0	0	0	0	0	
	Produktions- u. Betriebskostenzuschüsse	3.25.01.01.0.4.1009	531800	14	4.000	0	0	0	0	0	

PG	Ressort/Stadtbetrieb/ Bezeichnung der Produktgruppe/ Zuschuss an bzw. für:	PSP-Element	Kosten-art	Typ	HJ 2009	HJ 2010	HJ 2011	HJ 2012	HJ 2013	HJ 2014	spez. Einn.
	Müllers Marionettentheater	3.25.01.01.0.4.1012	531800	14	20.450	20.450	20.450	20.450	20.450	20.450	
	Kindermuseum	3.25.01.01.0.4.1013	531800	14	6.000	6.000	6.000	6.000	6.000	6.000	
	Forum e.V	3.25.01.01.0.4.1014	531800	14	81.800	81.800	81.800	81.800	81.800	81.800	
	Theater in Cronenberg	3.25.01.01.0.4.1015	531800	14	20.450	20.450	20.450	20.450	20.450	20.450	
	Deutscher Sängerbund, Chöre u.s.w.	3.25.01.01.0.4.1016	531800	14	32.000	0	0	0	0	0	
	Förderung Publikationen	3.25.01.01.0.4.1017	531800	14	500	0	0	0	0	0	
	Else-Lasker-Schüler-Gesellschaft	3.25.01.01.0.4.1018	531800	14	2.550	2.550	2.550	2.550	2.550	2.550	
	Förderung der Literatur	3.25.01.01.0.4.1019	531800	14	12.000	0	0	0	0	0	
	Trägerverein Alte Synagoge	3.25.01.01.0.4.1020	531800	13	51.150	51.150	51.150	51.150	51.150	51.150	
2506	**Theater und Konzerte**										
	Wuppertaler Bühnen (Unterhaltung bewegl. Vermögen)	3.25.06.01.0.5.2001	531500	15	85.000	75.000	75.000	75.000	75.000	75.000	
	Theater Betriebs GmbH (Betriebskostenzuschuss)	3.25.06.01.0.5.2002	531500	15	10.882.700	10.833.700	10.833.700	10.833.700	10.833.700	10.833.700	
	Wuppertaler Bühnen für Energie u. Grundabgaben	3.25.06.01.0.5.2003	531500	15	350.000	0	0	0	0	0	
	Tanztheater GmbH	3.25.06.02.0.5.3001	531500	15	2.163.500	2.294.500	2.319.700	2.345.300	2.371.000	2.397.100	
3101	**Unterstützung von Senioren**										
	Eigenbetrieb APH	3.31.01.01.0.5.0001	531500	15	240.000	240.000	240.000	240.000	240.000	240.000	
	201 Soziales										
3102	**Hilfen bei Krankheit, Behinderung, Pflegebedürftigkeit**										
	Verwendung der Stiftungserträge	3.31.02.01.0.4.0081	531800	14	11.000	0	0	0	0	0	
	Verwendung der Stiftungserträge	3.31.02.02.0.4.0082	531800	14	22.000	0	0	0	0	0	

PG	Ressort/Stadtbetrieb/ Bezeichnung der Produktgruppe/ Zuschuss an bzw. für:	PSP-Element	Kosten-art	Typ	HJ 2009	HJ 2010	HJ 2011	HJ 2012	HJ 2013	HJ 2014	spez. Einn.
3103	**Hilfen bei Einkommensdefiziten und Unterstützungsleistungen**										
	An Diakonie	3.31.03.01.1.1.0023	531800	11	34.420	0	0	0	0	0	
	Verwendung der Stiftungserträge	3.31.03.01.1.4.0083	531800	14	5.500	0	0	0	0	0	
	Verwendung der Stiftungserträge	3.31.03.01.2.4.0084	531800	14	5.500	0	0	0	0	0	
	Verwendung der Stiftungserträge	3.31.03.04.0.4.0085	531800	14	11.000	0	0	0	0	0	
3113	**Grundversorgung und Leistungen SGB XII**										
	IG der Selbsthilfegruppe Behinderte	3.31.13.01.0.0.0001	531800	12	1.800	1.800	1.800	1.800	1.800	1.800	
	Für sozialpsychiatrische Arbeit	3.31.13.01.0.0.0002	531800	12	205.756	205.800	205.800	205.800	205.800	205.800	
	Stadtverband der Gehörlosenvereine	3.31.13.01.0.0.0003	531800	12	65.700	65.700	65.700	65.700	65.700	65.700	
	Investitionskostenförderung für Einrichtungen	3.31.13.02.0.0.0001	531700	10	360.000	400.000	400.000	400.000	400.000	400.000	
	Investitionskostenzuschüsse an Träger von Sozialeinrichtungen	3.31.13.02.0.0.0002	531700	14	3.800	3.800	0	0	0	0	
	Investitionskostenförderung für ambulante Pflegehilfe	3.31.13.02.0.0.0003	531700	10	1.110.000	1.200.000	1.200.000	1.200.000	1.200.000	1.200.000	
	An den Internationalen Bund für Sozialarbeit	3.31.13.03.1.0.0001	531800	12	79.075	79.100	79.100	79.100	79.100	79.100	
	An die Jüdische Gemeinde	3.31.13.03.1.0.0002	531800	12	121.033	121.000	121.000	121.000	121.000	121.000	
	Arbeiterwohlfahrt	3.31.13.03.1.0.0003	531800	12	91.537	91.500	91.500	91.500	91.500	91.500	
	Sozialdienst Katholischer Frauen (SKF) Elberfeld	3.31.13.03.1.0.0004	531800	12	35.234	35.260	35.260	35.260	35.260	35.260	
	Sozialdienst Katholischer Frauen (SKF) Barmen	3.31.13.03.1.0.0005	531800	12	16.676	16.700	16.700	16.700	16.700	16.700	
	Verein „Frauen helfen Frauen e.V.“	3.31.13.03.1.0.0006	531800	12	268.650	268.650	268.650	268.650	268.650	268.650	
	Verein „Frauenberatung und Selbsthilfe e.V.“	3.31.13.03.1.0.0007	531800	12	121.750	121.750	121.750	121.750	121.750	121.750	
	Verein „Notruf e.V.“	3.31.13.03.1.0.0008	531800	12	33.300	33.300	33.300	33.300	33.300	33.300	
	Verein „Tacheles e.V.“	3.31.13.03.1.0.0009	531800	12	5.200	5.200	0	0	0	0	
	Wuppertal-Pass	3.31.13.03.1.0.0010	531800	14	15.150	15.000	15.000	15.000	15.000	15.000	
	Arbeitslosenzentrum	3.31.13.03.9.0.0001	531800	12	32.050	32.050	32.050	32.050	32.050	32.050	
	Betriebskostenzuschuss an Träger von Altentagesstätten	3.31.13.04.0.0.0001	531800	12	131.522	131.500	131.500	131.500	131.500	131.500	
	Verein „Wichernhaus e.V.“ (Beratungsstelle)	3.31.13.04.0.0.0002	531800	12	15.700	15.700	15.700	15.700	15.700	15.700	

PG	Ressort/Stadtbetrieb/ Bezeichnung der Produktgruppe/ Zuschuss an bzw. für:	PSP-Element	Kosten-art	Typ	HJ 2009	HJ 2010	HJ 2011	HJ 2012	HJ 2013	HJ 2014	spez. Einn.
	Verein „Wichernhaus e.V.“ (Cafe Berlin)	3.31.13.04.0.0.0003	531800	12	39.400	39.400	39.400	39.400	39.400	39.400	
	Stennert 8	3.31.13.09.0.0.0001	531700	12	252.900	252.900	252.900	252.900	252.900	252.900	
	Wuppertaler Krisendienst	3.31.13.09.0.0.0002	531700	11	184.050	184.050	184.050	184.050	184.050	184.050	
	Beratungsstelle „Pro Familia	3.31.13.09.0.0.0003	531800	12	90.909	90.850	90.850	90.850	90.850	90.850	
	Deutsche Rote Kreuz	3.31.13.09.0.0.0004	531800	12	39.284	39.420	39.420	39.420	39.420	39.420	
	Caritasverband	3.31.13.09.0.0.0005	531800	12	61.890	61.760	61.760	61.760	61.760	61.760	
	Kirchenkreis Barmen für Schwangerenberatung	3.31.13.09.0.0.0006	531800	12	15.600	15.600	15.600	15.600	15.600	15.600	
	Diakonie Wuppertal	3.31.13.09.0.0.0007	531800	11	665.000	665.000	665.000	665.000	665.000	665.000	
	Donum Vitae	3.31.13.09.0.0.0008	531800	12	23.669	23.650	23.650	23.650	23.650	23.650	
	Arbeitsgemeinschaft für psychosoziale Krebsberatung	3.31.13.09.0.0.0009	531800	12	78.800	78.800	78.800	78.800	78.800	78.800	
	Selbsthilfegruppen	3.31.13.09.0.0.0010	531800	14	18.000	18.000	18.000	18.000	18.000	18.000	
	Beratungsstelle für Drogenprobleme	3.31.13.09.0.0.0011	531800	11	514.500	514.500	514.500	514.500	514.500	514.500	
	Gesundheitsraum	3.31.13.09.0.0.0012	531800	12	102.250	102.250	102.250	102.250	102.250	102.250	
	Freundes- und Förderkreis Suchtkrankenhilfe e.V.	3.31.13.09.0.0.0013	531800	12	816.300	816.300	816.300	816.300	816.300	816.300	x
	Caritasverband für die ökumenische Suchtberatung	3.31.13.09.0.0.0014	531800	10	128.900	128.900	128.900	128.900	128.900	128.900	
	Blaues Kreuz	3.31.13.09.0.0.0015	531800	12	117.300	117.300	117.300	117.300	117.300	117.300	
	Selbsthilfegruppen im Bereich der Suchtkrankenfürsorge	3.31.13.09.0.0.0016	531800	12	37.750	37.750	37.750	37.750	37.750	37.750	
	Stiftung Sozialfonds Wuppertal	2.31.99.99.9.0.0001	531800		0	34.500	39.500	39.500	39.500	39.500	
	202 Tageseinrichtungen für Kinder										
3601	**Förderung von Kindern in Tagesbetreuung**										
	Betriebskostenzuschuss an freie Träger im Bereich der Kindertageseinrichtungen	3.36.01.02.0.0.0001	531800	10	28.650.000	31.300.000	32.100.000	32.900.000	33.700.000	34.500.000	x
	An Familienzentren freier Träger	3.36.01.02.0.0.0002	531800	10	120.000	90.000	90.000	0	0	0	x
	Sprachförderung in Kindertageseinrichtungen freier Träger	3.36.01.02.0.0.0003	531800	10	100.000	188.000	177.000	163.000	148.000	134.000	x

PG	Ressort/Stadtbetrieb/ Bezeichnung der Produktgruppe/ Zuschuss an bzw. für:	PSP-Element	Kosten-art	Typ	HJ 2009	HJ 2010	HJ 2011	HJ 2012	HJ 2013	HJ 2014	spez. Einn.
	Bauliche Maßnahmen freier Träger im Bereich der Kindertageseinrichtungen	3.36.01.02.0.0.1000	531200	10	200.000	0	0	0	0	0	
	Parisozial gGmbH für Kindertageseinrichtungen – Service	3.36.01.02.0.4.0001	531800	12	35.000	35.000	35.000	35.000	35.000	35.000	
	Sicherung der Betreuungsplätze	3.36.01.02.0.4.1000	531800	12	2.000	2.000	2.000	2.000	2.000	2.000	
	Bezuschussung von Spielgruppen	3.36.01.02.0.4.1002	531800	12	92.000	104.000	104.000	104.000	104.000	104.000	
3602	**Tagespflege**										
	Zuschuss an übrige Bereiche für Tagespflegestellen	3.36.02.01.0.2.0001	531800	11	700.000	840.000	1.260.000	1.680.000	2.100.000	2.520.000	
	204 Zuwanderung und Integration										
2102	**Regionale Arbeitsstelle zur Förderung von Kindern und Jugendlichern aus Zuwandererfamilien**										
	An Stipendiaten aus Start-Stipendium	3.21.02.01.0.3.0005	531800	13	156.000	5.000	5.000	5.000	5.000	5.000	x
	Sprachförderung im Elementarbereich	3.21.02.01.0.4.0001	531800	14	50.000	46.000	46.000	46.000	46.000	46.000	
3105	**Hilfen und Unterstützungsleistungen für Migranten**										
	Verwendung der Stiftungserträge	3.31.05.01.0.4.0006	531800	14	9.304	6.995	6.995	6.995	6.995	6.995	x
	Verwendung der Stiftungserträge	3.31.05.02.0.4.0007	531800	14	496	0	0	0	0	0	
3116	**Integrations- und Migrationsmanagement**										
	Jüdischer Wohlfahrtsverband	3.31.16.01.0.3.0001	531800	11	54.200	54.200	54.200	54.200	54.200	54.200	
	Caritasverband	3.31.16.01.0.4.0002	531800	12	110.696	110.700	110.700	110.700	110.700	110.700	
	Diakonisches Werk Wuppertal	3.31.16.01.0.4.0003	531800	12	31.404	31.400	31.400	31.400	31.400	31.400	
	Integrationsprojekte	3.31.16.01.0.4.0008	531800	14	3.500	1.000	500	500	500	500	x
	Integrationshilfen	3.31.16.01.0.4.0009	531800	11	95.000	80.000	80.000	80.000	80.000	80.000	
	Lokale Aktionspläne	3.31.16.01.0.4.0010	531800	14	0	80.000	0	0	0	0	x

PG	Ressort/Stadtbetrieb/ Bezeichnung der Produktgruppe/ Zuschuss an bzw. für:	PSP-Element	Kosten-art	Typ	HJ 2009	HJ 2010	HJ 2011	HJ 2012	HJ 2013	HJ 2014	spez. Einn.
	206 Schulen										
2105	**Betreuungsangebote**										
	Betreuung Offene Ganztangsschule (OGGS)	3.21.05.01.0.4.0001	531800	10	5.875.400	5.875.400	5.875.400	5.875.400	5.875.400	5.875.400	x
	Pädagogische Übermittagsbetreuung Sek. I Hauptschulen (HS)	3.21.05.01.0.4.0002	531800	10	0	295.000	295.000	295.000	295.000	295.000	x
	Pädagogische Übermittagsbetreuung Sek. I Realschulen (RS)	3.21.05.01.0.4.0003	531800	10	0	180.000	180.000	180.000	180.000	180.000	x
	Pädagogische Übermittagsbetreuung Sek. I Gymnasien (GY)	3.21.05.01.0.4.0004	531800	10	0	160.000	160.000	160.000	160.000	160.000	x
	Pädagogische Übermittagsbetreuung Sek. I Förderschulen (FS)	3.21.05.01.0.4.0005	531800	10	0	185.000	185.000	185.000	185.000	185.000	x
	Pädagogische Übermittagsbetreuung Sek. I Gesamtschulen (GE)	3.21.05.01.0.4.0006	531800	10	0	125.000	125.000	125.000	125.000	125.000	x
	Sachkosten pädagogische Übermittagsbetreuung Sek. I	3.21.05.01.0.4.0007	531800	14	0	66.500	66.500	66.500	66.500	66.500	
	Lernen fördern e.V.	3.21.05.01.0.4.0008	531800	14	15.100	15.100	15.100	15.100	15.100	15.100	
	Verlässliche Grundschule	3.21.05.01.0.4.0009	531800	10	168.000	168.000	168.000	168.000	168.000	168.000	x
	Mittagsverpflegung Grundschulen	3.21.05.01.0.4.0010	531800	14	0	575.175	575.175	575.175	575.175	575.175	x
	Mittagsverpflegung Hauptschulen	3.21.05.01.0.4.0011	531800	14	0	51.056	51.056	51.056	51.056	51.056	x
	Mittagsverpflegung Gymnasien	3.21.05.01.0.4.0012	531800	10	0	17.640	17.640	17.640	17.640	17.640	x
	Mittagsverpflegung Gesamtschulen	3.21.05.01.0.4.0013	531800	10	0	246.960	246.960	246.960	246.960	246.960	x
	Mittagsverpflegung Förderschulen	3.21.05.01.0.4.0014	531800	10	0	102.900	102.900	102.900	102.900	102.900	x
2111	**Grundschulen**										
	Silentien Grundschule	3.21.11.01.0.4.0001	531800	10	2.550	10.000	10.000	10.000	10.000	10.000	x
	Projekt Müllenium	3.21.11.01.0.4.0004	531800	13	7.500	25.000	25.000	25.000	25.000	25.000	
	Elternanteil Lernmittel Grundschulen	3.21.11.01.0.4.0006	531800	10	0	22.800	22.800	22.800	22.800	22.800	
2112	**Hauptschulen**										
	Schulbibliothek Hauptschule	3.21.12.01.0.4.0001	531800	14	20.000	20.000	20.000	20.000	20.000	20.000	
	Elternanteil Lernmittel Hauptschulen	3.21.12.01.0.4.0004	531800	10	0	19.500	19.500	19.500	19.500	19.500	

PG	Ressort/Stadtbetrieb/ Bezeichnung der Produktgruppe/ Zuschuss an bzw. für:	PSP-Element	Kosten-art	Typ	HJ 2009	HJ 2010	HJ 2011	HJ 2012	HJ 2013	HJ 2014	spez. Einn.
2113	**Realschulen**										
	Schulbibliothek Realschule	3.21.13.01.0.4.0001	531800	14	20.000	20.000	20.000	20.000	20.000	20.000	
	Elternanteil Lernmittel Realschulen	3.21.13.01.0.4.0003	531800	10	0	10.900	10.900	10.900	10.900	10.900	
2114	**Gymnasien**										
	Schulbibliothek Gymnasien	3.21.14.01.0.4.0001	531800	14	20.000	20.000	20.000	20.000	20.000	20.000	
	Elternanteil Lernmittel Gymnasien	3.21.14.01.0.4.0002	531800	10	0	6.900	6.900	6.900	6.900	6.900	
2115	**Gesamtschulen**										
	Schulbibliothek Gesamtschule	3.21.15.01.0.4.0001	531800	14	20.000	20.000	20.000	20.000	20.000	20.000	
	Elternanteil Lernmittel Gesamtschulen	3.21.15.01.0.4.0002	531800	10	0	16.100	16.100	16.100	16.100	16.100	
2116	**Förderschulen**										
	Private Förderschulen	3.21.16.01.0.4.0001	531800	13	135.000	135.000	135.000	135.000	135.000	135.000	
	Schule für Kranke an Remscheid	3.21.16.01.0.4.0002	531200	13	20.000	20.000	20.000	20.000	20.000	20.000	
	Elternanteil Lernmittel Förderschulen	3.21.16.01.0.4.0005	531800	10	0	6.700	6.700	6.700	6.700	6.700	
2117	**Berufskollegs**										
	Elternanteil Lernmittel Berufskollegs	3.21.17.01.0.4.0002	531800	10	0	7.100	7.100	7.100	7.100	7.100	
3104	**Leistungen nach dem BaföG**										
	Stiftungserträge Springorum	2.31.04.01.0.0.0001	531800	13	0	40.000	40.000	40.000	40.000	40.000	x
	208 Kinder, Jugend und Familie										
3603	**Kinder- und Jugendarbeit**										
	Diakonisches Werk Elberfeld für Standort Dasnöckel	3.36.03.01.0.1.0001	531800	11	43.900	87.900	87.900	87.900	87.900	87.900	
	Ganz- / Teiloffene Tür	3.36.03.01.0.2.0002	531800	12	418.224	418.200	418.200	418.200	418.200	418.200	
	Weitergabe Landeszuschüsse für Offene Jugendarbeit	3.36.03.01.0.2.0003	531800	12	302.976	303.000	303.000	303.000	303.000	303.000	x
	Investitionskostenzuschüsse für freie Träger	3.36.03.01.0.2.0004	531800	10	52.500	52.500	52.500	52.500	52.500	52.500	
	Nachbarschaftsheim – Offene Tür Platz der Republik	3.36.03.01.0.2.0005	531800	12	199.150	229.140	229.140	229.140	229.140	229.140	

PG	Ressort/Stadtbetrieb/ Bezeichnung der Produktgruppe/ Zuschuss an bzw. für:	PSP-Element	Kosten-art	Typ	HJ 2009	HJ 2010	HJ 2011	HJ 2012	HJ 2013	HJ 2014	spez. Einn.
	Nachbarschaftsheim – Alte Feuerwache	3.36.03.01.0.2.0006	531800	11	229.140	199.150	199.150	199.150	199.150	199.150	
	Betriebskostenzuschuss Deutsches Rotes Kreuz – Jugendzentrum Mastweg	3.36.03.01.0.2.0008	531800	11	133.950	133.950	133.950	133.950	133.950	133.950	
	Arbeiterwohlfahrt – Freizeitangebote zur Integration ausländischer Kinder und Jugendlicher	3.36.03.01.0.2.0009	531800	12	107.350	107.350	107.350	107.350	107.350	107.350	
	Jugendfarm	3.36.03.01.0.2.0010	531800	12	102.300	102.300	102.300	102.300	102.300	102.300	
	Zuschussrückzahlung an Landschaftsverband	3.36.03.04.1.2.0041	531200	12	50	0	0	0	0	0	
	Wuppertaler Puppenspiele	3.36.03.05.4.2.0034	531800	12	3.600	0	0	0	0	0	
3605	**Hilfen für junge Menschen und ihre Familien**										
	Kinderschutzbund – sozialpädagogische Familienhilfe	3.36.05.01.0.1.0002	531800	11	171.400	193.500	195.630	197.800	200.000	202.200	
	Arbeiterwohlfahrt	3.36.05.01.0.1.0003	531800	11	695.400	757.700	766.050	774.500	783.000	791.600	
	Caritasverband	3.36.05.01.0.1.0004	531800	11	869.400	953.900	964.400	975.000	985.800	996.600	
	Diakonie	3.36.05.01.0.1.0005	531800	11	1.334.300	1.453.000	1.469.000	1.485.200	1.501.500	1.518.000	
	„Haus Alpha“	3.36.05.01.0.1.0006	531800	12	108.700	108.700	108.700	108.700	108.700	108.700	
	Deutscher Paritätischer Wohlfahrtsverband	3.36.05.01.0.1.0007	531800	12	40.250	40.250	40.250	40.250	40.250	40.250	
	Deutscher Paritätischer Wohlfahrtsverband – Sonderzuschuss	3.36.05.01.0.1.0008	531800	12	27.050	27.050	27.050	27.050	27.050	27.050	
	Frei Träger – Investitionskostenzuschüsse – Hilfe zur Erziehung	3.36.05.01.0.1.0009	531800	12	7.500	7.500	7.500	7.500	7.500	7.500	
	Kinderschutzbund	3.36.05.01.0.2.0001	531800	12	34.250	34.250	34.250	34.250	34.250	34.250	
	Erziehungsbeistandschaften	3.36.05.01.1.2.0042	531800	12	3.700	0	0	0	0	0	
	Erziehungsbeistandschaften	3.36.05.01.2.2.0041	531800	12	800	0	0	0	0	0	
	Projektkosten Förderprogramm LOS	3.36.05.04.0.3.0002	531800	13	0	0	0	0	0	0	
3610	**Förderung Kinder und Jugendlicher außerhalb von Einrichtungen**										
	Medienprojekt	3.36.10.01.0.1.0001	531800	11	53.100	53.100	53.100	53.100	53.100	53.100	
	Investitionskostenzuschuss Medienprojekt	3.36.10.01.0.1.0002	531800	11	11.300	11.300	11.300	11.300	11.300	11.300	
	Kinder- und Jugendtheater	3.36.10.01.0.2.0004	531800	12	77.390	77.390	77.390	77.390	77.390	77.390	

PG	Ressort/Stadtbetrieb/ Bezeichnung der Produktgruppe/ Zuschuss an bzw. für:	PSP-Element	Kosten-art	Typ	HJ 2009	HJ 2010	HJ 2011	HJ 2012	HJ 2013	HJ 2014	spez. Einn.
	Börse e.V.	3.36.10.01.0.2.0005	531800	12	178.950	178.950	178.950	178.950	178.950	178.950	
	Börse e.V. – Investitionskostenzuschuss	3.36.10.01.0.2.0006	531800	12	11.300	11.300	11.300	11.300	11.300	11.300	
	Jugendring – Ausbildung Ehrenamt	3.36.10.01.0.2.0007	531800	11	5.100	10.100	10.100	10.100	10.100	10.100	
	Jugendring – Fahrtenzuschuss	3.36.10.01.0.2.0008	531800	11	0	105.000	105.000	105.000	105.000	105.000	
	Jugendring – Organisationskostenzuschuss	3.36.10.01.0.2.0009	531800	11	102.000	96.050	96.050	96.050	96.050	96.050	
	Jugendring – Geschäftsstelle	3.36.10.01.0.2.0010	531800	11	32.500	32.500	32.500	32.500	32.500	32.500	
	Angebotsbörse	3.36.10.01.0.2.0011	531800	12	32.000	32.000	32.000	32.000	32.000	32.000	
	Sportjugend – Betriebskostenzuschuss	3.36.10.01.0.2.0012	531800	12	8.200	8.200	8.200	8.200	8.200	8.200	
	Ring politischer Jugend (RPJ)	3.36.10.01.0.2.0013	531800	12	7.000	7.000	7.000	7.000	7.000	7.000	
	Skatehalle	3.36.10.01.0.4.0003	531800	14	0	90.000	90.000	90.000	90.000	90.000	
5113	**Projekt Soziale Stadt**										
	STÄRKEN vor Ort – Oberbarmen / Wichlinghausen	3.51.13.01.0.3.0001	531800	13	0	95.000	95.000	0	0	0	x
	Bürgerhaus Hilgershöhe	3.51.13.01.0.3.0002	531800	13	0	120.000	1.000.000	0	0	0	x
	Weiterleitung GMW Schulhof Hügelstr.	3.51.13.01.0.3.0004	531500	13	0	300.000	193.600	0	0	0	x
	Machbarkeitsstudie Wichlinghausen	3.51.13.01.0.3.0005	531800	13	0	20.000	0	0	0	0	x
	Hof- und Fassadenprogramm	3.51.13.01.0.3.0006	531800	13	0	80.000	120.000	120.000	120.000	120.000	x
	Aufwendungszuschüsse an übrige	3.51.13.01.0.3.0007	531800	13	0	0	0	250.000	250.000	250.000	x
	Zwischennutzungsagentur	3.51.13.01.0.3.0009	531800	13	0	32.000	32.000	32.000	32.000	32.000	x
	Beratung von Eigentümern/ Energieberatung	3.51.13.01.0.3.0010	531800	13	0	40.000	40.000	40.000	40.000	40.000	x
	Quartiersbüro	3.51.13.01.0.3.0011	531800	13	0	180.000	185.000	185.000	185.000	185.000	x
	Verfügungsfond	3.51.13.01.0.3.0012	531800	13	0	80.000	80.000	80.000	80.000	80.000	x
	Rückbau/Nachnutzung Görlitzer Platz	3.51.13.01.0.3.0015	531800	13	0	0	63.200	0	0	0	x
	Weiterleitung GMW für Schulhof Matthäusstr.	3.51.13.01.0.3.0017	531500	13	0	0	264.200	0	0	0	x
	Skatehalle Wicked Woods	3.51.13.01.0.3.0020	531800	13	0	0	239.300	0	0	0	x
	Nachbarschaftsheim – Soziale Stadt Ostersbaum	3.51.13.02.0.2.0005	531800	12	0	51.400	0	0	0	0	x
	STÄRKEN vor Ort – Ostersbaum	3.51.13.02.0.3.0004	531800	13	0	95.000	95.000	0	0	0	x
	Managementmittel Ostersbaum	3.51.13.02.0.4.0001	531800	14	0	44.700	0	0	0	0	x
	Huppertsbergfabrik	3.51.13.02.0.4.0003	531800	14	0	248.000	0	0	0	0	x

PG	Ressort/Stadtbetrieb/ Bezeichnung der Produktgruppe/ Zuschuss an bzw. für:	PSP-Element	Kosten-art	Typ	HJ 2009	HJ 2010	HJ 2011	HJ 2012	HJ 2013	HJ 2014	spez. Einn.
	209 Sport & Bäder										
4202	**Sportförderung**										
	Sportvereine in Elberfeld-West	3.42.02.01.0.4.0001	531800	14	11.250	11.250	11.250	11.250	11.250	11.250	
	Sportvereine in Uellendahl-Katernberg	3.42.02.01.0.4.0002	531800	14	10.800	10.800	10.800	10.800	10.800	10.800	
	Sportvereine in Vohwinkel	3.42.02.01.0.4.0003	531800	14	7.350	7.350	7.350	7.350	7.350	7.350	
	Sportvereine in Cronenberg	3.42.02.01.0.4.0004	531800	14	5.850	5.850	5.850	5.850	5.850	5.850	
	Sportvereine in Barmen	3.42.02.01.0.4.0005	531800	14	19.150	19.150	19.150	19.150	19.150	19.150	
	Sportvereine in Oberbarmen	3.42.02.01.0.4.0006	531800	14	3.400	3.400	3.400	3.400	3.400	3.400	
	Sportvereine in Heckinghausen	3.42.02.01.0.4.0007	531800	14	1.050	1.050	1.050	1.050	1.050	1.050	
	Sportvereine in Langerfeld-Beyenb	3.42.02.01.0.4.0008	531800	14	1.700	1.700	1.700	1.700	1.700	1.700	
	Sportvereine in Ronsdorf	3.42.02.01.0.4.0009	531800	14	7.600	7.600	7.600	7.600	7.600	7.600	
	Sportvereine in Elberfeld	3.42.02.01.0.4.0010	531800	14	6.850	6.850	6.850	6.850	6.850	6.850	
	Allgemeine Zuschüsse an Sportvereine	3.42.02.01.0.4.0100	531800	14	254.500	254.500	254.500	254.500	254.500	254.500	
	Sportvereine für Bauvorhaben und Beschaffungen	3.42.02.01.0.4.0200	531800	14	400.000	625.000	540.000	440.000	440.000	440.000	x
	Veranstaltungskostenzuschüsse	3.42.02.01.0.4.0300	531800	14	12.000	12.000	12.000	12.000	12.000	12.000	
	Förderung des Leistungssports	3.42.02.01.0.4.0400	531800	14	23.050	23.050	19.050	19.050	19.050	19.050	
	Für private öffentlich zugängliche Bäder	3.42.02.01.0.4.0500	531800	14	9.800	24.800	24.800	24.800	24.800	24.800	
	Für ein Freibad in Cronenberg	3.42.02.01.0.5.0100	531800	14	40.500	0	0	0	0	0	
	211 Orchester & Konzerte										
2508	**Orchester**										
	Volksbühne Wuppertal	3.25.08.01.0.3.0001	531800	13	22.000	22.000	22.000	22.000	22.000	22.000	
	213 Historisches Zentrum und Fuhlrott-Museum										
2510	**Historisches Zentrum**										
	Schlossbauverein	3.25.10.01.0.3.1008	531800	13	46.050	46.050	46.050	46.050	46.050	46.050	
	Bergischer Geschichtsverein	3.25.10.01.0.4.1011	531800	14	1.650	1.650	1.650	1.650	1.650	1.650	

PG	Ressort/Stadtbetrieb/ Bezeichnung der Produktgruppe/ Zuschuss an bzw. für:	PSP-Element	Kosten-art	Typ	HJ 2009	HJ 2010	HJ 2011	HJ 2012	HJ 2013	HJ 2014	spez. Einn.
2511	**Fuhlrott-Museum**										
	Naturwissenschaftlicher Verein	3.25.11.01.0.3.0001	531800	13	15.000	0	0	0	0	0	
	215 Zoologischer Garten										
2513	**Tierpark**										
	Artenschutzmaßnahmen	3.25.13.01.0.3.0001	531800	13	5.000	5.000	5.000	5.000	5.000	5.000	
	ISIS-Programm	3.25.13.01.0.3.0002	531800	13	6.000	6.000	6.000	6.000	6.000	6.000	
	302 Ordnungsamt										
1201	**Ordnungsangelegenheiten**										
	Tierschutzverein	3.12.01.03.3.4.0001	531800	13	128.000	128.000	128.000	128.000	128.000	128.000	
	304 Feuerwehr										
1212	**Brandschutz**										
	Förderung der freiwilligen Jugendfeuerwehr	3.12.12.01.1.2.0001	531800	12	6.150	0	0	0	0	0	
1214	**Rettungsdienst**										
	Kostenanteil für den Luftrettungsdienst	3.12.14.01.1.0.0001	531300	10	10.250	10.000	10.500	10.500	10.500	10.500	
	305 Gesundheitsamt										
4101	**Aufgaben der unteren Gesundheitsbehörde**										
	Sport- u. Gesundheitszentrum	3.41.01.01.1.4.0001	531800	14	27.600	27.600	27.600	27.600	27.600	27.600	
	ASER-Institut	3.41.01.01.1.4.0002	531800	14	30.700	30.700	0	0	0	0	
	AIDS-Hilfe Wuppertal e.V. (Land)	3.41.01.01.2.4.0003	531800	14	49.000	49.000	49.000	49.000	49.000	49.000	x
	AIDS-Hilfe Wuppertal e.V. (Stadt)	3.41.01.01.2.4.0004	531800	14	100.850	100.850	100.850	100.850	100.850	100.850	

PG	Ressort/Stadtbetrieb/ Bezeichnung der Produktgruppe/ Zuschuss an bzw. für:	PSP-Element	Kosten-art	Typ	HJ 2009	HJ 2010	HJ 2011	HJ 2012	HJ 2013	HJ 2014	spez. Einn.
	403 Finanzen										
2512	**Bergische Volkshochschule**										
	Betriebskostenzuschuss	3.25.12.01.0.5.0001	531300	15	3.153.000	3.153.000	3.053.000	2.953.000	2.853.000	2.753.000	
5115	**Umsetzung Konjunkturprogramm**										
	Konjunkturprogramm II – sonstige Träger	3.51.15.01.0.0.9000	531800	12	0	1.000.000	500.000	0	0	0	
	Konjunkturprogramm II – Ersatzschulen	3.51.15.01.0.2.9000	531800	12	0	900.000	500.000	0	0	0	
5301	**Versorgung**										
	Finanzierungsbeitrag Ausbau Schwebebahn	3.53.01.01.0.4.0001	531500	13	2.825.000	2.825.000	2.825.000	2.825.000	2.825.000	2.825.000	
5404	**ÖPNV**										
	Zweckverband Verkehrsverbund Rhein-Ruhr	3.54.04.01.0.3.0001	531300	13	2.500.000	2.500.000	2.500.000	2.500.000	2.500.000	2.500.000	x
5701	**Wirtschaftsförderung**										
	Wirtschafts- und Beschäftigungsförderungsgesellschaft (WIBEFÖ)	3.57.01.01.0.5.0001	531500	15	1.990.500	1.980.000	1.980.000	1.980.000	1.980.000	1.980.000	
	Masterplan Gewerbepark	3.57.01.01.0.5.0002	531500	15	850.000	200.000	200.000	200.000	200.000	200.000	
5702	**Stadtmarketing und Wirtschaftskommunikation**										
	Marketing GmbH	3.57.02.01.0.5.0001	531500	15	738.000	738.000	738.000	738.000	738.000	738.000	
	Bergisch Land Tourismus Marketing	3.57.02.01.0.5.0002	531500	15	20.050	25.750	25.750	25.750	25.750	25.750	
5703	**Allgemeine Einrichtungen**										
	Stadthalle	3.57.03.01.0.5.0001	531500	15	920.600	885.000	885.000	885.000	885.000	885.000	
5705	**Bergische Entwicklungen**										
	Bergische Entwicklungsagentur	3.57.05.01.0.3.0001	531500	15	50.000	50.000	50.000	50.000	50.000	50.000	

PG	Ressort/Stadtbetrieb/ Bezeichnung der Produktgruppe/ Zuschuss an bzw. für:	PSP-Element	Kosten-art	Typ	HJ 2009	HJ 2010	HJ 2011	HJ 2012	HJ 2013	HJ 2014	spez. Einn.
1215	**Chemisches Untersuchungsinstitut**										
	CUI – Amtliche Tätigkeiten	1.12.15.01	531600	10	0	1.469.583	1.307.291	1.144.999	982.707	820.415	
	404 Personal										
1124	**Infrastrukturelles Immobilienmanagement**										
	Kantine	3.11.24.01.0.3.0001	531700	13	91.000	45.500	0	0	0	0	
1128	**Personalnebenkosten**										
	Bergisches Studieninstitut	3.11.28.01.0.5.0001	531800	15	14.000	14.000	14.000	14.000	14.000	14.000	
	Summe				**78.295.885**	**88.718.494**	**88.053.262**	**85.531.290**	**86.467.498**	**87.465.406**	

Zuweisungen an das Gebäudemanagement (GMW) für bauliche Maßnahmen

Weil es sich um die Weiterleitung von Zuschüssen des Landes u.a. handelt, sind diese Aufwendungen in voller Höhe gedeckt.

PG	Ressort/Stadtbetrieb/ Bezeichnung der Produktgruppe/ Zuschuss an bzw. für:	PSP-Element	Kosten-art	Typ	HJ 2009	HJ 2010	HJ 2011	HJ 2012	HJ 2013	HJ 2014	spez. Einn.
	101 Stadtentwicklung und Städtebau										
5112	**Projekte Stadtentwicklung Stadtumbau West**										
	Neubau Junior-Uni	3.51.12.01.0.4.1001	531500	15	0	1.450.000	2.900.000	2.900.000	1.450.000	0	x
	202 Tageseinrichtungen für Kinder										
3601	**Förderung von Kindern in Tagesbetreuung**										
	Tageseinrichtung für Kinder Rathenaustr.	3.36.01.01.0.4.0002	531500	15	0	900.000	1.000.000	100.000	0	0	x
	Tageseinrichtung für Kinder Dahler Str.	3.36.01.01.0.4.0003	531500	15	0	0	0	700.000	800.000	200.000	x

PG	Ressort/Stadtbetrieb/ Bezeichnung der Produktgruppe/ Zuschuss an bzw. für:	PSP-Element	Kosten-art	Typ	HJ 2009	HJ 2010	HJ 2011	HJ 2012	HJ 2013	HJ 2014	spez. Einn.
	206 Schulen										
2104	**Zentrale schulbezogene Schulträgerleistungen**										
	Neue Medien Vernetzung	3.21.04.01.0.4.4001	531500	15	0	340.000	290.000	90.000	90.000	90.000	x
2105	**Betreuungsangebote**										
	Baul. Ertüchtigung zur Übermittagsbetreuung	3.21.05.01.0.4.0015	531500	15	0	0	1.226.500	0	0	0	x
2111	**Grundschulen**										
	Weiterleitung Bildungspauschale an GMW	3.21.11.01.0.9.0001	531500	15	0	6.600.000	7.640.000	7.760.000	7.715.000	8.305.000	x
	Sofortmaßnahmen an Schulen	3.21.11.01.0.9.0002	531500	15	0	160.000	160.000	160.000	160.000	160.000	x
2114	**Gymnasien**										
	Energetische Sanierung Schulzentrum Ost	3.21.14.01.0.4.1001	531500	15	0	2.584.000	2.317.000	1.892.000	0	0	x
	209 Sport und Bäder										
4201	**Bereitstellung und Betrieb gedeckter Sportanlagen**										
	Uni-Halle	3.42.01.02.0.4.1001	531500	15	0	1.000.000	1.890.000	110.000	1.000.000	0	
	403 Finanzen										
5115	**Umsetzung Konjunkturprogramm**										
	Konjunkturprogramm II – Sanierung in diversen Schulen und Sporteinrichtungen	3.51.15.01.0.3.xxxx	531500		0	21.930.000	10.800.000	0	0	0	x
	Summe der an Zuweisungen an das GMW				**0**	**34.964.000**	**28.223.500**	**13.712.000**	**11.215.000**	**8.755.000**	

Spezielle Einnahmen

R/SB	PG	Bezeichnung	HJ 2009	HJ 2010	HJ 2011	HJ 2012	HJ 2013	HJ 2014
000	1110	Vom Bund für Bundeskonferenz der Gleichstellungsbeauftragten	0	14.420	0	0	0	0
000	5706	Vom Land für Regionalagenturen	0	36.500	36.500	36.500	36.500	36.500
101	5112	Vom Land für Hof- und Fassadenprogramm	0	457.000	128.800	0	0	0
101	5112	Vom Land für Initiative Zukunft Arrenberg	0	192.000	72.000	0	0	0
101	5112	Vom Land für Mitmachprojekte Stadtumbau West	0	94.000	35.600	0	0	0
101	5112	Vom Land für Freifläche Froweinstr.	0	14.000	0	0	0	0
101	5112	Vom Land für Schulhof Markomannenstr.	0	0	222.000	0	0	0
101	5112	Vom Land für Bildungs-/Schulungszentrum Markomannenstr.	0	315.100	0	0	0	0
101	5112	Vom Land für Kulturzentrum Pauluskirche	0	164.000	0	0	0	0
101	5112	Vom Land für Kulturzentrum Wichlinghauser Str.	0	333.300	0	0	0	0
104	5104	Vom Land für Bürgerbusverein Ronsdorf	5.000	5.000	5.000	5.000	5.000	5.000
104	5104	Vom Land für Bürgerbusverein Cronenberg	0	5.000	5.000	5.000	5.000	5.000
106	5304	Aus Gebühren für Verbraucherberatung/Abfallberatung	53.200	71.000	71.000	71.000	71.000	71.000
106	5502	Von WSW für Verbraucherzentrale Energieberatung	31.950	31.950	31.950	31.950	31.950	31.950
200	2501	Aktivitäten Kulturbüro	0	62.200	62.200	62.200	62.200	62.200
201	3113	Vom Land für Freundes- u. Förderkreis Suchtkrankenhilfe e.V.	86.900	86.900	86.900	86.900	86.900	86.900
201	3113	Von Dritten Stiftung Sozialfonds Wuppertal	0	34.500	39.500	39.500	39.500	39.500
202	3601	Vom Land für Betriebskostenzuschuss an freie Träger im Bereich der Kindertageseinrichtungen	10.560.000	12.800.000	13.150.000	13.500.000	13.850.000	14.100.000
202	3601	Elternbeiträge für Kindertageseinrichtungen freier Träger	4.800.000	5.000.000	4.900.000	4.800.000	4.700.000	4.600.000
202	3601	Vom Land an Familienzentren freier Träger	0	90.000	90.000	0	0	0
202	3601	Vom Land für die Sprachförderung in Kindertageseinrichtungen freier Träger	0	188.000	177.000	163.000	148.000	134.000
204	2102	Zuschuss Dritter für Stipendiaten aus Start-Stipendium	0	5.000	5.000	5.000	5.000	5.000
204	3105	Verwendung der Stiftungserträge	0	6.995	6.995	6.995	6.995	6.995

R/SB	PG	Bezeichnung	HJ 2009	HJ 2010	HJ 2011	HJ 2012	HJ 2013	HJ 2014
204	3116	Für Integrationsprojekte	0	1.000	500	500	500	500
204	3116	Lokale Aktionspläne	0	80.000	0	0	0	0
206	2105	Vom Land für Betreuung Offene Ganztagsschule (OGGS)	3.046.320	3.162.820	3.162.820	3.162.820	3.162.820	3.162.820
206	2105	Aus Mitteln des SGB II für die Betreuung in OGGS	813.100	813.100	813.100	813.100	813.100	813.100
206	2105	Elternbeiträge für die OGGS	1.422.794	1.422.794	1.422.794	1.422.794	1.422.794	1.422.794
206	2105	Vom Land für Pädagogische Übermittagsbetreuung Sek. I Hauptschulen (HS)	0	295.000	295.000	295.000	295.000	295.000
206	2105	Vom Land für Pädagogische Übermittagsbetreuung Sek. I Realschulen (RS)	0	180.000	180.000	180.000	180.000	180.000
206	2105	Vom Land für Pädagogische Übermittagsbetreuung Sek. I Gymnasien (GY)	0	160.000	160.000	160.000	160.000	160.000
206	2105	Vom Land für Pädagogische Übermittagsbetreuung Sek. I Förderschulen (FS)	0	185.000	185.000	185.000	185.000	185.000
206	2105	Vom Land für Pädagogische Übermittagsbetreuung Sek. I Gesamtschulen (GE)	0	125.000	125.000	125.000	125.000	125.000
206	2105	Vom Land für Verlässliche Grundschule	168.000	168.000	168.000	168.000	168.000	168.000
206	2105	Vom Land für Mittagsverpflegung Grundschulen	0	213.400	213.400	213.400	213.400	213.400
206	2105	Spende Förderverein für Mittagsverpflegung Grundschulen	0	120.100	120.100	120.100	120.100	120.100
206	2105	Vom Land für Mittagsverpflegung Hauptschulen	0	17.400	17.400	17.400	17.400	17.400
206	2105	Spende Förderverein für Mittagsverpflegung Hauptschulen	0	8.570	8.570	8.570	8.570	8.570
206	2105	Vom Land für Mittagsverpflegung Gymnasien	0	6.000	6.000	6.000	6.000	6.000
206	2105	Spende Förderverein für Mittagsverpflegung Gymnasien	0	2.955	2.955	2.955	2.955	2.955
206	2105	Vom Land für Mittagsverpflegung Gesamtschulen	0	84.000	84.000	84.000	84.000	84.000
206	2105	Spende Förderverein für Mittagsverpflegung Gesamtschulen	0	41.370	41.370	41.370	41.370	41.370
206	2105	Vom Land für Mittagsverpflegung Förderschulen	0	39.200	39.200	39.200	39.200	39.200
206	2105	Spende Förderverein für Mittagsverpflegung Förderschulen	0	19.306	19.306	19.306	19.306	19.306
206	2111	Vom Land für Silentien Grundschule	0	10.000	10.000	10.000	10.000	10.000
206	3104	Stiftungserträge Springorum	0	40.000	40.000	40.000	40.000	40.000

R/SB	PG	Bezeichnung	HJ 2009	HJ 2010	HJ 2011	HJ 2012	HJ 2013	HJ 2014
208	3603	Weitergabe Landeszuschüsse für Offene Jugendarbeit	303.000	303.000	303.000	303.000	303.000	303.000
208	5113	Vom Bund für STÄRKEN vor Ort – Oberbarmen / Wichlinghausen	0	95.000	95.000	0	0	0
208	5113	Vom Land für Bürgerhaus Hilgershöhe	0	120.000	1.000.000	0	0	0
208	5113	Vom Land für Weiterleitung GMW für Schulhof Hügelstr.	0	300.000	193.600	0	0	0
208	5113	Vom Land für Machbarkeitsstudie Wichlinghausen	0	20.000	0	0	0	0
208	5113	Vom Land für Hof- und Fassadenprogramm	0	80.000	120.000	120.000	120.000	120.000
208	5113	Vom Land für Zwischennutzungsagentur	0	32.000	32.000	32.000	32.000	32.000
208	5113	Vom Land für Beratung von Eigentümern/ Energieberatung	0	40.000	40.000	40.000	40.000	40.000
208	5113	Vom Land für Quartiersbüro	0	144.000	148.000	148.000	148.000	148.000
208	5113	Vom Land für Verfügungsfond	0	80.000	80.000	80.000	80.000	80.000
208	5113	Vom Land für sonstige Projekte	0	0	0	250.000	250.000	250.000
208	5113	Vom Land für Rückbau/Nachnutzung Görlitzer Platz	0	0	63.200	0	0	0
208	5113	Vom Land für Weiterleitung GMW für Schulhof Matthäusstr.	0	0	264.200	0	0	0
208	5113	Vom Land für Skatehalle Wicked Woods	0	0	239.300	0	0	0
208	5113	Vom Land für Nachbarschaftsheim – Soziale Stadt Ostersbaum	0	51.400	0	0	0	0
208	5113	Vom Bund für STÄRKEN vor Ort – Ostersbaum	0	95.000	95.000	0	0	0
208	5113	Vom Land für Managementmittel Ostersbaum	0	44.700	0	0	0	0
208	5113	Vom Land für Huppertsbergfabrik	0	248.000	0	0	0	0
209	4202	Vom Land für Bauvorhaben und Beschaffungen	250.000	535.000	450.000	350.000	350.000	350.000
305	4101	Vom Land für AIDS-Hilfe Wuppertal e.V. (Land)	0	49.000	49.000	49.000	49.000	49.000
403	5115	Vom Land für Konjunkturprogramm II – sonstige Träger	0	1.000.000	500.000	0	0	0
403	5115	Vom Land für Konjunkturprogramm II – Ersatzschulen	0	900.000	500.000	0	0	0
403	5301	Auflösung Rückstellung Finanzierungsbeitrag au Schwebebahn	0	2.825.000	2.825.000	2.825.000	2.825.000	2.825.000
403	5404	Vom Land für Zweckverband Verkehrsverbund	0	256.250	256.250	256.250	256.250	256.250
div.	div.	An den Eigenbetrieb GMW weiter zu leitende Zuschüsse	0	34.964.000	28.223.500	13.617.000	11.070.000	8.755.000
		Summe der speziellen Einnahmen	**21.540.264**	**69.384.230**	**61.717.010**	**43.997.810**	**41.685.810**	**39.506.810**

Anlage 2

Stellenplan
der
Stadt Wuppertal
2010 / 2011

Erläuterungen zum Stellenplan/ zur Stellenübersicht

Angelehnt an den kameralen Haushalt bleibt der Stellenplan zwingender Bestandteil des NKF- Haushalts (vgl. §1 Abs. 2 Nr.2 GemHVO), wird jedoch in detaillierterer Form dargestellt. In der Kameralistik wurde der Stellenplan sowie die Stellenübersicht auf Ebene der Gesamtverwaltung abgebildet.

Im NKF- Haushalt muss zusätzlich eine Stellenübersicht bezogen auf die einzelnen Teilpläne beigefügt werden und zwar auf Basis der Leistungseinheiten (Stadtbetriebe / Ressorts).

Für die informatorisch beschäftigten Dienstkräfte, Nachwuchskräfte sowie BeamtInnen zur Anstellung ist dies allerdings nicht erforderlich, die Darstellung auf Basis der Gesamtverwaltung reicht aus.

Der Stellenplan ist die fortgeschriebene Aufstellung von Stellen in der öffentlichen Verwaltung. In den nachfolgenden Übersichten wird der Stellenplan mit dem Stand von September 2009 abgebildet.

Aufgrund der Ablösung des BAT durch den TVöD werden die Angestellten und ArbeiterInnen fortan als Tariflich Beschäftigte bezeichnet. Eine Umstellung auf die nach TVöD vorgesehenen Entgeltgruppen ist noch nicht erfolgt. Bis eine neue Entgeltordnung zwischen den Tarifvertragsparteien vereinbart sein wird, gelten die nach altem Recht einer Stelle bzw. Aufgabe zugeordneten Stellenwerte übergangsweise weiter.

Haushaltsjahr 2010 / 2011 **Gesamtstellenübersicht** **Gesamtverwaltung**

- Beamte -

Orga	B10	B7	B6	B5	B2	A16	A15	A14	A13	A13gD	A12	A11	A10	A9	A9mDZ	A9mD	A8	A7	A6	Gesamt
000	1,00				1,00			1,00		0,73	2,00	0,63	2,00				1,23			9,59
001										1,00	0,39		1,00			1,00				3,39
002						1,00		3,00	2,00	2,00	4,00	2,00				1,00				15,00
100.1			1,00								1,00	1,00								3,00
103								2,00	1,00		2,00	2,00				1,01		1,00		9,01
305						1,00	1,00	1,00		1,00	1,00	1,00	2,00			1,00	0,50			9,50
100.2				1,00			2,00	1,00			2,56	3,00								9,56
101					1,00			4,00		2,00	2,00		1,00							10,00
102						1,00	1,00	3,00	1,00	8,00	11,00	13,00	1,00			3,00	1,00			43,00
104					1,00		3,00	3,00	2,00	5,00	11,00	9,00	7,00			3,00				44,00
105						1,00	2,00	3,00		5,00	9,00	17,50	9,00			10,77	2,50	2,00		61,77
106						1,00		2,00		3,00	1,00	8,50	1,50				1,00			18,00
200.1			1,00								3,00									4,00
201							1,00	1,00		2,00	9,11	14,50	20,39			8,00	6,00	1,00		63,00
202									1,00		3,78	5,00	3,00			1,00	1,00	2,00		16,78
204										1,00	2,00	5,00	4,00			9,00	2,00			23,00
208						1,00			3,00	1,50	6,00	11,00	15,00			1,50	1,00	1,50		41,50
200.2				1,00					1,00	1,00	1,00		1,00							5,00
206								1,00		3,00	2,00	3,00	2,00			4,00	2,78			17,78
209							1,00			2,00	1,00	1,00	1,00	1,00		1,00				8,00
211																				0,00
212											1,00						2,00			3,00
213							1,00			1,00		2,00				1,00				5,00
214							1,00					3,00	1,00							5,00
215						1,00				1,00										2,00

Haushaltsplan 2010 / 2011 **Anlage 2 - Stellenplan / Stellenübersicht**

Stadtverwaltung Wuppertal

Orga	B10	B7	B6	B5	B2	A16	A15	A14	A13	A13gD	A12	A11	A10	A9	A9mDZ	A9mD	A8	A7	A6	Gesamt
216										1,00							1,00			2,00
300				1,00					1,00		2,00									4,00
301						1,00		1,00	1,00		3,00	2,00				5,65	7,00			20,65
302					1,00		1,00	2,00		1,00	5,00	6,00	1,00			6,00	6,30	1,00		30,30
304						1,00	1,00	2,00	1,00	8,00	10,00	12,00	4,50		38,00	86,00	81,00	111,00		355,50
400		1,00			1,00			3,00	1,00	6,00	1,00	3,00	1,00							17,00
401					1,00		2,00	5,00	1,00	1,00	7,00	4,96	2,00			4,00	2,00			29,96
402								1,00	1,00	6,00	4,00	5,00	2,00			1,00				20,00
403					1,00		1,00	3,00	2,00	3,00	13,00	24,12	14,50			14,50	9,00	0,50		85,62
404							1,00	1,00	3,00	3,00	9,78	4,00	2,00	20,00		10,00				53,78
PR+SBV									1,00	1,00	3,00		1,00							6,00
ARGE								1,00			10,00	12,00	56,00							79,00
SonD						1,00	3,00	2,00		2,00	1,00	2,00	4,00			4,00	4,00	4,00		27,00
BSI						1,00										1,00				2,00
CVUA																				0,00
GWG								1,00		2,00										3,00
KLI						4,00		2,00												6,00
SGK																				0,00
SHG								1,00												1,00
WTB					1,00					1,00										2,00
WIF								1,00		1,00	2,00									4,00
WMG										1,00						1,00				2,00
WSW						1,00														1,00
APH										1,00	1,00	1,00	1,00			2,00			1,00	7,00
ESW							1,00	1,00									1,00			3,00
GMW							1,00	3,00	4,00	4,00	6,00	5,00	2,00			2,00		1,00		28,00
KIJU							1,00					1,00					1,00			3,00
Gesamt	**1,00**	**1,00**	**2,00**	**3,00**	**8,00**	**16,00**	**25,00**	**55,00**	**27,00**	**82,23**	**153,62**	**184,22**	**162,89**	**21,00**	**38,00**	**183,42**	**133,31**	**125,00**	**1,00**	**1.222,69**

Haushaltsjahr 2010 / 2011 — Gesamtstellenübersicht — Gesamtverwaltung

- Tariflich Beschäftigte -

Orga	SONV	I	Ia	Ib	II	IIgD	III	IVa	IVb	Vb	VbmD	Vc	VIb	VII	VIII	XVII	TVKS	TVKA	L8A	L7A	L6Aa	L5A	L4A	L3A	L1A	Gesamt
000			2,00	1,00	0,50	2,00	2,00	1,78	1,00		2,00	2,00	1,50									2,00				17,78
001			1,00	1,00	1,00		2,00	1,00				1,00														7,00
002			1,00			5,00	7,00	4,00					1,00													18,00
100.1			1,00		1,00						1,00		1,00													4,00
103		1,00	1,00			4,00	6,00	5,00	1,00		14,00	2,00	4,00							5,00	76,00	46,00	14,00	1,00		180,00
305			8,50	5,00			1,50	1,00	6,00		6,00	3,50	13,00	4,75		3,00										52,25
100.2			1,00	2,00		1,00		2,00			1,00	1,50														8,50
101			2,00	5,00	1,00	2,00	2,00	1,00	2,00		2,00	4,00														21,00
102			1,00			7,00	9,50	17,00			26,50	21,50	5,50	1,00							4,00					93,00
104			1,00	4,00	3,00	13,00	16,00	14,00	6,00		25,00	9,00	4,00	1,00					1,00	6,00	15,00	17,00	12,50			147,50
105				4,00	3,00	12,00	12,00	5,00	4,00	1,00	10,00	19,50	12,00	1,00		2,00										85,50
106			3,00	6,00	2,00	7,00	9,00	7,00	1,00		11,00	2,50	4,00													52,50
200.1				1,00							1,00															2,00
201				3,00	1,00	1,00	9,00	6,00	33,00		12,00	6,00	4,00	1,00		2,00										78,00
202		1,00			1,00		3,00	18,50	73,00		3,01	296,23	161,73									1,00		18,00		576,47
204		1,00				4,00	8,00	3,00	7,50		23,00	3,00	10,00									2,00	14,00			75,50
208			1,00	4,00	7,00	1,00	21,00	34,50	114,50		30,00	9,00	5,50	1,50		6,50					1,00		3,00			239,50
200.2			1,00				3,00	1,00	1,00		1,00															7,00
206			1,00				1,00	5,00	5,00		2,00	11,00	57,00	14,23		0,50				1,00				3,80	0,65	102,18
209				1,00		1,00	1,00	2,00			9,00	20,00		19,00		1,00			6,00	3,00	5,00	17,00	48,00	2,00		135,00
211	1,00						1,00					2,00					6,00	83,00				2,50				95,50
212			1,00					8,00	26,24	1,00		2,00													2,00	40,24
213					1,00			0,75		1,00		2,00	1,00	3,50	4,75					1,00						15,00
214						2,78		13,00	5,78	5,00	1,00	12,00	10,50	24,00												74,06
215				1,00	1,00						1,00	2,00	5,00							14,00	43,00	6,00	4,00	2,50		79,50
216	1,00			1,00	3,00			2,00	2,00			1,00	3,00	2,62	11,00						1,00		1,00			28,62

Haushaltsplan 2010 / 2011 **Anlage 2 - Stellenplan / Stellenübersicht**

Stadtverwaltung Wuppertal

Orga	SONV	I	Ia	Ib	II	IIgD	III	IVa	IVb	Vb	VbmD	Vc	VIb	VII	VIII	XVII	TVKS	TVKA	L8A	L7A	L6Aa	L5A	L4A	L3A	L1A	Gesamt
300											1,00															1,00
301							1,00	4,78	1,00		6,02	25,78	6,00	2,00												46,58
302			1,00	2,00		1,00	2,00	3,00	11,00		22,78	67,40	3,78	42,00		1,00										156,96
304						1,00			2,00		3,00	3,00	4,00						1,00							14,00
400					1,00	2,00	7,00	7,00	1,00		4,00	1,00										1,00				24,00
401				4,00			2,00	2,78	1,78		10,00	40,26	2,00	4,00							1,00	2,00				69,82
402	1,00			2,00		6,00	20,00	22,00	15,00		30,50	7,00		1,00					5,00	3,00	1,00					113,50
403				3,00	1,00		5,00	10,00	11,00		26,50	47,06	8,50	2,00		3,00										117,06
404	2,00	1,00		1,00	1,00	3,00		6,00	3,00		11,00	3,00	3,00													34,00
PR+ SBV						1,00		3,00	1,00		2,50	1,78									1,00	1,00				11,28
ARGE		1,00	1,00	1,00		2,00	4,00	5,00	49,00		6,00	1,00	2,00	3,00												75,00
SonD					2,00	2,00	1,00		2,00		2,00	3,00	3,00								2,00					17,00
BSI																										0,00
CVUA				3,00			1,00				15,00	1,00		1,00												21,00
GWG																										0,00
KLI																										0,00
SGK	1,00					2,00	1,00	1,00	1,00			2,00	1,00													9,00
SHG																										0,00
WTB																										0,00
WIF																										0,00
WMG																										0,00
WSW																										0,00
APH																										0,00
ESW																										0,00
GMW																										0,00
KIJU																										0,00
Ges.	**6,00**	**5,00**	**28,50**	**55,00**	**30,50**	**82,78**	**158,00**	**217,09**	**387,80**	**8,00**	**321,81**	**636,01**	**337,01**	**128,60**	**15,75**	**19,00**	**6,00**	**83,00**	**13,00**	**33,00**	**150,00**	**97,50**	**96,50**	**27,30**	**2,65**	**2.945,80**

Haushaltsjahr 2010 / 2011	**Gesamtstellenübersicht**	**Gesamtverwaltung**

- Dienstkräfte in der Probe- oder Ausbildungszeit -

1. Beamte in der Probezeit

Amtsbezeichnung	**Besoldungsgruppe**	**Anzahl am 30.06.2009**
1.1 Rat/ Rätin in der Probezeit	A13	2
1.2 Inspektor/in / Oberinspektor/in i.d.Pz.	A9/ A10	33
1.3 Sekretär/in in der Probezeit	A5/ A6	4
1.4 Brandmeister/in in der Probezeit	A 7	20
Summe:		**59**

2. Nachwuchskräfte und informatorisch beschäftigte Dienstkräfte

Bezeichnung	**Art der Vergütung**	**Plan: 2010**	**Plan: 2011**	**bis 01.10.09**
2.1 Beamte				
2.1.1 Referendar/in				
2.1.2 Inspektoranwärter/in	Anwärterbezüge	27	24	32
2.1.3 Aufstiegsbeamte/r	Bes. A6- A9	3	3	2
2.1.4 Sekretäranwärter/in	Anwärterbezüge	5	4	7
2.1.5 Brandmeisteranwärter/in	Anwärterbezüge	16	16	17
2.1.6 Vermessungsinspektoranwärter/in	Anwärterbezüge	0	0	0
2.1.7 Bauinspektoranwärter/in	Anwärterbezüge	0	0	0
2.1.8 Aufstiegsbeamte/r Feuerwehr	Bes. A7- A8	2	2	2
Summe:		**53**	**49**	**60**
2.2 Auszubildende				
2.2.1 Anlagenmechaniker/in	Ausbildungsvergütung	4	4	4
2.2.2 Chemielaborant/in	Ausbildungsvergütung	0	0	1
2.2.3 Elektroniker/in	Ausbildungsvergütung	4	4	4
2.2.4 FA für Medien-/ Informationsdienste	Ausbildungsvergütung	4	4	3
2.2.5 Fachangestellte/r für Bäderbetriebe	Ausbildungsvergütung	5	4	6

Bezeichnung	Art der Vergütung	Plan: 2010	Plan: 2011	bis 01.10.09
2.2.6 Fachinformatiker/in	Ausbildungsvergütung	9	9	9
2.2.7 Fachkraft für Veranstaltungstechnik	Ausbildungsvergütung	2	2	2
2.2.8 Forstwirt/in	Ausbildungsvergütung	6	6	6
2.2.9 Fotograf/in	Ausbildungsvergütung	1	1	1
2.2.10 Hauswirtschafter/in	Ausbildungsvergütung	3	3	3
2.2.11 Informatikkaufleute	Ausbildungsvergütung	1	1	1
2.2.12 IT-System-Elektroniker/in	Ausbildungsvergütung	1	1	2
2.2.13 Kaufleute für Bürokommunikation	Ausbildungsvergütung	7	7	8
2.2.14 Kfz-Mechatroniker/in	Ausbildungsvergütung	3	4	3
2.2.15 Kfz- Servicemechaniker/in	Ausbildungsvergütung	1	1	1
2.2.16 Koch/Köchin	Ausbildungsvergütung	2	2	1
2.2.17 Medizinische/r Fachangestellte/r	Ausbildungsvergütung	3	3	3
2.2.18 Straßenwärter/in	Ausbildungsvergütung	5	4	5
2.2.19 Systeminformatiker/in	Ausbildungsvergütung	3	3	4
2.2.20 Tierarzthelfer/in	Ausbildungsvergütung	0	0	0
2.2.21 Tierpfleger/in	Ausbildungsvergütung	9	10	10
2.2.22 Veranstaltungskaufleute	Ausbildungsvergütung	2	2	3
2.2.23 Vermessungstechniker/in	Ausbildungsvergütung	7	6	8
2.2.24 Verwaltungsfachangestellte/r	Ausbildungsvergütung	23	20	23
Summe:		**105**	**101**	**111**
2.3 Praktikant/in				
2.3.1 Praktikantin/in im Anerkennungsjahr	Praktikantenentgelt	40	40	23,5
2.3.2 Vorpraktikant/in	Praktikantenvergütung nach Empfehlung VKA			
Summe:		**40**	**40**	**23,5**

Legende zur Stellenübersicht

Organisationseinheit	Bezeichnung	Organisationseinheit	Bezeichnung
000	Büro des Oberbürgermeisters	300	Schutz und Ordnung
001	Presse- und Öffentlichkeitsarbeit, Repräsentation und Städtepartnerschaften	301	Einwohnermelde- und Standesamt
002	Rechnungsprüfungsamt	302	Ordnungsamt
100.1	Grünflächen und Gesundheit	304	Feuerwehr
103	Grünflächen und Forsten	400	Zentrale Dienstleistungen
305	Gesundheitsamt	401	Allgemeine Dienste
100.2	Stadtentwicklung, Bauen, Verkehr, Umwelt	402	Informations- und Kommunikationssysteme
101	Stadtentwicklung und Städtebau	403	Finanzen
102	Vermessung, Katasteramt und Geodaten	404	Personal
104	Straßen und Verkehr	PR + SBV	Personalrat und Schwerbehindertenvertretung
105	Bauen und Wohnen	ARGE	Arbeitsgemeinschaft
106	Umweltschutz	SonD	Sonderdienststellen (Stellenreserve)
200.1	Soziales, Jugend und Integration	BSI	Bergisches Studieninstitut
201	Soziales	CVUA	Chemisches und Veterinäruntersuchungsamt
202	Tageseinrichtungen für Kinder	GWG	Gemeinnützige Wohnungsbaugesellschaft mbH
204	Zuwanderung und Integration	KLI	Helios Kliniken Wuppertal GmbH
208	Kinder, Jugend und Familie	SGK	Sekretariat für gemeinsame Kulturarbeit
200.2	Kultur, Bildung & Sport	SHG	Historische Stadthalle Wuppertal GmbH
206	Schulen	WTB	Wuppertaler Bühnen GmbH
209	Sport- und Bäderamt	WIF	Wirtschaftsförderung Wuppertal AöR
211	Orchester und Konzerte	WMG	Wuppertaler Marketing GmbH
212	Bergische Musikschule	WSW	Wuppertaler Stadtwerke
213	Historisches Zentrum	APH	Alten- und Altenpflegeheime d. Stadt Wuppertal
214	Stadtbibliothek	ESW	Eigenbetrieb Straßenreinigung Wuppertal
215	Zoologischer Garten	GMW	Gebäudemanagement Wuppertal
216	Von der Heydt- Museum	KIJU	Kinder- und Jugendwohngruppen d. Stadt Wuppertal

Haushaltsjahr 2010 **Gesamtstellenplan** **Gesamtverwaltung**

- Beamte -

Wahlbeamte und Laufbahngruppen	Besoldungs-gruppe	Stellen 2010		Stellen 2009	Tatsächlich besetzt (30.06.2009)	Vermerke ku**	Vermerke kw**
		insgesamt	ausgesondert*				
Wahlbeamte	B 10	1,00		1,00	1,00		
	B 7	1,00		1,00	1,00		
	B 6	2,00		2,00	2,00		
	B 5	3,00		3,00	3,00		
Zwischensumme		7,00	0,00	7,00	7,00	0,00	0,00
Höherer Dienst	B 2	8,00		8,00	8,00		
	A 16	16,00		16,00	14,00		
	A 15	25,00		30,00	23,00		
	A 14	55,00		61,00	50,00		
	A 13	27,00		26,00	23,00	1,00	
Zwischensumme		131,00	0,00	141,00	118,00	1,00	0,00
Gehobener Dienst	A 13 gD	82,23		77,23	76,00		
	A 12	153,62		150,62	145,87	3,00	
	A 11	184,22		178,90	176,73	5,00	

Wahlbeamte und Laufbahngruppen	Besoldungs-gruppe	Stellen 2010		Stellen 2009	Tatsächlich besetzt (30.06.2009)	Vermerke ku**	Vermerke kw**
		insgesamt	ausgesondert*				
	A 10	162,89		185,89	177,76		1,00
	A 9	21,00		23,00	5,00		
Zwischensumme		603,96	0,00	615,64	581,36	8,00	1,00
Mittlerer Dienst	A 9 mD	221,42		225,42	221,46	2,00	
	A 8	133,31		141,65	136,85		
	A 7	125,00		128,50	105,00		
	A 6	1,00		1,00	0,00		
	A 5	0,00		0,00	0,00		
Zwischensumme		480,73	0,00	496,57	463,31	2,00	0,00
Summe		**1.222,69**	**0,00**	**1.260,21**	**1.169,67**	**11,00**	**1,00**

* = *Stellen, die nicht der Stellenschlüsselbindung unterliegen*
(Entfallen durch Gesetz zur Stärkung der Personalhoheit der Kommunen in Nordrhein-Westfalen vom 24.03.2009.)

** Erläuterung: ku = künftig umzuwandeln
kw = künftig wegfallen

Haushaltsjahr 2010 **Gesamtstellenplan** **Gesamtverwaltung**

- Tariflich Beschäftigte -

	Vergütungs-/ Lohngruppe/ Sondervertrag	Stellen 2010	Stellen 2009	Tatsächlich besetzt (30.06.2009)	Vermerke ku	Vermerke kw
	S	6,00	6,00	6,00	2,00	
	I	5,00	4,00	5,00		
	I a	28,50	26,00	25,00		
	I b	55,00	55,50	51,57	1,00	
	II	30,50	28,50	30,71		
Zwischensumme		125,00	120,00	118,28	3,00	0,00
	II gD	82,78	76,78	71,66		1,00
	III	158,00	165,50	158,49	2,00	
	IV a	217,09	213,87	204,00	8,00	
	IV b	387,80	359,30	392,57	3,00	
	V b	8,00	11,00	11,00		
Zwischensumme		853,67	826,45	837,72	13,00	1,00
	Vb mD	321,81	333,31	305,92	11,00	1,00
	V c	636,01	613,84	616,51		
	VI b	337,01	340,01	323,99		

	Vergütungs-/ Lohngruppe/ Sondervertrag	Stellen 2010	Stellen 2009	Tatsächlich besetzt (30.06.2009)	Vermerke ku	Vermerke kw
	VII	128,60	160,60	172,96		
	VIII	15,75	18,25	22,00		
	X/ VII	19,00	22,50	18,00		
Zwischensumme		1.458,18	1.488,51	1.459,38	11,00	1,00
	TVK A	83,00	83,00	86,50		
	TVK S	6,00	6,00	6,00		
Zwischensumme		89,00	89,00	92,50	0,00	0,00
	L 9	0,00	0,00	0,00		
	L 8 a	13,00	11,00	13,00		
	L 7 a	33,00	29,00	30,00		
	L 6 a	150,00	155,50	134,61		
	L 5 a	97,50	105,50	90,00	9,00	
	L 4 a	96,50	110,50	86,00		
	L 3 a	27,30	29,30	18,97		
	L 1 a	2,65	2,65	1,64		
Zwischensumme		419,95	443,45	374,22	9,00	0,00
Summe		**2.945,80**	**2.967,41**	**2.882,10**	**36,00**	**2,00**

Haushaltsjahr 2010	**Gesamtstellenplan**	**Gesamtverwaltung**

- Zusammenfassung -

	Zahl der Stellen 2010		**Zahl der Stellen 2009**
	Insgesamt	**darunter ausgesondert**	
Beamte	1.222,69	0,00	1.260,21
Tariflich Beschäftigte	2.945,80		2.967,41
Insgesamt	**4.168,49**	**0,00**	**4.227,62**

Haushaltsjahr 2011 **Gesamtstellenplan** **Gesamtverwaltung**

- Beamte -

Wahlbeamte und Laufbahngruppen	Besoldungs-gruppe	Stellen 2011		Stellen 2010	Tatsächlich besetzt (30.06.2009)	Vermerke ku	Vermerke kw
		insgesamt	ausgesondert*				
Wahlbeamte	B 10	1,00		1,00	1,00		
	B7	1,00		1,00	1,00		
	B6	2,00		2,00	2,00		
	B5	3,00		3,00	3,00		
Zwischensumme		7,00	0,00	7,00	7,00	0,00	0,00
Höherer Dienst	B2	8,00		8,00	8,00		
	A16	16,00		16,00	14,00		
	A15	25,00		25,00	23,00		
	A14	55,00		55,00	50,00		
	A13	27,00		27,00	23,00	1,00	
Zwischensumme		131,00	0,00	131,00	118,00	1,00	0,00
Gehobener Dienst	A13 gD	82,23		82,23	76,00		
	A12	153,62		153,62	145,87	3,00	
	A11	184,22		184,22	176,73	5,00	1,00

Wahlbeamte und Laufbahngruppen	Besoldungs-gruppe	Stellen 2011		Stellen 2010	Tatsächlich besetzt (30.06.2009)	Vermerke ku	Vermerke kw
		insgesamt	ausgesondert*				
	A10	162,89		162,89	177,76		
	A9	21,00		21,00	5,00		
Zwischensumme		603,96	0,00	603,96	581,36	8,00	1,00
Mittlerer Dienst	A9 mD	221,42		221,42	221,46	2,00	
	A8	133,31		133,31	136,85		
	A7	125,00		125,00	105,00		
	A6	1,00		1,00	0,00		
	A5	0,00		0,00	0,00		
Zwischensumme		480,73	0,00	480,73	463,31	2,00	0,00
Summe		**1.222,69**	**0,00**	**1.222,69**	**1.169,67**	**11,00**	**1,00**

* = *Stellen, die nicht der Stellenschlüsselbindung unterliegen*
(Entfallen durch Gesetz zur Stärkung der Personalhoheit der Kommunen in Nordrhein-Westfalen vom 24.03.2009.)

Haushaltsjahr 2011 **Gesamtstellenplan** **Gesamtverwaltung**

- Tariflich Beschäftigte -

	Vergütungs-/ Lohngruppe/ Sondervertrag	Stellen 2011	Stellen 2010	Tatsächlich besetzt (30.06.2009)	Vermerke ku	Vermerke kw
	S	6,00	6,00	6,00	2,00	
	I	5,00	5,00	5,00		
	I a	28,50	28,50	25,00		
	I b	55,00	55,00	51,57	1,00	
	II	30,50	30,50	30,71		
Zwischensumme		125,00	125,00	118,28	3,00	0,00
	II gD	82,78	82,78	71,66		1,00
	III	158,00	158,00	158,49	2,00	
	IV a	217,09	217,09	204,00	8,00	
	IV b	387,80	387,80	392,57	3,00	
	V b	8,00	8,00	11,00		
Zwischensumme		853,67	853,67	837,72	13,00	1,00
	Vb mD	321,81	321,81	305,92	11,00	1,00
	V c	636,01	636,01	616,51		
	VI b	337,01	337,01	323,99		

	Vergütungs-/ Lohngruppe/ Sondervertrag	Stellen 2011	Stellen 2010	Tatsächlich besetzt (30.06.2009)	Vermerke ku	Vermerke kw
	VII	128,60	128,60	172,96		
	VIII	15,75	15,75	22,00		
	X/ VII	19,00	19,00	18,00		
Zwischensumme		1.458,18	1.458,18	1.459,38	11,00	1,00
	TVK A	83,00	83,00	86,50		
	TVK S	6,00	6,00	6,00		
Zwischensumme		89,00	89,00	92,50	0,00	0,00
	L 9	0,00	0,00	0,00		
	L 8 a	13,00	13,00	13,00		
	L 7 a	33,00	33,00	30,00		
	L 6 a	150,00	150,00	134,61		
	L 5 a	97,50	97,50	90,00	9,00	
	L 4 a	96,50	96,50	86,00		
	L 3 a	27,30	27,30	18,97		
	L 1 a	2,65	2,65	1,64		
Zwischensumme		419,95	419,95	374,22	9,00	0,00
Summe		**2.945,80**	**2.945,80**	**2.882,10**	**36,00**	**2,00**

Haushaltsjahr 2011	**Gesamtstellenplan**	**Gesamtverwaltung**

- Zusammenfassung -

	Zahl der Stellen 2011		**Zahl der Stellen 2010**
	Insgesamt	**darunter ausgesondert**	
Beamte	1.222,69	0,00	1.222,69
Tariflich Beschäftigte	2.945,80		2.945,80
Insgesamt	**4.168,49**	**0,00**	**4.168,49**

Haushaltsjahr 2010 / 2011 **Stellenübersicht nach Produktbereichen** **Gesamtverwaltung**

- Beamte -

Produkt-bereich	Bezeichnung	Wahlbeamte	Höherer Dienst	Gehobener Dienst	Mittlerer Dienst	Gesamt
11	Innere Verwaltung	6,80	40,62	169,36	43,29	**260,07**
12	Sicherheit und Ordnung		14,60	75,43	353,56	**443,59**
21	Schulträgeraufgaben		1,00	8,88	4,84	**14,72**
25	Kultur und Wissenschaft	0,20	3,00	10,00	4,00	**17,20**
31	Soziale Leistungen		4,02	138,90	25,72	**168,64**
36	Kinder-, Jugend- und Familienhilfe		4,46	40,54	6,92	**51,92**
41	Gesundheitsdienste		2,96	4,94	1,47	**9,37**
42	Sportförderung		1,00	6,00	1,00	**8,00**
51	Räumliche Planung und Entwicklung, Geoinformationen		15,41	44,15	5,55	**65,11**
52	Bauen und Wohnen		1,21	28,18	7,60	**36,99**
53	Ver- und Entsorgung		1,18	4,20		**5,38**
54	Verkehrsflächen und -anlagen, ÖPNV		7,72	20,57	1,78	**30,07**
55	Natur- und Landschaftspflege		4,07	9,37	2,63	**16,07**
56	Umweltschutz		0,75	4,43	0,38	**5,56**
57	Wirtschaft und Tourismus			1,00		**1,00**
61	Allgemeine Finanzwirtschaft					
71	Stiftungen					
Gesamt		**7,00**	**102,00**	**565,95**	**458,74**	**1.133,69**

Haushaltsjahr 2010 / 2011 **Stellenübersicht nach Produktbereichen** **Gesamtverwaltung**

- Tariflich Beschäftigte -

Produkt-bereich	Bezeichnung	Vergütungs-gruppe I – II, inkl. SONV	Vergütungs-gruppe IIgD - Vb	Vergütungsgrp. VbmD - VIII	Vergütungsgrp. IX - XVII	Lohngruppe L1-9	Orchester	Gesamt
11	Innere Verwaltung	28,87	157,32	210,19	3,00	16,54		**415,92**
12	Sicherheit und Ordnung	4,14	42,19	221,98	1,00	1,82		**271,13**
21	Schulträgeraufgaben	1,00	13,22	84,64		5,45		**104,31**
25	Kultur und Wissenschaft	12,00	77,55	91,57		77,00	89,00	**347,12**
31	Soziale Leistungen	8,38	133,64	68,80	2,81	15,97		**229,60**
36	Kinder-, Jugend- und Familienhilfe	13,86	260,44	502,37	6,47	23,00		**806,14**
41	Gesundheitsdienste	13,48	8,48	27,18	2,94			**52,08**
42	Sportförderung	1,00	4,00	48,00	1,00	81,00		**135,00**
51	Räumliche Planung und Entwicklung, Geoinformationen	17,17	48,77	65,48	1,18	4,02		**136,62**
52	Bauen und Wohnen	3,11	23,57	26,14	0,60			**53,42**
53	Ver- und Entsorgung	1,98	2,46	3,52				**7,96**
54	Verkehrsflächen und -anlagen, ÖPNV	2,99	37,49	29,33		51,15		**120,96**
55	Natur- und Landschaftspflege	6,53	29,37	28,00		142,00		**205,90**
56	Umweltschutz	4,49	8,17	5,98				**18,64**
57	Wirtschaft und Tourismus	1,00	1,00	1,00				**3,00**
61	Allgemeine Finanzwirtschaft							
71	Stiftungen							
Gesamt		**120,00**	**847,67**	**1.414,18**	**19,00**	**417,95**	**89,00**	**2.907,80**

Anlage 3

Vorläufige Bilanz vom 31.12.2008

Anlage 3 - Vorläufige Bilanz vom 31.12.2008

Anlage 3 – Vorläufige Bilanz zum 31.12.2008

I.		Aktiva	3.808.850.378,49	II.		Passiva	3.808.850.378,49
1		**Anlagevermögen**	**3.566.920.361,04**	**1.**		**Eigenkapital**	**535.920.947,68**
1.1		Immaterielle Vermögensgegenstände	4.667.996,58	1.1		Allgemeine Rücklage	508.203.535,52
1.2		Sachanlagen	1.990.897.504,73	1.2		Sonderrücklage	9.858.912,82
	1.2.1	Unbebaute Grundstücke und grundstückgleiche Rechte	197.727.909,88	1.3		Ausgleichsrücklage	161.323.342,00
	1.2.2	Bebaute Grundstücke und grundstücksgleiche Rechte	13.938.974,35	1.4		Jahresfehlbetrag	-143.464.842,66
	1.2.3	Infrastrukturvermögen	1.025.174.118,61				
	1.2.4	Bauten auf fremden Grund und Boden	0,00	**2**		**Sonderposten**	**775.565.238,68**
	1.2.5	Kunstgegenstände und Kulturdenkmäler	674.004.022,47	2.1		für Zuwendungen	178.411.381,45
	1.2.6	Maschinen und technische Anlagen, Fahrzeuge	12.684.279,13	2.2		für Beiträge	90.891.649,61
	1.2.7	Betriebs- und Geschäftsausstattung	29.936.961,05	2.3		für den Gebührenausgleich	14.459.480,73
	1.2.8	Geleistete Anzahlungen, Anlagen im Bau	37.431.239,24	2.4		Sonstige Sonderposten	491.802.726,89
1.3		Finanzanlagen	1.571.354.859,73				
	1.3.1	Anteile an verbundenen Unternehmen	740.621.846,78	**3**		**Rückstellungen**	**627.118.896,40**
	1.3.2	Beteiligungen	7.333.548,89	3.1		Pensionsrückstellungen	539.779.832,00
	1.3.3	Sondervermögen	396.866.562,30	3.2		Rückstellungen für Deponien und Altlasten	1.517.366,51
	1.3.4	Wertpapiere des Anlagevermögens	101.430.813,24	3.3		Instandhaltungsrückstellungen	2.375.000,00
	1.3.5	Ausleihungen	325.102.088,52	3.4		Sonstige Rückstellungen	83.446.697,89
2		**Umlaufvermögen**	**231.251.643,10**	**4**		**Verbindlichkeiten**	**1.850.453.236,73**
2.1		Vorräte	0,00	4.1		Anleihen	0,00
2.2		Forderungen und sonstige Vermögensgegenstände	227.818.537,70	4.2		Verbindlichkeiten aus Krediten für Investitionen	482.333.616,26
	2.2.1	Öffentlich-rechtliche Forderungen, Transferleistungen	78.756.405,01	4.3		Verbindlichkeiten aus Krediten zur Liquiditätssicherung	1.115.800.000,00
	2.2.2	Privatrechtliche Forderungen	157.655.360,36	4.4		Verbindlichkeiten aus Vorgängen, die Kreditaufnahmen wirtschaftlich gleichkommen	2.051.745,25
	2.2.3	Sonstige Vermögensgegenstände	-8.593.227,67	4.5		Verbindlichkeiten aus Lieferungen und Leistungen	4.547.983,55
2.3		Wertpapiere des Umlaufvermögens	9.669,00	4.6		Verbindlichkeiten aus Transferleistungen	2.400.556,41
2.4		Liquide Mittel	3.423.436,40	4.7		Sonstige Verbindlichkeiten	243.319.335,26
3		**Aktive Rechnungsabgrenzung**	**10.678.374,35**	**5**		**Passive Rechnungsabgrenzung**	**19.792.059,00**

Anlage 3 - Vorläufige Bilanz vom 31.12.2008

Anlage 4

Übersicht über die Verpflichtungsermächtigungen

Anlage 4

Übersicht über die aus Verpflichtungsermächtigungen voraussichtlich fällig werdenden Auszahlungen

Verpflichtungsermächtigungen im Haushaltsplan des Jahres:	Voraussichtlich fällige Auszahlungen			
	TEUR	TEUR	TEUR	TEUR
	2011	2012	2013	2014
2010	9.450	1.750	0	0
2011	0	24.401	17.728	10.190
Summe	9.450	26.151	17.728	10.190
Nachrichtlich: In der Finanzplanung vorgesehene Kreditaufnahmen	17.158	16.585	16.139	15.247

Im Haushaltsplan sind für die Jahre 2010 und 2011die nachstehenden Verpflichtungsermächtigungen mit der angegebenen Kassenwirksamkeit veranschlagt:
(Beträge in Tsd. €)

R/SB	Maßnahme		gesamt	kassenwirksam				
				2011	2012	2013	2014	nach 2014
104	Gewerbeerschließung Vohwinkel	VE 2010	1.900	900	1.000	0	0	0
		VE 2011	0	0	0	0	0	0
215	Außenanlage Bonobos	VE 2010	350	350	0	0	0	0
		VE 2011	0	0	0	0	0	0
101	Döppersberg	VE 2010	0	0	0	0	0	0
		VE 2011	45.000.	0	19.470	15.340	10.190	0
104	Nordbahntrasse, Außenbereich	VE 2010	4.000	4.000	0	0	0	0
		VE 2011	0	0	0	0	0	0
104	Nordbahntrasse, Innenbereich	VE 2010	2.000	2.000	0	0	0	0
		VE 2011	0	0	0	0	0	0
304	Digitalfunk Feuerwehr	VE 2010	0	0	0	0	0	0
		VE 2011	2.375	0	1.100	1.275	0	0
104	Instandsetzung DB-Brücke Brändströmstr	VE 2010	1.850	1.100	750	0	0	0
		VE 2011	0	0	0	0	0	0
104	Instandsetzung der Brücke Höfen	VE 2010	800	800				0
		VE 2011	0	0	0	0	0	0
104	Sanierung der Rampe am Schwarzen Mann	VE 2010	0	0	0	0	0	0
		VE 2011	569	0	569	0	0	0
104	Instandsetzung der Brücke Waldeckstraße	VE 2010	0	0	0	0	0	0
		VE 2011	800	0	600	200	0	0

R/SB	Maßnahme		gesamt	kassenwirksam				
				2011	2012	2013	2014	nach 2014
104	Sanierung der Ufermauer Hardtufer	VE 2010	0	0	0	0	0	0
		VE 2011	1.360	0	860	500	0	0
104	Sanierung der Stützmauer Friedrich-Ebert-Str	VE 2010	0	0	0	0	0	0
		VE 2011	700	0	337	363	0	0
104	Sanierung der Stützmauer Gartenstraße	VE 2010	0	0	0	0	0	0
		VE 2011	285	0	285	0	0	0
104	Sanierung der Stützmauer Mirke	VE 2010	0	0	0	0	0	0
		VE 2011	245	0	245	0	0	0
104	Sanierung der Stützmauer Gemarker Ufer	VE 2010	0	0	0	0	0	0
		VE 2011	310	0	310	0	0	0
104	Sanierung der Stützmauer Bromberger Str.	VE 2010	0	0	0	0	0	0
		VE 2011	395	0	345	50	0	0
304	Feuerwehrfahrzeuge BF und FF	VE 2010	300	300	0	0	0	0
		VE 2011	280	0	280	0	0	0

Anlage 5

Zuwendungen an die Fraktionen

Anlage 5 - Zuwendungen an Fraktionen

Anlage 5 – Übersicht über die Zuwendungen an die Fraktionen

Produkt 1101010 – Rat und Gremien

Sachkonto 542100	Die Ansätze wurden unter Berücksichtigung der Entschädigungs-Verordnung NW vom 22.10.94 und der Änderungen zum 01.11.2009 ermittelt und basieren auf folgenden € - Beträgen: Aufwandsentschädigungen für:		
	Stadtverordnete	338,00 € /	Monat
	Sitzungsgeld	17,30 € /	Sitzung
	zusätzlich erhalten:		
	1. Stellvertreter des Oberbürgermeisters	1.276,50 € /	Monat
	2. Stellvertreter des Oberbürgermeisters	638,25 € /	Monat
	Fraktionsvorsitzende		
	- bei Fraktionen mit mehr als 10 Mandatsträgern	1.276,50 € /	Monat
	- bei Fraktionen unter 10 Mandatsträgern	851,00 € /	Monat
	Stellvertretende Fraktionsvorsitzende		
	- bei Fraktionen mit mehr als 10 Mandatsträgern	425,50 € /	Monat
	a) in Stadtbezirken bis 50.000 EW:		
	Bezirksvertreter	178,20 € /	Monat
	zusätzlich erhalten		
	Bezirksbürgermeister	356,40 € /	Monat
	stellvertretende Bezirksbürgermeister	178,20 € /	Monat
	Fraktionsvorsitzende in BV	178,20 € /	Monat
	b) in Stadtbezirken über 50.000 EW:		
	Bezirksvertreter	203,60 € /	Monat
	zusätzlich erhalten		
	Bezirksbürgermeister	407,20 € /	Monat
	stellvertretende Bezirksbürgermeister	203,60 € /	Monat
	Fraktionsvorsitzende in BV	203,60 € /	Monat
	Sitzungsgeld für sachkundige Bürger/Einwohner	30,50 € /	Sitzung

Sachkonten 501200 502200 503200	Hier handelt es sich um Teil-Personalausgaben für das Büro des Oberbürgermeisters und um Personalkosten für Mitarbeiterinnen/Mitarbeiter der Fraktionen, soweit sie in einem Anstellungs- und Dienstverhältnis zur Stadt stehen.
Sachkonto 549200	Dieser Ansatz umfasst zum einen die Zuwendungen an die Fraktionen im Rat der Stadt für die Beschäftigung von Mitarbeiterinnen/Mitarbeitern im eigenen Anstellungsverhältnis, soweit keine Kosten in den Sachkonten 501200, 502200, 503200 veranschlagt sind. Zum anderen erhalten die Fraktionen einen monatlichen Sockelbetrag von 3.333,33 € sowie für jede/jeden Stadtverordnete(n) einen Betrag von 1.666,66 € / Monat (bis 20 Stadtverordnete) und einen Betrag von 1.000 € / Monat (über 20 Stadtverordnete). Für jedes Mitglied einer Bezirksvertretung wird den Fraktionen ein Betrag von 5,00 € / Monat gezahlt. Die Mittel sind im Rahmen der bestimmungsgemäßen Verwendung übertragbar. Siehe auch Anlagen 10 a zu § 56 Abs. 3 Satz 2 GO NW

Zuwendungen an Fraktionen: Geldleistungen

	2010				2011			
1. Zuwendungen an Fraktionen im Rat	**Anzahl Stv**	**bis 20 Stv 20.000 € je Stv**	**über 20 Stv 6.000 € je Stv**	**Sockelbetrag**	**Anzahl Stv**	**bis 20 Stv 20.000 € je Stv**	**über 20 Stv 6.000 € je Stv**	**Sockelbetrag**
CDU-Fraktion	25	400.000	30.000	40.000	25	400.000	30.000	40.000
SPD-Fraktion	19	380.000		40.000	19	380.000		40.000
BÜNDNIS 90 / DIE GRÜNEN	11	220.000		40.000	11	220.000		40.000
FDP-Frakton	5	100.000		40.000	5	100.000		40.000
Fraktion DIE LINKE	4	80.000		40.000	4	80.000		40.000
WFW-Fraktion	3	60.000		40.000	3	60.000		40.000

	2010		2011		2008	Plan 2009
2. Zuwendungen an Fraktionen in Bezirksvertretungen	**Anzahl Sitze**	**bei 60 € je Sitz**	**Anzahl Sitze**	**bei 60 € je Sitz**		
CDU-Fraktion	61	3.660	61	3.660	3.960	4.400
SPD-Fraktion	45	2.700	45	2.700	2.760	3.380
BÜNDNIS 90 / DIE GRÜNEN	26	1.560	26	1.560	900	1.880
Fraktion DIE LINKE	4	240	4	240	0	60

3. Zuwendungen gesamt	2010	2011	2008	Plan 2009	Differenz 2010 zu Plan 2009	Differenz 2011 zu Plan 2009
CDU-Fraktion	473.660	473.660	463.568	474.030	-370	-370
SPD-Fraktion	366.942	366.942	378.710	387.683	-20.741	-20.741
BÜNDNIS 90 / DIE GRÜNEN	261.560	261.560	184.959	189.876	71.684	71.684
FDP-Fraktion	140.000	140.000	158.499	162.332	-22.332	-22.332
Fraktion DIE LINKE	120.240	120.240	147.455	151.348	-31.108	-31.108
WFW-Fraktion	100.000	100.000	152.977	156.810	-56.810	-56.810
Ratsgruppe REP	0	0	98.304	97.995	-97.995	-97.995
GESAMTSUMME	**1.462.402**	**1.462.402**	**1.584.473**	**1.620.074**	**-157.672**	**-157.672**

Zuwendungen an Fraktionen: geldwerte Leistungen

Ab 2010 wird gemäß der Richtlinien über Zuwendungen an Fraktionen auf die Bereitstellung geldwerter Leistungen verzichtet.

	2009	Plan 2010	Plan 2011	Differenz
CDU-Fraktion	39.190	0	0	-39.190
SPD-Fraktion	75.903	0	0	-75.903
BÜNDNIS 90 / DIE GRÜNEN	22.448	0	0	-22.448
FDP-Fraktion	19.966	0	0	-19.966
Fraktion DIE LINKE	8.165	0	0	-8.165
WFW-Fraktion	10.804	0	0	-10.804
Ratsgruppe REP	3.302	0	0	-3.302
Einsparung Geldwerte Leistungen				**-179.778**

Hinweis:
Die Einzelmitglieder des Rates erhalten gemäß der GO NRW und der Richtlinien angemessene Sach- und Kommunikationsmittel zur Vorbereitung auf die Ratssitzung.

Anlage 5 - Zuwendungen an Fraktionen

Anlage 6

Übersicht über den voraussichtlichen Stand der Verbindlichkeiten

Anlage 6 – Übersicht über den voraussichtlichen Stand der Verbindlichkeiten

Art der Verbindlichkeiten	Gesamtbetrag der Verbindlichkeiten am 31.12. des Haushaltsjahres 2008	mit einer Restlaufzeit von bis zu 1 Jahr	mit einer Restlaufzeit über 1 Jahr bis 5 Jahre	mit einer Restlaufzeit über 5 Jahre	Gesamtbetrag des Vorjahres
1. Anleihen	**0,00 €**	**0,00 €**	**0,00 €**	**0,00 €**	**0,00 €**
2. Verbindlichkeiten aus Investitionskrediten	**482.333.616,26 €**	**48.064.876,80€**	**244.876.208,69 €**	**189.402.130,77 €**	**498.564.379,06 €**
2.1 von verbundenen Unternehmen					
2.2 von Beteiligungen					
2.3 von Sondervermögen					
2.4 vom öffentlichen Bereich	15.274.711,49 €	374.583,07 €	3.665.192,04 €	11.234.936,38 €	15.801.864,35 €
2.4.1 vom Bund					
2.4.2 vom Land		374.583,07 €	3.665.192,04 €	11.156.309,91 €	
2.4.3 von Gemeinden (GV)				78.626,47 €	
2.4.4 von Zweckverbänden und dergl.					
2.4.5 vom sonstigen öffentlichen Bereich					
2.4.6 von sonstigen öffentlichen Sonderrechnungen					
2.5 vom privaten Kreditmarkt	467.058.904,77 €	47.690.293,73 €	241.201.416,65 €	178.167.194,39 €	482.762.514,71 €
2.5.1 von Banken und Kreditinstituten		47.690.293,73 €	240.836.682,84 €	177.540.148,24 €	
2.5.2 von übrigen Kreditgebern			364.733,81 €	627.046,15 €	
3. Verbindlichkeiten aus Liquiditätskrediten	**1.115.800.000,00 €**	**835.800.000,00 €**	**280.000.000,00 €**	**nicht möglich**	**1.019.000.000,00 €**
3.1 vom öffentlichen Bereich					
3.2 vom privaten Kreditmarkt		835.800.000,00 €	280.000.000,00 €		
4. Verbindlichkeiten aus Vorgängen, die Kreditaufnahmen wirtschaftlich gleichkommen	**2.051.745,25 €**	**342.081,55 €**	**1.269.992,42 €**	**439.671,28 €**	**2.105.063,08 €**
5. Verbindlichkeiten aus Lieferung u. Leistung	**4.547.983,55 €**	**4.547.983,55 €**	**0,00 €**	**0,00 €**	**7.517.929,63 €**
6. Verbindlichkeiten aus Transferleistungen	**2.400.556,41 €**	**2.400.556,41 €**	**0,00 €**	**0,00 €**	**0,00 €**
7. Sonstige Verbindlichkeiten	**243.319.335,26 €**	**243.319.335,26 €**	**0,00 €**	**0,00 €**	**95.559.027,50 €**
8. Summe aller Verbindlichkeiten	**1.850.453.236,73 €**	**1.134.474.833,57 €**	**526.136.601,11 €**	**189.841.802,05 €**	**1.622.746.399,27 €**

Haushaltsplan 2010 / 2011 **Anlage 6 - vor. Stand der Verbindlichkeiten**

Stadtverwaltung Wuppertal

Art der Verbindlichkeiten	Gesamtbetrag der Verbindlichkeiten am 31.12. des Haushaltsjahres 2008	mit einer Restlaufzeit von bis zu 1 Jahr	mit einer Restlaufzeit über 1 Jahr bis 5 Jahre	mit einer Restlaufzeit über 5 Jahre	Gesamtbetrag des Vorjahres
Haftungsverhältnisse aus der Bestellung von Sicherheiten			Gesamtbetrag der Haftungsverhältnisse		
(nachrichtlicher Ausweis)			am 31.12. des Haushaltsjahres 2008		
Sicherheiten zur Sicherung von Krediten § 86 Abs. 5 GO			0,00 €		0,00 €
Sicherheiten zugunsten Dritter § 87 Abs. 1 GO			300.935.436,32 €		299.001.364,63 €
Bürgschaften u. Verpflichtungen aus Gewährverträgen § 87 Abs. 2 GO			0,00 €		0,00 €
Rechtsgeschäfte, die Bürgschaften u. Verpflichtungen aus Gewährverträgen gleichkommen § 87 Abs. 3 GO			204.516,75 €		204.516,75 €

Anlage 7

Übersicht über die Entwicklung des Eigenkapitals

Anlage 7 - Entwicklung des Eigenkapitals

Anlage 7 - Übersicht über die Entwicklung des Eigenkapitals

Eigenkapital zum 01.01.2008 Entwurf der Eröffnungsbilanz		**729.750.813 €**
Korrekturen	-59.578.736 €	
Eigenkapital zum 01.01.2008 nach Korrekturen		**670.172.077 €**
Erforderliche Zubuchungen in 2008	+9.213.714 €	
Jahresfehlbetrag 2008	-143.464.842 €	
Eigenkapital zum 31.12.2008		**535.920.949 €**
Geplanter Jahresfehlbetrag 2009	-220.500.000 €	
Eigenkapital zum 31.12.2009		**315.420.949 €**
Geplanter Jahresfehlbetrag 2010	-250.185.608 €	
Eigenkapital zum 31.12.2010		**65.235.341 €**
Geplanter Jahresfehlbetrag 2011	-219.204.474 €	
Eigenkapital zum 31.12.2011		**-153.969.133 €**
Geplanter Jahresfehlbetrag 2012	-200.361.990 €	
Eigenkapital zum 31.12.2012		**-354.331.123 €**
Geplanter Jahresfehlbetrag 2013	-187.117.875 €	
Eigenkapital zum 31.12.2013		**-541.448.998 €**
Geplanter Jahresfehlbetrag 2014	-175.830.652 €	
Eigenkapital zum 31.12.2014		**-717.279.650 €**

Anlage 7 - Entwicklung des Eigenkapitals

Anlage 8

Übersicht der bezirksbezogenen Haushaltsansätze

Anlage 8

Zusammenstellung der bezirksbezogenen Haushaltsansätze gemäß § 37 Abs. 4 der Gemeindeordnung für das Land Nordrhein-Westfalen (GO NRW)

Vorbemerkungen

Im Haushaltsplan 2010/2011 werden gemäß § 37 Abs. 3 GO NRW Mittel veranschlagt, über deren Verwendungszweck die Bezirksvertretungen allein entscheiden können. Außerdem gibt es in Ergebnisplan und Finanzplan bezirksbezogene Ansätze.

Im Folgenden werden drei Fallgruppen unterschieden:

1) Mittel, über deren Verwendungszweck die Bezirksvertretungen allein entscheiden können. Über die Verwendung der Mittel soll im weiteren Vollzug des Haushaltsplans entschieden werden.

2) Konkrete Ansätze des Haushaltsplans 2010/2011, über deren Verwendung die Bezirksvertretungen entscheiden. Dazu zählen
   - Schulinventar der Grundschulen, soweit sie den Bezirksvertretungen zugewiesen sind
   - Schulwegsicherung
   - Zuschüsse an Sportvereine und -verbände für allgemeine Zwecke und Betriebskostenzuschüsse für Freibäder
   - Unterhaltung des Infrastrukturvermögens für Sportplätze und Schulsportfreianlagen sowie für Straßen, Wege, Plätze usw.

   Über die Verwendung der Ansätze zu den vorstehenden Positionen **entscheiden** die Bezirksvertretungen auf Vorschlag der Verwaltung.

3) In den Bezirkshaushalten aufgeführt sind über die Ansätze zu 1. und 2. hinaus die Maßnahmen, die Stadtbezirken zugeordnet werden können. Die abschließende Kompetenz ergibt sich aus Gemeindeordnung, Hauptsatzung und Zuständigkeitsordnung.

   Bei den Einnahmen sind nur die Beträge aufgeführt, die direkt Einzelmaßnahmen zugeordnet werden können. Sie werden mit negativem Vorzeichen dargestellt.

Die Maßnahmen des Konjunkturprogrammms sowie der Programme Stadtumbau West und Soziale Stadt werden wegen ihrer zentralen Bedeutung hier nicht aufgeführt. Die Einzelmaßnahmen sind im Band 2 bei den jeweiligen Produktgruppen genannt.

Bezirksvertretung Barmen			**HJ 2010**	**HJ 2011**	**HJ 2012**	**HJ 2013**	**HJ 2014**
1)	Verfügungsmittel BV Barmen		32.300,00	32.300,00	32.300,00	32.300,00	32.300,00
2)	Schulinventar	GS BV Barmen	4.176,00	4.176,00	4.176,00	4.176,00	4.176,00
	Schulwegsicherung		1.550,00	1.550,00	1.550,00	1.550,00	1.550,00
	Zuschüsse	An Sportvereine in Barmen	19.150,00	19.150,00	19.150,00	19.150,00	19.150,00
	Unt. Infrastrukturv Barmen	Sportplätze, Schulsportfreianlagen	12.350,00	12.350,00	12.350,00	12.350,00	12.350,00
	Unt. Infrastrukturv Barmen	Straßen, Wege, Plätze	41.650,00	126.650,00	60.850,00	60.850,00	60.850,00
3)	Schulinventar		1.330.078,00	947.778,00	808.478,00	672.778,00	619.118,00
	Aufw. Infrastrukturv	Verkehrssicherheit Rödiger Straße		25.000,00			
	Tiefbaumaßnahmen	Werther Brücke	810.000,00				
	Tiefbaumaßnahmen	Wupperbrücke Gemarker Ufer				35.000,00	190.000,00
	Tiefbaumaßnahmen	Stützmauer Bromberger Straße		470.000,00	345.000,00	50.000,00	
	Tiefbaumaßnahmen	Stützmauer Gartenstraße		100.000,00	285.000,00		
	Tiefbaumaßnahmen	Stützmauer Gemarker Ufer		100.000,00	310.000,00		
	Tiefbaumaßnahmen	Investitionen für Straßenerneuerung (B)	30.000,00	30.000,00	30.000,00	30.000,00	30.000,00

Bezirksvertretung Barmen			**HJ 2010**	**HJ 2011**	**HJ 2012**	**HJ 2013**	**HJ 2014**
	Weiterl. Kredite ans GMW	Haus der Jugend Barmen	500.000,00				
	Weiterl. Kredite ans GMW	Umbau Rechenzentrum	150.000,00				

Bezirksvertretung Cronenberg			**HJ 2010**	**HJ 2011**	**HJ 2012**	**HJ 2013**	**HJ 2014**
1)	Verfügungsmittel BV Cronenberg		12.000,00	12.000,00	12.000,00	12.000,00	12.000,00
2)	Schulinventar	GS BV Cronenberg	1.962,00	1.962,00	1.962,00	1.962,00	1.962,00
	Schulwegsicherung		1.550,00	1.550,00	1.550,00	1.550,00	1.550,00
	Zuschüsse	An Sportvereine in Cronenberg	5.850,00	5.850,00	5.850,00	5.850,00	5.850,00
	Unt. Infrastrukturv Cronenberg	Sportplätze, Schulsportfreianlagen	2.000,00	2.000,00	2.000,00	2.000,00	2.000,00
	Unt. Infrastrukturv Cronenberg	Straßen, Wege, Plätze	41.650,00	41.650,00	60.850,00	60.850,00	60.850,00
3)	Schulinventar		180.168,00	75.168,00	75.168,00	75.168,00	71.428,00
	Tiefbaumaßnahmen	Investitionen für Straßenerneuerung (C)	30.000,00	30.000,00	30.000,00	30.000,00	30.000,00

Bezirksvertretung Elberfeld			**HJ 2010**	**HJ 2011**	**HJ 2012**	**HJ 2013**	**HJ 2014**
1)	Verfügungsmittel BV Elberfeld		36.000,00	36.000,00	36.000,00	36.000,00	36.000,00
2)	Schulinventar	GS BV Elberfeld	4.203,00	4.203,00	4.203,00	4.203,00	4.203,00
	Schulwegsicherung		1.550,00	1.550,00	1.550,00	1.550,00	1.550,00
	Zuschüsse	An Sportvereine in Elberfeld	6.850,00	6.850,00	6.850,00	6.850,00	6.850,00
	Unt. Infrastrukturv Elberfeld	Sportplätze, Schulsportfreianlagen	5.000,00	5.000,00	5.000,00	5.000,00	5.000,00
	Unt. Infrastrukturv Elberfeld	Straßen, Wege, Plätze	41.650,00	112.650,00	60.850,00	60.850,00	60.850,00
3)	Schulinventar		671.925,00	291.925,00	346.925,00	266.925,00	266.925,00
	Tiefbaumaßnahmen	Investitionen für Straßenerneuerung (E)	30.000,00	30.000,00	30.000,00	30.000,00	30.000,00
	Tiefbaumaßnahmen	Südbrücke, 2. BA	500.000,00				
	Tiefbaumaßnahmen	Bembergbrücke	350.000,00				
	Tiefbaumaßnahmen	Brücke Ohligsmühle, 3. BA	696.000,00				
	Tiefbaumaßnahmen	Stützmauer Pfalzgrafenstraße				125.000,00	
	Tiefbaumaßnahmen	Ufermauer Hardtufer		740.000,00	860.000,00	500.000,00	
	Tiefbaumaßnahmen	Stützmauer Fr.-Ebert-Straße		200.000,00	337.000,00	363.000,00	
	Tiefbaumaßnahmen	Rampe Am Schwarzen Mann		300.000,00	569.000,00		

Bezirksvertretung Elberfeld		**HJ 2010**	**HJ 2011**	**HJ 2012**	**HJ 2013**	**HJ 2014**
Inv.zuw. Land	Treppenkonzept Ostersbaum	-306.000,00				
Tiefbaumaßnahmen	Treppenkonzept Ostersbaum	383.000,00				
Inv.zuw. Land	Projekt Döppersberg	-8.166.000,00	-13.320.000,00	-11.570.000,00	-8.990.000,00	-8.040.000,00
Inv.zuw. übr. B.	Projekt Döppersberg			-2.280.000,00		-300.000,00
Tiefbaumaßnahmen	Projekt Döppersberg	12.000.000,00	19.220.000,00	19.470.000,00	15.340.000,00	11.880.000,00
Inv.zuw. Land	Uni-Halle	-1.000.000,00	-1.500.000,00		-1.000.000,00	
Sportpauschale	Uni-Halle		-390.000,00	-110.000,00		
Weiterl. Zuschüsse ans GMW	Uni-Halle	1.000.000,00	1.890.000,00	110.000,00	1.000.000,00	
Weiterl. Kredite ans GMW	Uni-Halle	200.000,00	800.000,00	1.000.000,00	500.000,00	500.000,00
Weiterl. Kredite ans GMW	Schwimmoper	2.000.000,00				
Weiterl. Kredite ans GMW	Schauspielhaus			400.000,00	1.300.000,00	3.000.000,00
Weiterl. Kredite ans GMW	Auer Schulstraße	500.000,00	1.500.000,00	300.000,00		
Weiterl. Kredite ans GMW	Info-Pavillon Döppersberg			200.000,00	300.000,00	
Sportpauschale	Umbau Laufbahn BSA Freudenberg				-250.000,00	
Tiefbaumaßnahmen	Umbau Laufbahn BSA Freudenberg				250.000,00	
Sportpauschale	Kunstrasen BSA Freudenberg				-290.000,00	-86.000,00
Tiefbaumaßnahmen	Kunstrasen BSA Freudenberg				290.000,00	86.000,00

Bezirksvertretung Heckinghausen			**HJ 2010**	**HJ 2011**	**HJ 2012**	**HJ 2013**	**HJ 2014**
1)	Verfügungsmittel BV Heckinghausen		11.600,00	11.600,00	11.600,00	11.600,00	11.600,00
2)	Schulinventar	GS BV Heckinghausen	1.323,00	1.323,00	1.323,00	1.323,00	1.323,00
	Schulwegsicherung		1.550,00	1.550,00	1.550,00	1.550,00	1.550,00
	Zuschüsse	An Sportvereine in Heckinghausen	1.050,00	1.050,00	1.050,00	1.050,00	1.050,00
	Unt. Infrastrukturv Heckinghausen	Sportplätze, Schulsportfreianlagen	3.000,00	3.000,00	3.000,00	3.000,00	3.000,00
	Unt. Infrastrukturv Heckinghausen	Straßen, Wege, Plätze	82.650,00	77.650,00	60.850,00	60.850,00	60.850,00
3)	Schulinventar		11.888,00	11.888,00	11.888,00	11.888,00	11.888,00
	Tiefbaumaßnahmen	Investitionen für Straßenerneuerung (H)	30.000,00	30.000,00	30.000,00	30.000,00	30.000,00
	Tiefbaumaßnahmen	Brücke Pfälzer Steg				40.000,00	230.000,00
	Tiefbaumaßnahmen	Brücke Waldeckstraße		150.000,00	600.000,00	200.000,00	

Bezirksvertretung Langerfeld-Beyenburg			**HJ 2010**	**HJ 2011**	**HJ 2012**	**HJ 2013**	**HJ 2014**
1)	Verfügungsmittel BV Langerfeld-Beyenburg		13.900,00	13.900,00	13.900,00	13.900,00	13.900,00
2)	Schulinventar	GS BV Langerfeld-Beyenburg	2.349,00	2.349,00	2.349,00	2.349,00	2.349,00
	Schulwegsicherung		1.550,00	1.550,00	1.550,00	1.550,00	1.550,00
	Zuschüsse	An Sportvereine in Langerfeld-Beyenburg	1.700,00	1.700,00	1.700,00	1.700,00	1.700,00
	Unt. Infrastrukturv Langerfeld-Beyenburg	Sportplätze, Schulsportfreianlagen	5.000,00	5.000,00	5.000,00	5.000,00	5.000,00
	Unt. Infrastrukturv Langerfeld-Beyenburg	Straßen, Wege, Plätze	41.650,00	41.650,00	60.850,00	60.850,00	60.850,00
3)	Schulinventar		66.727,00	96.727,00	96.727,00	46.727,00	46.727,00
	Tiefbaumaßnahmen	Investitionen für Straßenerneuerung (L)	30.000,00	30.000,00	30.000,00	30.000,00	30.000,00
	Aufw. Infrastrukturv	Steinhauser Bergstraße	128.000,00	128.000,00			
	Tiefbaumaßnahmen	Stützmauer Langerfelder Str.				90.000,00	90.000,00
	Tiefbaumaßnahmen	Schulerschließung Galmeistraße		200.000,00			
	Bildungspauschale	TfK_Dahler Str.			-700.000,00	-800.000,00	-200.000,00
	Weiterl. Zuschüssen ans GMW	TfK_Dahler Str.			700.000,00	800.000,00	200.000,00

Bezirksvertretung Oberbarmen			**HJ 2010**	**HJ 2011**	**HJ 2012**	**HJ 2013**	**HJ 2014**
1)	Verfügungsmittel BV Oberbarmen		23.300,00	23.300,00	23.300,00	23.300,00	23.300,00
2)	Schulinventar	GS BV Oberbarmen	3.937,00	3.937,00	3.937,00	3.937,00	3.937,00
	Schulwegsicherung		1.550,00	1.550,00	1.550,00	1.550,00	1.550,00
	Zuschüsse	An Sportvereine in Oberbarmen	3.400,00	3.400,00	3.400,00	3.400,00	3.400,00
	Unt. Infrastrukturv Oberbarmen	Sportplätze, Schulsportfreianlagen	3.000,00	3.000,00	3.000,00	3.000,00	3.000,00
	Unt. Infrastrukturv Oberbarmen	Straßen, Wege, Plätze	41.650,00	41.650,00	60.850,00	60.850,00	60.850,00
3)	Schulinventar		259.424,00	74.424,00	74.424,00	74.424,00	74.424,00
	Inv.zuw. Land	TfK Rathenaustr. Ersteinrichtung		-125.000,00			
	Beschaffungen	TfK Rathenaustr. Ersteinrichtung		125.000,00			
	Tiefbaumaßnahmen	Investitionen für Straßenerneuerung (O)	30.000,00	30.000,00	30.000,00	30.000,00	30.000,00
	Tiefbaumaßnahmen	Brücke Brändströmstraße DB	750.000,00	1.100.000,00	750.000,00		
	Tiefbaumaßnahmen	Brücke Höfen, 2.BA	104.000,00	996.000,00			
	Bildungspauschale	TfK_Rathenaustr.	-900.000,00	-1.000.000,00	-100.000,00		
	Weiterl. Zuschüssen ans GMW	TfK_Rathenaustr.	900.000,00	1.000.000,00	100.000,00		
	Weiterl. Kredite ans GMW	Freibad Mählersbeck		200.000,00	600.000,00	800.000,00	700.000,00

Bezirksvertretung Oberbarmen			**HJ 2010**	**HJ 2011**	**HJ 2012**	**HJ 2013**	**HJ 2014**
	Sportpauschale	Sportplatz Widukindstraße	-230.000,00				
	Inv.zuw. übr. B.	Sportplatz Widukindstraße	-126.000,00				
	Tiefbaumaßnahmen	Sportplatz Widukindstraße	356.000,00				
	Sportpauschale	Sportplatzhaus Widukindstraße			-380.000,00	-70.000,00	
	Inv.zuw. übr. B.	Sportplatzhaus Widukindstraße			-400.000,00	-200.000,00	
	Tiefbaumaßnahmen	Sportplatzhaus Widukindstraße			780.000,00	270.000,00	

Bezirksvertretung Ronsdorf			**HJ 2010**	**HJ 2011**	**HJ 2012**	**HJ 2013**	**HJ 2014**
1)	Verfügungsmittel BV Ronsdorf		12.000,00	12.000,00	12.000,00	12.000,00	12.000,00
2)	Schulinventar	GS BV Ronsdorf	1.611,00	1.611,00	1.611,00	1.611,00	1.611,00
	Schulwegsicherung		1.550,00	1.550,00	1.550,00	1.550,00	1.550,00
	Zuschüsse	An Sportvereine in Ronsdorf	7.600,00	7.600,00	7.600,00	7.600,00	7.600,00
	Unt. Infrastrukturv Ronsdorf	Sportplätze, Schulsportfreianlagen	2.500,00	2.500,00	2.500,00	2.500,00	2.500,00
	Unt. Infrastrukturv Ronsdorf	Straßen, Wege, Plätze	82.650,00	41.650,00	60.850,00	60.850,00	60.850,00
3)	Schulinventar		33.001,00	33.001,00	31.566,00	31.566,00	31.566,00
	Tiefbaumaßnahmen	Investitionen für Straßenerneuerung (R)	30.000,00	30.000,00	30.000,00	30.000,00	30.000,00
	Aufw. Infrastrukturv	Gewerbeerschließung GOH-Kaserne	170.000,00				

Bezirksvertretung Uellendahl-Katernberg			**HJ 2010**	**HJ 2011**	**HJ 2012**	**HJ 2013**	**HJ 2014**
1)	Verfügungsmittel BV Uellendahl-Katernberg		20.900,00	20.900,00	20.900,00	20.900,00	20.900,00
2)	Schulinventar	GS BV Uellendahl-Katernberg	2.515,00	2.515,00	2.515,00	2.515,00	2.515,00
	Schulwegsicherung		1.550,00	1.550,00	1.550,00	1.550,00	1.550,00
	Zuschüsse	An Sportvereine in Uellendahl-Katernberg	10.800,00	10.800,00	10.800,00	10.800,00	10.800,00
	Unt. Infrastrukturv Uellendahl-Katernberg	Sportplätze, Schulsportfreianlagen	12.350,00	12.350,00	12.350,00	12.350,00	12.350,00
	Unt. Infrastrukturv Uellendahl-Katernberg	Straßen, Wege, Plätze	151.650,00	41.650,00	60.850,00	60.850,00	60.850,00
3)	Schulinventar		46.282,00	46.282,00	132.282,00	46.282,00	46.282,00
	Tiefbaumaßnahmen	Investitionen für Straßenerneuerung (U)	30.000,00	30.000,00	30.000,00	30.000,00	30.000,00
	Aufw. Infrastrukturv	Verkehrssicherheit Am Elisabethheim				20.000,00	
	Tiefbaumaßnahmen	Gewerbeerschließung Kleine Höhe		200.000,00	1.000.000,00	2.000.000,00	3.000.000,00
	Tiefbaumaßnahmen	Stützmauer Mirke		150.000,00	245.000,00		
	Sportpauschale	Sportplatz Uellendahl					-100.000,00
	Tiefbaumaßnahmen	Sportplatz Uellendahl					100.000,00

Bezirksvertretung Vohwinkel			**HJ 2010**	**HJ 2011**	**HJ 2012**	**HJ 2013**	**HJ 2014**
1)	Verfügungsmittel BV Vohwinkel		17.400,00	17.400,00	17.400,00	17.400,00	17.400,00
2)	Schulinventar	GS BV Vohwinkel	2.970,00	2.970,00	2.970,00	2.970,00	2.970,00
	Schulwegsicherung		1.550,00	1.550,00	1.550,00	1.550,00	1.550,00
	Zuschüsse	An Sportvereine in Vohwinkel	7.350,00	7.350,00	7.350,00	7.350,00	7.350,00
	Unt. Infrastrukturv Vohwinkel	Sportplätze, Schulsportfreianlagen	3.000,00	3.000,00	3.000,00	3.000,00	3.000,00
	Unt. Infrastrukturv Vohwinkel	Straßen, Wege, Plätze	41.650,00	41.650,00	60.850,00	60.850,00	60.850,00
3)	Schulinventar		442.055,00	312.055,00	287.055,00	437.055,00	397.055,00
	Aufw. Infrastrukturv	Schulwegsicherung Tescher Straße			41.000,00		
	Tiefbaumaßnahmen	Investitionen für Straßenerneuerung (V)	30.000,00	30.000,00	30.000,00	30.000,00	30.000,00
	Tiefbaumaßnahmen	Gewerbeerschließung Vohwinkel	540.000,00	900.000,00	1.064.488,00		
	Sportpauschale	Sportplatz Lüntenbeck					-100.000,00
	Tiefbaumaßnahmen	Sportplatz Lüntenbeck					100.000,00

Bezirksvertretung Elberfeld West			**HJ 2010**	**HJ 2011**	**HJ 2012**	**HJ 2013**	**HJ 2014**
1)	Verfügungsmittel BV Elberfeld West		15.200,00	15.200,00	15.200,00	15.200,00	15.200,00
2)	Schulinventar	GS BV Elberfeld-West	1.714,00	1.714,00	1.714,00	1.714,00	1.714,00
	Schulwegsicherung		1.550,00	1.550,00	1.550,00	1.550,00	1.550,00
	Zuschüsse	An Sportvereine in Elberfeld West	11.250,00	11.250,00	11.250,00	11.250,00	11.250,00
	Unt. Infrastrukturv Elberfeld West	Sportplätze, Schulsportfreianlagen	3.000,00	3.000,00	3.000,00	3.000,00	3.000,00
	Unt. Infrastrukturv Elberfeld West	Straßen, Wege, Plätze	41.650,00	41.650,00	60.850,00	60.850,00	60.850,00
3)	Schulinventar		55.430,00	15.430,00	15.430,00	15.430,00	15.430,00
	Tiefbaumaßnahmen	Investitionen für Straßenerneuerung (W)	30.000,00	30.000,00	30.000,00	30.000,00	30.000,00
	Aufw. Infrastrukturv	Restausbau Gehweg Nützenberger Straße		45.000,00			
	Aufw. Infrastrukturv	Rutenbecker Weg; behindertenger. Überweg		29.150,00			
	Tiefbaumaßnahmen	Jakobstreppe		700.000,00			
	Tiefbaumaßnahmen	Treppe Treppenstraße				50.000,00	100.000,00
	Weiterl. Kredite ans GMW	Alarmierungsanlage Stadion	370.000,00				
	Hochbaumaßnahmen	Pauschale für Zoo-Maßnahme			350.000,00	350.000,00	350.000,00

Bezirksvertretung Elberfeld West			**HJ 2010**	**HJ 2011**	**HJ 2012**	**HJ 2013**	**HJ 2014**
	Hochbaumaßnahmen	Außenanlage Bonobos	350.000,00	350.000,00			
	Beschaffungen	Lüftungsanlage Menschenaffenhaus	380.000,00				
	Sportpauschale	Kunstrasen Stadion-Nebenplatz					-324.000,00
	Tiefbaumaßnahmen	Kunstrasen Stadion-Nebenplatz					324.000,00

Anlage 9

Übersicht über Unselbständige Stiftungen, Schenkungen und Vermächtnisse

Anlage 9
Übersicht über Unselbständige Stiftungen, Schenkungen und Vermächtnisse

Vermögensbestand zum 31.12.2008

Bezeichnung	Grundvermögen	DeAM-Fonds		insgesamt		Ansatz 2010	
		Anteile	Nennwert		Einnahmen Stiftungsertr.	Ausgaben Unterhaltung	Verwendung
	EURO	Stück	EURO	EURO	EURO	EURO	EURO
Dr. A.-Springorum-Stiftung	0,00	14.209	1.420.900,00	1.420.900,00	35.000,00	500,00	34.500,00
Hedwig-Wülfing-Stiftung	0,00	45.084	4.508.400,00	4.508.400,00	110.550,00	0,00	110.550,00
Stiftung für höhere Schulen	0,00	183	18.300,00	18.300,00	500,00	0,00	500,00
Hoerterstiftung	0,00	19	1.900,00	1.900,00	50,00	0,00	50,00
Prof. Dr.-Waldsachs-Schenkung	0,00	37	3.700,00	3.700,00	100,00	0,00	100,00
Fr. v.d.Heydt-Stiftung [1)]	0,00	36.071	3.607.100,00	3.607.100,00	90.000,00	0,00	90.000,00
Freimuthstiftung	0,00	19	1.900,00	1.900,00	50,00	0,00	50,00
Alfred-Hoffmann-Stiftung	0,00	3.747	374.700,00	374.700,00	10.000,00	0,00	10.000,00
Stiftung "Sozialfonds Wuppertal"	16.464,00	14.276	1.427.600,00	1.444.064,00	35.000,00	0,00	35.000,00
Weddigenstiftung	0,00	485	48.500,00	48.500,00	1.200,00	0,00	1.200,00
Hoeschstiftung	0,00	37	3.700,00	3.700,00	100,00	0,00	100,00
A. und C. Witzel-Stiftung	0,00	735	73.500,00	73.500,00	1.800,00	0,00	1.800,00
	16.464,00	**114.902**	**11.490.200,00**	**11.506.664,00**	**284.350,00**	**500,00**	**283.850,00**

[1)] Darüber hinaus gehören zur Stiftung noch im 'Von der Heydt-Museum' befindliche Kunstwerke

Ergebnisplan / Finanzplan der Stadt Wuppertal

		Gesamtergebnisplan	**Ergebnis 2007**	**Ergebnis 2008**	**Ansatz 2009**	**Planung 2010**	**Planung 2011**	**Planung 2012**	**Planung 2013**	**Planung 2014**
1	+	Steuern und ähnliche Abgaben		-423.316.585	-420.378.000	-338.779.700	-361.643.700	-373.142.200	-386.700.000	-399.894.000
2	+	Zuwendungen und allgemeine Umlagen		-249.680.862	-226.392.898	-276.712.619	-276.159.216	-259.030.444	-254.643.790	-252.377.552
3	+	Sonstige Transfererträge		-6.930.496	-5.797.491	-6.023.150	-5.972.450	-5.972.450	-5.972.450	-5.972.450
4	+	Öffentlich-rechtliche Leistungsentgelte		-181.871.541	-181.009.455	-183.776.094	-184.390.923	-184.423.023	-184.469.019	-184.464.826
5	+	Privatrechtliche Leistungsentgelte		-14.592.033	-13.609.283	-15.670.773	-16.683.693	-16.688.193	-16.695.193	-16.445.193
6	+	Kostenerstattungen und Kostenumlagen		-41.971.505	-45.536.542	-45.084.261	-46.021.711	-46.182.661	-45.194.161	-45.141.911
7	+	Sonstige ordentliche Erträge		-126.798.651	-40.810.989	-79.554.871	-80.572.551	-82.507.711	-81.348.431	-81.610.271
8	+	Aktivierte Eigenleistungen		-348.016	-59.251	-31.245	-29.745			
9	+/-	Bestandsveränderungen								
10	**=**	**Ordentliche Erträge**		**-1.045.509.688**	**-933.593.909**	**-945.632.713**	**-971.473.989**	**-967.946.682**	**-975.023.044**	**-985.906.203**
11	-	Personalaufwendungen		235.706.763	210.640.715	233.321.280	232.275.570	229.270.310	228.504.508	226.615.708
12	-	Versorgungsaufwendungen		61.042.498	28.638.200	47.418.500	48.270.500	49.010.100	49.806.800	50.612.800
13	-	Aufwendungen für Sach- und Dienstleistungen		117.270.749	116.765.457	118.826.707	117.513.647	114.673.776	114.675.766	114.173.959
14	-	Bilanzielle Abschreibungen		62.299.011	24.678.219	44.713.173	44.846.925	45.331.771	43.432.352	43.327.537
15	-	Transferaufwendungen		318.766.157	307.951.890	347.314.544	335.008.577	316.155.105	315.834.313	315.872.221
16	-	Sonstige ordentliche Aufwendungen		337.033.454	303.982.260	337.337.417	337.078.644	336.253.060	334.159.630	334.175.930
17	**=**	**Ordentliche Aufwendungen**		**1.132.118.631**	**992.656.741**	**1.128.931.621**	**1.114.993.863**	**1.090.694.122**	**1.086.413.369**	**1.084.778.155**
18	**=**	**Ergebnis der laufenden Verwaltungstätigkeit** (=Zeilen 10 und 17)		**86.608.943**	**59.062.833**	**183.298.908**	**143.519.874**	**122.747.440**	**111.390.325**	**98.871.952**

		Gesamtergebnisplan	**Ergebnis 2007**	**Ergebnis 2008**	**Ansatz 2009**	**Planung 2010**	**Planung 2011**	**Planung 2012**	**Planung 2013**	**Planung 2014**
19	+	Finanzerträge		-6.885.781	-8.993.000	-7.914.400	-7.806.900	-7.697.400	-7.688.200	-7.681.500
20	-	Zinsen und sonstige Finanzaufwendungen		63.741.681	78.711.425	74.801.100	83.491.500	85.311.950	83.415.750	84.640.200
21	**=**	**Finanzergebnis** (=Zeilen 19 und 20)		**56.855.899**	**69.718.425**	**66.886.700**	**75.684.600**	**77.614.550**	**75.727.550**	**76.958.700**
22	**=**	**Ordentliches Ergebnis** (=Zeilen 18 und 21)		**143.464.843**	**128.781.258**	**250.185.608**	**219.204.474**	**200.361.990**	**187.117.875**	**175.830.652**
23	+	Außerordentliche Erträge								
24	-	Außerordentliche Aufwendungen								
25	**=**	**Außerordentliches Ergebnis** (=Zeilen 23 und 24)								
26	**=**	**Ergebnis** (=Zeilen 22 und 25)		**143.464.843**	**128.781.258**	**250.185.608**	**219.204.474**	**200.361.990**	**187.117.875**	**175.830.652**

		Gesamtfinanzplan	Ergebnis 2007	Ergebnis 2008	Ansatz 2009	Planung 2010	Planung 2011	Planung 2012	Planung 2013	Planung 2014
1	+	Steuern und ähnliche Abgaben		-420.621.391	-420.378.000	-338.779.700	-361.643.700	-373.142.200	-386.700.000	-399.894.000
2	+	Zuwendungen und allgemeine Umlagen		-215.086.065	-225.118.010	-266.308.851	-265.174.076	-249.877.376	-246.034.276	-244.083.876
3	+	Sonstige Transfereinzahlungen		-5.415.844	-5.797.491	-6.023.150	-5.972.450	-5.972.450	-5.972.450	-5.972.450
4	+	Öffentlich-rechtliche Leistungsentgelte		-171.729.422	-165.413.094	-177.973.948	-181.491.648	-181.526.498	-181.573.498	-181.570.498
5	+	Privatrechtliche Leistungsentgelte		-13.367.931	-13.609.283	-15.670.773	-16.683.693	-16.688.193	-16.695.193	-16.445.193
6	+	Kostenerstattungen und Kostenumlagen		-38.597.610	-45.536.542	-45.084.261	-46.021.711	-46.182.661	-45.194.161	-45.141.911
7	+	Sonstige Einzahlungen		-56.602.524	-28.268.516	-29.769.201	-29.851.901	-30.651.001	-28.652.751	-28.665.701
8	+	Zinsen und sonstige Finanzeinzahlungen		-4.194.407	-8.993.000	-7.914.400	-7.806.900	-7.697.400	-7.688.200	-7.681.500
9	**=**	**Einzahlungen aus laufender Verwaltungstätigkeit**		**-925.615.194**	**-913.113.936**	**-887.524.284**	**-914.646.079**	**-911.737.779**	**-918.510.529**	**-929.455.129**
10	-	Personalauszahlungen		189.824.622	193.477.100	195.979.150	195.921.950	194.503.350	194.548.344	194.292.319
11	-	Versorgungsauszahlungen		28.136.845	28.638.200	30.477.200	30.913.600	31.298.900	31.690.000	32.087.000
12	-	Auszahlungen für Sach- und Dienstleistungen		117.327.241	115.497.957	115.651.237	113.934.677	112.835.806	112.837.296	112.393.989
13	-	Zinsen und sonstige Finanzauszahlungen		62.596.856	78.711.425	74.801.100	83.491.500	85.311.950	83.415.750	84.640.200
14	-	Transferauszahlungen		313.992.037	307.951.890	347.314.544	335.008.577	316.155.105	315.834.313	315.872.221
15	-	Sonstige Auszahlungen		305.993.048	303.982.260	337.087.417	336.828.644	336.003.060	333.909.630	333.925.930
16	**=**	**Auszahlungen aus laufender Verwaltungstätigkeit**		**1.017.870.650**	**1.028.258.832**	**1.101.310.648**	**1.096.098.948**	**1.076.108.171**	**1.072.235.333**	**1.073.211.659**
17	**=**	**Saldo aus laufender Verwaltungstätigkeit** (=Zeilen 9 und 16)		**92.255.456**	**115.144.896**	**213.786.364**	**181.452.869**	**164.370.392**	**153.724.804**	**143.756.530**

		Gesamtfinanzplan	Ergebnis 2007	Ergebnis 2008	Ansatz 2009	Planung 2010	Planung 2011	Planung 2012	Planung 2013	Planung 2014
18	+	Zuwendungen für Investitionsmaßnahmen		-19.288.628	-35.697.200	-35.903.725	-33.458.425	-25.313.025	-20.689.225	-19.567.125
19	+	Veräußerung von Sachanlagen		-1.286.482	-5.449.400	-4.577.650	-5.083.150	-6.076.150	-7.092.150	-8.073.150
20	+	Veräußerung von Finanzanlagen		-16.042.400	-4.997.000	-3.834.000	-6.100.000	-5.650.050	-3.546.000	
21	+	Beiträge und ähnliche Entgelte		-1.326.174	-1.813.000	-1.450.000	-1.450.000	-1.450.000	-1.450.000	-1.450.000
22	+	Sonstige Investitionseinzahlungen		-96.751						
23	**=**	**Einzahlungen aus Investitionstätigkeit**		**-38.040.435**	**-47.956.600**	**-45.765.375**	**-46.091.575**	**-38.489.225**	**-32.777.375**	**-29.090.275**
24	-	Erwerb von Grundstücken und Gebäuden		1.878.959	1.456.300	2.431.000	286.000	286.000	286.000	286.000
25	-	Baumaßnahmen		10.266.803	22.598.500	33.385.300	38.766.700	30.368.588	23.306.100	19.103.100
26	-	Erwerb von beweglichem Anlagevermögen		11.464.968	12.252.882	11.717.480	10.034.200	10.557.513	10.899.313	9.322.913
27	-	Erwerb von Finanzanlagen		7.324.519	1.000	1.000	1.000	1.000	1.000	1.000
28	-	Aktivierbare Zuwendungen		6.113.753	24.349.000	7.301.000	7.301.000	7.301.000	6.463.000	6.363.000
29	-	Sonstige Investitionsauszahlungen								
30	**=**	**Auszahlungen aus Investitionstätigkeit**		**37.049.002**	**60.657.682**	**54.835.780**	**56.388.900**	**48.514.101**	**40.955.413**	**35.076.013**
31	**=**	**Saldo aus Investitionstätigkeit** (=Zeilen 23 und 30)		**-991.433**	**12.701.082**	**9.070.405**	**10.297.325**	**10.024.876**	**8.178.038**	**5.985.738**

		Gesamtfinanzplan	Ergebnis 2007	Ergebnis 2008	Ansatz 2009	Planung 2010	Planung 2011	Planung 2012	Planung 2013	Planung 2014
32	**=**	**Finanzmittelüberschuss /-fehlbetrag** (=Zeilen 17 und 31)	**500**	**91.264.023**	**127.845.978**	**222.856.769**	**191.750.194**	**174.395.268**	**161.902.842**	**149.742.268**
33	+	Aufnahme und Rückflüsse von Darlehen		-20.050.669	-33.729.282	-31.198.305	-31.554.025	-31.482.076	-32.545.838	-31.661.238
34	-	Tilgung und Gewährung von Darlehen		20.730.763	29.648.800	28.195.700	28.930.200	30.459.700	33.767.700	35.735.700
35	**=**	**Saldo aus Finanzierungstätigkeit** (=Zeilen 33 und 34)		**680.093**	**-4.080.482**	**-3.002.605**	**-2.623.825**	**-1.022.376**	**1.221.862**	**4.074.462**
36	**-**	**Änderung Finanzmittelbestand** (=Zeilen 32 und 35)	**500**	**91.944.117**	**123.765.496**	**219.854.164**	**189.126.369**	**173.372.892**	**163.124.704**	**153.816.730**
37	+	Anfangsbestand an Finanzmitteln								
38	**=**	**Liquide Mittel** (=Zeilen 36 und 37)	**500**	**91.944.117**	**123.765.496**	**219.854.164**	**189.126.369**	**173.372.892**	**163.124.704**	**153.816.730**

Teilpläne auf Ebene der Produktbereiche

Produktbereich	**11**	**Innere Verwaltung**

Produktgruppe		**Geschäftsbereich**		**Ressort / Stadtbetrieb**	
1101	Politische Gremien	GB 0	Geschäftsbereich des Oberbürgermeisters	000	Büro des Oberbürgermeisters
1102	Bezirksvertretungen	GB 4	Zentrale Dienstleistungen	401	Allgemeine Dienste
1103	Verwaltungsführung	GB 0	Geschäftsbereich des Oberbürgermeisters	000	Büro des Oberbürgermeisters
1104	Geschäftsbereichsleitung GB 1.1	GB 1.1	Grünflächen und Gesundheit	100.1	Geschäftsbereichsbüro des GB 1.1
1105	Geschäftsbereichsleitung GB 1.2	GB 1.2	Stadtentwicklung, Bauen, Verkehr, Umwelt	100.2	Geschäftsbereichsbüro des GB 1.2
1106	Geschäftsbereichsleitung GB 2.1	GB 2.1	Soziales, Jugend und Integration	200.1	Geschäftsbereichsbüro des GB 2.1
1107	Geschäftsbereichsleitung GB 2.2	GB 2.2	Kultur, Bildung und Sport	200.2	Geschäftsbereichsbüro des GB 2.2
1108	Geschäftsbereichsleitung GB 3	GB 3	Schutz und Ordnung	300	Geschäftsbereichsbüro des GB 3

Produktgruppe		Geschäftsbereich		Ressort / Stadtbetrieb	
1109	Geschäftsbereichsleitung GB 4	GB 4	Zentrale Dienstleistungen	400	Geschäftsbereichsbüro des GB 4
1110	Gleichstellung von Frau und Mann	GB 0	Geschäftsbereich des Oberbürgermeisters	000.4	Gleichstellungsstelle für Frau und Mann
1111	Beschäftigtenvertretung	GPR	Gesamtpersonalrat	GPR	Gesamtpersonalrat
1112	Rechnungsprüfung	GB 0	Geschäftsbereich des Oberbürgermeisters	002	Rechnungsprüfungsamt
1113	Presse- und Öffentlichkeitsarbeit	GB 0	Geschäftsbereich des Oberbürgermeisters	001	Presse- und Öffentlichkeitsarbeit, Repräsentation und Städtepartnerschaften
1114	Personalfortbildung und -entwicklung	GB 4	Zentrale Dienstleistungen	404	Personal
1115	Personalmanagement	GB 4	Zentrale Dienstleistungen	404	Personal
1116	Finanzmanagement und Rechnungswesen	GB 4	Zentrale Dienstleistungen	403	Finanzen
1117	Technikunterstützte Informationsverarbeitung	GB 4	Zentrale Dienstleistungen	402	Informations- und Kommunikationssysteme
1118	Customer Competence Center	GB 4	Zentrale Dienstleistungen	400	Geschäftsbereichsbüro des GB 4

Produktgruppe		Geschäftsbereich		Ressort / Stadtbetrieb	
1119	Recht	GB 4	Zentrale Dienstleistungen	401	Allgemeine Dienste
1120	Zentrale Beschaffungen	GB 4	Zentrale Dienstleistungen	401/905	Allgemeine Dienste
1121	Zentrale Dienste	GB 4	Zentrale Dienstleistungen	401	Allgemeine Dienste
1122	Bürgerbüros	GB 4	Zentrale Dienstleistungen	401	Allgemeine Dienste
1123	Service-Center	GB 4	Zentrale Dienstleistungen	401	Allgemeine Dienste
1124	Infrastrukturelles Immobilienmanagement	GB 4	Zentrale Dienstleistungen	404	Personal
1125	Grundstücksmanagement	GB 4	Zentrale Dienstleistungen	403	Finanzen
1126	Gebäudemanagement / Gemeinnützige Wohnungsbaugesellschaft	GB 4	Zentrale Dienstleistungen	403/904	Finanzen
1127	Fördermittelmanagement	GB 1.2	Stadtentwicklung, Bauen, Verkehr, Umwelt	100.2	Geschäftsbereichsbüro des GB 1.2
1128	Personalnebenkosten	GB 4	Zentrale Dienstleistungen	404/905	Personal

Produktgruppe		Geschäftsbereich		Ressort / Stadtbetrieb	
1129	Zentrale IuK-Bewirtschaftung	GB 4	Zentrale Dienstleistungen	402/905	Informations- und Kommunikationssysteme
1130	Zentrales Personalkosten-Rest-Budget	GB 4	Zentrale Dienstleistungen	404/905	Personal
1132	Schlüsselprojekte der Organisationsentwicklung	GB 4	Zentrale Dienstleistungen	400	Geschäftsbereichsbüro des GB 4
1134	Mitgliedschaften	GB 4	Zentrale Dienstleistungen	404/905	Personal
1135	Kaufabwicklung Grundstücke	GB 4	Zentrale Dienstleistungen	403/904	Finanzen

		Teilergebnisplan	Ergebnis 2007	Ergebnis 2008	Ansatz 2009	Planung 2010	Planung 2011	Planung 2012	Planung 2013	Planung 2014
1	+	Steuern und ähnliche Abgaben								
2	+	Zuwendungen und allgemeine Umlagen		-1.199.075	-110.170	-516.150	-461.062	-421.212	-187.761	-26.569
3	+	Sonstige Transfererträge								
4	+	Öffentlich-rechtliche Leistungsentgelte		-167.346	-314.950	-250.758	-250.741	-250.563	-250.449	-250.000
5	+	Privatrechtliche Leistungsentgelte		-2.046.629	-1.665.850	-1.718.140	-1.700.000	-1.700.000	-1.700.000	-1.400.000
6	+	Kostenerstattungen und Kostenumlagen		-5.867.234	-3.737.358	-4.261.295	-4.157.301	-4.150.577	-4.150.499	-4.150.457
7	+	Sonstige ordentliche Erträge		-41.695.842	-10.964.373	-48.023.595	-48.605.625	-49.448.235	-50.004.755	-49.968.195
8	+	Aktivierte Eigenleistungen		-5.133						
9	+/-	Bestandsveränderungen								
10	**=**	**Ordentliche Erträge**		**-50.981.259**	**-16.792.702**	**-54.769.937**	**-55.174.729**	**-55.970.587**	**-56.293.465**	**-55.795.222**
11	-	Personalaufwendungen		49.932.175	41.033.251	50.691.975	50.836.134	51.134.040	51.399.940	51.201.527
12	-	Versorgungsaufwendungen		61.042.498	28.638.200	47.418.500	48.270.500	49.010.100	49.806.800	50.612.800
13	-	Aufwendungen für Sach- und Dienstleistungen		4.782.546	4.822.270	5.172.014	5.138.461	5.029.418	5.019.427	5.022.429
14	-	Bilanzielle Abschreibungen		14.646.264	1.261.313	2.252.101	2.006.004	2.629.361	959.077	622.944
15	-	Transferaufwendungen		111.696	251.450	80.570	20.650	20.650	20.650	20.650
16	-	Sonstige ordentliche Aufwendungen		15.190.391	10.334.982	11.472.393	11.325.004	11.348.408	11.346.084	11.346.087
17	**=**	**Ordentliche Aufwendungen**		**145.705.571**	**86.341.466**	**117.087.553**	**117.596.752**	**119.171.976**	**118.551.978**	**118.826.438**
18	**=**	**Ergebnis der laufenden Verwaltungstätigkeit** (=Zeilen 10 und 17)		**94.724.312**	**69.548.765**	**62.317.616**	**62.422.023**	**63.201.389**	**62.258.513**	**63.031.216**

		Teilergebnisplan	Ergebnis 2007	Ergebnis 2008	Ansatz 2009	Planung 2010	Planung 2011	Planung 2012	Planung 2013	Planung 2014
19	+	Finanzerträge		-3.210.927	-6.540.000	-3.540.000	-3.540.000	-3.540.000	-3.540.000	-3.540.000
20	-	Zinsen und sonstige Finanzaufwendungen								
21	**=**	**Finanzergebnis** (=Zeilen 19 und 20)		**-3.210.927**	**-6.540.000**	**-3.540.000**	**-3.540.000**	**-3.540.000**	**-3.540.000**	**-3.540.000**
22	**=**	**Ordentliches Ergebnis** (=Zeilen 18 und 21)		**91.513.385**	**63.008.765**	**58.777.616**	**58.882.023**	**59.661.389**	**58.718.513**	**59.491.216**
23	+	Außerordentliche Erträge								
24	-	Außerordentliche Aufwendungen								
25	**=**	**Außerordentliches Ergebnis** (=Zeilen 23 und 24)								
26	**=**	**Ergebnis vor internen Leistungsbeziehungen** (=Zeilen 22 und 25)		**91.513.385**	**63.008.765**	**58.777.616**	**58.882.023**	**59.661.389**	**58.718.513**	**59.491.216**
27	+	Erträge aus internen Leistungsbeziehungen		-62.663.387	-40.692.255	-44.414.392	-44.466.044	-44.325.716	-44.041.220	-44.034.466
28	-	Aufwendungen aus internen Leistungsbeziehungen		6.168.406	5.304.784	6.332.693	6.330.767	6.331.232	6.331.701	6.331.701
29	**=**	**Ergebnis** (=Zeilen 26, 27 und 28)		**35.018.404**	**27.621.294**	**20.695.917**	**20.746.746**	**21.666.905**	**21.008.994**	**21.788.451**

		Teilfinanzplan A	Ergebnis 2007	Ergebnis 2008	Ansatz 2009	Planung 2010	VE 2010	Planung 2011	VE 2011	Planung 2012	Planung 2013	Planung 2014
1	+	Zuwendungen für Investitionsmaßnahmen		-3.729.315		-1.000		-1.000		-1.000	-1.000	-1.000
2	+	Veräußerung von Sachanlagen		-1.229.003	-5.419.000	-4.561.000		-5.061.000		-6.061.000	-7.061.000	-8.061.000
3	+	Veräußerung von Finanzanlagen										
4	+	Beiträge und ähnliche Entgelte		-359.652	-1.113.000							
5	+	Sonstige Investitionseinzahlungen										
6	**=**	**Einzahlungen aus Investitionstätigkeit**		**-5.317.970**	**-6.532.000**	**-4.562.000**		**-5.062.000**		**-6.062.000**	**-7.062.000**	**-8.062.000**
7	-	Erwerb von Grundstücken und Gebäuden		1.853.253	1.273.300	286.000		286.000		286.000	286.000	286.000
8	-	Baumaßnahmen		199.852		50.000		50.000		50.000	50.000	50.000
9	-	Erwerb von beweglichem Anlagevermögen		3.928.851	2.690.093	2.014.158		1.954.158		1.999.158	1.954.158	1.984.158
10	-	Erwerb von Finanzanlagen		324.519								
11	-	Aktivierbare Zuwendungen		16.798								
12	-	Sonstige Investitionsauszahlungen										
13	**=**	**Auszahlungen aus Investitionstätigkeit**		**6.323.273**	**3.963.393**	**2.350.158**		**2.290.158**		**2.335.158**	**2.290.158**	**2.320.158**
14	**=**	**Saldo aus Investitionstätigkeit** (=Zeilen 6 und 13)		**1.005.303**	**-2.568.607**	**-2.211.842**		**-2.771.842**		**-3.726.842**	**-4.771.842**	**-5.741.842**

Produktbereich	**12**	**Sicherheit und Ordnung**

Produktgruppe		**Geschäftsbereich**		**Ressort / Stadtbetrieb**	
1201	Ordnungsangelegenheiten	GB 3	Schutz und Ordnung	302	Ordnungsamt
1202	Öffentliche Toilettenanlagen	GB 1.2	Stadtentwicklung, Bauen, Verkehr, Umwelt	104	Straßen und Verkehr
1203	Standesamtsaufsicht / Schiedsamtsangelegenheiten	GB 3	Schutz und Ordnung	301	Einwohnermelde- und Standesamt
1204	Verkehrsangelegenheiten	GB 1.2	Stadtentwicklung, Bauen, Verkehr, Umwelt	104	Straßen und Verkehr
1207	Einwohner- und Personenstandswesen	GB 3	Schutz und Ordnung	301	Einwohnermelde- und Standesamt
1209	Regelung des Aufenthalts von Ausländern	GB 2.1	Soziales, Jugend und Integration	204	Zuwanderung und Integration
1210	Statistik	GB 4	Zentrale Dienstleistungen	401	Allgemeine Dienste
1211	Wahlen	GB 4	Zentrale Dienstleistungen	401	Allgemeine Dienste

Produktgruppe		Geschäftsbereich		Ressort / Stadtbetrieb	
1212	Brandschutz	GB 3	Schutz und Ordnung	304	Feuerwehr
1213	Abwehr von Großschadensereignissen	GB 3	Schutz und Ordnung	304	Feuerwehr
1214	Rettungsdienst	GB 3	Schutz und Ordnung	304	Feuerwehr
1215	Chemisches und Veterinäruntersuchungsamt Rhein-Ruhr-Wupper	GB 4	Zentrale Dienstleistungen	403	Finanzen

		Teilergebnisplan	Ergebnis 2007	Ergebnis 2008	Ansatz 2009	Planung 2010	Planung 2011	Planung 2012	Planung 2013	Planung 2014
1	+	Steuern und ähnliche Abgaben								
2	+	Zuwendungen und allgemeine Umlagen		-319.083	-262.897	-279.611	-248.046	-241.376	-233.335	-226.297
3	+	Sonstige Transfererträge								
4	+	Öffentlich-rechtliche Leistungsentgelte		-21.093.489	-17.924.595	-21.944.545	-22.530.145	-22.517.995	-22.517.995	-22.517.910
5	+	Privatrechtliche Leistungsentgelte		-627.410	-633.560	-629.600	-633.100	-631.600	-631.600	-631.600
6	+	Kostenerstattungen und Kostenumlagen		-2.847.846	-2.966.862	-1.009.700	-773.200	-773.200	-1.083.200	-1.053.200
7	+	Sonstige ordentliche Erträge		-16.211.136	-7.707.950	-7.951.950	-7.951.950	-8.951.950	-8.951.950	-8.951.950
8	+	Aktivierte Eigenleistungen		-1.948	-87	-71	-126			
9	+/-	Bestandsveränderungen								
10	**=**	**Ordentliche Erträge**		**-41.100.911**	**-29.495.951**	**-31.815.476**	**-32.136.567**	**-33.116.121**	**-33.418.080**	**-33.380.957**
11	-	Personalaufwendungen		43.845.335	37.224.284	42.308.903	42.617.932	42.756.346	42.951.260	42.831.401
12	-	Versorgungsaufwendungen								
13	-	Aufwendungen für Sach- und Dienstleistungen		5.868.886	6.961.109	5.195.701	5.008.177	5.048.587	5.352.979	5.612.094
14	-	Bilanzielle Abschreibungen		3.693.334	1.420.203	3.061.254	2.937.947	2.371.191	2.133.331	2.044.158
15	-	Transferaufwendungen		134.150	144.400	1.607.583	1.445.791	1.283.499	1.121.207	958.915
16	-	Sonstige ordentliche Aufwendungen		9.582.578	9.032.588	9.554.932	9.765.285	9.775.521	9.786.029	9.796.561
17	**=**	**Ordentliche Aufwendungen**		**63.124.283**	**54.782.584**	**61.728.374**	**61.775.131**	**61.235.144**	**61.344.807**	**61.243.129**
18	**=**	**Ergebnis der laufenden Verwaltungstätigkeit** (=Zeilen 10 und 17)		**22.023.373**	**25.286.633**	**29.912.897**	**29.638.564**	**28.119.023**	**27.926.727**	**27.862.173**

		Teilergebnisplan	Ergebnis 2007	Ergebnis 2008	Ansatz 2009	Planung 2010	Planung 2011	Planung 2012	Planung 2013	Planung 2014
19	+	Finanzerträge								
20	-	Zinsen und sonstige Finanzaufwendungen		24.261						
21	**=**	**Finanzergebnis** (=Zeilen 19 und 20)		**24.261**						
22	**=**	**Ordentliches Ergebnis** (=Zeilen 18 und 21)		**22.047.633**	**25.286.633**	**29.912.897**	**29.638.564**	**28.119.023**	**27.926.727**	**27.862.173**
23	+	Außerordentliche Erträge								
24	-	Außerordentliche Aufwendungen								
25	**=**	**Außerordentliches Ergebnis** (=Zeilen 23 und 24)								
26	**=**	**Ergebnis vor internen Leistungsbeziehungen** (=Zeilen 22 und 25)		**22.047.633**	**25.286.633**	**29.912.897**	**29.638.564**	**28.119.023**	**27.926.727**	**27.862.173**
27	+	Erträge aus internen Leistungsbeziehungen		-302.388	-245.817	-538.415	-538.415	-538.415	-538.415	-538.415
28	-	Aufwendungen aus internen Leistungsbeziehungen		13.570.589	9.412.107	10.363.013	10.386.418	10.385.404	10.326.349	10.373.039
29	**=**	**Ergebnis** (=Zeilen 26, 27 und 28)		**35.315.834**	**34.452.923**	**39.737.495**	**39.486.567**	**37.966.012**	**37.714.661**	**37.696.796**

		Teilfinanzplan A	Ergebnis 2007	Ergebnis 2008	Ansatz 2009	Planung 2010	VE 2010	Planung 2011	VE 2011	Planung 2012	Planung 2013	Planung 2014
1	+	Zuwendungen für Investitionsmaßnahmen		-1.475.187	-450.000	-463.475		-463.475		-471.175	-478.875	-494.275
2	+	Veräußerung von Sachanlagen		-23.250	-25.250	-11.500		-17.000		-10.000	-26.000	-7.000
3	+	Veräußerung von Finanzanlagen										
4	+	Beiträge und ähnliche Entgelte										
5	+	Sonstige Investitionseinzahlungen		-96.751								
6	**=**	**Einzahlungen aus Investitionstätigkeit**		**-1.595.188**	**-475.250**	**-474.975**		**-480.475**		**-481.175**	**-504.875**	**-501.275**
7	-	Erwerb von Grundstücken und Gebäuden										
8	-	Baumaßnahmen										
9	-	Erwerb von beweglichem Anlagevermögen		1.786.001	2.328.858	2.686.500	300.000	2.695.500	2.655.000	3.361.500	3.831.000	2.357.500
10	-	Erwerb von Finanzanlagen										
11	-	Aktivierbare Zuwendungen										
12	-	Sonstige Investitionsauszahlungen										
13	**=**	**Auszahlungen aus Investitionstätigkeit**		**1.786.001**	**2.328.858**	**2.686.500**	**300.000**	**2.695.500**	**2.655.000**	**3.361.500**	**3.831.000**	**2.357.500**
14	**=**	**Saldo aus Investitionstätigkeit** (=Zeilen 6 und 13)		**190.813**	**1.853.608**	**2.211.525**	**300.000**	**2.215.025**	**2.655.000**	**2.880.325**	**3.326.125**	**1.856.225**

Produktbereich	**21**	**Schulträgeraufgaben**

Produktgruppe		**Geschäftsbereich**		**Ressort / Stadtbetrieb**	
2101	Bereitstellung schulischer Einrichtungen	GB 2.2	Kultur, Bildung und Sport	206	Schulen
2102	Regionale Arbeitsstelle zur Förderung von Kindern und Jugendlichen aus Zuwandererfamilien	GB 2.1	Soziales, Jugend und Integration	204	Zuwanderung und Integration
2103	Zentrale schulbezogene Leistungen für Schüler und am Schulleben Beteiligte	GB 2.2	Kultur, Bildung und Sport	206	Schulen
2104	Medienzentrum	GB 2.2	Kultur, Bildung und Sport	206	Schulen
2105	Betreuungsangebote	GB 2.2	Kultur, Bildung und Sport	206	Schulen
2106	Schülerbeförderung	GB 2.2	Kultur, Bildung und Sport	206	Schulen
2111	Grundschulen	GB 2.2	Kultur, Bildung und Sport	206	Schulen

Produktgruppe		Geschäftsbereich		Ressort / Stadtbetrieb	
2112	Hauptschulen	GB 2.2	Kultur, Bildung und Sport	206	Schulen
2113	Realschulen	GB 2.2	Kultur, Bildung und Sport	206	Schulen
2114	Gymnasien	GB 2.2	Kultur, Bildung und Sport	206	Schulen
2115	Gesamtschulen	GB 2.2	Kultur, Bildung und Sport	206	Schulen
2116	Förderschulen	GB 2.2	Kultur, Bildung und Sport	206	Schulen
2117	Berufskollegs	GB 2.2	Kultur, Bildung und Sport	206	Schulen

		Teilergebnisplan	Ergebnis 2007	Ergebnis 2008	Ansatz 2009	Planung 2010	Planung 2011	Planung 2012	Planung 2013	Planung 2014
1	+	Steuern und ähnliche Abgaben								
2	+	Zuwendungen und allgemeine Umlagen		-11.722.409	-5.379.433	-16.149.543	-18.011.496	-16.278.322	-14.209.350	-14.727.058
3	+	Sonstige Transfererträge								
4	+	Öffentlich-rechtliche Leistungsentgelte		-1.627.454	-1.484.282	-1.482.156	-1.482.156	-1.482.156	-1.482.156	-1.482.156
5	+	Privatrechtliche Leistungsentgelte		-279.656	-2.396.608	-3.629.903	-3.611.907	-3.595.911	-3.595.911	-3.595.911
6	+	Kostenerstattungen und Kostenumlagen		-57.932	-20.100	-18.100	-18.100	-18.100	-18.100	-18.100
7	+	Sonstige ordentliche Erträge		-353.208	-20.500	-18.750	-18.750	-18.750	-18.750	-18.750
8	+	Aktivierte Eigenleistungen								
9	+/-	Bestandsveränderungen								
10	**=**	**Ordentliche Erträge**		**-14.040.659**	**-9.300.923**	**-21.298.451**	**-23.142.409**	**-21.393.238**	**-19.324.267**	**-19.841.975**
11	-	Personalaufwendungen		6.398.362	7.543.413	5.660.394	5.565.765	5.475.189	5.437.774	5.434.093
12	-	Versorgungsaufwendungen								
13	-	Aufwendungen für Sach- und Dienstleistungen		30.998.300	32.804.011	31.581.852	31.632.391	31.311.988	31.311.988	31.311.988
14	-	Bilanzielle Abschreibungen		904.155	1.070.819	925.661	902.168	851.113	695.175	511.522
15	-	Transferaufwendungen		15.313.656	6.468.850	18.158.731	20.108.231	18.376.731	16.439.731	17.029.731
16	-	Sonstige ordentliche Aufwendungen		33.148.256	30.702.492	34.843.721	35.893.068	35.893.334	35.893.334	35.893.334
17	**=**	**Ordentliche Aufwendungen**		**86.762.728**	**78.589.586**	**91.170.359**	**94.101.623**	**91.908.355**	**89.778.002**	**90.180.668**
18	**=**	**Ergebnis der laufenden Verwaltungstätigkeit** (=Zeilen 10 und 17)		**72.722.069**	**69.288.663**	**69.871.908**	**70.959.214**	**70.515.117**	**70.453.735**	**70.338.692**

		Teilergebnisplan	Ergebnis 2007	Ergebnis 2008	Ansatz 2009	Planung 2010	Planung 2011	Planung 2012	Planung 2013	Planung 2014
19	+	Finanzerträge								
20	-	Zinsen und sonstige Finanzaufwendungen								
21	**=**	**Finanzergebnis** (=Zeilen 19 und 20)								
22	**=**	**Ordentliches Ergebnis** (=Zeilen 18 und 21)		**72.722.069**	**69.288.663**	**69.871.908**	**70.959.214**	**70.515.117**	**70.453.735**	**70.338.692**
23	+	Außerordentliche Erträge								
24	-	Außerordentliche Aufwendungen								
25	**=**	**Außerordentliches Ergebnis** (=Zeilen 23 und 24)								
26	**=**	**Ergebnis vor internen Leistungsbeziehungen** (=Zeilen 22 und 25)		**72.722.069**	**69.288.663**	**69.871.908**	**70.959.214**	**70.515.117**	**70.453.735**	**70.338.692**
27	+	Erträge aus internen Leistungsbeziehungen		-175.885	-200.250	-200.250	-200.250	-200.250	-200.250	-200.250
28	-	Aufwendungen aus internen Leistungsbeziehungen		6.827.267	4.613.331	4.385.793	4.394.016	4.358.521	4.311.717	4.312.689
29	**=**	**Ergebnis** (=Zeilen 26, 27 und 28)		**79.373.452**	**73.701.744**	**74.057.450**	**75.152.980**	**74.673.388**	**74.565.202**	**74.451.131**

		Teilfinanzplan A	**Ergebnis 2007**	**Ergebnis 2008**	**Ansatz 2009**	**Planung 2010**	**VE 2010**	**Planung 2011**	**VE 2011**	**Planung 2012**	**Planung 2013**	**Planung 2014**
1	+	Zuwendungen für Investitionsmaßnahmen		-2.669.146	-13.202.000	-3.300.000		-2.210.000		-2.190.000	-2.235.000	-2.145.000
2	+	Veräußerung von Sachanlagen										
3	+	Veräußerung von Finanzanlagen										
4	+	Beiträge und ähnliche Entgelte										
5	+	Sonstige Investitionseinzahlungen										
6	**=**	**Einzahlungen aus Investitionstätigkeit**		**-2.669.146**	**-13.202.000**	**-3.300.000**		**-2.210.000**		**-2.190.000**	**-2.235.000**	**-2.145.000**
7	-	Erwerb von Grundstücken und Gebäuden										
8	-	Baumaßnahmen		6.403	510.000							
9	-	Erwerb von beweglichem Anlagevermögen		2.964.357	3.981.387	3.711.930		2.619.630		2.595.373	2.643.673	2.546.273
10	-	Erwerb von Finanzanlagen										
11	-	Aktivierbare Zuwendungen		-62.857	9.834.000							
12	-	Sonstige Investitionsauszahlungen										
13	**=**	**Auszahlungen aus Investitionstätigkeit**		**2.907.904**	**14.325.387**	**3.711.930**		**2.619.630**		**2.595.373**	**2.643.673**	**2.546.273**
14	**=**	**Saldo aus Investitionstätigkeit** (=Zeilen 6 und 13)		**238.758**	**1.123.387**	**411.930**		**409.630**		**405.373**	**408.673**	**401.273**

Produktbereich	**25**	**Kultur und Wissenschaft**

Produktgruppe		**Geschäftsbereich**		**Ressort / Stadtbetrieb**	
2501	Kulturförderung	GB 2.2	Kultur, Bildung und Sport	200.KB	Kulturbüro
2502	KULTURsekretariat NRW	GB 2.2	Kultur, Bildung und Sport	200.KS	NRW KULTURsekretariat Wuppertal
2503	Musik- / Kunstschule	GB 2.2	Kultur, Bildung und Sport	212	Bergische Musikschule
2504	Bibliothek	GB 2.2	Kultur, Bildung und Sport	214	Stadtbibliothek
2505	Archiv	GB 2.2	Kultur, Bildung und Sport	213	Historisches Zentrum
2506	Theater und Konzerte	GB 2.2	Kultur, Bildung und Sport	200.KB	Kulturbüro
2507	Kinder- und Jugendtheater	GB 2.1	Soziales, Jugend und Integration	208	Kinder, Jugend und Familie
2508	Orchester	GB 2.2	Kultur, Bildung und Sport	211	Orchester und Konzerte

Produktgruppe		Geschäftsbereich		Ressort / Stadtbetrieb	
2509	Von der Heydt-Museum	GB 2.2	Kultur, Bildung und Sport	216	Von der Heydt-Museum
2510	Historisches Zentrum	GB 2.2	Kultur, Bildung und Sport	213	Historisches Zentrum
2511	Naturwissenschaftliche Sammlung	GB 2.2	Kultur, Bildung und Sport	213	Historisches Zentrum
2512	Zuschuss Bergische Volkshochschule (Zweckverband)	GB 4	Zentrale Dienstleistungen	403/904	Finanzen
2513	Tierpark	GB 2.2	Kultur, Bildung und Sport	215	Zoologischer Garten

		Teilergebnisplan	Ergebnis 2007	Ergebnis 2008	Ansatz 2009	Planung 2010	Planung 2011	Planung 2012	Planung 2013	Planung 2014
1	+	Steuern und ähnliche Abgaben								
2	+	Zuwendungen und allgemeine Umlagen		-6.493.197	-396.769	-615.387	-607.836	-607.781	-607.383	-607.336
3	+	Sonstige Transfererträge			-50	-50	-50	-50	-50	-50
4	+	Öffentlich-rechtliche Leistungsentgelte				-32.097	-32.097	-32.067	-31.460	-31.046
5	+	Privatrechtliche Leistungsentgelte		-5.535.342	-5.058.700	-5.299.950	-6.063.950	-6.063.950	-6.070.950	-6.120.950
6	+	Kostenerstattungen und Kostenumlagen		-414.105	-391.100	-396.200	-401.200	-406.200	-411.200	-416.200
7	+	Sonstige ordentliche Erträge		-474.097	-650	-5.450	-5.450	-5.450	-5.450	-5.450
8	+	Aktivierte Eigenleistungen								
9	+/-	Bestandsveränderungen								
10	**=**	**Ordentliche Erträge**		**-12.916.741**	**-5.847.269**	**-6.349.134**	**-7.110.583**	**-7.115.498**	**-7.126.493**	**-7.181.032**
11	-	Personalaufwendungen		20.762.454	19.661.530	19.960.870	20.157.504	19.817.994	19.752.849	19.672.907
12	-	Versorgungsaufwendungen								
13	-	Aufwendungen für Sach- und Dienstleistungen		5.873.001	5.657.248	5.558.875	5.611.238	5.584.988	5.594.538	5.584.488
14	-	Bilanzielle Abschreibungen		1.416.835	903.725	1.292.075	1.268.886	1.247.079	1.211.747	1.194.461
15	-	Transferaufwendungen		21.813.350	17.486.790	16.994.000	16.919.200	16.844.800	16.770.500	16.696.600
16	-	Sonstige ordentliche Aufwendungen		5.604.294	8.025.973	7.058.152	7.267.222	7.250.822	7.250.822	7.251.622
17	**=**	**Ordentliche Aufwendungen**		**55.469.934**	**51.735.266**	**50.863.973**	**51.224.049**	**50.745.683**	**50.580.456**	**50.400.077**
18	**=**	**Ergebnis der laufenden Verwaltungstätigkeit** (=Zeilen 10 und 17)		**42.553.193**	**45.887.998**	**44.514.838**	**44.113.467**	**43.630.185**	**43.453.963**	**43.219.045**

Teilergebnisplan			Ergebnis 2007	Ergebnis 2008	Ansatz 2009	Planung 2010	Planung 2011	Planung 2012	Planung 2013	Planung 2014
19	+	Finanzerträge								
20	-	Zinsen und sonstige Finanzaufwendungen								
21	**=**	**Finanzergebnis** (=Zeilen 19 und 20)								
22	**=**	**Ordentliches Ergebnis** (=Zeilen 18 und 21)		**42.553.193**	**45.887.998**	**44.514.838**	**44.113.467**	**43.630.185**	**43.453.963**	**43.219.045**
23	+	Außerordentliche Erträge								
24	-	Außerordentliche Aufwendungen								
25	**=**	**Außerordentliches Ergebnis** (=Zeilen 23 und 24)								
26	**=**	**Ergebnis vor internen Leistungsbeziehungen** (=Zeilen 22 und 25)		**42.553.193**	**45.887.998**	**44.514.838**	**44.113.467**	**43.630.185**	**43.453.963**	**43.219.045**
27	+	Erträge aus internen Leistungsbeziehungen								
28	-	Aufwendungen aus internen Leistungsbeziehungen		4.908.091	2.893.776	3.007.283	3.031.159	3.003.473	2.969.792	2.964.273
29	**=**	**Ergebnis** (=Zeilen 26, 27 und 28)		**47.461.284**	**48.781.774**	**47.522.121**	**47.144.626**	**46.633.658**	**46.423.754**	**46.183.318**

		Teilfinanzplan A	**Ergebnis 2007**	**Ergebnis 2008**	**Ansatz 2009**	**Planung 2010**	**VE 2010**	**Planung 2011**	**VE 2011**	**Planung 2012**	**Planung 2013**	**Planung 2014**
1	+	Zuwendungen für Investitionsmaßnahmen		-747.620	-740.000	-103.150		-113.150		-113.150	-113.150	-113.150
2	+	Veräußerung von Sachanlagen		-22.052	-2.650	-2.650		-2.650		-2.650	-2.650	-2.650
3	+	Veräußerung von Finanzanlagen										
4	+	Beiträge und ähnliche Entgelte										
5	+	Sonstige Investitionseinzahlungen										
6	**=**	**Einzahlungen aus Investitionstätigkeit**		**-769.672**	**-742.650**	**-105.800**		**-115.800**		**-115.800**	**-115.800**	**-115.800**
7	-	Erwerb von Grundstücken und Gebäuden										
8	-	Baumaßnahmen				350.000	350.000	350.000		350.000	350.000	350.000
9	-	Erwerb von beweglichem Anlagevermögen		1.094.741	740.950	1.068.100		688.100		688.100	688.100	688.100
10	-	Erwerb von Finanzanlagen			1.000	1.000		1.000		1.000	1.000	1.000
11	-	Aktivierbare Zuwendungen			739.000							
12	-	Sonstige Investitionsauszahlungen										
13	**=**	**Auszahlungen aus Investitionstätigkeit**		**1.094.741**	**1.480.950**	**1.419.100**	**350.000**	**1.039.100**		**1.039.100**	**1.039.100**	**1.039.100**
14	**=**	**Saldo aus Investitionstätigkeit** (=Zeilen 6 und 13)		**325.068**	**738.300**	**1.313.300**	**350.000**	**923.300**		**923.300**	**923.300**	**923.300**

Produktbereich	**31**	**Soziale Leistungen**

Produktgruppe		**Geschäftsbereich**		**Ressort / Stadtbetrieb**	
3101	Unterstützung von Senioren	GB 2.1	Soziales, Jugend und Integration	200/904	Geschäftsbereichsbüro des GB 2.1
3102	Hilfen bei Krankheit, Behinderung, Pflegebedürftigkeit	GB 2.1	Soziales, Jugend und Integration	201	Soziales
3103	Hilfen bei Einkommensdefiziten und Unterstützungsleistungen	GB 2.1	Soziales, Jugend und Integration	201	Soziales
3104	Leistungen nach dem BAföG	GB 2.2	Kultur, Bildung und Sport	206	Schulen
3105	Hilfen nach dem AsylBLG	GB 2.1	Soziales, Jugend und Integration	204	Zuwanderung und Integration
3106	Subjektbezogene Förderung für Wohnraum	GB 1.2	Stadtentwicklung, Bauen, Verkehr, Umwelt	105	Bauen und Wohnen
3107	Hilfen bei Wohnproblemen	GB 1.2	Stadtentwicklung, Bauen, Verkehr, Umwelt	105	Bauen und Wohnen
3108	Hilfen für Wohnungslose	GB 1.2	Stadtentwicklung, Bauen, Verkehr, Umwelt	105	Bauen und Wohnen

Produktgruppe		Geschäftsbereich		Ressort / Stadtbetrieb	
3109	Hilfen für Migranten bei Wohnproblemen	GB 2.1	Soziales, Jugend und Integration	204	Zuwanderung und Integration
3110	Schwerbehindertenversorgung	GB 2.1	Soziales, Jugend und Integration	201	Soziales
3111	Ärztlicher Dienst - Schwerbehindertenrecht	GB 1.1	Grünflächen und Gesundheit	305	Gesundheitsamt
3112	Leistungen nach dem UVG und Heranziehung außerhalb von Einrichtungen	GB 2.1	Soziales, Jugend und Integration	208	Kinder, Jugend und Familie
3113	Grundversorgung und Leistungen nach dem SGB XII	GB 2.1	Soziales, Jugend und Integration	201	Soziales
3114	Sonstige soziale Leistungen	GB 2.1	Soziales, Jugend und Integration	201	Soziales
3115	Hilfen nach dem SGB XII für Flüchtlinge	GB 2.1	Soziales, Jugend und Integration	204	Zuwanderung und Integration
3116	Integrations- und Migrationsmanagement	GB 2.1	Soziales, Jugend und Integration	204	Zuwanderung und Integration

		Teilergebnisplan	Ergebnis 2007	Ergebnis 2008	Ansatz 2009	Planung 2010	Planung 2011	Planung 2012	Planung 2013	Planung 2014
1	+	Steuern und ähnliche Abgaben		-28.559.802	-28.600.000	-27.519.500	-32.102.000	-32.102.000	-32.102.000	-32.102.000
2	+	Zuwendungen und allgemeine Umlagen		-2.497.678	-1.817.266	-2.008.989	-1.779.014	-1.779.014	-1.778.118	-1.776.214
3	+	Sonstige Transfererträge		-4.962.433	-3.024.541	-3.907.750	-3.857.050	-3.857.050	-3.857.050	-3.857.050
4	+	Öffentlich-rechtliche Leistungsentgelte		-1.209.383	-1.486.050	-666.850	-619.350	-619.350	-619.350	-569.350
5	+	Privatrechtliche Leistungsentgelte		-765.423	-23.900	-174.997	-174.993	-174.989	-174.989	-174.989
6	+	Kostenerstattungen und Kostenumlagen		-15.868.953	-21.683.541	-21.390.350	-21.855.550	-21.844.850	-21.855.550	-21.844.850
7	+	Sonstige ordentliche Erträge		-4.418.986	-46.400	-43.300	-43.300	-43.300	-43.300	-43.300
8	+	Aktivierte Eigenleistungen								
9	+/-	Bestandsveränderungen								
10	**=**	**Ordentliche Erträge**		**-58.282.657**	**-56.681.698**	**-55.711.736**	**-60.431.257**	**-60.420.553**	**-60.430.357**	**-60.367.754**
11	-	Personalaufwendungen		23.795.742	20.138.685	23.078.087	23.140.111	22.945.461	23.020.710	22.970.765
12	-	Versorgungsaufwendungen								
13	-	Aufwendungen für Sach- und Dienstleistungen		11.226.695	11.211.926	12.919.963	12.521.069	12.523.434	12.525.919	12.528.449
14	-	Bilanzielle Abschreibungen		48.021	31.154	38.303	37.599	29.268	15.845	6.943
15	-	Transferaufwendungen		80.679.908	88.174.940	89.721.885	89.946.950	88.766.950	88.766.950	88.766.950
16	-	Sonstige ordentliche Aufwendungen		112.204.947	109.551.720	130.409.223	125.258.024	125.258.894	125.259.209	125.259.524
17	**=**	**Ordentliche Aufwendungen**		**227.955.313**	**229.108.424**	**256.167.461**	**250.903.752**	**249.524.007**	**249.588.632**	**249.532.631**
18	**=**	**Ergebnis der laufenden Verwaltungstätigkeit** (=Zeilen 10 und 17)		**169.672.655**	**172.426.727**	**200.455.724**	**190.472.495**	**189.103.453**	**189.158.276**	**189.164.877**

		Teilergebnisplan	Ergebnis 2007	Ergebnis 2008	Ansatz 2009	Planung 2010	Planung 2011	Planung 2012	Planung 2013	Planung 2014
19	+	Finanzerträge								
20	-	Zinsen und sonstige Finanzaufwendungen		108		100	50	50	50	50
21	**=**	**Finanzergebnis** (=Zeilen 19 und 20)		**108**		**100**	**50**	**50**	**50**	**50**
22	**=**	**Ordentliches Ergebnis** (=Zeilen 18 und 21)		**169.672.764**	**172.426.727**	**200.455.824**	**190.472.545**	**189.103.503**	**189.158.326**	**189.164.927**
23	+	Außerordentliche Erträge								
24	-	Außerordentliche Aufwendungen								
25	**=**	**Außerordentliches Ergebnis** (=Zeilen 23 und 24)								
26	**=**	**Ergebnis vor internen Leistungsbeziehungen** (=Zeilen 22 und 25)		**169.672.764**	**172.426.727**	**200.455.824**	**190.472.545**	**189.103.503**	**189.158.326**	**189.164.927**
27	+	Erträge aus internen Leistungsbeziehungen		-66.832	-68.145	-189.558	-189.558	-189.558	-189.558	-189.558
28	-	Aufwendungen aus internen Leistungsbeziehungen		7.238.403	4.736.778	4.843.766	4.831.742	4.810.184	4.774.728	4.772.760
29	**=**	**Ergebnis** (=Zeilen 26, 27 und 28)		**176.844.334**	**177.095.360**	**205.110.032**	**195.114.728**	**193.724.129**	**193.743.495**	**193.748.129**

		Teilfinanzplan A	Ergebnis 2007	Ergebnis 2008	Ansatz 2009	Planung 2010	VE 2010	Planung 2011	VE 2011	Planung 2012	Planung 2013	Planung 2014
1	+	Zuwendungen für Investitionsmaßnahmen		-1.414								
2	+	Veräußerung von Sachanlagen										
3	+	Veräußerung von Finanzanlagen										
4	+	Beiträge und ähnliche Entgelte										
5	+	Sonstige Investitionseinzahlungen										
6	**=**	**Einzahlungen aus Investitionstätigkeit**		**-1.414**								
7	-	Erwerb von Grundstücken und Gebäuden										
8	-	Baumaßnahmen										
9	-	Erwerb von beweglichem Anlagevermögen		29.708	48.100	35.500		31.300		31.300	31.300	31.300
10	-	Erwerb von Finanzanlagen										
11	-	Aktivierbare Zuwendungen										
12	-	Sonstige Investitionsauszahlungen										
13	**=**	**Auszahlungen aus Investitionstätigkeit**		**29.708**	**48.100**	**35.500**		**31.300**		**31.300**	**31.300**	**31.300**
14	**=**	**Saldo aus Investitionstätigkeit** (=Zeilen 6 und 13)		**28.293**	**48.100**	**35.500**		**31.300**		**31.300**	**31.300**	**31.300**

Produktbereich	**36**	**Kinder-, Jugend- und Familienhilfe**

Produktgruppe		**Geschäftsbereich**		**Ressort / Stadtbetrieb**	
3601	Förderung von Kindern in Tagesbetreuung	GB 2.1	Soziales, Jugend und Integration	202	Tageseinrichtungen für Kinder
3602	Tagespflege	GB 2.1	Soziales, Jugend und Integration	202	Tageseinrichtungen für Kinder
3603	Einrichtungen der Jugendarbeit	GB 2.1	Soziales, Jugend und Integration	208	Kinder, Jugend und Familie
3604	Kinder- und Jugendarbeit – Haus der Jugend Barmen BgA	GB 2.1	Soziales, Jugend und Integration	208	Kinder, Jugend und Familie
3605	Leistungen zur Förderung junger Menschen und Familien	GB 2.1	Soziales, Jugend und Integration	208	Kinder, Jugend und Familie
3606	Hilfen für junge Migranten und ihre Familien	GB 2.1	Soziales, Jugend und Integration	204	Zuwanderung und Integration
3607	Kinder- und Jugendarbeit – Skatehalle BgA	GB 2.1	Soziales, Jugend und Integration	208	Kinder, Jugend und Familie
3608	Beistandschaften	GB 2.1	Soziales, Jugend und Integration	208	Kinder, Jugend und Familie

Produktgruppe		Geschäftsbereich		Ressort / Stadtbetrieb	
3609	Elterngeld	GB 2.1	Soziales, Jugend und Integration	208	Kinder, Jugend und Familie
3610	Förderung von Kindern und Jugendlichen außerhalb von Einrichtungen	GB 2.1	Soziales, Jugend und Integration	208	Kinder, Jugend und Familie
3611	Familien- und Schulpsychologische Beratung	GB 2.1	Soziales, Jugend und Integration	208	Kinder, Jugend und Familie

		Teilergebnisplan	Ergebnis 2007	Ergebnis 2008	Ansatz 2009	Planung 2010	Planung 2011	Planung 2012	Planung 2013	Planung 2014
1	+	Steuern und ähnliche Abgaben								
2	+	Zuwendungen und allgemeine Umlagen		-20.804.394	-20.608.188	-23.194.802	-23.928.802	-24.195.774	-24.727.774	-24.506.774
3	+	Sonstige Transfererträge		-1.910.303	-2.717.900	-2.067.850	-2.067.850	-2.067.850	-2.067.850	-2.067.850
4	+	Öffentlich-rechtliche Leistungsentgelte		-9.701.947	-8.307.899	-8.108.363	-8.185.346	-8.231.959	-8.278.793	-8.325.641
5	+	Privatrechtliche Leistungsentgelte		-1.286.696	-926.100	-962.450	-962.450	-962.450	-962.450	-962.450
6	+	Kostenerstattungen und Kostenumlagen		-1.372.944	-1.656.853	-1.649.350	-1.649.350	-1.649.350	-1.649.350	-1.649.350
7	+	Sonstige ordentliche Erträge		-2.174.457	-9.200	-2.600	-2.600	-2.600	-2.650	-2.650
8	+	Aktivierte Eigenleistungen								
9	+/-	Bestandsveränderungen								
10	**=**	**Ordentliche Erträge**		**-37.250.741**	**-34.226.141**	**-35.985.415**	**-36.796.399**	**-37.109.984**	**-37.688.867**	**-37.514.716**
11	-	Personalaufwendungen		40.602.021	39.075.551	43.898.546	43.827.754	43.427.853	43.506.825	43.480.206
12	-	Versorgungsaufwendungen								
13	-	Aufwendungen für Sach- und Dienstleistungen		10.675.571	8.034.681	7.792.184	7.916.810	8.176.260	8.186.010	8.076.760
14	-	Bilanzielle Abschreibungen		215.548	45.341	145.480	136.570	128.700	116.598	103.538
15	-	Transferaufwendungen		76.179.918	70.402.110	82.291.230	82.662.210	82.715.630	83.058.430	82.802.530
16	-	Sonstige ordentliche Aufwendungen		9.904.555	8.398.000	8.085.122	8.325.785	8.394.855	8.463.825	8.463.825
17	**=**	**Ordentliche Aufwendungen**		**137.577.613**	**125.955.683**	**142.212.561**	**142.869.130**	**142.843.298**	**143.331.688**	**142.926.858**
18	**=**	**Ergebnis der laufenden Verwaltungstätigkeit** (=Zeilen 10 und 17)		**100.326.872**	**91.729.542**	**106.227.146**	**106.072.731**	**105.733.314**	**105.642.820**	**105.412.143**

		Teilergebnisplan	Ergebnis 2007	Ergebnis 2008	Ansatz 2009	Planung 2010	Planung 2011	Planung 2012	Planung 2013	Planung 2014
19	+	Finanzerträge								
20	-	Zinsen und sonstige Finanzaufwendungen		45						
21	**=**	**Finanzergebnis** (=Zeilen 19 und 20)		**45**						
22	**=**	**Ordentliches Ergebnis** (=Zeilen 18 und 21)		**100.326.917**	**91.729.542**	**106.227.146**	**106.072.731**	**105.733.314**	**105.642.820**	**105.412.143**
23	+	Außerordentliche Erträge								
24	-	Außerordentliche Aufwendungen								
25	**=**	**Außerordentliches Ergebnis** (=Zeilen 23 und 24)								
26	**=**	**Ergebnis vor internen Leistungsbeziehungen** (=Zeilen 22 und 25)		**100.326.917**	**91.729.542**	**106.227.146**	**106.072.731**	**105.733.314**	**105.642.820**	**105.412.143**
27	+	Erträge aus internen Leistungsbeziehungen								
28	-	Aufwendungen aus internen Leistungsbeziehungen		10.113.795	6.145.199	5.726.382	5.732.746	5.718.777	5.672.660	5.659.826
29	**=**	**Ergebnis** (=Zeilen 26, 27 und 28)		**110.440.713**	**97.874.741**	**111.953.528**	**111.805.477**	**111.452.091**	**111.315.480**	**111.071.969**

		Teilfinanzplan A	Ergebnis 2007	Ergebnis 2008	Ansatz 2009	Planung 2010	VE 2010	Planung 2011	VE 2011	Planung 2012	Planung 2013	Planung 2014
1	+	Zuwendungen für Investitionsmaßnahmen		-243.161	-2.833.000	-155.700		-286.700		-167.700	-173.700	-298.700
2	+	Veräußerung von Sachanlagen										
3	+	Veräußerung von Finanzanlagen										
4	+	Beiträge und ähnliche Entgelte										
5	+	Sonstige Investitionseinzahlungen										
6	**=**	**Einzahlungen aus Investitionstätigkeit**		**-243.161**	**-2.833.000**	**-155.700**		**-286.700**		**-167.700**	**-173.700**	**-298.700**
7	-	Erwerb von Grundstücken und Gebäuden										
8	-	Baumaßnahmen		295.702	615.000	433.800		422.000		555.000	555.000	495.000
9	-	Erwerb von beweglichem Anlagevermögen		286.578	314.855	423.200		555.400		436.400	442.400	414.400
10	-	Erwerb von Finanzanlagen										
11	-	Aktivierbare Zuwendungen			2.838.000							
12	-	Sonstige Investitionsauszahlungen										
13	**=**	**Auszahlungen aus Investitionstätigkeit**		**582.281**	**3.767.855**	**857.000**		**977.400**		**991.400**	**997.400**	**909.400**
14	**=**	**Saldo aus Investitionstätigkeit** (=Zeilen 6 und 13)		**339.120**	**934.855**	**701.300**		**690.700**		**823.700**	**823.700**	**610.700**

Produktbereich	**41**	**Gesundheitsdienste**

Produktgruppe		**Geschäftsbereich**		**Ressort / Stadtbetrieb**	
4101	Aufgaben der unteren Gesundheitsbehörde	GB 1.1	Grünflächen und Gesundheit	305	Gesundheitsamt
4102	Krankenhäuser	GB 4	Zentrale Dienstleistungen	403/904	Finanzen

		Teilergebnisplan	Ergebnis 2007	Ergebnis 2008	Ansatz 2009	Planung 2010	Planung 2011	Planung 2012	Planung 2013	Planung 2014
1	+	Steuern und ähnliche Abgaben								
2	+	Zuwendungen und allgemeine Umlagen		-63.952	-49.250	-49.230	-49.230	-49.230	-49.230	-49.230
3	+	Sonstige Transfererträge		-57.760	-55.000	-47.500	-47.500	-47.500	-47.500	-47.500
4	+	Öffentlich-rechtliche Leistungsentgelte		-333.156	-265.000	-360.100	-360.100	-360.100	-360.100	-360.100
5	+	Privatrechtliche Leistungsentgelte		-4.228	-2.000	-4.000	-4.000	-4.000	-4.000	-4.000
6	+	Kostenerstattungen und Kostenumlagen		-37.170	-33.000	-32.800	-32.800	-32.800	-32.800	-32.800
7	+	Sonstige ordentliche Erträge		-351.090	-1.300	-400	-400	-400	-400	-400
8	+	Aktivierte Eigenleistungen								
9	+/-	Bestandsveränderungen								
10	**=**	**Ordentliche Erträge**		**-847.355**	**-405.550**	**-494.030**	**-494.030**	**-494.030**	**-494.030**	**-494.030**
11	-	Personalaufwendungen		3.634.214	3.552.661	3.473.381	3.319.139	3.271.031	3.286.181	3.296.718
12	-	Versorgungsaufwendungen								
13	-	Aufwendungen für Sach- und Dienstleistungen		257.758	316.216	327.140	327.140	327.140	327.140	327.140
14	-	Bilanzielle Abschreibungen		10.473	13.447	3.660	3.135	924	445	430
15	-	Transferaufwendungen		428.150	208.150	208.150	177.450	177.450	177.450	177.450
16	-	Sonstige ordentliche Aufwendungen		332.295	374.959	355.681	355.681	355.681	355.681	355.681
17	**=**	**Ordentliche Aufwendungen**		**4.662.889**	**4.465.433**	**4.368.011**	**4.182.544**	**4.132.226**	**4.146.896**	**4.157.419**
18	**=**	**Ergebnis der laufenden Verwaltungstätigkeit** (=Zeilen 10 und 17)		**3.815.534**	**4.059.883**	**3.873.981**	**3.688.514**	**3.638.195**	**3.652.866**	**3.663.388**

Teilergebnisplan			Ergebnis 2007	Ergebnis 2008	Ansatz 2009	Planung 2010	Planung 2011	Planung 2012	Planung 2013	Planung 2014
19	+	Finanzerträge								
20	-	Zinsen und sonstige Finanzaufwendungen								
21	**=**	**Finanzergebnis** (=Zeilen 19 und 20)								
22	**=**	**Ordentliches Ergebnis** (=Zeilen 18 und 21)		**3.815.534**	**4.059.883**	**3.873.981**	**3.688.514**	**3.638.195**	**3.652.866**	**3.663.388**
23	+	Außerordentliche Erträge								
24	-	Außerordentliche Aufwendungen								
25	**=**	**Außerordentliches Ergebnis** (=Zeilen 23 und 24)								
26	**=**	**Ergebnis vor internen Leistungsbeziehungen** (=Zeilen 22 und 25)		**3.815.534**	**4.059.883**	**3.873.981**	**3.688.514**	**3.638.195**	**3.652.866**	**3.663.388**
27	+	Erträge aus internen Leistungsbeziehungen								
28	-	Aufwendungen aus internen Leistungsbeziehungen		796.349	552.493	593.339	584.021	580.400	577.067	577.885
29	**=**	**Ergebnis** (=Zeilen 26, 27 und 28)		**4.611.883**	**4.612.376**	**4.467.320**	**4.272.535**	**4.218.596**	**4.229.933**	**4.241.273**

Teilfinanzplan A			Ergebnis 2007	Ergebnis 2008	Ansatz 2009	Planung 2010	VE 2010	Planung 2011	VE 2011	Planung 2012	Planung 2013	Planung 2014
1	+	Zuwendungen für Investitionsmaßnahmen										
2	+	Veräußerung von Sachanlagen										
3	+	Veräußerung von Finanzanlagen										
4	+	Beiträge und ähnliche Entgelte										
5	+	Sonstige Investitionseinzahlungen										
6	**=**	**Einzahlungen aus Investitionstätigkeit**										
7	-	Erwerb von Grundstücken und Gebäuden										
8	-	Baumaßnahmen										
9	-	Erwerb von beweglichem Anlagevermögen		3.384	4.800	7.600		7.600		7.600	7.600	7.600
10	-	Erwerb von Finanzanlagen										
11	-	Aktivierbare Zuwendungen										
12	-	Sonstige Investitionsauszahlungen										
13	**=**	**Auszahlungen aus Investitionstätigkeit**		**3.384**	**4.800**	**7.600**		**7.600**		**7.600**	**7.600**	**7.600**
14	**=**	**Saldo aus Investitionstätigkeit** (=Zeilen 6 und 13)		**3.384**	**4.800**	**7.600**		**7.600**		**7.600**	**7.600**	**7.600**

Produktbereich	**42**	**Sportförderung**

Produktgruppe		**Geschäftsbereich**		**Ressort / Stadtbetrieb**	
4201	Bereitstellung und Betrieb von gedeckten Sportanlagen	GB 2.2	Kultur, Bildung und Sport	209	Sport- und Bäderamt
4202	Sportförderung	GB 2.2	Kultur, Bildung und Sport	209	Sport- und Bäderamt
4203	Bereitstellung und Betrieb von Bädern	GB 2.2	Kultur, Bildung und Sport	209	Sport- und Bäderamt
4204	Bereitstellung und Betrieb von Freisportanlagen	GB 2.2	Kultur, Bildung und Sport	209	Sport- und Bäderamt

		Teilergebnisplan	Ergebnis 2007	Ergebnis 2008	Ansatz 2009	Planung 2010	Planung 2011	Planung 2012	Planung 2013	Planung 2014
1	+	Steuern und ähnliche Abgaben								
2	+	Zuwendungen und allgemeine Umlagen		-3.694.472	-294.800	-1.535.000	-2.340.000	-460.000	-1.350.000	-350.000
3	+	Sonstige Transfererträge								
4	+	Öffentlich-rechtliche Leistungsentgelte		-48.729	-30.000	-44.348	-44.348	-44.348	-44.348	-44.348
5	+	Privatrechtliche Leistungsentgelte		-2.741.223	-2.233.400	-2.615.083	-2.896.643	-2.918.643	-2.918.643	-2.918.643
6	+	Kostenerstattungen und Kostenumlagen		-265.269	-270.000	-280.000	-280.000	-280.000	-280.000	-280.000
7	+	Sonstige ordentliche Erträge		-277.720	-500	-500	-500	-500	-500	-500
8	+	Aktivierte Eigenleistungen								
9	+/-	Bestandsveränderungen								
10	**=**	**Ordentliche Erträge**		**-7.027.414**	**-2.828.700**	**-4.474.931**	**-5.561.491**	**-3.703.491**	**-4.593.491**	**-3.593.491**
11	-	Personalaufwendungen		6.208.106	5.879.446	5.763.242	5.769.522	5.727.832	5.734.395	5.716.867
12	-	Versorgungsaufwendungen								
13	-	Aufwendungen für Sach- und Dienstleistungen		6.645.700	5.709.174	7.283.876	7.551.526	7.573.526	7.573.526	7.573.526
14	-	Bilanzielle Abschreibungen		1.199.047	826.107	914.932	910.094	829.330	690.691	598.193
15	-	Transferaufwendungen		4.190.242	814.850	2.014.350	2.815.350	935.350	1.825.350	825.350
16	-	Sonstige ordentliche Aufwendungen		10.329.194	10.676.054	11.227.407	12.612.057	12.851.557	12.851.557	12.851.557
17	**=**	**Ordentliche Aufwendungen**		**28.572.288**	**23.905.632**	**27.203.806**	**29.658.548**	**27.917.595**	**28.675.519**	**27.565.492**
18	**=**	**Ergebnis der laufenden Verwaltungstätigkeit** (=Zeilen 10 und 17)		**21.544.874**	**21.076.932**	**22.728.875**	**24.097.058**	**24.214.104**	**24.082.029**	**23.972.001**

		Teilergebnisplan	Ergebnis 2007	Ergebnis 2008	Ansatz 2009	Planung 2010	Planung 2011	Planung 2012	Planung 2013	Planung 2014
19	+	Finanzerträge								
20	-	Zinsen und sonstige Finanzaufwendungen								
21	**=**	**Finanzergebnis** (=Zeilen 19 und 20)								
22	**=**	**Ordentliches Ergebnis** (=Zeilen 18 und 21)		**21.544.874**	**21.076.932**	**22.728.875**	**24.097.058**	**24.214.104**	**24.082.029**	**23.972.001**
23	+	Außerordentliche Erträge								
24	-	Außerordentliche Aufwendungen								
25	**=**	**Außerordentliches Ergebnis** (=Zeilen 23 und 24)								
26	**=**	**Ergebnis vor internen Leistungsbeziehungen** (=Zeilen 22 und 25)		**21.544.874**	**21.076.932**	**22.728.875**	**24.097.058**	**24.214.104**	**24.082.029**	**23.972.001**
27	+	Erträge aus internen Leistungsbeziehungen			-151					
28	-	Aufwendungen aus internen Leistungsbeziehungen		2.118.828	1.146.588	1.287.813	1.310.289	1.306.865	1.291.263	1.290.540
29	**=**	**Ergebnis** (=Zeilen 26, 27 und 28)		**23.663.702**	**22.223.369**	**24.016.688**	**25.407.346**	**25.520.969**	**25.373.292**	**25.262.542**

		Teilfinanzplan A	Ergebnis 2007	Ergebnis 2008	Ansatz 2009	Planung 2010	VE 2010	Planung 2011	VE 2011	Planung 2012	Planung 2013	Planung 2014
1	+	Zuwendungen für Investitionsmaßnahmen		-679.520	-1.720.000	-551.000		-120.000		-900.000	-810.000	-710.000
2	+	Veräußerung von Sachanlagen		-200								
3	+	Veräußerung von Finanzanlagen										
4	+	Beiträge und ähnliche Entgelte										
5	+	Sonstige Investitionseinzahlungen										
6	**=**	**Einzahlungen aus Investitionstätigkeit**		**-679.720**	**-1.720.000**	**-551.000**		**-120.000**		**-900.000**	**-810.000**	**-710.000**
7	-	Erwerb von Grundstücken und Gebäuden										
8	-	Baumaßnahmen		494.954	800.000	356.000				780.000	810.000	610.000
9	-	Erwerb von beweglichem Anlagevermögen		175.990	211.650	431.750		317.750		395.750	203.750	303.750
10	-	Erwerb von Finanzanlagen										
11	-	Aktivierbare Zuwendungen			920.000							
12	-	Sonstige Investitionsauszahlungen										
13	**=**	**Auszahlungen aus Investitionstätigkeit**		**670.944**	**1.931.650**	**787.750**		**317.750**		**1.175.750**	**1.013.750**	**913.750**
14	**=**	**Saldo aus Investitionstätigkeit** (=Zeilen 6 und 13)		**-8.776**	**211.650**	**236.750**		**197.750**		**275.750**	**203.750**	**203.750**

Produktbereich	**51**	**Räumliche Planung und Entwicklung, Geoinformationen**

Produktgruppe		**Geschäftsbereich**		**Ressort / Stadtbetrieb**	
5101	Räumliche Planung und Entwicklung	GB 1.2	Stadtentwicklung, Bauen, Verkehr, Umwelt	101	Stadtentwicklung und Städtebau
5102	Vermessung, Katasteramt und Geodaten	GB 1.2	Stadtentwicklung, Bauen, Verkehr, Umwelt	102	Vermessung, Katasteramt und Geodaten
5103	Bauleitplanung, Grundstücksneuordnung und grundstücksbezogene Ordnungsmaßnahmen	GB 1.2	Stadtentwicklung, Bauen, Verkehr, Umwelt	105	Bauen und Wohnen
5104	Verkehrliche Planung	GB 1.2	Stadtentwicklung, Bauen, Verkehr, Umwelt	104	Straßen und Verkehr
5110	Projekte der Stadtentwicklung zur Regionale / Döppersberg	GB 1.2	Stadtentwicklung, Bauen, Verkehr, Umwelt	101	Stadtentwicklung und Städtebau
5111	Projekte der Stadtentwicklung zur Regionale / Kulturachse	GB 1.2	Stadtentwicklung, Bauen, Verkehr, Umwelt	101	Stadtentwicklung und Städtebau
5112	Projekte der Stadtentwicklung zum Stadtumbau West	GB 1.2	Stadtentwicklung, Bauen, Verkehr, Umwelt	101	Stadtentwicklung und Städtebau
5113	Projekt Soziale Stadt	GB 2.1	Soziales, Jugend und Integration	208	Kinder, Jugend und Familie
5115	Umsetzung Konjunkturprogramm	GB 4	Zentrale Dienstleistungen	403/905	Finanzen

		Teilergebnisplan	Ergebnis 2007	Ergebnis 2008	Ansatz 2009	Planung 2010	Planung 2011	Planung 2012	Planung 2013	Planung 2014
1	+	Steuern und ähnliche Abgaben								
2	+	Zuwendungen und allgemeine Umlagen		-612.209	-155.558	-30.768.696	-19.861.436	-3.808.536	-2.300.371	-984.947
3	+	Sonstige Transfererträge								
4	+	Öffentlich-rechtliche Leistungsentgelte		-725.580	-671.950	-752.050	-752.050	-752.050	-752.050	-752.050
5	+	Privatrechtliche Leistungsentgelte			-5.000					
6	+	Kostenerstattungen und Kostenumlagen		-487.669	-185.992	-483.688	-483.713	-483.896	-483.968	-484.006
7	+	Sonstige ordentliche Erträge		-1.188.507	-500	-500	-500	-500	-500	-500
8	+	Aktivierte Eigenleistungen		-179		-24	-43			
9	+/-	Bestandsveränderungen								
10	**=**	**Ordentliche Erträge**		**-3.014.144**	**-1.018.999**	**-32.004.958**	**-21.097.742**	**-5.044.982**	**-3.536.889**	**-2.221.502**
11	-	Personalaufwendungen		11.999.781	10.664.470	12.277.667	12.306.629	12.113.276	12.075.554	12.076.917
12	-	Versorgungsaufwendungen								
13	-	Aufwendungen für Sach- und Dienstleistungen		1.562.099	1.308.655	3.926.080	3.622.780	1.438.580	1.398.031	1.438.580
14	-	Bilanzielle Abschreibungen		207.365	157.748	307.791	237.032	168.166	116.946	73.820
15	-	Transferaufwendungen		506.829	5.000	28.381.200	17.575.700	3.617.000	2.167.000	717.000
16	-	Sonstige ordentliche Aufwendungen		1.288.464	633.396	824.197	724.422	714.422	714.422	714.422
17	**=**	**Ordentliche Aufwendungen**		**15.564.538**	**12.769.270**	**45.716.936**	**34.466.563**	**18.051.444**	**16.471.954**	**15.020.740**
18	**=**	**Ergebnis der laufenden Verwaltungstätigkeit** (=Zeilen 10 und 17)		**12.550.394**	**11.750.271**	**13.711.978**	**13.368.821**	**13.006.462**	**12.935.065**	**12.799.237**

		Teilergebnisplan	Ergebnis 2007	Ergebnis 2008	Ansatz 2009	Planung 2010	Planung 2011	Planung 2012	Planung 2013	Planung 2014
19	+	Finanzerträge								
20	-	Zinsen und sonstige Finanzaufwendungen			14.250	19.000				
21	**=**	**Finanzergebnis** (=Zeilen 19 und 20)			**14.250**	**19.000**				
22	**=**	**Ordentliches Ergebnis** (=Zeilen 18 und 21)		**12.550.394**	**11.764.521**	**13.730.978**	**13.368.821**	**13.006.462**	**12.935.065**	**12.799.237**
23	+	Außerordentliche Erträge								
24	-	Außerordentliche Aufwendungen								
25	**=**	**Außerordentliches Ergebnis** (=Zeilen 23 und 24)								
26	**=**	**Ergebnis vor internen Leistungsbeziehungen** (=Zeilen 22 und 25)		**12.550.394**	**11.764.521**	**13.730.978**	**13.368.821**	**13.006.462**	**12.935.065**	**12.799.237**
27	+	Erträge aus internen Leistungsbeziehungen		-4.062.886	-3.268.660	-2.258.271	-2.258.271	-2.258.271	-2.258.271	-2.258.271
28	-	Aufwendungen aus internen Leistungsbeziehungen		2.907.148	1.848.232	2.113.107	2.115.032	2.100.368	2.064.937	2.082.418
29	**=**	**Ergebnis** (=Zeilen 26, 27 und 28)		**11.394.655**	**10.344.093**	**13.585.813**	**13.225.582**	**12.848.559**	**12.741.730**	**12.623.384**

		Teilfinanzplan A	**Ergebnis 2007**	**Ergebnis 2008**	**Ansatz 2009**	**Planung 2010**	**VE 2010**	**Planung 2011**	**VE 2011**	**Planung 2012**	**Planung 2013**	**Planung 2014**
1	+	Zuwendungen für Investitionsmaßnahmen		-4.873.384	-8.880.000	-12.157.000		-16.036.000		-14.050.000	-9.190.000	-8.540.000
2	+	Veräußerung von Sachanlagen		-3.451								
3	+	Veräußerung von Finanzanlagen										
4	+	Beiträge und ähnliche Entgelte										
5	+	Sonstige Investitionseinzahlungen										
6	**=**	**Einzahlungen aus Investitionstätigkeit**		**-4.876.835**	**-8.880.000**	**-12.157.000**		**-16.036.000**		**-14.050.000**	**-9.190.000**	**-8.540.000**
7	-	Erwerb von Grundstücken und Gebäuden		25.706	183.000							
8	-	Baumaßnahmen		3.870.579	15.701.000	16.328.000		22.175.000	45.000.000	19.720.000	15.590.000	12.130.000
9	-	Erwerb von beweglichem Anlagevermögen		77.230	247.675	299.500		160.500		142.500	142.500	142.500
10	-	Erwerb von Finanzanlagen										
11	-	Aktivierbare Zuwendungen		461.677								
12	-	Sonstige Investitionsauszahlungen										
13	**=**	**Auszahlungen aus Investitionstätigkeit**		**4.435.192**	**16.131.675**	**16.627.500**		**22.335.500**	**45.000.000**	**19.862.500**	**15.732.500**	**12.272.500**
14	**=**	**Saldo aus Investitionstätigkeit** (=Zeilen 6 und 13)		**-441.643**	**7.251.675**	**4.470.500**		**6.299.500**	**45.000.000**	**5.812.500**	**6.542.500**	**3.732.500**

Produktbereich	**52**	**Bauen und Wohnen**

Produktgruppe		**Geschäftsbereich**		**Ressort / Stadtbetrieb**	
5201	Maßnahmen der Bauaufsicht	GB 1.2	Stadtentwicklung, Bauen, Verkehr, Umwelt	105	Bauen und Wohnen
5202	Baubehördliche Beratung und Information	GB 1.2	Stadtentwicklung, Bauen, Verkehr, Umwelt	105	Bauen und Wohnen
5203	Denkmalschutz und Denkmalpflege	GB 1.2	Stadtentwicklung, Bauen, Verkehr, Umwelt	105	Bauen und Wohnen
5204	Wohnungsbauförderung	GB 1.2	Stadtentwicklung, Bauen, Verkehr, Umwelt	105	Bauen und Wohnen
5206	Wohnraumsicherung und -versorgung	GB 1.2	Stadtentwicklung, Bauen, Verkehr, Umwelt	105	Bauen und Wohnen
5207	Wohnungsmarktbeobachtung	GB 1.2	Stadtentwicklung, Bauen, Verkehr, Umwelt	105	Bauen und Wohnen

		Teilergebnisplan	Ergebnis 2007	Ergebnis 2008	Ansatz 2009	Planung 2010	Planung 2011	Planung 2012	Planung 2013	Planung 2014
1	+	Steuern und ähnliche Abgaben								
2	+	Zuwendungen und allgemeine Umlagen		-35.901	-116.000	-42.239	-42.389	-42.389	-42.389	-42.389
3	+	Sonstige Transfererträge								
4	+	Öffentlich-rechtliche Leistungsentgelte		-2.119.048	-2.186.650	-2.186.650	-2.186.650	-2.186.650	-2.186.650	-2.186.650
5	+	Privatrechtliche Leistungsentgelte								
6	+	Kostenerstattungen und Kostenumlagen		-8.081	-43.400	-43.400	-43.400	-43.400	-43.400	-43.400
7	+	Sonstige ordentliche Erträge		-555.406	-88.576	-88.576	-88.576	-88.576	-88.576	-88.576
8	+	Aktivierte Eigenleistungen								
9	+/-	Bestandsveränderungen								
10	**=**	**Ordentliche Erträge**		**-2.718.436**	**-2.434.626**	**-2.360.865**	**-2.361.015**	**-2.361.015**	**-2.361.015**	**-2.361.015**
11	-	Personalaufwendungen		6.114.994	5.013.347	5.803.115	5.778.345	5.578.142	5.576.445	5.541.615
12	-	Versorgungsaufwendungen								
13	-	Aufwendungen für Sach- und Dienstleistungen		180.280	233.689	238.507	238.657	238.657	238.657	238.607
14	-	Bilanzielle Abschreibungen		12.808	18.135	13.608	13.512	12.724	4.611	108
15	-	Transferaufwendungen		799.669	848.900	558.900	273.900	133.900	63.900	53.900
16	-	Sonstige ordentliche Aufwendungen		399.970	527.334	489.630	544.669	499.669	544.669	499.669
17	**=**	**Ordentliche Aufwendungen**		**7.507.721**	**6.641.406**	**7.103.761**	**6.849.083**	**6.463.092**	**6.428.282**	**6.333.899**
18	**=**	**Ergebnis der laufenden Verwaltungstätigkeit** (=Zeilen 10 und 17)		**4.789.285**	**4.206.780**	**4.742.896**	**4.488.068**	**4.102.077**	**4.067.267**	**3.972.885**

Teilergebnisplan			Ergebnis 2007	Ergebnis 2008	Ansatz 2009	Planung 2010	Planung 2011	Planung 2012	Planung 2013	Planung 2014
19	+	Finanzerträge								
20	-	Zinsen und sonstige Finanzaufwendungen								
21	**=**	**Finanzergebnis** (=Zeilen 19 und 20)								
22	**=**	**Ordentliches Ergebnis** (=Zeilen 18 und 21)		**4.789.285**	**4.206.780**	**4.742.896**	**4.488.068**	**4.102.077**	**4.067.267**	**3.972.885**
23	+	Außerordentliche Erträge								
24	-	Außerordentliche Aufwendungen								
25	**=**	**Außerordentliches Ergebnis** (=Zeilen 23 und 24)								
26	**=**	**Ergebnis vor internen Leistungsbeziehungen** (=Zeilen 22 und 25)		**4.789.285**	**4.206.780**	**4.742.896**	**4.488.068**	**4.102.077**	**4.067.267**	**3.972.885**
27	+	Erträge aus internen Leistungsbeziehungen								
28	-	Aufwendungen aus internen Leistungsbeziehungen		1.668.266	1.267.140	1.320.547	1.320.687	1.306.204	1.299.079	1.296.958
29	**=**	**Ergebnis** (=Zeilen 26, 27 und 28)		**6.457.552**	**5.473.920**	**6.063.443**	**5.808.755**	**5.408.281**	**5.366.346**	**5.269.842**

Produktbereich	**53**	**Ver- und Entsorgung**

Produktgruppe		**Geschäftsbereich**		**Ressort / Stadtbetrieb**	
5301	Versorgung	GB 4	Zentrale Dienstleistungen	403/903	Finanzen
5302	Abfallwirtschaft	GB 4	Zentrale Dienstleistungen	403/903	Finanzen
5303	Koordinierung Stadtentwässerung	GB 1.2	Stadtentwicklung, Bauen, Verkehr, Umwelt	106	Umweltschutz
5304	Koordinierung Abfallwirtschaft	GB 1.2	Stadtentwicklung, Bauen, Verkehr, Umwelt	106	Umweltschutz
5305	Sonstige Abwasserwirtschaft	GB 1.2	Stadtentwicklung, Bauen, Verkehr, Umwelt	106	Umweltschutz

		Teilergebnisplan	Ergebnis 2007	Ergebnis 2008	Ansatz 2009	Planung 2010	Planung 2011	Planung 2012	Planung 2013	Planung 2014
1	+	Steuern und ähnliche Abgaben								
2	+	Zuwendungen und allgemeine Umlagen		-182.601		-7	-7	-7	-7	-7
3	+	Sonstige Transfererträge								
4	+	Öffentlich-rechtliche Leistungsentgelte		-131.488.529	-129.579.010	-134.570.700	-134.570.600	-134.570.600	-134.570.600	-134.570.600
5	+	Privatrechtliche Leistungsentgelte		-134.166						
6	+	Kostenerstattungen und Kostenumlagen		-330.670	-277.000	-288.000	-288.000	-288.000	-288.000	-288.000
7	+	Sonstige ordentliche Erträge		-20.766.834	-18.886.590	-20.063.000	-20.082.000	-20.093.000	-20.104.000	-20.117.000
8	+	Aktivierte Eigenleistungen								
9	+/-	Bestandsveränderungen								
10	**=**	**Ordentliche Erträge**		**-152.902.799**	**-148.742.600**	**-154.921.707**	**-154.940.607**	**-154.951.607**	**-154.962.607**	**-154.975.607**
11	-	Personalaufwendungen		818.371	784.756	794.300	799.554	798.145	802.820	802.370
12	-	Versorgungsaufwendungen								
13	-	Aufwendungen für Sach- und Dienstleistungen		456.597	677.283	53.507	53.752	53.752	53.830	53.830
14	-	Bilanzielle Abschreibungen		13.696.318	7.624.636	8.288.552	8.286.362	8.286.259	8.286.134	8.286.129
15	-	Transferaufwendungen		2.873.194	2.878.200	2.896.000	2.896.000	2.896.000	2.896.000	2.896.000
16	-	Sonstige ordentliche Aufwendungen		110.567.003	108.197.359	111.963.254	111.982.665	111.693.665	111.704.886	111.717.886
17	**=**	**Ordentliche Aufwendungen**		**128.411.483**	**120.162.234**	**123.995.613**	**124.018.334**	**123.727.822**	**123.743.670**	**123.756.215**
18	**=**	**Ergebnis der laufenden Verwaltungstätigkeit** (=Zeilen 10 und 17)		**-24.491.315**	**-28.580.366**	**-30.926.094**	**-30.922.273**	**-31.223.785**	**-31.218.937**	**-31.219.392**

		Teilergebnisplan	Ergebnis 2007	Ergebnis 2008	Ansatz 2009	Planung 2010	Planung 2011	Planung 2012	Planung 2013	Planung 2014
19	+	Finanzerträge								
20	-	Zinsen und sonstige Finanzaufwendungen								
21	**=**	**Finanzergebnis** (=Zeilen 19 und 20)								
22	**=**	**Ordentliches Ergebnis** (=Zeilen 18 und 21)		**-24.491.315**	**-28.580.366**	**-30.926.094**	**-30.922.273**	**-31.223.785**	**-31.218.937**	**-31.219.392**
23	+	Außerordentliche Erträge								
24	-	Außerordentliche Aufwendungen								
25	**=**	**Außerordentliches Ergebnis** (=Zeilen 23 und 24)								
26	**=**	**Ergebnis vor internen Leistungsbeziehungen** (=Zeilen 22 und 25)		**-24.491.315**	**-28.580.366**	**-30.926.094**	**-30.922.273**	**-31.223.785**	**-31.218.937**	**-31.219.392**
27	+	Erträge aus internen Leistungsbeziehungen								
28	-	Aufwendungen aus internen Leistungsbeziehungen		2.622.418	784.957	2.624.915	2.625.451	2.625.315	2.625.311	2.625.309
29	**=**	**Ergebnis** (=Zeilen 26, 27 und 28)		**-21.868.897**	**-27.795.409**	**-28.301.179**	**-28.296.822**	**-28.598.470**	**-28.593.626**	**-28.594.083**

		Teilfinanzplan A	Ergebnis 2007	Ergebnis 2008	Ansatz 2009	Planung 2010	VE 2010	Planung 2011	VE 2011	Planung 2012	Planung 2013	Planung 2014
1	+	Zuwendungen für Investitionsmaßnahmen		-20.117	-928.000							
2	+	Veräußerung von Sachanlagen										
3	+	Veräußerung von Finanzanlagen										
4	+	Beiträge und ähnliche Entgelte				-750.000		-750.000		-750.000	-750.000	-750.000
5	+	Sonstige Investitionseinzahlungen										
6	**=**	**Einzahlungen aus Investitionstätigkeit**		**-20.117**	**-928.000**	**-750.000**		**-750.000**		**-750.000**	**-750.000**	**-750.000**
7	-	Erwerb von Grundstücken und Gebäuden										
8	-	Baumaßnahmen										
9	-	Erwerb von beweglichem Anlagevermögen		1.788								
10	-	Erwerb von Finanzanlagen										
11	-	Aktivierbare Zuwendungen		5.655.023	9.893.000	7.121.000		7.121.000		7.121.000	6.283.000	6.183.000
12	-	Sonstige Investitionsauszahlungen										
13	**=**	**Auszahlungen aus Investitionstätigkeit**		**5.656.811**	**9.893.000**	**7.121.000**		**7.121.000**		**7.121.000**	**6.283.000**	**6.183.000**
14	**=**	**Saldo aus Investitionstätigkeit** (=Zeilen 6 und 13)		**5.636.694**	**8.965.000**	**6.371.000**		**6.371.000**		**6.371.000**	**5.533.000**	**5.433.000**

Produktbereich	**54**	**Verkehrsflächen und -anlagen, ÖPNV**

Produktgruppe		**Geschäftsbereich**		**Ressort / Stadtbetrieb**	
5401	Öffentliche Verkehrsflächen	GB 1.2	Stadtentwicklung, Bauen, Verkehr, Umwelt	104	Straßen und Verkehr
5402	Verkehrstechnik	GB 1.2	Stadtentwicklung, Bauen, Verkehr, Umwelt	104	Straßen und Verkehr
5404	ÖPNV	GB 4	Zentrale Dienstleistungen	403/904	Finanzen
5405	Straßenreinigung und Winterdienst	GB 4	Zentrale Dienstleistungen	403/903	Finanzen

		Teilergebnisplan	Ergebnis 2007	Ergebnis 2008	Ansatz 2009	Planung 2010	Planung 2011	Planung 2012	Planung 2013	Planung 2014
1	+	Steuern und ähnliche Abgaben								
2	+	Zuwendungen und allgemeine Umlagen		-8.226.641	-1.694.493	-8.188.369	-8.032.503	-7.962.207	-7.799.078	-7.736.136
3	+	Sonstige Transfererträge								
4	+	Öffentlich-rechtliche Leistungsentgelte		-12.805.623	-18.383.869	-13.092.183	-13.092.045	-13.089.890	-13.089.968	-13.089.876
5	+	Privatrechtliche Leistungsentgelte		-58.707	-61.115	-33.600	-33.600	-33.600	-33.600	-33.600
6	+	Kostenerstattungen und Kostenumlagen		-631.666	-505.585	-583.600	-553.600	-553.600	-553.600	-553.600
7	+	Sonstige ordentliche Erträge		-653.328	-53.200	-8.150	-3.200	-3.200	-3.200	-3.200
8	+	Aktivierte Eigenleistungen		-340.756	-59.164	-31.150	-29.576			
9	+/-	Bestandsveränderungen								
10	**=**	**Ordentliche Erträge**		**-22.716.722**	**-20.757.427**	**-21.937.052**	**-21.744.524**	**-21.642.497**	**-21.479.446**	**-21.416.411**
11	-	Personalaufwendungen		8.743.827	7.874.188	7.741.777	7.712.620	7.684.835	7.687.073	7.661.410
12	-	Versorgungsaufwendungen								
13	-	Aufwendungen für Sach- und Dienstleistungen		32.750.940	34.523.751	34.753.901	34.664.551	34.805.751	34.947.104	35.046.451
14	-	Bilanzielle Abschreibungen		25.775.119	6.587.620	25.585.308	25.415.610	25.265.832	24.919.236	24.813.510
15	-	Transferaufwendungen		2.072.816	2.500.000	2.500.000	2.500.000	2.500.000	2.500.000	2.500.000
16	-	Sonstige ordentliche Aufwendungen		4.979.008	2.540.834	2.562.170	2.613.670	2.671.320	2.726.420	2.781.070
17	**=**	**Ordentliche Aufwendungen**		**74.321.711**	**54.026.393**	**73.143.156**	**72.906.452**	**72.927.739**	**72.779.833**	**72.802.441**
18	**=**	**Ergebnis der laufenden Verwaltungstätigkeit** (=Zeilen 10 und 17)		**51.604.988**	**33.268.966**	**51.206.104**	**51.161.928**	**51.285.241**	**51.300.387**	**51.386.030**

		Teilergebnisplan	Ergebnis 2007	Ergebnis 2008	Ansatz 2009	Planung 2010	Planung 2011	Planung 2012	Planung 2013	Planung 2014
19	+	Finanzerträge			-200.000					
20	-	Zinsen und sonstige Finanzaufwendungen								
21	**=**	**Finanzergebnis** (=Zeilen 19 und 20)			**-200.000**					
22	**=**	**Ordentliches Ergebnis** (=Zeilen 18 und 21)		**51.604.988**	**33.068.966**	**51.206.104**	**51.161.928**	**51.285.241**	**51.300.387**	**51.386.030**
23	+	Außerordentliche Erträge								
24	-	Außerordentliche Aufwendungen								
25	**=**	**Außerordentliches Ergebnis** (=Zeilen 23 und 24)								
26	**=**	**Ergebnis vor internen Leistungsbeziehungen** (=Zeilen 22 und 25)		**51.604.988**	**33.068.966**	**51.206.104**	**51.161.928**	**51.285.241**	**51.300.387**	**51.386.030**
27	+	Erträge aus internen Leistungsbeziehungen								
28	-	Aufwendungen aus internen Leistungsbeziehungen		4.673.029	4.306.460	3.401.831	3.402.785	3.404.583	3.428.742	3.383.953
29	**=**	**Ergebnis** (=Zeilen 26, 27 und 28)		**56.278.018**	**37.375.426**	**54.607.935**	**54.564.713**	**54.689.824**	**54.729.129**	**54.769.984**

		Teilfinanzplan A	Ergebnis 2007	Ergebnis 2008	Ansatz 2009	Planung 2010	VE 2010	Planung 2011	VE 2011	Planung 2012	Planung 2013	Planung 2014
1	+	Zuwendungen für Investitionsmaßnahmen		-3.603.220	-40.000	-12.230.400		-7.478.100		-520.000	-487.500	-65.000
2	+	Veräußerung von Sachanlagen		-8.026								
3	+	Veräußerung von Finanzanlagen										
4	+	Beiträge und ähnliche Entgelte		-966.522	-700.000	-700.000		-700.000		-700.000	-700.000	-700.000
5	+	Sonstige Investitionseinzahlungen										
6	**=**	**Einzahlungen aus Investitionstätigkeit**		**-4.577.768**	**-740.000**	**-12.930.400**		**-8.178.100**		**-1.220.000**	**-1.187.500**	**-765.000**
7	-	Erwerb von Grundstücken und Gebäuden				2.145.000						
8	-	Baumaßnahmen		4.913.335	4.972.500	15.417.400	10.550.000	15.436.600	4.664.000	8.550.488	5.588.000	5.105.000
9	-	Erwerb von beweglichem Anlagevermögen		236.977	350.064	386.550		356.550		327.070	382.070	382.070
10	-	Erwerb von Finanzanlagen										
11	-	Aktivierbare Zuwendungen		43.111	125.000	180.000		180.000		180.000	180.000	180.000
12	-	Sonstige Investitionsauszahlungen										
13	**=**	**Auszahlungen aus Investitionstätigkeit**		**5.193.423**	**5.447.564**	**18.128.950**	**10.550.000**	**15.973.150**	**4.664.000**	**9.057.558**	**6.150.070**	**5.667.070**
14	**=**	**Saldo aus Investitionstätigkeit** (=Zeilen 6 und 13)		**615.655**	**4.707.564**	**5.198.550**	**10.550.000**	**7.795.050**	**4.664.000**	**7.837.558**	**4.962.570**	**4.902.070**

Produktbereich	**55**	**Natur- und Landschaftspflege**

Produktgruppe		**Geschäftsbereich**		**Ressort / Stadtbetrieb**	
5501	Öffentliches Grün	GB 1.1	Grünflächen und Gesundheit	103	Grünflächen und Forsten
5502	Natur und Landschaft	GB 1.2	Stadtentwicklung, Bauen, Verkehr, Umwelt	106	Umweltschutz
5503	Wald, Forst- und Landwirtschaft	GB 1.1	Grünflächen und Gesundheit	103	Grünflächen und Forsten
5504	Gewässerschutz	GB 1.2	Stadtentwicklung, Bauen, Verkehr, Umwelt	106	Umweltschutz
5506	Friedhöfe	GB 1.1	Grünflächen und Gesundheit	103	Grünflächen und Forsten

		Teilergebnisplan	Ergebnis 2007	Ergebnis 2008	Ansatz 2009	Planung 2010	Planung 2011	Planung 2012	Planung 2013	Planung 2014
1	+	Steuern und ähnliche Abgaben								
2	+	Zuwendungen und allgemeine Umlagen		-831.334	-122.175	-127.328	-127.340	-127.340	-127.341	-127.341
3	+	Sonstige Transfererträge								
4	+	Öffentlich-rechtliche Leistungsentgelte		-526.013	-313.100	-270.000	-270.000	-270.000	-270.000	-270.000
5	+	Privatrechtliche Leistungsentgelte		-1.022.552	-512.700	-512.700	-512.700	-512.700	-512.700	-512.700
6	+	Kostenerstattungen und Kostenumlagen		-887.519	-999.640	-1.051.750	-1.051.750	-1.051.750	-1.051.750	-1.051.750
7	+	Sonstige ordentliche Erträge		-2.224.810	-8.200	-8.200	-8.200	-8.200	-8.200	-8.200
8	+	Aktivierte Eigenleistungen								
9	+/-	Bestandsveränderungen								
10	**=**	**Ordentliche Erträge**		**-5.492.228**	**-1.955.815**	**-1.969.978**	**-1.969.990**	**-1.969.990**	**-1.969.991**	**-1.969.991**
11	-	Personalaufwendungen		10.814.744	10.423.364	10.502.459	10.461.301	10.418.700	10.352.293	10.278.178
12	-	Versorgungsaufwendungen								
13	-	Aufwendungen für Sach- und Dienstleistungen		5.583.792	3.963.892	3.859.917	3.745.781	3.777.381	3.777.771	3.777.771
14	-	Bilanzielle Abschreibungen		367.273	1.318.419	344.630	315.577	292.026	239.220	199.113
15	-	Transferaufwendungen		2.028.576	2.066.600	329.695	311.895	311.895	311.895	311.895
16	-	Sonstige ordentliche Aufwendungen		893.298	1.084.773	2.740.123	2.841.280	2.741.100	2.742.116	2.742.116
17	**=**	**Ordentliche Aufwendungen**		**19.687.682**	**18.857.048**	**17.776.824**	**17.675.834**	**17.541.102**	**17.423.294**	**17.309.072**
18	**=**	**Ergebnis der laufenden Verwaltungstätigkeit** (=Zeilen 10 und 17)		**14.195.454**	**16.901.233**	**15.806.846**	**15.705.844**	**15.571.112**	**15.453.304**	**15.339.082**

		Teilergebnisplan	Ergebnis 2007	Ergebnis 2008	Ansatz 2009	Planung 2010	Planung 2011	Planung 2012	Planung 2013	Planung 2014
19	+	Finanzerträge								
20	-	Zinsen und sonstige Finanzaufwendungen								
21	**=**	**Finanzergebnis** (=Zeilen 19 und 20)								
22	**=**	**Ordentliches Ergebnis** (=Zeilen 18 und 21)		**14.195.454**	**16.901.233**	**15.806.846**	**15.705.844**	**15.571.112**	**15.453.304**	**15.339.082**
23	+	Außerordentliche Erträge								
24	-	Außerordentliche Aufwendungen								
25	**=**	**Außerordentliches Ergebnis** (=Zeilen 23 und 24)								
26	**=**	**Ergebnis vor internen Leistungsbeziehungen** (=Zeilen 22 und 25)		**14.195.454**	**16.901.233**	**15.806.846**	**15.705.844**	**15.571.112**	**15.453.304**	**15.339.082**
27	+	Erträge aus internen Leistungsbeziehungen		-604.146	-645.000	-650.000	-650.000	-650.000	-650.000	-650.000
28	-	Aufwendungen aus internen Leistungsbeziehungen		4.622.611	2.130.373	1.829.482	1.823.252	1.820.906	1.808.586	1.804.135
29	**=**	**Ergebnis** (=Zeilen 26, 27 und 28)		**18.213.919**	**18.386.607**	**16.986.328**	**16.879.096**	**16.742.018**	**16.611.890**	**16.493.216**

		Teilfinanzplan A	Ergebnis 2007	Ergebnis 2008	Ansatz 2009	Planung 2010	VE 2010	Planung 2011	VE 2011	Planung 2012	Planung 2013	Planung 2014
1	+	Zuwendungen für Investitionsmaßnahmen		-598.026								
2	+	Veräußerung von Sachanlagen			-2.500	-2.500		-2.500		-2.500	-2.500	-2.500
3	+	Veräußerung von Finanzanlagen										
4	+	Beiträge und ähnliche Entgelte										
5	+	Sonstige Investitionseinzahlungen										
6	**=**	**Einzahlungen aus Investitionstätigkeit**		**-598.026**	**-2.500**	**-2.500**		**-2.500**		**-2.500**	**-2.500**	**-2.500**
7	-	Erwerb von Grundstücken und Gebäuden										
8	-	Baumaßnahmen		485.978		450.100		333.100		363.100	363.100	363.100
9	-	Erwerb von beweglichem Anlagevermögen		219.215	968.150	444.250		443.200		468.250	468.250	360.750
10	-	Erwerb von Finanzanlagen										
11	-	Aktivierbare Zuwendungen										
12	-	Sonstige Investitionsauszahlungen										
13	**=**	**Auszahlungen aus Investitionstätigkeit**		**705.193**	**968.150**	**894.350**		**776.300**		**831.350**	**831.350**	**723.850**
14	**=**	**Saldo aus Investitionstätigkeit** (=Zeilen 6 und 13)		**107.167**	**965.650**	**891.850**		**773.800**		**828.850**	**828.850**	**721.350**

Produktbereich	**56**	**Umweltschutz**

Produktgruppe		**Geschäftsbereich**		**Ressort / Stadtbetrieb**	
5601	Lärm, Luft, Klima	GB 1.2	Stadtentwicklung, Bauen, Verkehr, Umwelt	106	Umweltschutz
5602	Bodenschutz	GB 1.2	Stadtentwicklung, Bauen, Verkehr, Umwelt	106	Umweltschutz
5603	Umweltbeiträge	GB 1.2	Stadtentwicklung, Bauen, Verkehr, Umwelt	106	Umweltschutz
5604	Immissionsschutz / Betrieblicher Umweltschutz	GB 1.2	Stadtentwicklung, Bauen, Verkehr, Umwelt	106	Umweltschutz

		Teilergebnisplan	Ergebnis 2007	Ergebnis 2008	Ansatz 2009	Planung 2010	Planung 2011	Planung 2012	Planung 2013	Planung 2014
1	+	Steuern und ähnliche Abgaben								
2	+	Zuwendungen und allgemeine Umlagen		-193.790	-133.500	-1.010.115	-2.490.115	-1.877.315	-51.714	-37.314
3	+	Sonstige Transfererträge								
4	+	Öffentlich-rechtliche Leistungsentgelte		-25.243	-62.100	-15.100	-15.100	-15.100	-15.100	-15.100
5	+	Privatrechtliche Leistungsentgelte			-350	-350	-350	-350	-350	-350
6	+	Kostenerstattungen und Kostenumlagen		-124.298		-106.100	-103.400	-102.100	-102.100	-102.100
7	+	Sonstige ordentliche Erträge		-852.151		-110.000				
8	+	Aktivierte Eigenleistungen								
9	+/-	Bestandsveränderungen								
10	**=**	**Ordentliche Erträge**		**-1.195.483**	**-195.950**	**-1.241.665**	**-2.608.965**	**-1.994.865**	**-169.264**	**-154.864**
11	-	Personalaufwendungen		1.568.469	1.401.625	1.554.654	1.564.501	1.561.681	1.559.890	1.529.360
12	-	Versorgungsaufwendungen								
13	-	Aufwendungen für Sach- und Dienstleistungen		165.056	244.681	398.542	198.964	223.964	198.497	223.497
14	-	Bilanzielle Abschreibungen		18.325	6.192	7.345	5.385	2.719	1.100	1.091
15	-	Transferaufwendungen		114.537		40.000	40.000			
16	-	Sonstige ordentliche Aufwendungen		353.211	308.159	1.682.638	3.423.140	2.657.140	373.904	355.904
17	**=**	**Ordentliche Aufwendungen**		**2.219.598**	**1.960.657**	**3.683.179**	**5.231.989**	**4.445.504**	**2.133.390**	**2.109.850**
18	**=**	**Ergebnis der laufenden Verwaltungstätigkeit** (=Zeilen 10 und 17)		**1.024.115**	**1.764.707**	**2.441.515**	**2.623.025**	**2.450.639**	**1.964.126**	**1.954.986**

		Teilergebnisplan	Ergebnis 2007	Ergebnis 2008	Ansatz 2009	Planung 2010	Planung 2011	Planung 2012	Planung 2013	Planung 2014
19	+	Finanzerträge								
20	-	Zinsen und sonstige Finanzaufwendungen		49.746	10.100	15.100	15.100	15.100	15.100	15.100
21	**=**	**Finanzergebnis** (=Zeilen 19 und 20)		**49.746**	**10.100**	**15.100**	**15.100**	**15.100**	**15.100**	**15.100**
22	**=**	**Ordentliches Ergebnis** (=Zeilen 18 und 21)		**1.073.862**	**1.774.807**	**2.456.615**	**2.638.125**	**2.465.739**	**1.979.226**	**1.970.086**
23	+	Außerordentliche Erträge								
24	-	Außerordentliche Aufwendungen								
25	**=**	**Außerordentliches Ergebnis** (=Zeilen 23 und 24)								
26	**=**	**Ergebnis vor internen Leistungsbeziehungen** (=Zeilen 22 und 25)		**1.073.862**	**1.774.807**	**2.456.615**	**2.638.125**	**2.465.739**	**1.979.226**	**1.970.086**
27	+	Erträge aus internen Leistungsbeziehungen								
28	-	Aufwendungen aus internen Leistungsbeziehungen		428.972	582.838	334.950	322.676	323.982	310.157	309.848
29	**=**	**Ergebnis** (=Zeilen 26, 27 und 28)		**1.502.833**	**2.357.645**	**2.791.564**	**2.960.801**	**2.789.721**	**2.289.383**	**2.279.934**

		Teilfinanzplan A	Ergebnis 2007	Ergebnis 2008	Ansatz 2009	Planung 2010	VE 2010	Planung 2011	VE 2011	Planung 2012	Planung 2013	Planung 2014
1	+	Zuwendungen für Investitionsmaßnahmen			-4.200							
2	+	Veräußerung von Sachanlagen										
3	+	Veräußerung von Finanzanlagen										
4	+	Beiträge und ähnliche Entgelte										
5	+	Sonstige Investitionseinzahlungen										
6	**=**	**Einzahlungen aus Investitionstätigkeit**			**-4.200**							
7	-	Erwerb von Grundstücken und Gebäuden										
8	-	Baumaßnahmen										
9	-	Erwerb von beweglichem Anlagevermögen		10.117	12.300	4.430		500		500	500	500
10	-	Erwerb von Finanzanlagen										
11	-	Aktivierbare Zuwendungen										
12	-	Sonstige Investitionsauszahlungen										
13	**=**	**Auszahlungen aus Investitionstätigkeit**		**10.117**	**12.300**	**4.430**		**500**		**500**	**500**	**500**
14	**=**	**Saldo aus Investitionstätigkeit** (=Zeilen 6 und 13)		**10.117**	**8.100**	**4.430**		**500**		**500**	**500**	**500**

Produktbereich	**57**	**Wirtschaft und Tourismus**

Produktgruppe		**Geschäftsbereich**		**Ressort / Stadtbetrieb**	
5701	Wirtschaftsförderung	GB 4	Zentrale Dienstleistungen	403/904	Finanzen
5702	Stadtmarketing und Wirtschaftskommunikation	GB 4	Zentrale Dienstleistungen	403/904	Finanzen
5703	Allgemeine Einrichtungen	GB 4	Zentrale Dienstleistungen	403/904	Finanzen
5704	Anteile an Unternehmen	GB 4	Zentrale Dienstleistungen	403/904	Finanzen
5705	Bergische Entwicklung	GB 4	Zentrale Dienstleistungen	403/904	Finanzen
5706	Regionale Kooperation	GB 0	Geschäftsbereich des Oberbürgermeisters	000.5	Regionalbüro Bergisches Städtedreieck

		Teilergebnisplan	Ergebnis 2007	Ergebnis 2008	Ansatz 2009	Planung 2010	Planung 2011	Planung 2012	Planung 2013	Planung 2014
1	+	Steuern und ähnliche Abgaben								
2	+	Zuwendungen und allgemeine Umlagen		-296.869	-252.400	-179.940	-179.940	-179.940	-179.940	-179.940
3	+	Sonstige Transfererträge								
4	+	Öffentlich-rechtliche Leistungsentgelte				-195	-195	-195		
5	+	Privatrechtliche Leistungsentgelte		-90.000	-90.000	-90.000	-90.000	-90.000	-90.000	-90.000
6	+	Kostenerstattungen und Kostenumlagen		-10.744	-9.035	-8.628	-8.598	-8.639	-8.644	-8.648
7	+	Sonstige ordentliche Erträge		-155.341	-1.050	-1.050	-1.050	-1.050	-1.050	-1.050
8	+	Aktivierte Eigenleistungen								
9	+/-	Bestandsveränderungen								
10	**=**	**Ordentliche Erträge**		**-552.953**	**-352.485**	**-279.813**	**-279.782**	**-279.823**	**-279.633**	**-279.638**
11	-	Personalaufwendungen		468.170	370.143	308.692	270.182	270.326	271.111	272.180
12	-	Versorgungsaufwendungen								
13	-	Aufwendungen für Sach- und Dienstleistungen		243.197	296.869	348.850	428.850	348.850	348.850	348.850
14	-	Bilanzielle Abschreibungen		88.125	248	84.325	82.441	81.263	80.827	78.293
15	-	Transferaufwendungen		4.031.830	4.621.650	3.915.250	3.915.250	3.915.250	3.915.250	3.915.250
16	-	Sonstige ordentliche Aufwendungen		3.552.599	3.288.638	3.162.714	3.240.614	3.240.614	3.240.614	3.240.614
17	**=**	**Ordentliche Aufwendungen**		**8.383.921**	**8.577.548**	**7.819.830**	**7.937.338**	**7.856.304**	**7.856.652**	**7.855.187**
18	**=**	**Ergebnis der laufenden Verwaltungstätigkeit** (=Zeilen 10 und 17)		**7.830.968**	**8.225.062**	**7.540.018**	**7.657.556**	**7.576.480**	**7.577.019**	**7.575.549**

Teilergebnisplan			Ergebnis 2007	Ergebnis 2008	Ansatz 2009	Planung 2010	Planung 2011	Planung 2012	Planung 2013	Planung 2014
19	+	Finanzerträge		-629.234		-2.780.000	-2.780.000	-2.780.000	-2.780.000	-2.780.000
20	-	Zinsen und sonstige Finanzaufwendungen								
21	**=**	**Finanzergebnis** (=Zeilen 19 und 20)		**-629.234**		**-2.780.000**	**-2.780.000**	**-2.780.000**	**-2.780.000**	**-2.780.000**
22	**=**	**Ordentliches Ergebnis** (=Zeilen 18 und 21)		**7.201.734**	**8.225.062**	**4.760.018**	**4.877.556**	**4.796.480**	**4.797.019**	**4.795.549**
23	+	Außerordentliche Erträge								
24	-	Außerordentliche Aufwendungen								
25	**=**	**Außerordentliches Ergebnis** (=Zeilen 23 und 24)								
26	**=**	**Ergebnis vor internen Leistungsbeziehungen** (=Zeilen 22 und 25)		**7.201.734**	**8.225.062**	**4.760.018**	**4.877.556**	**4.796.480**	**4.797.019**	**4.795.549**
27	+	Erträge aus internen Leistungsbeziehungen		-843.073	-740.244					
28	-	Aufwendungen aus internen Leistungsbeziehungen		54.417	135.464	81.108	86.619	81.130	80.772	80.782
29	**=**	**Ergebnis** (=Zeilen 26, 27 und 28)		**6.413.078**	**7.620.282**	**4.841.126**	**4.964.175**	**4.877.611**	**4.877.791**	**4.876.331**

		Teilfinanzplan A	Ergebnis 2007	Ergebnis 2008	Ansatz 2009	Planung 2010	VE 2010	Planung 2011	VE 2011	Planung 2012	Planung 2013	Planung 2014
1	+	Zuwendungen für Investitionsmaßnahmen		-648.517								
2	+	Veräußerung von Sachanlagen		-500								
3	+	Veräußerung von Finanzanlagen						-200.000		-30.050		
4	+	Beiträge und ähnliche Entgelte										
5	+	Sonstige Investitionseinzahlungen										
6	**=**	**Einzahlungen aus Investitionstätigkeit**		**-649.017**				**-200.000**		**-30.050**		
7	-	Erwerb von Grundstücken und Gebäuden										
8	-	Baumaßnahmen										
9	-	Erwerb von beweglichem Anlagevermögen		649.604	354.000	204.000		204.000		104.000	104.000	104.000
10	-	Erwerb von Finanzanlagen										
11	-	Aktivierbare Zuwendungen										
12	-	Sonstige Investitionsauszahlungen										
13	**=**	**Auszahlungen aus Investitionstätigkeit**		**649.604**	**354.000**	**204.000**		**204.000**		**104.000**	**104.000**	**104.000**
14	**=**	**Saldo aus Investitionstätigkeit** (=Zeilen 6 und 13)		**587**	**354.000**	**204.000**		**4.000**		**73.950**	**104.000**	**104.000**

Produktbereich	**61**	**Allgemeine Finanzwirtschaft**

Produktgruppe		**Geschäftsbereich**		**Ressort / Stadtbetrieb**	
6101	Steuern, allgemeine Zuweisungen und allgemeine Umlagen	GB 4	Zentrale Dienstleistungen	403/905	Finanzen
6102	Globale Minderausgaben	GB 4	Zentrale Dienstleistungen	403/905	Finanzen
6104	Sonstige Allgemeine Finanzwirtschaft	GB 4	Zentrale Dienstleistungen	403/905	Finanzen

		Teilergebnisplan	Ergebnis 2007	Ergebnis 2008	Ansatz 2009	Planung 2010	Planung 2011	Planung 2012	Planung 2013	Planung 2014
1	+	Steuern und ähnliche Abgaben		-394.756.783	-391.778.000	-311.260.200	-329.541.700	-341.040.200	-354.598.000	-367.792.000
2	+	Zuwendungen und allgemeine Umlagen		-192.505.457	-195.000.000	-192.047.215	-198.000.000	-201.000.000	-201.000.000	-201.000.000
3	+	Sonstige Transfererträge								
4	+	Öffentlich-rechtliche Leistungsentgelte								
5	+	Privatrechtliche Leistungsentgelte								
6	+	Kostenerstattungen und Kostenumlagen		-12.759.406	-12.757.075	-13.481.300	-14.321.750	-14.496.200	-13.182.000	-13.165.450
7	+	Sonstige ordentliche Erträge		-34.430.184	-3.022.000	-3.228.850	-3.760.450	-3.842.000	-2.115.150	-2.400.550
8	+	Aktivierte Eigenleistungen								
9	+/-	Bestandsveränderungen								
10	**=**	**Ordentliche Erträge**		**-634.451.830**	**-602.557.075**	**-520.017.565**	**-545.623.900**	**-560.378.400**	**-570.895.150**	**-584.358.000**
11	-	Personalaufwendungen				-521.000	-1.875.700	-3.734.700	-4.934.700	-6.174.700
12	-	Versorgungsaufwendungen								
13	-	Aufwendungen für Sach- und Dienstleistungen		208		-585.000	-1.147.300	-1.789.300	-2.179.300	-2.991.300
14	-	Bilanzielle Abschreibungen			3.393.112	1.448.143	2.288.602	3.135.816	3.961.370	4.793.286
15	-	Transferaufwendungen		107.485.835	111.080.000	97.617.000	93.400.000	93.660.000	95.800.000	98.200.000
16	-	Sonstige ordentliche Aufwendungen		18.703.389	305.000	905.400	905.400	905.400	905.400	905.400
17	**=**	**Ordentliche Aufwendungen**		**126.189.433**	**114.778.112**	**98.864.543**	**93.571.002**	**92.177.216**	**93.552.770**	**94.732.686**
18	**=**	**Ergebnis der laufenden Verwaltungstätigkeit** (=Zeilen 10 und 17)		**-508.262.397**	**-487.778.963**	**-421.153.022**	**-452.052.898**	**-468.201.184**	**-477.342.380**	**-489.625.314**

Teilergebnisplan			Ergebnis 2007	Ergebnis 2008	Ansatz 2009	Planung 2010	Planung 2011	Planung 2012	Planung 2013	Planung 2014
19	+	Finanzerträge		-3.045.620	-2.253.000	-1.594.400	-1.486.900	-1.377.400	-1.368.200	-1.361.500
20	-	Zinsen und sonstige Finanzaufwendungen		63.667.520	78.687.075	74.766.900	83.476.350	85.296.800	83.400.600	84.625.050
21	**=**	**Finanzergebnis** (=Zeilen 19 und 20)		**60.621.900**	**76.434.075**	**73.172.500**	**81.989.450**	**83.919.400**	**82.032.400**	**83.263.550**
22	**=**	**Ordentliches Ergebnis** (=Zeilen 18 und 21)		**-447.640.498**	**-411.344.888**	**-347.980.522**	**-370.063.448**	**-384.281.784**	**-395.309.980**	**-406.361.764**
23	+	Außerordentliche Erträge								
24	-	Außerordentliche Aufwendungen								
25	**=**	**Außerordentliches Ergebnis** (=Zeilen 23 und 24)								
26	**=**	**Ergebnis vor internen Leistungsbeziehungen** (=Zeilen 22 und 25)		**-447.640.498**	**-411.344.888**	**-347.980.522**	**-370.063.448**	**-384.281.784**	**-395.309.980**	**-406.361.764**
27	+	Erträge aus internen Leistungsbeziehungen								
28	-	Aufwendungen aus internen Leistungsbeziehungen								
29	**=**	**Ergebnis** (=Zeilen 26, 27 und 28)		**-447.640.498**	**-411.344.888**	**-347.980.522**	**-370.063.448**	**-384.281.784**	**-395.309.980**	**-406.361.764**

		Teilfinanzplan A	Ergebnis 2007	Ergebnis 2008	Ansatz 2009	Planung 2010	VE 2010	Planung 2011	VE 2011	Planung 2012	Planung 2013	Planung 2014
1	+	Zuwendungen für Investitionsmaßnahmen			-6.900.000	-6.942.000		-6.750.000		-6.900.000	-7.200.000	-7.200.000
2	+	Veräußerung von Sachanlagen										
3	+	Veräußerung von Finanzanlagen		-16.042.400	-4.997.000	-3.834.000		-5.900.000		-5.620.000	-3.546.000	
4	+	Beiträge und ähnliche Entgelte										
5	+	Sonstige Investitionseinzahlungen										
6	**=**	**Einzahlungen aus Investitionstätigkeit**		**-16.042.400**	**-11.897.000**	**-10.776.000**		**-12.650.000**		**-12.520.000**	**-10.746.000**	**-7.200.000**
7	-	Erwerb von Grundstücken und Gebäuden										
8	-	Baumaßnahmen										
9	-	Erwerb von beweglichem Anlagevermögen										
10	-	Erwerb von Finanzanlagen		7.000.000								
11	-	Aktivierbare Zuwendungen										
12	-	Sonstige Investitionsauszahlungen										
13	**=**	**Auszahlungen aus Investitionstätigkeit**		**7.000.000**								
14	**=**	**Saldo aus Investitionstätigkeit** (=Zeilen 6 und 13)		**-9.042.400**	**-11.897.000**	**-10.776.000**		**-12.650.000**		**-12.520.000**	**-10.746.000**	**-7.200.000**

Produktbereich	**71**	**Stiftungen**

Produktgruppe		**Geschäftsbereich**		**Ressort / Stadtbetrieb**	
7101	Stiftungsmanagement	GB 4	Zentrale Dienstleistungen	403/905	Finanzen

		Teilergebnisplan	Ergebnis 2007	Ergebnis 2008	Ansatz 2009	Planung 2010	Planung 2011	Planung 2012	Planung 2013	Planung 2014
1	+	Steuern und ähnliche Abgaben								
2	+	Zuwendungen und allgemeine Umlagen		-1.801						
3	+	Sonstige Transfererträge								
4	+	Öffentlich-rechtliche Leistungsentgelte								
5	+	Privatrechtliche Leistungsentgelte								
6	+	Kostenerstattungen und Kostenumlagen								
7	+	Sonstige ordentliche Erträge		-15.555						
8	+	Aktivierte Eigenleistungen								
9	+/-	Bestandsveränderungen								
10	**=**	**Ordentliche Erträge**		**-17.356**						
11	-	Personalaufwendungen				24.217	24.278	24.159	24.088	23.894
12	-	Versorgungsaufwendungen								
13	-	Aufwendungen für Sach- und Dienstleistungen		123		800	800	800	800	800
14	-	Bilanzielle Abschreibungen				5	1	1		
15	-	Transferaufwendungen		1.801						
16	-	Sonstige ordentliche Aufwendungen				659	659	659	659	659
17	**=**	**Ordentliche Aufwendungen**		**1.924**		**25.681**	**25.738**	**25.618**	**25.546**	**25.352**
18	**=**	**Ergebnis der laufenden Verwaltungstätigkeit** (=Zeilen 10 und 17)		**-15.432**		**25.681**	**25.738**	**25.618**	**25.546**	**25.352**

Teilergebnisplan			Ergebnis 2007	Ergebnis 2008	Ansatz 2009	Planung 2010	Planung 2011	Planung 2012	Planung 2013	Planung 2014
19	+	Finanzerträge								
20	-	Zinsen und sonstige Finanzaufwendungen								
21	**=**	**Finanzergebnis** (=Zeilen 19 und 20)								
22	**=**	**Ordentliches Ergebnis** (=Zeilen 18 und 21)		**-15.432**		**25.681**	**25.738**	**25.618**	**25.546**	**25.352**
23	+	Außerordentliche Erträge								
24	-	Außerordentliche Aufwendungen								
25	**=**	**Außerordentliches Ergebnis** (=Zeilen 23 und 24)								
26	**=**	**Ergebnis vor internen Leistungsbeziehungen** (=Zeilen 22 und 25)		**-15.432**		**25.681**	**25.738**	**25.618**	**25.546**	**25.352**
27	+	Erträge aus internen Leistungsbeziehungen								
28	-	Aufwendungen aus internen Leistungsbeziehungen		9		4.866	4.879	4.865	4.855	4.846
29	**=**	**Ergebnis** (=Zeilen 26, 27 und 28)		**-15.423**		**30.547**	**30.618**	**30.483**	**30.402**	**30.198**

		Teilfinanzplan A	Ergebnis 2007	Ergebnis 2008	Ansatz 2009	Planung 2010	VE 2010	Planung 2011	VE 2011	Planung 2012	Planung 2013	Planung 2014
1	+	Zuwendungen für Investitionsmaßnahmen										
2	+	Veräußerung von Sachanlagen										
3	+	Veräußerung von Finanzanlagen										
4	+	Beiträge und ähnliche Entgelte										
5	+	Sonstige Investitionseinzahlungen										
6	**=**	**Einzahlungen aus Investitionstätigkeit**										
7	-	Erwerb von Grundstücken und Gebäuden										
8	-	Baumaßnahmen										
9	-	Erwerb von beweglichem Anlagevermögen				12		12		12	12	12
10	-	Erwerb von Finanzanlagen										
11	-	Aktivierbare Zuwendungen										
12	-	Sonstige Investitionsauszahlungen										
13	**=**	**Auszahlungen aus Investitionstätigkeit**				**12**		**12**		**12**	**12**	**12**
14	**=**	**Saldo aus Investitionstätigkeit** (=Zeilen 6 und 13)				**12**		**12**		**12**	**12**	**12**

Anlage 10

Wirtschaftspläne und Jahresabschlüsse der städtischen Eigenbetriebe

Alten- und Altenpflegeheime der Stadt Wuppertal – APH – Seite 279

Eigenbetrieb Straßenreinigung Wuppertal – ESW – Seite 289

Gebäudemanagement der Stadt Wuppertal – GMW – Seite 299

Kinder- und Jugendwohngruppen der Stadt Wuppertal – KIJU – Seite 307

Alten- und Altenpflegeheime der Stadt Wuppertal - APH -

Wirtschaftsplan 2010

- Erfolgsplan stationärer Bereich
- Erfolgsplan Fachbereich Senioren und Freizeit

Finanzplan 2010

Jahresabschluss 2008

- Bilanz
- Gewinn- und Verlustrechnung

Alten- und Altenpflegeheime (stationärer Bereich)
ERFOLGSPLAN 2010

Betriebserträge	**2010**	**2009**
	TEUR	TEUR
1. Pflegesatzerlöse	27.000	27.000
2. Sonstige betriebliche Erlöse	850	400
2.1 Erstattungen Krankenkasse Inkontinenz u. Physiotherapie	200	190
2.2 Zinsen und ähnliche Erträge	30	70
2.3 Gewinn APH Service GmbH	180	160
Summe Erträge	**28.260**	**27.820**

Betriebsaufwendungen	2010 TEUR	2009 TEUR
1. Personalaufwendungen		
(Löhne, Gehälter und Dienstbezüge		
Soziale Ausgaben		
Altersversorgung u. Unterstützung		
Leistungszulage – LOB - Personalnebenkosten		
Summe	18.000	17.980
2. Bezogene Leistungen von Dritten		
2.1 Materialkosten und Aufwendungen für bezogene Leistungen		
2.1.1 Lebensmittel	1.200	1.250
2.1.2 Medizinischer- u Betreuungsbedarf	580	600
2.1.3 Wirtschaftsbedarf	3.600	3.150
2.1.4 Wasser, Energie, Brennstoffe	1.200	1.200
2.1.5 Verwaltungsbedarf	250	250
2.2 Abgaben und Versicherungen	350	360
2.3 Instandhaltung und Ersatzbeschaff.	1.050	950
2.4 Entgelte für Leistungen städtischer Dienststellen / Umlage	90	90
2.5 Übrige Aufwendungen	500	500
Summe	8.820	8.350
3. Zinsen und ähnliche Aufwendungen	290	310
4. Abschreibungen auf Anlagevermögen	1.100	1.100
Summe Aufwendungen	**28.210**	**27.740**

ALTEN- UND ALTENPFLEGEHEIME

VERMÖGENSPLAN 2010

FINANZBEDARF	- EURO -	
	2010	**2009**
1. FINANZIERUNG		
ABSCHREIBUNG	1.100.000	1.100.000
ZUWENDUNGEN DRITTER	50.000	50.000
SUMME	**1.150.000**	**1.150.000**
2. INVESTITIONEN		
Grundstücke und Bau	100.000	80.000
Bauliche Rettungswege	0	90.000
Andere Anlagen, Betriebs- und Geschäftsausstattung	462.000	406.000
SUMME	562.000	576.000
3. TILGUNG LANDESDARLEHEN	232.000	209.000
4. TILGUNG FREMDKAPITAL	346.000	355.000
5.TilGUNG DARLEHEN APH Service GmbH	10.000	10.000
SUMME	**1.150.000**	**1.150.000**

ALTEN- UND ALTENPFLEGEHEIME
Fachbereich Senioren und Freizeit
ERFOLGSPLAN 2010

Betriebserträge	**2010**	**2009**
	EUR	**EUR**
1. Zuschuss Stadt	**240.000**	**240.000**
2. Sonstige betriebliche Erlöse	**200.000**	**87.000**
Erträge	**440.000**	**327.000**

Betriebsaufwendungen	2010 EUR	2009 EUR
1. **Personalaufwendungen** (Löhne, Gehälter und Dienstbezüge Soziale Ausgaben Altersversorgung u. Unterstützung und Personalnebenkosten)		
Summe	**95.000**	**120.000**
2. Bezogene Leistungen von Dritten		
2.1 Miet- und Betriebskosten GMW	**73.000**	**72.000**
2.2 Veranstaltungen und Maßnahmen der offenen Altenarbeit	**200.000**	**85.000**
2.3 Steuern, Abgaben, Versicherungen	**500**	**1.000**
2.4 sonstige Ausgaben	**48.000**	**20.000**
2.5 Verwaltungsbedarf	**15.000**	**18.000**
2.6 Instandhaltung und Ersatzbeschaff.	**3.000**	**6.000**
2.7 Entgelte für Leistungen städtischer Dienststellen / Umlage	**3.000**	**3.000**
Summe	**342.500**	**325.000**
3. Abschreibungen auf Anlagevermögen	**2.000**	**2.000**
Summe Aufwendungen	**439.500**	**327.000**

Finanzplan 2009 - 2014

Finanzbedarf	2009 in EURO	2010 in EURO	2011 in EURO	2012 in EURO	2013 in EURO	2014 in EURO
Grundstücke und Bauten	80.000	100.000	100.000	150.000	150.000	100.000
Bauliche Rettungswege	90.000	0	0	0	0	0
Andere Anlagen, Betriebs- und Geschäftsausstattung	406.000	462.000	469.000	435.000	420.000	464.000
Tilgung Darlehen	20.000	21.000	22.000	23.000	24.000	26.000
zweckgebunden	209.000	211.000	212.000	214.000	216.000	217.000
übergeleitet	335.000	346.000	357.000	368.000	380.000	393.000
APH Service GmbH	10.000	10.000	10.000	0	0	0
Summe	**1.150.000**	**1.150.000**	**1.170.000**	**1.200.000**	**1.200.000**	**1.200.000**
Finanzierung						
Abschreibungen	1.100.000	1.100.000	1.120.000	1.150.000	1.150.000	1.150.000
Darlehen Stadt	0	0	0	0	0	0
Zuwendung Dritter	50.000	50.000	50.000	50.000	50.000	50.000
Summe	**1.150.000**	**1.150.000**	**1.170.000**	**1.200.000**	**1.200.000**	**1.200.000**

Bilanz zum 31. Dezember 2008

Aktiva

	31.12.2008 EUR	31.12.2008 EUR	Vorjahr TEUR
A. Anlagevermögen			
I. Immaterielle Vermögensgegenstände		1.817,00	2,0
II. Sachanlagen			
1. Grundstücke und grundstücksgleiche Rechte mit Betriebsbauten einschl. der Betriebsbauten auf fremden Grundstücken	32.082.430,87		32.750,5
2. Einrichtungen und Ausstattungen ohne Fahrzeuge	1.210.259,75		1.164,5
3. Fahrzeuge	55.279,00		65,9
4. geleistete Anzahlungen und Anlagen im Bau	13.311,16	33.361.280,78	3,6
III. Finanzanlagen			
-. Anteile an verbundenen Unternehmen		132.177,24	132,2
B. Umlaufvermögen			
I. Vorräte			
-. Roh-, Hilfs- und Betriebsstoffe		122.822,53	90,0
II. Forderungen und sonstige Vermögensgegenstände			
1. Forderungen aus Lieferungen und Leistungen	433.547,28		366,8
- davon mit einer Restlaufzeit von mehr als einem Jahr: EUR 0,00			(0,0)
2. Forderungen gegen den Träger der Einrichtung	1.282.481,26		3.052,8
- davon mit einer Restlaufzeit von mehr als einem Jahr: EUR 0,00			(0,0)
3. Forderungen gegen verbundene Unternehmen	157.209,90		139,4
- davon mit einer Restlaufzeit von mehr als einem Jahr: EUR 0,00			(0,0)
4. Forderungen aus öffentlicher Förderung	0,00		4,0
5. Forderungen aus nicht-öffentlicher Förderung	241.700,00		114,2
- davon mit einer Restlaufzeit von mehr als einem Jahr: EUR 0,00			(0,0)
6. Sonstige Vermögensgegenstände	38.436,86	2.153.375,30	37,7
- davon mit einer Restlaufzeit von mehr als einem Jahr: EUR 0,00			(0,0)
III. Kassenbestand, Guthaben bei Kreditinstituten		1.550.641,75	1.461,1
C. Rechnungsabgrenzungsposten		65.777,56	0,9
		37.387.892,16	39.385,6

Passiva

	31.12.2008 EUR	31.12.2008 EUR	Vorjahr TEUR
A. Eigenkapital			
1. Stammkapital	12.782.297,03		12.782,3
2. Gewinnrücklagen	4.099.969,88		4.100,0
3. Gewinnvortrag	334.653,61		281,0
4. Jahresfehlbetrag/Jahresüberschuss	-1.383.023,17	15.833.897,35	53,6
B. Sonderposten aus Zuschüssen und Zuweisungen zur Finanzierung des Sachanlagevermögens			
1. Sonderposten aus öffentlichen Fördermitteln für Investitionen	15.833,00		9,7
2. Sonderposten aus nicht-öffentlicher Förderung für Investitionen	189.020,93	204.853,93	139,1
C. Rückstellungen			
1. Pensionsrückstellungen	963.915,00		1.223,0
2. Sonstige Rückstellungen	3.003.608,71	3.967.523,71	1.996,7
D. Verbindlichkeiten			
1. Verbindlichkeiten aus Lieferungen und Leistungen	523.345,02		378,4
- davon mit einer Restlaufzeit bis zu einem Jahr: EUR 523.345,02			(378,4)
2. Verbindlichkeiten gegenüber dem Träger der Einrichtung	15.389.774,25		17.065,4
- davon mit einer Restlaufzeit bis zu einem Jahr: EUR 935.428,74			(2.036,5)
3. Verbindlichkeiten gegenüber verbundenen Unternehmen	224.497,71		197,3
- davon mit einer Restlaufzeit bis zu einem Jahr: EUR 224.497,71			(197,3)
4. Verbindlichkeiten aus öffentlichen Fördermitteln für Investitionen	0,00		4,0
5. Verbindlichkeiten aus nicht-öffentlicher Förderung für Investitionen	119.462,17		73,1
- davon mit einer Restlaufzeit bis zu einem Jahr: EUR 119.462,17			(73,1)
6. Sonstige Verbindlichkeiten	343.906,32	16.600.985,47	337,1
- davon mit einer Restlaufzeit bis zu einem Jahr: EUR 343.906,32			(337,1)
- davon aus Steuern: EUR 0,00			(0,0)
- davon im Rahmen der sozialen Sicherheit: EUR 0,00			(0,0)
E. Rechnungsabgrezungsposten		780.631,70	744,9
		37.387.892,16	39.385,6

Gewinn- und Verlustrechnung für das Geschäftsjahr vom 1. Januar 2008 bis 31. Dezember 2008

		2008 EUR	2008 EUR	Vorjahr TEUR
1.	Erträge aus allgemeinen Pflegeleistungen	16.187.815,94		15.722,6
2.	Erträge aus Unterkunft und Verpflegung	7.408.524,05		7.239,0
3.	Erträge aus gesonderter Berechnung von Investitionskosten gegenüber Pflegebedürftigen	2.989.165,36		3.014,3
4.	Sonstige betriebliche Erträge	887.220,61	27.472.725,96	840,7
5.	Personalaufwendungen			
	a) Löhne und Gehälter	-13.648.527,24		-13.449,6
	b) Sozialabgaben, Altersversorgung und sonstige Aufwendungen	-3.705.258,72		-3.777,3
6.	Materialaufwand			
	a) Lebensmittel	-1.224.896,73		-1.215,0
	b) Wasser, Energie, Brennstoffe	-1.215.423,00		-1.110,2
	c) Wirtschaftsbedarf, Verwaltungsbedarf	-4.362.239,34		-4.125,8
7.	Steuern, Abgaben, Versicherungen	-323.789,90		-360,7
8.	Mieten, Pacht, Leasing	-475.898,00	-24.956.032,93	-406,7
Zwischenergebnis			**2.516.693,03**	**2.371,3**
9.	Erträge aus öffentlicher und nicht-öffentlicher Förderung von Investitionen	130.009,04		108,0
10.	Erträge aus der Auflösung von Sonderposten	37.571,93		40,2
11.	Aufwendungen aus der Zuführung zu Sonderposten / Verbindlichkeiten	-134.584,23		-108,0
12.	Abschreibungen			
	a) auf immaterielle Vermögensgegenstände und Sachanlagen	-1.015.441,24		-1.090,5
	b) auf Forderungen und sonstige Vermögensgegenstände	-4.594,54		-6,3
13.	Aufwendungen für Instandhaltung und Instandsetzung	-2.923.418,43		-1.257,7
14.	Sonstige ordentliche und außerordentliche Aufwendungen	-56.414,43	-3.966.871,90	-44,9
15.	**Zwischenergebnis**		**-1.450.178,87**	**12,1**
16.	Erträge aus Beteiligungen	157.209,90		138,8
17.	Zinsen und ähnlich Erträge	121.721,47		123,6
18.	Zinsen und ähnliche Aufwendungen	-316.621,87	-37.690,50	-333,2
19.	**Ergebnis der gewöhnlichen Geschäftstätigkeit**		**-1.487.869,37**	**-58,7**
20.	Außerordentliche Erträge	34.715,22		55,3
21.	Außerordentliche Aufwendungen	-8.542,74		-13,9
22.	Weitere Erträge	78.673,72	104.846,20	70,9
23.	**Jahresfehlbetrag/Jahresüberschuss**		**-1.383.023,17**	**53,6**

Eigenbetrieb Straßenreinigung Wuppertal - ESW -

Wirtschaftsplan 2010

- Erfolgsplan

Finanzplan 2010

Jahresabschluss 2008

- Bilanz
- Gewinn- und Verlustrechnung

Erfolgsplan ESW 2010 (Anlage 1)

	Konto	2009 Gesamt	2010 Gesamt	Gemeinsame Betr. Abt.	Fuhrpark	Stadt-reinigung	Winter-dienst
Betriebserträge nach GuV **1. Umsatzerlöse**							
	Erlöse aus Straßenreinigungsgeb.	6.535.119	6.424.712			6.424.712	
	Erlöse aus Winterdienstgebühren	1.342.478	1.378.204				1.378.204
	Ausgleich aus Rückstellung Gebührenüberdeckungen aus Vorjahren	185.676	389.226			248.901	140.325
	Erlöse aus Versicherungsentsch. u. Schadenersatzl.	15.300	15.300		15.300		
	Reinigungsl. f. Dritte	200.000	200.000			165.000	35.000
	Entleerung von Straßenpapierkörben	382.200	390.400			390.400	
	Unterh. städt. Fahrzeuge	2.230.000	2.245.000		2.245.000		
	Winterdienstleist. f. Stadt (UA 6750)	1.182.200	1.182.200				1.182.200
	Winterdienstleist. f. Stadt (UA 8810)	51.130	51.130				51.130
	Abgeltung des öfftl. Interesses	3.130.655	3.138.977			1.993.420	1.145.557
	Pacht - AWG	373.000	433.000	433.000			
	Fahrzeugunterhaltung AWG	2.450.000	2.475.000		2.475.000		
	Gestellung von Personal						
	Vermietung (R 103.3)	72.000	72.000	72.000			
	Kilometervergütung	4.500	4.500		4.500		
Summe 1.		**18.154.258**	**18.399.649**	**505.000**	**4.739.800**	**9.222.433**	**3.932.416**
2. Aktivierte Eigenleistungen		**30.000**	**30.000**		**30.000**		

	Konto	2009 Gesamt	2010 Gesamt	Gemeinsame Betr. Abt.	Fuhrpark	Stadt-reinigung	Winter-dienst
3. Sonstige betr. Erlöse							
	Energiekostenerstattung	32.500	32.500	32.500			
	Erlöse aus Anlagenabgängen	15.000	15.000		3.000	10.000	2.000
	Leistungen aus dem Sozialhilfeprogramm	-	-			-	
	Sonst. betriebl. Erträge	7.500	7.500	500	1.000	6.000	
Summe 3.		**55.000**	**55.000**	**33.000**	**4.000**	**16.000**	**2.000**
Betriebserträge insgesamt		**18.239.258**	**18.484.649**	**538.000**	**4.773.800**	**9.238.433**	**3.934.416**
Aufwendungen							
4. Materialaufwand							
	a) Aufwendungen für Roh-, Hilfs- und Betriebsstoffe						
	Fahrzeugunterhaltung	1.400.000	1.400.000		940.000	330.000	130.000
	Treibstoffe	2.000.000	2.000.000		1.530.000	365.000	105.000
	Kfz-Steuer andere Ressorts	65.000	65.000		65.000		
	Energiebedarf	262.000	262.000	242.000	20.000		
	Werkstattbedarf	30.000	30.000		30.000		
	Betriebsbedarf,	104.000	104.000		26.000	67.500	10.500
	Bürobedarf, Verm. Ausg.	50.000	50.000	50.000			
	Winterdienstbedarf	350.000	350.000				350.000
	Arbeitsschutzkleidung	55.000	55.000		14.000	36.000	5.000
Zwischensumme		**4.316.000**	**4.316.000**	**292.000**	**2.625.000**	**798.500**	**600.500**

	Konto	2009 Gesamt	2010 Gesamt	Gemeinsame Betr. Abt.	Fuhrpark	Stadt-reinigung	Winter-dienst
	b) Aufwendungen für bezogene Leistungen						
	Deponierung v. Kehricht	540.000	570.000			570.000	
	Kosten des Winterdienstes (an versch. Ressorts)	700.000	700.000				700.000
Zwischensumme		**1.240.000**	**1.270.000**	**-**	**-**	**570.000**	**700.000**
Summe 4.		**5.556.000**	**5.586.000**	**292.000**	**2.625.000**	**1.368.500**	**1.300.500**
5. Personalaufwand							
	a) Löhne und Gehälter						
	Entgelte (TVöD)	7.487.000	7.560.000	478.000	1.100.000	4.497.300	1.484.700
	Leistungsorientiertes Entgelt	70.000	70.000	4.500	10.100	41.900	13.500
	Beamte	80.000	80.000	40.000	20.000	15.000	5.000
Zwischensumme		**7.637.000**	**7.710.000**	**522.500**	**1.130.100**	**4.554.200**	**1.503.200**
	b) Soziale Abgaben, Aufwendungen für Altersversorgung						
	Sozialversicherungsbeiträge	1.517.300	1.517.300	95.600	216.300	916.700	288.700
	Zusatzversorgungskasse	345.200	496.000	41.400	70.000	292.800	91.800
	Versorgungsbezüge Arbeiter	30.000	30.000	2.500	4.500	18.000	5.000
	Beihilfen	7.000	7.000	2.000	2.000	3.000	
	Zuführung Pensions-rückstellungen	60.000	60.000	20.000	15.000	19.000	6.000
	Umlage Altersteilzeit	40.000	40.000	2.600	4.100	25.300	8.000
Zwischensumme		**1.999.500**	**2.150.300**	**164.100**	**311.900**	**1.274.800**	**399.500**
Summe 5.		**9.636.500**	**9.860.300**	**686.600**	**1.442.000**	**5.829.000**	**1.902.700**

	Konto	2009 Gesamt	2010 Gesamt	Gemeinsame Betr. Abt.	Fuhrpark	Stadt-reinigung	Winter-dienst
6.Abschreibungen		**1.100.000**	**1.100.000**	**176.000**	**112.000**	**682.000**	**130.000**
7.Sonstige betr. Aufwendungen							
	Managementumlage	120.000	120.000	13.300	37.700	50.000	19.000
	Ressort 404 Personal, Organisation, 401 Recht	71.400	71.400	15.400	26.000	22.500	7.500
	Ressort 403, Steuern	213.900	213.900			93.900	120.000
	Ressort 403, Stadtkasse	48.300	48.300	1.000		25.000	22.300
	Gebäudemanagement GMW	30.600	30.600	27.600	3.000		
	Stadtbetrieb Information, Kommunikation, 402	41.100	41.100	21.400	7.700	9.000	3.000
	Ressort 103, Umwelt Grünflächen	1.000	1.000	1.000			
	Kosten für die Unterhaltung der Grundstücke und Gebäude	316.000	316.000	265.000	51.000		
	Aufwand für bes. Anforderungen m. begleitender Aufklärung	10.000	10.000			10.000	
	Reinigungsbedarf	71.400	71.400	66.400	5.000		
	Sachversicherung	34.600	34.600	15.000	15.000	3.100	1.500
	Haftpflichtversicherung	117.000	117.000	6.000	4.000	57.000	50.000
	Grundabgaben	138.000	138.000	73.500	64.500		
	Kfz-Leasing	316.000	316.000		316.000		
	Kosten für Beratung, Jahresabschluss	34.700	34.700	12.000	6.700	12.000	4.000
	Sonstige Personalkosten	8.100	8.100	2.300	3.300	2.500	
	Porto, Postgebühren	8.600	8.600	500	500	6.100	1.500
	Fernmeldegebühren	9.100	9.100	5.000	2.000	1.500	600
	Innerbetr.Vorschlagswesen	2.500	2.500	2.500			
Summe 7.		**1.592.300**	**1.592.300**	**527.900**	**542.400**	**292.600**	**229.400**
Summe Aufwendungen 4.-7.		**17.884.800**	**18.138.600**	**1.682.500**	**4.721.400**	**8.172.100**	**3.562.600**

	Konto	2009 Gesamt	2010 Gesamt	Gemeinsame Betr. Abt.	Fuhrpark	Stadt-reinigung	Winter-dienst
8. Zinsen und ähnliche Erträge		**500**	**500**	**500**			
9. Zinsen und ähnliche Aufwen-dungen							
	Darlehenszinsen	104.217	93.470	55.720	11.098	15.189	11.463
	Kontokorrentzinsen	500	500	500			
Summe 9.		**104.717**	**93.970**	**56.220**	**11.098**	**15.189**	**11.463**
	Innerbetriebliche Leistungsverrechnung			- 1.200.220	26.120	882.000	292.100
10. Ergebnis der gewöhnlichen Geschäftstätigkeit							
		250.241	**252.579**	**-**	**15.182**	**169.144**	**68.253**
11. Steuern vom Einkommen und Ertrag							
	Körperschaftssteuer						
	Gewerbeertragsteuer						
Summe 11.				-	-	-	
12. Sonstige Steuern							
	Kfz-Steuer	**5.000**	**5.000**		**5.000**		
13.Jahresgewinn		**245.241**	**247.579**	**-**	**10.182**	**169.144**	**68.253**

Finanzplan ESW 2009 - 2013

Finanzbedarf	2009	2010	2011 bis 2013 -jeweils-
1. Investitionen			
- Grundstücke und Gebäude	50.000	50.000	50.000
- Maschinen und maschinelle Anlagen	100.000	100.000	100.000
- Betriebs- und Geschäftsausstattung (inkl. EDV-Anlagen)	40.000	40.000	100.000
- Lastkraftwagen	517.100	517.100	437.100
- Papierkörbe und sonstige Geräte	50.000	50.000	70.000
- Tilgung des städt. Darlehens	357.900	357.900	357.900
Summe	1.115.000	1.115.000	1.115.000
2. Finanzierung			
- Abschreibungen	1.100.000	1.100.000	1.100.000
- Verkaufserlöse	15.000	15.000	15.000
Zuweisung aus städt. Haushalt (Darlehen)	---	---	---
Summe	1.115.000	1.115.000	1.115.000

Ausgaben, die in engem sachlichen Zusammenhang stehen, werden als gegenseitig deckungsfähig erklärt.

Bilanz zum 31. Dezember 2008

Aktivseite

	€	Vorjahr T€
A. Anlagevermögen		
I. Immaterielle Vermögensgegenstände		
Konzessionen, gewerbliche Schutzrechte und ähnliche Rechte und Werte sowie Lizenzen an solchen Rechten und Werten	2,00	0
II. Sachanlagen		
1. Grundstücke, grundstücksgleiche Rechte und Bauten einschließlich der Bauten auf fremden Grundstücken	7.155.182,50	7.412
2. Technische Anlagen und Maschinen	160.250,67	95
3. Fahrzeuge der Straßenreinigung	2.058.055,00	1.803
4. Andere Anlagen, Betriebs- und Geschäftsausstattung	415.462,00	323
	9.788.950,17	9.633
B. Umlaufvermögen		
I. Vorräte		
Roh-, Hilfs- und Betriebsstoffe	480.763,45	562
II. Forderungen und sonstige Vermögensgegenstände		
1. Forderungen aus Lieferungen und Leistungen	1.033.625,56	1.004
2. Forderungen an die Gemeinde und andere Eigenbetriebe	3.584.300,54	2.607
3. Sonstige Vermögensgegenstände	274.420,70	844
	4.892.346,80	4.455
III. Kassenbestand und Guthaben bei Kreditinstituten	641.003,24	100
	15.803.065,66	14.750

Passivseite

	€	Vorjahr T€
A. Eigenkapital		
I. Stammkapital	7.000.000,00	7.000
II. Allgemeine Rücklage	716.460,70	717
III. Bilanzgewinn	274.536,76	275
	7.990.997,46	7.992
B. Sonderposten für Zuschüsse	26.166,00	37
C. Rückstellungen		
1. Rückstellungen für Pensionen und ähnliche Verpflichtungen	281.332,00	259
2. Steuerrückstellungen	0,00	0
3. Sonstige Rückstellungen	1.399.566,22	1.354
	1.680.898,22	1.613
D. Verbindlichkeiten		
1. Verbindichkeiten aus Lieferungen und Leistungen - davon mit einer Restlaufzeit bis zu einem Jahr: € 1.295.318,10 (Vj.: T€ 658,4)	1.295.318,10	658
2. Verbindlichkeiten gegenüber der Gemeinde und anderen Eigenbetrieben - davon mit einer Restlaufzeit bis zu einem Jahr: € 1.478.643,44 (Vj.:T€ 1.036,8)	4.533.708,02	4.450
3. Sonstige Verbindlichkeiten - davon aus Steuern: € 269.922,90 (Vj.: T€ 0,0) - davon mit einer Restlaufzeit bis zu einem Jahr: € 275.977,86 (Vj.: T€ 0,0)	275.977,86	0
	6.105.004,0	5.108
	15.803.065,66	14.750

Gewinn- und Verlustrechnung
für die Zeit vom 1. Januar bis 31. Dezember 2008

		2008		Vorjahr
		€	€	T€
1.	Umsatzerlöse		18.162.127,22	17.382
2.	Sonstige betriebliche Erträge		265.580,30	183
3.	Materialaufwand			
	a) Aufwendungen für Roh-, Hilfs- und Betriebsstoffe und für bezogene Waren	-4.322.155,73		-3.523
	b) Aufwendungen für bezogene Leistungen	-1.475.350,83	-5.797.506,56	-1.280
4.	Personalaufwand			
	a) Löhne und Gehälter	-7.719.153,25		-7.271
	b) Soziale Abgaben und Aufwendungen für Altersversorgung und Unterstützung	-2.027.103,16		-1.909
	- davon für Altersversorgung: € 562.222,72 (Vj.: T€ 527)		-9.746.256,41	
5.	Abschreibungen auf immaterielle Vermögensgegenstände des Anlagevermögens und Sachanlagen		-916.938,00	-898
6.	Sonstige betriebliche Aufwendungen		-1.419.909,88	-2.268
			547.096,67	416
7.	Sonstige Zinsen und ähnliche Erträge		42.563,19	307
8.	Zinsen und ähnliche Aufwendungen - davon an die Stadt Wuppertal: € 116.373,10 (Vj.: T€ 128)		-117.095,61	-128
9.	Ergebnis der gewöhnlichen Geschäftstätigkeit		472.564,25	595
10.	Steuern vom Einkommen und vom Ertrag		-13.694,00	390
11.	Sonstige Steuern		-184.333,49	-164
12.	Jahresüberschuss		274.536,76	821
13.	Einstellung aus dem Jahresergebnis in die Allgemeine Rücklage		0,00	-546
14.	Entnahme aus der Allgemeinen Rücklage		0,00	0
15.	Bilanzgewinn		274.536,76	275

Gebäudemanagement der Stadt Wuppertal - GMW -

Wirtschaftsplan 2010

- Erfolgsplan

Finanzplan 2010

Jahresabschluss 2008

- Bilanz
- Gewinn- und Verlustrechnung

GMW

Gebäudemanagement der Stadt Wuppertal

Gewinn- und Verlustrechnung - 2010

		WiPlan 2010
G0100100	1. Umsatzerlöse	110.869.480
G0200100	2. Erhöhg o. Minderg des Bestands an fertigen und unfertigen Erzeugnissen	0
G0300100	3. andere aktivierte Eigenleistungen	4.000.000
G0400100	4. Sonstige betriebliche Erträge	3.390.000
	5. Materialaufwand	
G05A0100	a) Aufwendg für Roh-, Hilfs- und Betriebsstoffe sowie für bezogene Waren	18.000
G05B0100	b) Aufwendungen für bezogene Leistungen BU	22.516.028
G05B0200	c) Aufwendungen für bezogene Leistungen BK	28.737.283
G05B0300	d) Aufwendungen für bezogene Leistungen sonst.	4.170.000
	Rohertrag	**62.818.169**
	6. Personalaufwand	
G0600100	a) Löhne / Gehälter / Bezüge	20.680.000
G0600200	b) Soziale Abgaben	64.500
G0600300	c) Alterversorgung / Unterstützung	400.000
G0600400	d) Sonstige Personalkosten	0
	7. Abschreibungen	
G0700200	a) auf immaterielle VG des AV und Sachanlagen	22.601.400
G0700300	b) auf VG des UV, soweit sie die üblichen Abschreibungen überschreiten	0
	8. Sonstiger betrieblicher Aufwand	
G0800100	a) Bauunterhaltung	0
G0800200	b) Betriebskosten	0
G0800300	c) Bauwesen / Hausverwaltung	0
G0800400	d) Sonst. betriebl. Aufwand	3.093.400
G0800500	e) Raumkosten	473.800
G0900000	9. Erträge aus Beteiligungen	0
G1000000	10. Erträge aus anderen Wertpapieren d. Finanzvermögens	0
G1100000	11. sonstige Zinsen und ähnliche Erträge	365.000
G1200000	12. Abschreibungen auf Finanzanlagen und auf Wertpapiere des UV	0
G1300000	13. Zinsen und ähnliche Aufwendungen	11.580.200
G1400000	**14. Ergebnis der gewöhnlichen Geschäftstätigkeit**	**4.289.869**
G1500000	15. Periodenfremde Erträge	0
G1600000	16. Periodenfremde Aufwendungen	0
G1700000	**17. Außerordentliches Ergebnis**	**4.289.869**
G1800000	18. Steuern von Einkommen und Ertrag	0
G1900000	19. sonstige Steuern	270.000
G2000000	**20. Jahresgewinn / Verlust**	**4.019.869**
	Steuerungspauschale	126.000
	Vergleichssumme zu Erfolgsplan	**3.893.869**

GMW

Gebäudemanagement der Stadt Wuppertal

Finanzplan GMW WiPlan 2010

			Jahr
			2010
Mittelherkunft			
Liquidität Stand 01.01.2010 - Bank			500.000 €
Liquidität Stand 01.01.2010 - Sonderhaushalt			20.000.000 €
Jahresüberschuss			3.893.869 €
nicht lq.-relevante Erträge			
Auflösung passivierte Zuschüsse			- 2.000.000 €
Aktivierte Eigenleistungen			- 4.000.000 €
Zinsen Pensionsforderungen			- 110.000 €
Rückstellungsauflösung (Saldo)			- 9.279.025 €
nicht lq.-relevante Kosten			
regel. + Sonderabschreibungen			22.601.400 €
Zuführungen Pensionsrückstellungen			430.000 €
Ausbuchung uneinbringlicher Forderungen			80.000 €
Darlehnaufnahme / Zusschüsse neue Maßnahmen			
Einzelpositionen des Vermögenshaushalts			3.602.452 €
OGGS			35.477 €
VmHh: Pauschale Schulen			16.972.997 €
Spenden			9.190 €
Zuschüsse			4.148.180 €
Konjunkturprogramm Anteil 2010			21.985.654 €
Verkäufe Anlagevermögen BW-Abgänge			5.256.500 €
Verfügbare Liquidität			**84.126.694 €**
Mittelverwendung			
Ausschüttung an Stadt aus Verkäufen			5.256.500 €
Gewinnausschüttung an Stadt			1.740.000 €
Abführung an Stadt für Refinanzierung GMW-Dienstleistungen an Zoo			150.000 €
Abführung an Stadt Einsparsumme E-Vergabe			170.000 €
Aufwand für Investitionen und Komplettsanierungen von Immobilien			35.981.617 €
Umsetzung des Konjunkturprogramms			18.985.654 €
Investitionen in mobiles Anlagevermögen			482.000 €
Darlehnstilgung			14.100.000 €
Liquiditätsbedarf			**76.865.771 €**
Prognose der Liquidität am 31.12.2010			**7.260.923 €**

Anlage /1

Gebäudemanagement Stadt Wuppertal, Wuppertal

Bilanz zum 31. Dezember 2008

A K T I V A

✔	Stand 31.12.2008 EUR	Stand 31.12.2007 EUR
A. ANLAGEVERMÖGEN		
I. Immaterielle Vermögensgegenstände		
1. Software	217.725,00	360.499,00
	217.725,00	360.499,00
II. Sachanlagen		
1. Grundstücke, grundstücksgleiche Rechte und Bauten einschließlich der Bauten auf fremden Grundstücken	881.933.025,00	886.426.469,00
2. Technische Anlagen und Maschinen	3.296.683,00	2.738.213,00
3. Andere Anlagen, Betriebs- und Geschäftsausstattung	3.304.557,00	2.676.925,00
4. Geleistete Anzahlungen und Anlagen im Bau	24.114.842,00	4.563.148,00
	912.866.832,00	896.765.254,00
B. UMLAUFVERMÖGEN		
I. Vorräte		
1. Roh-, Hilfs- und Betriebsstoffe	262.893,87	267.396,83
2. Unfertige Leistungen	783.295,01	999.759,86
	1.046.188,88	1.267.156,69
II. Forderungen und sonstige Vermögensgegenstände		
1. Forderungen aus Lieferungen und Leistungen	288.308,78	485.097,43
2. Forderungen an die Gemeinde	22.655.840,04	40.503.381,07
3. Sonstige Vermögensgegenstände	623.292,08	1.685.301,24
	23.567.440,90	42.673.779,74
III. Kassenbestand, Guthaben bei Kreditinstituten und Schecks	3.508.777,22	2.893.873,87
	28.122.407,00	46.834.810,30
C. RECHNUNGSABGRENZUNGSPOSTEN	1.253.141,16	1.555.811,06
	942.242.380,16	945.155.875,36

Anlage /2

Gebäudemanagement Stadt Wuppertal, Wuppertal

Bilanz zum 31. Dezember 2008

P A S S I V A

✔	Stand 31.12.2008 EUR	Stand 31.12.2007 EUR
A. EIGENKAPITAL		
I. Stammkapital	306.775.128,00	306.775.128,00
II. Allgemeine Rücklage	30.483.392,97	30.670.683,56
III. Gewinnvortrag	16.658.270,82	16.658.270,82
IV. Jahresüberschuss	2.156.126,03	3.463.535,42
	356.072.917,82	357.567.617,80
B. SONDERPOSTEN FÜR INVESTITIONSZUSCHÜSSE	129.284.831,40	122.827.359,12
C. RÜCKSTELLUNGEN		
1. Rückstellungen für Pensionen und ähnliche Verpflichtungen	3.432.343,00	3.559.146,00
2. Sonstige Rückstellungen	170.954.808,58	169.546.932,42
	174.387.151,58	173.106.078,42
D. VERBINDLICHKEITEN		
1. Verbindlichkeiten gegenüber Kreditinstituten	257.788.196,52	270.673.220,79
2. Verbindlichkeiten aus Lieferungen und Leistungen	15.577.984,97	11.027.826,41
3. Sonstige Verbindlichkeiten	8.007.329,27	8.564.541,47
- davon aus Steuern: EUR 0,00 (i. Vj.: EUR 0,00)		
- davon im Rahmen der sozialen Sicherheit: EUR 0,00 (i. Vj.: EUR 0,00)		
	281.373.510,76	290.265.588,67
E. RECHNUNGSABGRENZUNGSPOSTEN	1.123.968,60	1.389.231,35
	942.242.380,16	945.155.875,36

Gebäudemanagement Stadt Wuppertal, Wuppertal

Gewinn- und Verlustrechnung
für die Zeit vom 01. Januar bis 31. Dezember 2008

	2008 EUR		2007 EUR	
1. Umsatzerlöse		106.802.229,52		107.213.807,26
2. Erhöhung oder Verminderung des Bestands an fertigen und unfertigen Erzeugnissen		-216.464,85		441.425,19
3. Andere aktivierte Eigenleistungen		2.823.436,86		1.757.355,83
4. Sonstige betriebliche Erträge		5.582.350,26		13.967.458,93
5. Materialaufwand				
a) Aufwendungen für Roh-, Hilfs- und Betriebsstoffe und für bezogene Waren	-365.936,48		-375.882,65	
b) Aufwendungen für bezogene Leistungen	-64.270.129,80		-65.465.172,26	
		-64.636.066,28		-65.841.054,91
6. Personalaufwand				
a) Löhne und Gehälter	-14.839.654,47		-14.248.793,87	
b) Soziale Abgaben und Aufwendungen für Altersversorgung und für Unterstützung	-3.600.282,97		-3.646.540,38	
- davon für Altersversorgung: EUR 318.826,00 (i. Vj.: EUR 356.645,00)				
		-18.439.937,44		-17.895.334,25
7. Abschreibungen auf immaterielle Vermögensgegenstände des Anlagevermögens und Sachanlagen				
a) Abschreibungen auf immaterielle Vermögensgegenstände des Anlagevermögens und Sachanlagen sowie auf aktivierte Aufwendungen für die Ingangsetzung und Erweiterung des Geschäftsbetriebs	-16.164.895,00		-21.851.957,00	
		-16.164.895,00		-21.851.957,00
8. Sonstige betriebliche Aufwendungen		-3.899.063,19		-4.151.174,60
- davon aus verbundenen Unternehmen: EUR 0,00 (i. Vj.: EUR 0,00)				
- davon aus verbundenen Unternehmen: EUR 0,00 (i. Vj.: EUR 0,00)				
9. Sonstige Zinsen und ähnliche Erträge		1.953.274,91		1.520.442,62
- davon aus verbundenen Unternehmen: EUR 91.927,40 (i. Vj.: EUR 107.152,41)				
10. Zinsen und ähnliche Aufwendungen		-11.330.644,86		-11.283.118,26
- davon an verbundene Unternehmen: EUR 0,00 (i. Vj.: EUR 0,00)				

Gebäudemanagement Stadt Wuppertal, Wuppertal

Gewinn- und Verlustrechnung
für die Zeit vom 01. Januar bis 31. Dezember 2008

11. Ergebnis der gewöhnlichen Geschäftstätigkeit	2.474.219,93	3.877.850,81
12. Außerordentliches Ergebnis	0,00	0,00
13. Sonstige Steuern	-318.093,90	-414.315,39
14. Jahresüberschuss	2.156.126,03	3.463.535,42
15. Gewinnvortrag	16.658.270,82	16.658.270,82
16. Bilanzgewinn	18.814.396,85	20.121.806,24

Kinder- und Jugendwohngruppen der Stadt Wuppertal - KIJU -

Wirtschaftsplan 2010

- Erfolgsplan

Finanzplan 2010

Jahresabschluss 2008

- Bilanz
- Gewinn- und Verlustrechnung

KINDER- UND JUGENDWOHNGRUPPEN

der Stadt Wuppertal

Erfolgsplan 2010

alle Werte in T€

Erträge	
1. Pflegesatzerlöse:	**5.225,0**
2. Sonstige betriebliche Erträge	
2.1 Mieterträge	130,9
2.2 Erträge aus Verpflegung	16,5
2.3 Erträge aus Seminarleistungen	1,5
2.4 Erträge aus sonstigen Nebenleistungen	18,0
2.5 Betriebskostenzuschuß	0,0
2.6 Zuschüsse	3,3
2.7 Ertrag aus Auflösung Sonderposten	2,3
2.8 Sonstige ordentliche Erträge	89,5
2.9 Erträge aus der Auflösung v. Rückstellungen	0,0
Summe sonstige betriebliche Erträge	**261,9**
3. Zinsen	**7,0**
4. Außerordentliche Erlöse	**0,0**
Summe Erlöse	**5.493,9**

Aufwendungen	
1. Personalaufwand	
1.1 Beamte	175,0
1.2 Angestellte	3.673,0
1.3 Praktikanten	74,0
1.4 Arbeiter	298,0
1.5 Umlage Alterteilzeit	70,0
1.6 Zivildienstleistende/ Soziales Jahr	32,2
Summe Personalkosten	**4.322,2**
2. Bezogene Leistungen von Dritten	
2.1 Betreuungsaufwand	111,0
2.2 Instandhaltung	90,0
2.3 Wirtschaftsbedarf	142,6
2.4 Energie	143,0
2.5 Lebensmittel	97,0
2.6 Abgaben und Versicherung	64,3
2.7 Entgelte für andere städt. Dienststellen	78,5
2.8 Fortbildung	30,0
2.9 Verwaltungsbedarf	46,0
2.10 Kosten der Jahresabschlußprüfung	11,5
2.11 Miete	90,9
2.12 übrige Aufwendungen	72,7
Summe bezogene Leistungen von Dritten	**977,5**
3. Abschreibungen	
3.1 Abschreibungen	105,0
3.2 Abschreibungen für Anlagevermögen aus Spenden finanziert	20,0
SUMME Abschreibungen	**125,0**
4. Zinsen	**69,3**
Summe Aufwendungen	**5.493,9**
Bruttoergebnis	**0,0**

KINDER- UND JUGENDWOHNGRUPPEN
der Stadt Wuppertal

Finanzplan 2010-2014

Angaben in Euro

	2010	2011	2012	2013	2014
Mittelherkunft					
Jahresüberschuss / -verlust aus Vorjahr	20.000				
Abschreibung	125.000	125.000	125.000	125.000	125.000
Zuführung an Pensionsrückstellung	42.700	45.000	50.000	51.500	53.000
Darlehensaufnahmen	0	0	0	0	0
Rücklagenentnahme	0	0	0	0	0
Summe	**187.700**	**170.000**	**175.000**	**176.500**	**178.000**
Mittelverwendung					
Investitionen	55.000	55.000	55.000	55.000	55.000
Tilgung	108.058	111.302	114.697	118.248	121.965
Liqiditätsreserve	24.642	3.698	5.303	3.252	1.035
Summe	**187.700**	**170.000**	**175.000**	**176.500**	**178.000**

Kinder- und Jugendwohngruppen der Stadt Wuppertal, Wuppertal

Bilanz zum 31. Dezember 2008

A k t i v a

	31.12.2008 EUR		31.12.2007 EUR
		738,37	974,13
II. Sachanlagen		6.172.642,63	6.211.906,80
		6.173.381,00	6.212.880,93
B. Umlaufvermögen			
I. Vorräte			
Roh-, Hilfs- und Betriebsstoffe		42.755,32	23.772,96
II. Forderungen und sonstige			
1. Forderungen aus Lieferungen und Leistungen	92.604,32		68.048,62
2. Forderungen an die Gemeinde	1.073.267,81		1.537.404,02
3. Sonstige Vermögensgegenstände	5.327,26		6.969,86
- davon Forderungen mit einer Restlaufzeit von mehr als einem Jahr: EUR 0,00 (Vorjahr: EUR 837,23)			
		1.171.199,39	1.612.422,50
III. Kassenbestand		11.500,00	10.100,00
		1.225.454,71	1.646.295,46
C. Rechnungsabgrenzungsposten		8.457,88	7.388,00
		7.407.293,59	7.866.564,39

P a s s i v a

	31.12.2008 EUR		31.12.2007 EUR
A. Eigenkapital			
I. Gezeichnetes Kapital		3.323.397,23	3.323.397,23
II. Kapitalrücklage		71.458,08	71.458,08
III. Gewinnvortrag		721.327,95	667.466,40
IV. Jahresfehlbetrag (Vj. Jahresüberschuss)		-17.604,05	53.861,55
		4.098.579,21	4.116.183,26
B. Sonderposten für Zuwendungen		186.596,05	179.148,98
C. Rückstellungen			
1. Rückstellungen für Pensionen und ähnliche Verpflichtungen	305.411,00		281.414,00
2. Sonstige Rückstellungen	508.182,64		466.327,61
		813.593,64	747.741,61
D. Verbindlichkeiten			
1. Verbindlichkeiten aus Lieferungen und Leistungen	56.759,72		15.343,05
- davon mit einer Restlaufzeit bis zu einem Jahr: EUR 56.759,72 (Vorjahr: EUR 15.343,05)			
2. Verbindlichkeiten gegenüber der Gemeinde und anderen Eigenbetrieben	1.328.757,96		1.837.728,12
- davon mit einer Restlaufzeit bis zu einem Jahr: EUR 140.016,75 (Vorjahr: EUR 562.385,87)			
3. Sonstige Verbindlichkeiten	923.007,01		970.419,37
- davon mit einer Restlaufzeit bis zu einem Jahr: EUR 54.937,90 (Vorjahr: EUR 56.149,36)			
		2.308.524,69	2.823.490,54
		7.407.293,59	7.866.564,39

Kinder- und Jugendwohngruppen der Stadt Wuppertal, Wuppertal

Gewinn- und Verlustrechnung

für die Zeit vom 1. Januar 2008 bis zum 31. Dezember 2008

	2008 EUR		2007 EUR
1. Pflegegelder		4.887.255,17	4.471.927,18
2. Sonstige betriebliche Erträge		223.455,52	214.441,36
3. Personalaufwand			
a) Löhne und Gehälter	-3.066.657,56		-2.803.453,51
b) Soziale Abgaben und Aufwendungen für Altersversorgung und für Unterstützung	-735.330,29		-697.032,63
		-3.801.987,85	-3.500.486,14
4. Abschreibungen auf immaterielle Vermögensgegenstände des Anlagevermögens und Sachanlagen		-126.804,67	-122.364,79
5. Sonstige betriebliche Aufwendungen		-1.164.092,89	-884.424,25
6. Sonstige Zinsen und ähnliche Erträge		40.129,77	39.376,80
7. Zinsen und ähnliche Aufwendungen		-75.559,10	-78.324,56
8. Ergebnis der gewöhnlichen Betriebstätigkeit		-17.604,05	140.145,60
9. Außerordentliche Aufwendungen		0,00	-86.284,05
10. Außerordentliches Ergebnis		0,00	-86.284,05
11. Jahresfehlbetrag (Vj. Jahresüberschuss)		-17.604,05	53.861,55

Anlage 11

Jahresabschlüsse und Lageberichte für die Unternehmen und Einrichtungen mit eigener Rechtspersönlichkeit, an denen die Gemeinde mit mehr als 50% beteiligt ist.

Konzern WSW ..... Seite 315

Wirtschaftsförderung Wuppertal AöR ..... Seite 347

Wuppertaler Bühnen GmbH ..... Seite 365

Tanztheater Wuppertal Pina Bausch GmbH ..... Seite 385

Gemeinnützige Wohnungsbaugesellschaft mbH Wuppertal – GWG – ..... Seite 403

Hotel AG Wuppertal ..... Seite 445

Konzern WSW

Jahresabschluss 2008:

Konzernbilanz

Konzern-Gewinn- und Verlustrechnung

Anhang

Lagebericht

WSW Wuppertaler Stadtwerke GmbH

Konzernbilanz zum 31.12.2008

Aktiva

	EUR	EUR	Vorjahr TEUR
A. Anlagevermögen			
I. Immaterielle Vermögensgegenstände		3.660.342,26	3.269
II. Sachanlagen		806.819.924,60	810.647
III. Finanzanlagen		15.628.953,92	12.857
		826.109.220,78	826.773
B. Umlaufvermögen			
I. Vorräte			
1. Roh-, Hilfs- und Betriebsstoffe	6.670.208,21		12.414
2. Unfertige Leistungen	3.134.806,61		1.036
3. Fertige Erzeugnisse und Waren	6.162.078,83		523
		15.967.093,65	13.972
II. Forderungen und sonstige Vermögensgegenstände			
1. Forderungen aus Lieferungen und Leistunger	95.217.364,65		84.066
2. Forderungen gegen verbundene Unternehmer	695.709,73		0
3. Forderungen gegen Unternehmen, mit denen ein Beteiligungsverhältnis besteht	1.268.178,24		1.352
4. Forderungen gegen Gesellschafter	3.806.706,92		
5. Sonstige Vermögensgegenstände	65.699.509,08		59.307
		166.687.468,62	144.724
III. Kassenbestand, Bundesbankguthaben, Guthaben bei Kreditinstituter und Schecks		8.633.803,58	20.384
		191.288.365,85	179.081
C. Rechnungsabgrenzungsposten		1.431.828,55	932
		1.018.829.415,18	1.006.786

Passiva

	EUR	EUR	Vorjahr TEUR
A. Eigenkapital			
I. Gezeichnetes Kapital		20.000.000,00	20.000
II. Kapitalrücklage		109.145.428,74	106.325
III. Konzernbilanzverlust		-5.094.135,95	-1.550
		124.051.292,79	124.775
IV. Ausgleichsposten für Anteile anderer Gesellschafter			
1. Gezeichnetes Kapital	9.043.099,93		9.043
2. Kapitalrücklagen	9.351.443,51		9.351
3. Gewinnrücklagen	2.263.006,33		2.263
4. Bilanzgewinn	10.833.725,95		10.750
		31.491.275,72	31.407
		155.542.568,51	156.182
B. Sonderposten			
Sonderposten für Investitionszulagen		66.121,32	87
C. Empfangene Ertragszuschüsse		15.541.148,50	17.846
D. Rückstellungen			
1. Rückstellungen für Pensionen	37.423.531,64		43.144
2. Steuerrückstellungen	8.612.767,04		8.585
3. Sonstige Rückstellungen	179.536.403,36		155.031
		225.572.702,04	206.761
E. Verbindlichkeiten			
1. Verbindlichkeiten gegenüber Kreditinstituten	492.940.374,64		503.286
2. Erhaltene Anzahlungen auf Bestellungen	2.837.348,94		3.055
3. Verbindlichkeiten aus Lieferungen und Leistungen	66.535.572,72		71.497
4. Verbindlichkeiten gegen verbundene Unternehmen	101.488,42		35
5. Verbindlichkeiten gegenüber Unternehmen, mit denen ein Beteiligungsverhältnis besteht	215.360,59		2.598
6. Verbindlichkeiten gegenüber Gesellschaftern	0,00		98
7. Sonstige Verbindlichkeiten	57.709.633,13		43.261
davon aus Steuern: 10.857.850,56 EUR (Vorjahr: TEUR 10.724)			
davon im Rahmen der sozialen Sicherheit: 156.017,18 EUR (Vorjahr: TEUR 4)			
		620.339.778,44	623.830
F. Rechnungsabgrenzungsposten		1.767.096,37	2.079
		1.018.829.415,18	1.006.786

Wuppertal, 8. Mai 2009

Die Geschäftsführung

Feicht Herkenberg Schlomski

WSW Wuppertaler Stadtwerke GmbH

Konzern-Gewinn- und Verlustrechnung für das Geschäftsjahr vom 01.01. bis 31.12.2008

	EUR	EUR	Vorjahr TEUR
1. Umsatzerlöse	736.756.411,21		687.544
2. Erhöhung des Bestands an fertigen Erzeugnissen und an nicht abgerechneten Leistungen (Vorjahr: Verminderung)	2.585.175,04		-751
3. Andere aktivierte Eigenleistungen	6.137.291,03		7.054
4. Sonstige betriebliche Erträge	62.256.225,47		61.235
		807.735.102,75	755.082
5. Materialaufwand			
a) Aufwendungen für Roh-, Hilfs- und Betriebsstoffe und für bezogene Waren	-364.887.362,01		-321.562
b) Aufwendungen für bezogene Leistungen	-71.966.917,19		-60.964
c) Entsorgungskosten	-6.566.169,37		-8.511
6. Personalaufwand			
a) Löhne und Gehälter	-148.211.712,14		-148.092
b) Soziale Abgaben und Aufwendungen für Altersversorgung und für Unterstützung	-40.232.372,40		-40.810
davon für Altersversorgung: 14.573.973,10 EUR (VJ 13.339 TEUR)			
7. Abschreibungen			
a) auf immaterielle Vermögensgegenstände des Anlagevermögen und Sachanlagen	-54.467.408,43		-61.725
b) auf Vermögensgegenstände des Umlaufvermögens	-3.800.647,52		-127
8. Sonstige betriebliche Aufwendungen	-90.951.244,66		-77.920
		-781.083.833,72	-719.712
		26.651.269,03	35.370
9. Erträge aus Beteiligungen	78.580,56		1.469
10. Erträge aus Gewinnabführung	26.505,94		30
11. Erträge aus anderen Wertpapieren und Ausleihungen des Finanzanlagevermögens	1.136.566,91		1.207
12. Sonstige Zinsen und ähnliche Erträge	1.740.516,16		1.446
13. Zinsen und ähnliche Aufwendungen	-23.777.176,80		-21.532
14. Aufwendungen aus Verlustübernahme	-8.476,23		-2.558
		-20.803.483,46	-19.938
15. Überschuss aus der gewöhnlichen Geschäftstätigkeit		5.847.785,57	15.432
16. Steuern vom Einkommen und vom Ertrag	-5.109.551,49		-4.749
17. Sonstige Steuern	-1.327.166,49		-1.139
		-6.436.717,98	-5.888
18. Konzernjahresfehlbetrag (Vorjahr: Jahresüberschuss)		-588.932,41	9.543
19. Konzernvortrag		-1.550.096,00	-8.236
20. Anderen Gesellschaftern zustehender Gewinn		-2.955.107,54	-2.857
21. Konzernbilanzverlust		-5.094.135,95	-1.550

Wuppertal, 8. Mai 2009

Die Geschäftsführung

Feicht Herkenberg Schlomski

Konzernanhang
zum Konzernabschluss der
WSW Wuppertaler Stadtwerke GmbH
für das Geschäftsjahr 2008

I. Allgemeine Angaben

Gesetzliche Vorschriften

Der Konzernabschluss für das Geschäftsjahr 2008 der Wuppertaler Stadtwerke GmbH wurde nach den Vorschriften des Handelsgesetzbuches sowie ergänzender Vorschriften des Aktiengesetzes aufgestellt.

Nach der Verordnung über die Gliederung des Jahresabschlusses von Verkehrsunternehmen vom 13.07.1988 wurden die Sachanlagen um die Positionen "Gleisanlagen, Streckenausrüstung und Sicherungsanlagen" und "Fahrzeuge für Personenverkehr" erweitert.

Aus Gründen der besseren Übersicht sind in der Bilanz Posten zusammengefasst, die im Anhang gesondert ausgewiesen werden.

Die Darstellung der Entwicklung des Anlagevermögens entspricht § 268 Abs. 2 HGB.

Für die Gewinn- und Verlustrechnung wurde das Gesamtkostenverfahren gewählt.

Konsolidierungskreis Konzernunternehmen

	Anteil am Kapital in %	Eigenkapital des letzten Geschäftsjahres in TEUR	Ergebnis des letzten Geschäftsjahres in EUR
WSW Wuppertaler Stadtwerke GmbH		222.320	-4.789
WSW Energie & Wasser AG, Wuppertal	94,65	231.731	0 *)
WSW mobil GmbH, Wuppertal	100,00	22.050	0 *)
AWG Abfallwirtschaftsgesellschaft mbH, Wuppertal	70,47	20.038	0 *)
Gemeinschaftswerk Hattingen GmbH (GWH), Hattingen	48,00***)	4.499	0 *)
BEG Entsorgungsgesellschaft mbH, Remscheid	45,00	957	377
Wuppertaler Quartiersentwicklungsgesellschaft mbH, Wuppertal	20,00	32	7 **)
WSW Netz GmbH, Wuppertal	100,00	250	0 *)
Niederreinisch-Bergisches Gemeinschafts-wasserwerk GmbH, Düsseldorf	50,00	2.110	72 **)
Bergische Trinkwasser-Verbund-GmbH (BTV), Remscheid	45,70	110	0 *)
EDW Energie-Dienstleistung Wuppertal GmbH, Wuppertal	50,00	25	0 *)
VSG Verkehrs-Service GmbH, Wuppertal	90,00	1.111	-100
Wertstoffverwertung Wuppertal GmbH, Wuppertal	100,00	77	8
Wertstoff-Logistik Gesellschaft mbH, Wuppertal	49,00	40	3
Gerda Klingenfuß GmbH, Velbert	49,00	46	98 **)
ELBA Omnibusreisen GmbH, Wuppertal	25,00	873	124

*) Ergebnisabführungsvertrag

**) Geschäftsjahr 2007

***) durch Dauerdarlehen mit Beteiligungscharakter sowie teilweisen Stimmrechtsverzicht des Mitgesellschafters RWE Power AG, Essen, besteht materiell Parität zwischen beiden Gesellschaftern.
Die Gesellschaft wurde als Gemeinschaftsunternehmen gem. § 310 HGB quotal zu 48 % in den Konzernabschluss einbezogen.

Die WSW Energie & Wasser AG, die WSW mobil GmbH, die WSW Netz GmbH, die AWG Abfallwirtschaftsgesellschaft mbH und die VSG Verkehrs-Service GmbH wurden nach den Grundsätzen der Vollkonsolidierung im Sinne der Buchwertmethode und die GWH Gemeinschaftswerk Hattingen GmbH wurde nach den Grundsätzen der Quotenkonsolidierung gemäß § 310 HGB ebenfalls nach der Buchwertmethode einbezogen.

Aufgrund untergeordneter Bedeutung wurden die übrigen Beteiligungen nicht in den Konzernabschluss einbezogen, weil dies einzeln und insgesamt für die Vermittlung eines den tatsächlichen Verhältnissen entsprechenden Bildes der Vermögens-, Finanz- und Ertragslage des Konzerns nicht erforderlich ist, so dass gemäß § 296 Abs. 2 HGB auf eine Konsolidierung und gemäß § 311 Abs. 2 HGB auf einen gesonderten Ausweis als assoziierte Unternehmen und eine Bewertung nach § 312 HGB verzichtet wurde.

Bezogen auf die Konzernkennzahlen betragen die Bilanzsummen ca. 1,6 % und die Umsatzerlöse ca. 3,6 % der wegen untergeordneter Bedeutung nicht einbezogenen Unternehmen.

Konsolidierungsgrundsätze

Die in den Konzernabschluss einbezogenen Gesellschaften WSW Energie & Wasser AG, WSW mobil GmbH und WSW Wuppertaler Stadtwerke GmbH sind im Jahr 2007 durch umwandlungsrechtliche Abspaltung aus der Wuppertaler Stadtwerke AG hervorgegangen. Die konzerninterne Umstrukturierung wurde nach den allgemeinen Konsolidierungsgrundsätzen des § 297 Abs. 3 S. 1 HGB behandelt. Aus diesem Grund wurden die bisherigen Konzernansätze aus der Zeit vor der gesellschaftsrechtlichen Umstrukturierung fortgeführt. Aus Konzernsicht wurde daher keine Erstkonsolidierung für die Anteile der WSW Energie & Wasser AG und der WSW mobil GmbH vorgenommen. Ergebnisse aus Veräußerungsvorgängen innerhalb des Konzerns wurden nach dem gleichen Grundsatz eliminiert.

Bei dem Erwerb von zusätzlichen 20 % der Anteile an der WSW Energie & Wasser AG von den Minderheitsgesellschaften RWE Rhein-Ruhr AG und Cegedel International S. A. (Luxemburg) im Jahr 2007 handelte es sich in Bezug auf die Gesellschaftergruppen um einen dem Rückerwerb eigener Anteile vergleichbaren Vorgang, der die Anschaffungskosten des Konzerns nicht verändert. Eine Erstkonsolidierung dieser Minderheitenanteile erfolgte daher nicht.

Die Konsolidierungen der AWG, VSG und GWH erfolgten ursprünglich bei der WSW Energie & Wasser AG (vormals: Wuppertaler Stadtwerke AG). Durch die Abspaltung im Geschäftsjahr 2007 erfolgt seitdem die Konsolidierung beim "neuen" Mutterunternehmen, der WSW Wuppertaler Stadtwerke GmbH.

Der aktive Unterschiedsbetrag aus der Erst-Konsolidierung der AWG betrug 6.403 T€ und wurde dem Sachanlagevermögen zugeordnet. Die aufgedeckten stillen Reserven wurden über vier Jahre erfolgswirksam abgeschrieben.

Der aktive Unterschiedsbetrag aus der Erst-Konsolidierung der VSG in Höhe von 153 T€. wurde aufgrund fehlender nennenswerter stiller Reserven als Geschäfts- oder Firmenwert ausgewiesen und nach § 309 Abs. 1 Satz 1 abgeschrieben.

Ein passiver Unterschiedsbetrag ergab sich bei der Quotenkonsolidierung der Gemeinschaftswerk Hattingen GmbH, Hattingen. Er wurde in der Konzernbilanz als Unterschiedsbetrag aus der Kapitalkonsolidierung ausgewiesen (196 T€). Der Unterschiedsbetrag wurde im Geschäftsjahr 2004 gemäß des Deutschen Rechnungslegungs Standards Nr. 4 erfolgswirksam aufgelöst.

Die ursprüngliche Kapitalkonsolidierung der AWG, GWH und VSG erfolgten gemäß § 310 Abs. 2 HGB jeweils auf den Stichtag der erstmaligen Einbeziehung. Eine erfolgsneutrale Korrektur der Ansätze auf den Erwerbszeitpunkt im Sinne der Vorgaben des Deutschen Rechnungslegungs Standard Nr. 4 wurde infolge des gesetzlichen Wahlrechts nicht vorgenommen.

Anteile konzernfremder Gesellschafter werden in der Bilanz gesondert ausgewiesen.

Forderungen und Verbindlichkeiten sowie Umsätze, Aufwendungen und Erträge zwischen den einbezogenen Unternehmen wurden gegeneinander aufgerechnet.

Auf eine Zwischenerfolgseliminierung wurde aufgrund § 304 Abs. 2 HGB verzichtet.

Latente Steuern aus § 298 HGB i.V.m. § 274 HGB wurden im Konzernabschluss nicht angesetzt, da bei saldierter Betrachtung ein Überhang von aktiven latenten Steuern besteht und insoweit vom Aktivierungswahlrecht nach § 274 Abs. 2 kein Gebrauch gemacht wurde. Latente Steuern aus Konsolidierungsmaßnahmen im Sinne von § 306 HGB ergaben sich durch Wertaufholungen im Anlagevermögen.

Bilanzierungs- und Bewertungsgrundsätze

Die Einzelabschlüsse der in den Konzernabschluss einbezogenen Unternehmen wurden entsprechend den gesetzlichen Vorschriften nach einheitlichen Bilanzierungs- und Bewertungsmethoden einbezogen.

Entgeltlich erworbene immaterielle Vermögensgegenstände werden mit den Anschaffungs- bzw. Herstellungskosten, vermindert um die nach § 253 Abs. 2 HGB notwendigen Abschreibungen, bewertet.

In den Herstellungskosten der selbsterstellten Anlagen sind außer den Einzelkosten auch steuerlich vorgeschriebene anteilige Gemeinkostenzuschläge enthalten. Bei bestimmten Positionen des Sachanlagevermögens werden Fremdkapitalzinsen in die Herstellungskosten mit einbezogen.

Den planmäßigen Abschreibungen liegen überwiegend die in den steuerlichen Abschreibungstabellen vorgegebenen Nutzungsdauern zugrunde und erfolgen generell nach der linearen Methode. Die geänderten steuerlichen Vorgaben für geringwertige Wirtschaftsgüter wurden auch handelsrechtlich umgesetzt.

Die in den Einzelabschlüssen bestehenden steuerlichen Wertansätze des Anlagevermögens wurden nicht in den Konzernabschluss übernommen. Hierdurch wurde der Wertansatz des Sachanlagevermögens um 18.454 T€ erhöht. Im Geschäftsjahr 2008 ergaben sich hierdurch zusätzliche Abschreibungen in Höhe von 593 T€.

Bei den Vorräten werden die Roh-, Hilfs- und Betriebsstoffe sowie die fertigen Erzeugnisse und Waren zu durchschnittlichen Anschaffungskosten oder Herstellungskosten unter Beachtung des Niederstwertprinzips bewertet. Bei den fertigen Erzeugnissen und Waren erfolgt die Bewertung der Inhalte der Wasserbehälter mit dem gewogenen Mittel aus Bezugs- und Gewinnungskosten und Abschreibungen, die der Gasbehälter mit den Bezugskosten. Unentgeltlich erworbene Emissionsrechte nach dem Treibhausgas-Emissionshandelsgesetz (TEHG) in Verbindung mit dem Zuteilungsgesetz 2012 (ZuG 2012) werden mit dem Erinnerungswert angesetzt.
Der Zeitwert der am Bilanzstichtag noch vorhandenen Emissionsrechte beträgt 0,133 Mio. €. Die Emissionsrechte werden benötigt, um die entsprechenden Verpflichtungen nach dem TEHG zum 30.04.2009 erfüllen zu können.

Forderungen und sonstige Vermögensgegenstände sind unter Berücksichtigung des erkennbaren Ausfallrisikos bewertet.

Die bis zum Geschäftsjahr 2002 erhaltenen Ertragszuschüsse (Hausanschlusskosten, Baukostenzuschüsse und Netzkostenbeiträge) werden ratierlich über einen Zeitraum von 20 Jahren ergebniswirksam aufgelöst. Ab dem Geschäftsjahr 2003 werden die Zugänge dieser Zuschüsse gemäß den BMF-Schreiben vom 27.05.2003 und 07.10.2004 aktivisch von den entsprechenden Vermögensgegenständen abgesetzt.

Rückstellungen für Pensionen und ähnliche Verpflichtungen sind nach versicherungsmathematischen Grundsätzen ermittelt worden. Sie werden nach dem Teilwertverfahren gem. § 6 a EStG (Richttafeln Heubeck 2005 G) bei Verwendung des Zinsfußes von 4% berechnet.

Bei den übrigen Rückstellungen sind alle erkennbaren Risiken berücksichtigt.

Die Verbindlichkeiten sind mit dem Rückzahlungsbetrag, Leibrentenverpflichtungen zum Barwert (Rechnungszinsfuß 5,5 %) passiviert.

II. Erläuterungen zur Bilanz

Anlagevermögen

Die Aufgliederung sowie die Entwicklung der in der Bilanz zusammengefassten Anlagepositionen zeigt der Anlagespiegel.

Forderungen und sonstige Vermögensgegenstände

In den Forderungen aus Lieferungen und Leistungen ist auch der abgegrenzte Verbrauch für am Bilanzstichtag noch nicht abgelesenen und nicht abgerechneten Energie- und Wasserverkauf enthalten.

Von den Forderungen aus Lieferungen und Leistungen haben 2.206 T€ eine Laufzeit von über einem Jahr.

Von den sonstigen Vermögensgegenständen haben 6.879 T€ eine Laufzeit von über einem Jahr.

Eigenkapital

Die Aufgliederung des Eigenkapitals gemäß Deutschem Rechnungslegungs Standard Nr. 7 zeigt der Konzerneigenkapitalspiegel.

Ausgleichsposten für Anteile anderer Gesellschafter

Der Ausgleichsposten enthält Anteile der weiteren Gesellschafter der WSW Energie & Wasser AG, der AWG und der VSG.

Sonderposten für Investitionszulagen

In dem Sonderposten sind Investitionszulagen nach § 4a InvZulG enthalten. Die Auflösung erfolgt gemäß der Nutzungsdauer der Anlagegüter.

Rückstellungen

Die Pensionsrückstellungen resultieren im wesentlichen aus Pensionszusagen gegenüber ehemaligen und aktiven Beschäftigten.

Die Steuerrückstellungen sind mit den geleisteten Vorauszahlungen saldiert und betreffen überwiegend Körperschaftsteuer und Gewerbesteuer. Daneben werden 3.891 TEUR aus latenten Steuern unter den Steuerrückstellungen ausgewiesen.

In den sonstigen Rückstellungen sind vor allem Rückstellungen für Verpflichtungen aus Vorruhestandsregelungen, aus Altersteilzeit, aus Lohn- und Gehaltsbewahrungsansprüchen, für mögliche Rückzahlung von Leistungen nach dem Schwerbehindertengesetz, für verschiedene Rückbau- und Sanierungsmaßnahmen, für noch nicht abgegoltene Urlaubsansprüche, für Konzessionsabgaben, für Prozessrisiken, für ausstehende Rechnungen, für die sog. Mehrerlösabschöpfung, für Rekultivierung und Abbruchverpflichtungen u. ä. sowie Aufwandsrückstellungen für technische Revisionen in den Heizkraftwerken und für verschiedene Instandhaltungsmaßnahmen enthalten.

Verbindlichkeiten

Die Verbindlichkeiten des Konzerns gliedern sich wie folgt:

		davon mit einer Restlaufzeit				davon	
	Vorjahr bis 1 Jahr	bis 1 Jahr	von 1 bis 5 Jahre	über 5 Jahre	Gesamt	gesicherte Beträge	
	T€	T€	T€	T€	T€	T€	Art
1. Verbindlichkeiten gegenüber Kreditinstituten	99.107	115.699	180.944	196.297	492.940	66.277	A
						184.806	B
						59.596	C
2. Erhaltene Anzahlungen auf Bestellungen	3.055	2.837	0	0	2.837	0	
3. Verbindlichkeiten aus Lieferungen und Leistungen	71.497	66.536	0	0	66.536	0	
4. Verbindlichkeiten gegenüber verbundenen Unternehmen	35	101	0	0	101	0	
5. Verbindlichkeiten gegenüber Unternehmen, mit denen ein Beteiligungsverhältnis besteht	2.598	215	0	0	215	0	
6. Sonstige Verbindlichkeiten	32.178	51.628	3.082	3.000	57.710	0	
	208.568	237.017	184.026	199.297	620.340	310.679	

A = Verpfändung von Aktien
B = Ausfallbürgschaft Stadt Wuppertal
C = Forderungsabtretung

Für unverbürgte Darlehen wurde von der AWG eine Negativerklärung erstellt.

III. Erläuterungen zur Gewinn- und Verlustrechnung

Umsatzerlöse

Die Konzernumsatzerlöse teilen sich nach Bereichen wie folgt auf:

	T€
Versorgung	528.922
Müllannahme und -verwertung	84.111
Verkehr	60.608
Stadtentwässerung	52.197
Übrige	10.918
SUMME	**736.756**

Sonstige betriebliche Erträge

In den sonstigen betrieblichen Erträgen sind u. a. Erträge aus Auflösungen von Rückstellungen (18.991 T€), aus Anlagenabgängen (2.677 T€), aus Zuschreibungen (739 T€) und aus Auflösungen des Sonderpostens für Investitionszuschüsse (21 T€) enthalten.

Abschreibungen

Die Abschreibungen auf Vermögensgegenstände des Umlaufvermögens, die die üblichen Abschreibungen überschreiten (3.757 T€), betreffen Abschreibungen auf Forderungen gegen die Bezirksregierung Düsseldorf auf Erstattungen nach dem Schwerbehindertengesetz aus Vorjahren aufgrund eines geschlossenen Vergleiches. Im Gegenzug konnten Rückstellungen, die im gleichen Sachzusammenhang gebildet wurden, ertragswirksam aufgelöst werden (8,0 Mio. €).
Des Weiteren sind Abschreibungen auf Altteile der Sparte "Autorecycling" bei der AWG in Höhe von 43 T€ vorgenommen worden.

Sonstige betriebliche Aufwendungen

Die sonstigen betrieblichen Aufwendungen enthalten insbesondere Versicherungen und Abgaben (24.057 T€), Schadens-, Rechts- und Beratungskosten (10.296 T€), DV-Kosten und Miete (7.309 T€), Beiträge und Aufwendungen für Öffentlichkeitsarbeit (6.887 T€), personalbezogene Aufwendungen (3.966 T€), Abschreibungen

auf Forderungen (3.120 T€) und Zuführung zu bestimmten Rückstellungen, insbesondere für die Mehrerlösabschöpfung (13.178 T€).

IV. Sonstige Angaben

Haftungsverhältnisse und sonstige finanzielle Verpflichtungen

Für den Konzern ergeben sich, bezogen auf die betroffenen Unternehmen, folgende Auswirkungen:

WSW Wuppertaler Stadtwerke GmbH
WSW Energie & Wasser AG
WSW mobil GmbH

Das Bestellobligo aus genehmigten und begonnenen Investitionsmaßnahmen beträgt 56,6 Mio. €. Aus Leasingverträgen bestehen Verpflichtungen in Höhe von 2,0 Mio. €, aus Miet- und Pachtverträgen 4,1 Mio. €.

Die WSW Wuppertaler Stadtwerke GmbH, WSW Energie & Wasser AG und die WSW mobil GmbH sind Mitglieder in der Rheinischen Zusatzversorgungskasse für Gemeinden und Gemeindeverbände (RZVK), Köln. Die hierüber versicherten Mitarbeiterinnen und Mitarbeiter der WSW bzw. deren Hinterbliebene erhalten hieraus Betriebsrenten und Sterbegelder (bis 2007 für Übergangsfälle). Aufgrund der umlagefinanzierten Ausgestaltung der RZVK besteht eine Unterdeckung in Form der Differenz zwischen den von der Einstandspflicht erfassten Versorgungsansprüchen und dem anteiligen, auf die WSW entfallenden Vermögen der RZVK. Die umlagepflichtigen Entgelte betrugen im Geschäftsjahr 2008 rd. 107,5 Mio. € bei einem Umlagesatz von 4,25 %. Ab dem Jahr 2003 werden zusätzlich zu dem unveränderten Umlagesatz so genannte „Sanierungsgelder" in Höhe von 1 %-Punkt bzw. 2,5 %-Punkte (ab 2005 bis 2009) erhoben. Ab 2010 wird das Sanierungsgeld von 2,5 %-Punkte auf 3,5 %-Punkte angehoben. Damit beträgt der Gesamtfinanzierungsaufwand 7,75 %. Die weitere Entwicklung ist über diesen Zeitpunkt hinaus derzeit nicht absehbar.

AWG GmbH

Haftungsverhältnisse im Sinne von § 251 HGB bestanden zum Abschlussstichtag nicht.

Nicht bilanzierte sonstige finanzielle Verpflichtungen bestehen aus Miet- und Leasingverträgen in folgendem Umfang:

a) Die Mietzahlungen für gemietete Grundstücke und Gebäude belaufen sich auf 934 T€ jährlich.
b) Es bestehen Leasingverträge für Kraftfahrzeuge in Höhe von 233 T€ sowie Verpflichtungen für die Miete von Büroausstattung in Höhe von 15 T€ jährlich.
c) Es bestehen umfangreiche EDV-Verträge mit einem Zahlungsvolumen von rd. 303 T€.

Die Verträge zur US-Lease-Service-Contract-Finanzierung sehen im Falle einer Vertragsverletzung durch die AWG eine Auflösung der Verträge sowie eine dadurch resultierende Entschädigungsleistung vor. Diese ist abhängig vom Zeitpunkt der Vertragsauflösung, den dann bestehenden Zinssätzen und Dollarkursen und kann bis zum 9,5-fachen des aus diesem Geschäft erzielten Barwertvorteils betragen.

VSG

Die VSG hat zugunsten der GKE Gesellschaft für kommunale Entsorgungsdienstleistungen GmbH eine Bürgschaft in Höhe von 15 T€ übernommen, die der Abwicklung laufender Geschäfte dient.

Derivative Finanzinstrumente

Derivative Finanzgeschäfte (Swaps, Caps) werden zur Absicherung von Zinsrisiken eingegangen. Für negative Marktwerte von Swaps, die mit vorhandenen Grundgeschäften eine wirtschaftliche Einheit bilden, werden zum Bilanzstichtag keine Rückstellungen für drohende Verluste aus schwebenden Geschäften gebildet. Die Bewertung der Caps wird nach dem strengen Niederstwertprinzip gemäß § 253 Abs. 3 HGB durchgeführt.

Zur Absicherung zukünftiger Zinsbelastungen von Krediten mit variabler Zinsbasis wurden Zinsswap-Geschäfte im Gegenwert von nominal 42 Mio. € abgeschlossen. Die Zinsswaps haben zum Bilanzstichtag einen negativen Marktwert von 2,8 Mio. €. Daneben wurde über Zinsbegrenzungsvereinbarungen in Form von Caps im Geschäftsjahr 2007 ein Darlehensvolumen von 12,0 Mio. € abgesichert. Die hierfür geleistete Prämie von 0,023 Mio. € wird unter den sonstigen Vermögensgegenständen ausgewiesen. Der zum Bilanzstichtag beizulegende Marktwert beläuft sich auf 0,023 Mio. €.

Im Geschäftsjahr 2008 wurde der Dieselpreis für das gesamte Jahr 2009 und für Teilmengen der Jahre 2010 bis 2012 durch Termingeschäfte abgesichert. Zum 31.12.2008 ergab sich auf Basis einer mark-to-market-Bewertung ein negativer Marktwert (2,4 Mio. €), für den eine Rückstellung für drohende Verluste aus schwebenden Geschäften gebildet wurde.

Angaben zur Belegschaft

Im Jahresdurchschnitt wurden 3.095 Arbeitnehmer beschäftigt. Mit Einführung des Tarifvertrag Versorgungsbetriebe (TV-V) wird eine Unterscheidung zwischen gewerblichen Arbeitnehmern und Angestellten nicht mehr vorgenommen.

Bei dem nach § 310 HGB anteilig einbezogenem Unternehmen GWH waren im Berichtsjahr keine Mitarbeiter(innen) beschäftigt.

Bezüge von Organmitgliedern

Für Vergütungen an die Aufsichtsratsmitglieder wurden 4,8 T€ aufgewendet. Die Gesamtbezüge der Mitglieder der Geschäftsführung betrugen für das Berichtsjahr 684,6 T€.

Wuppertal, 8. Mai 2009

Die Geschäftsführung

Feicht Herkenberg Schlomski

Lagebericht für die WSW Wuppertaler Stadtwerke GmbH und den WSW-Konzern für das Geschäftsjahr 2008

Wirtschaftliche Rahmenbedingungen

Die gute konjunkturelle Lage 2007 hat sich im Laufe des Jahres 2008 deutlich eingetrübt. So halbierte sich der Anstieg des Bruttoinlandsprodukts (BIP) nahezu von 2,5 % auf 1,3 %. Dies ist vor allem auf die Entwicklung zum Ende des Jahres 2008 zurückzuführen. Die deutsche Wirtschaft ist im vierten Quartal so stark eingebrochen wie seit mehr als 20 Jahren nicht. Das Bruttoinlandsprodukt schrumpfte in diesem Zeitraum nach ersten Schätzungen um 2,1 % im Vergleich zum Vorquartal.

Das weltwirtschaftliche Umfeld gestaltet sich in den ersten Monaten des Jahres 2009 weiterhin schwierig. So hat sich die Krise des US-Immobiliensektors, die zu immensen Kapitalverlusten und Unsicherheiten im Banken- und Versicherungssektor geführt hat, mittlerweile zu einer globalen Rezession entwickelt. Diese wird nach Einschätzungen des Internationalen Währungsfonds im Jahre 2009 zu einem deutlichen Schrumpfen der Wirtschaft in Europa führen. Eine Trendwende wird frühestens für das Jahr 2010 vermutet und ist zum jetzigen Zeitpunkt noch nicht abzusehen.

Der Konsum der privaten Haushalte im Schlussquartal 2008 ist stabil geblieben. Allerdings zeichnet sich durch die Veröffentlichung der jüngsten Arbeitsmarktdaten eine deutliche Verschlechterung der Lage am Arbeitsmarkt ab, sodass trotz niedrigerer Energiepreise und der Entlastungen des Staates ein Rückgang zu befürchten ist. Der Energieverbrauch reagiert auf Änderungen des Bruttoinlandsprodukts generell unterproportional. Die fehlende wirtschaftliche Dynamik schlägt sich vor allem in der Nachfrage von Industrieunternehmen nieder. Bei Haushalten hängt der Energieverbrauch hauptsächlich von Witterungsverhältnissen ab, noch geringer sind die Konjunktureinflüsse auf den Wassersektor.

Regionale Entwicklung

Die zuletzt negativen wirtschaftlichen Entwicklungstendenzen sind auf den Arbeitsmarkt im bergischen Städtedreieck mit unterschiedlicher Stärke durchgeschlagen. So musste Wuppertal bereits eine deutliche Abnahme der Beschäftigung verzeichnen. Hier lag am Jahresende die Arbeitslosenquote bei 12,1 % (Vorjahr 10,4 %) weit hinter Solingen mit 8,5 % und Remscheid mit 8,2 %.

Auch wenn die wirtschaftliche Lage von den bergischen Unternehmen derzeit mehrheitlich noch als befriedigend beurteilt wird, so wird doch für das Jahr 2009 eine deutliche Verschlechterung erwartet. Als Indikator kann hierfür der Geschäftslageindex der IHK Wuppertal-Solingen-Remscheid herangezogen werden, der sich seit dem Herbst 2008 von plus 33 auf einen Wert von minus 19 zum Ende des Jahres reduziert hat.

Rückläufig ist weiterhin die Bevölkerungszahl. Zum Jahresende 2008 lebten rd. 352.000 Menschen in Wuppertal, und damit rd. 4.000 weniger als im Vorjahr. Auch in den kommenden Jahren wird sich dieser Bevölkerungsrückgang fortsetzen.

Situation an den Energiemärkten

Der Anstieg der **Ölpreise** hat sich zu Beginn des Jahres 2008 fortgesetzt. Lag der Durchschnittspreis 2007 bei ca. 72 US$/Barrel, so stieg der Preis aufgrund von Spekulationen in Rohöl bis auf die Rekordhöhe von 146 US$/Barrel. Zur Jahresmitte änderte sich dieser Trend. Es setzte eine gegenläufige Entwicklung der Ölpreise ein. Mit dem Zusammenbruch der US-Banken im September fielen die Ölnotierungen wieder unter die 100 Dollar Marke. Die zunehmenden weltweiten Rezessionssorgen ließen den Ölpreis weiter sinken. Von Juli bis Dezember sanken die Preise insgesamt um 73 % auf ca. 40 US$/Barrel.

Die **Gaspreise** orientieren sich am Ölmarkt mit einer Verzögerung von mehreren Monaten. Hier haben sich die Preise, gemäß den mit den Lieferanten vereinbarten Preisgleitklauseln, entsprechend nach oben entwickelt. Zeitverzögert werden sich die Gaspreise entsprechend der Ölpreis-Entwicklung nach unten verändern. Diese Entwicklung hat im Frühjahr 2009 bereits begonnen.

Der Preis für **Steinkohle** hat sich entsprechend dem Trend der Vorjahre zunächst weiter erhöht. Der Durchschnittspreis betrug 2007 rd. 68 Euro/tSKE gegenüber einem Durchschnittspreis von 94 Euro/tSKE im 1. Quartal, 106 Euro/tSKE im 2. Quartal, 132 Euro/tSKE im 3. Quartal und 120 Euro/tSKE im 4. Quartal 2008.

Die **Spotmarktpreise** an der Strombörse EEX sind im Gegensatz zum Vorjahr wieder angestiegen. Der durchschnittliche Spotmarktpreis kletterte binnen eines Jahres von 37,99 Euro pro Megawattstunde (MWh) auf 65,76 Europro MWh zum Jahresende. Auf dem Terminmarkt bildete sich zum Stichtag 23. Dezember 2008 der Preis für das Jahr 2009 bei 56,21 Euro pro MWh in der Grundlast und 79,60 Euro pro MWh in der Spitzenlast. Die Jahresprodukte im Terminmarkt setzten ihren Abwärtstrend auch in den ersten beiden Monaten 2009 fort. Der niedrigste Preis für Baseprodukte 2010 lag am 25.02.2009 bei 42,65 Euro/MWh. Seitdem ist ein volatiler Anstieg zu verzeichnen. Es bleibt abzuwarten, ob die ergriffenen Maßnahmen zur Stabilisierung wirken und zu einem weiteren Anstieg der Großhandelspreise führen bzw. inwieweit sich die bisher noch deutlichen Hinweise zum Konjunkturrückgang in Zukunft bemerkbar machen.

Strategische Entwicklungen

Die Entwicklung im Jahr 2008 im Konzern WSW war maßgeblich von der Suche nach einem neuen strategischen Partner für die WSW Energie & Wasser AG geprägt. Im Vordergrund des damit verbundenen europaweiten Bieterverfahrens stand im Wesentlichen die Stärkung der zukünftigen Marktposition der WSW Energie & Wasser AG durch die Einbringung von Sacheinlagen.

Im Rahmen dieser Ausschreibung fiel die Entscheidung zu Gunsten der GDF SUEZ Energie Deutschland AG (GSED); vormals Electrabel Deutschland AG, mit der am 30.09.2008 die erforderlichen Verträge unterzeichnet wurden. Demnach wird das Unternehmen zum 01.01.2009 insgesamt 33,1 % der Anteile, verbunden mit einer Kapitalerhöhung, an der WSW Energie & Wasser AG erwerben.

Diese Transaktion wird durch Kauf von 19,9 % Anteilen, die bis zum 31.12.2008 von der WSW Wuppertaler Stadtwerke GmbH gehalten wurden sowie durch Einbringung von Sacheinlagen gegen Aktien in Höhe von 13,2 % vollzogen.

Zu den Sacheinlagen gehören 74,9 % der Anteile an der WSW Energielösungen GmbH mit Sitz in Wuppertal. Sie dient als exklusive Vertriebsplattform der WSW AG und GSED in NRW und soll Haushalts-, Gewerbe- und Industriekunden mit Strom und Gas beliefern.

Darüber hinaus gewährt die GSED der WSW AG umfangreichen Zugriff auf Erzeugungskapazitäten. Die WSW AG erhält eine Beteiligung in Höhe von 15 % oder 118,5 MW Leistung am im Bau befindlichen Steinkohlekraftwerk Wilhelmshaven sowie weitere Optionen zur Beteiligung an Erzeugungsanlagen.

Weiterhin ist die Gründung der WSW Energieeffizienz GmbH, an der die Axima, ein Schwesterunternehmen der GSED, zu 50 % beteiligt wird, bis Ende 2009 vorgesehen. Die bundesweit tätige Axima eröffnet der WSW AG Zugang und Nutzung ihres Vertriebnetzes zum Vertrieb von Energieeffizienzprodukten.

Ein weiterer wichtiger Bestandteil der Unterstützungsleistungen ist ein Kooperationsvertrag mit der Laborelec, dem Kompetenzzentrum für Energiedienstleistungen der GSED. Dieser Vertrag beinhaltet die Nutzung des Produktportfolios und der sonstigen Beratungsleistungen zu konzerninternen Verrechnungspreisen.

Die Konzernstruktur stellt sich demnach ab dem 01.01.2009 wie folgt dar:

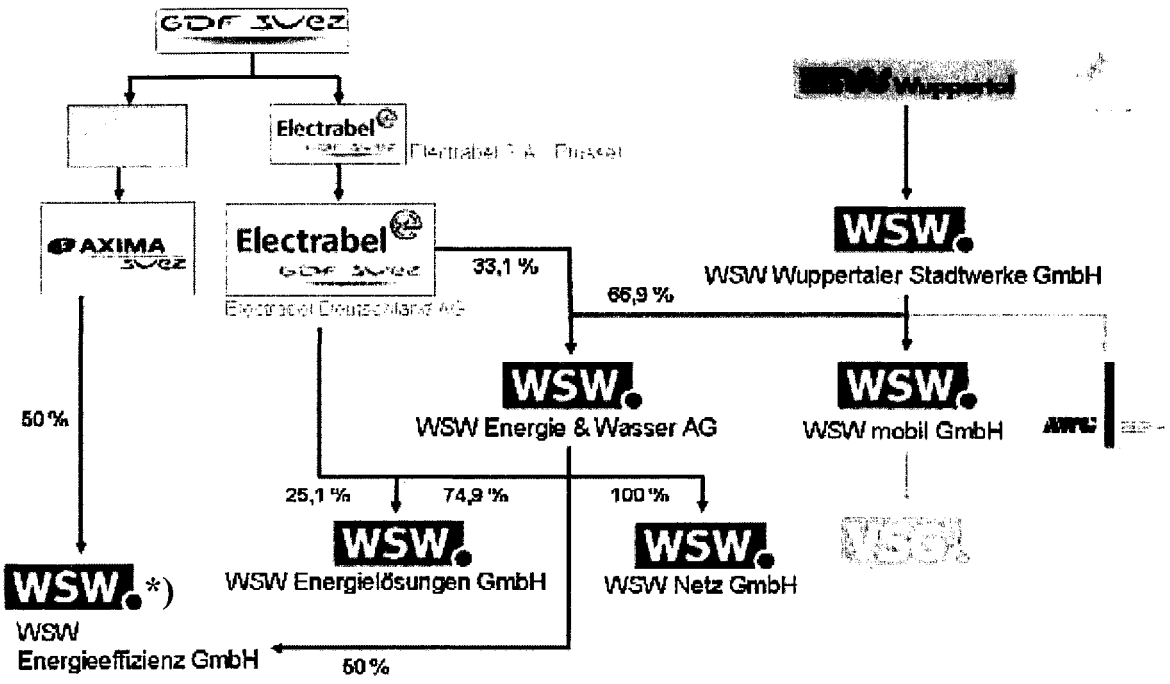

*) In Planung

Darüber hinaus wurde, zur Verbesserung der wirtschaftlichen Leistungsfähigkeit in der WSW mobil GmbH, im Juni 2008 mit der VER (Verkehrsgesellschaft Ennepe-Ruhr) GmbH (Ennepetal) ein Kooperationsvertrag geschlossen. Unter der Maßgabe, dass beide Unternehmen eigenständig bleiben, sollen Kostensenkungen durch Angleichung und Optimierung der Prozesse in den Kernbereichen Kundenmanagement (Marketing/Vertrieb), Fahrdienst und Betriebsmanagement sowie Fahrzeuge einschließlich der Fahrzeuginstandhaltung erzielt werden. Grundlage hierfür ist ein Konzept der verzahnten Führung durch eine personenidentische Besetzung der oberen Führungsebenen bei VER, WSW mobil sowie den Fahrbetriebstöchtern VSG und Klingenfuß.

Geschäftsverlauf WSW Wuppertaler Stadtwerke GmbH und Konzern

Die WSW Wuppertaler Stadtwerke GmbH erbringt als Holding ihre Leistungen fast ausschließlich für die anderen Gesellschaften der WSW-Unternehmensgruppe. Dies geschieht auf Basis eines Dienstleistungs- und Liefervertrags mit Abnahmeverpflichtung für die Konzerntöchter, in dem die Bedingungen, zu denen Lieferungen und Dienstleistungen erbracht werden, genau definiert sind.

Energie und Wasser

Die Strompreise für Haushaltskunden sind zum 01.01.2008, bedingt durch gestiegene Beschaffungskosten an den Terminmärkten und eine höhere EEG-Quote, angehoben worden. Der Preis für WSW Strom Standard wurde durchschnittlich um 0,35 ct/kWh erhöht. Die Strompreisgarantie galt bis zum Jahresende 2008.

Das Jahr 2008 war bis zum Ausbruch der Wirtschafts- und Finanzkrise durch hohe Primärenergiekosten sowie hohe Strompreise geprägt. Bis Mitte 2008 war die Beschaffung für 2009 weitestgehend abgeschlossen, so dass Mitte November 2008 die Strompreise mit Wirkung zum 01.01.2009 öffentlich bekannt gemacht wurden. Die Preise der verschiedenen Stromprodukte wurden im Durchschnitt um 2,7 % (0,5 ct/kWh) erhöht. Die Preisgarantie wurde bis Ende 2009 erneuert.

Auf die dynamische Marktentwicklung, insbesondere dem Eintritt neuer Anbieter, hat WSW mit neuen Produkten reagiert. So sind seit 01.01.2008 12.245 Kunden in den Tarif WSW Strom Smart gewechselt.

Die WSW Energie & Wasser AG hat im Strombereich nach wie vor einen hohen Marktanteil von 93 % im Privatkundenbereich bezogen auf 178.000 Haushalte; der Bundesdurchschnitt liegt bei 90 %.

In der öffentlichen Diskussion ist - nicht zuletzt durch die politischen Anstrengungen beim Klimawandel - der Trend zu CO_2-freien Stromprodukten gestiegen.

Die WSW Energie & Wasser AG hat mit WSW Strom Grün ein Produkt, das mit der höchsten ökologischen Auszeichnung, dem ok-power-Label, zertifiziert ist. Konkret setzt sich dieser Strom zu mind. 5 % aus heimischen regenerativen Quellen (Wasser- und Windkraft) und zu 95 % aus modernisierten alpinen Wasserkraftwerken zusammen.

Mit der Preisanpassung bei den Grundversorgungsprodukten konnte gleichzeitig der Ökozuschlag auf den WSW Strom Grün um 0,1 ct/kWh gesenkt werden. In 2009 soll der Marktanteil von WSW Strom Grün mit verschiedenen zielgruppenspezifischen Marketing-/Vertriebsaktionen sowie durch die Einführung des Produkts NRW Strom Grün weiter ausgebaut werden. Ab April 2009 wird im Umkreis von 50 km das Produkt NRW Strom Grün in einem Testmarkt angeboten.
Zum 01.01.2008 haben einige Wettbewerber - insbesondere Lichtblick und Teldafax - ihre Strompreise massiv angehoben, so dass sich der Abstand zu den WSW Strompreisen deutlich verringert hat bzw. die Tarife über den WSW Strompreisen liegen. Daher sind 2008 Direktmarketingmaßnahmen zur Rückgewinnung durchgeführt worden.

In der öffentlichen Preisdiskussion setzt sich zunehmend die Erkenntnis durch, dass die Staatsquote an den Strompreisen über unterschiedliche Preisbestandteile (EEG, KWKG, Stromsteuer, KA, MwSt.) inzwischen ca. 40 % beträgt.

Die WSW Energie & Wasser AG ist mit insgesamt fünf Erzeugungsanlagen am Emissionshandel beteiligt und fällt somit unter den Wirkungsbereich des Treibhausgasemissionshandelsgesetzes (TEHG).

Auf dem Gasmarkt hat die Dynamisierung des Wettbewerbs zugenommen. In 2008 sind rund 1.800 Kunden zu einem anderen Gasanbieter gewechselt. Zum 01.11.2008 hat die WSW Energie & Wasser AG für Heizgaskunden - analog zum Strom - das Produkt WSW Erdgas Smart eingeführt. Bei diesem Sondervertrag können Kunden zwischen den Stufen 4.000 bis 50.000 und ab 50.001 kWh/a wählen. Durch die Wahl des WSW Erdgas Smart können Heizgaskunden im Vergleich zum WSW Erdgas Vario ca. 50 Euro/Jahr sparen. Bisher haben sich rund 10.000 Kunden für dieses Produkt entschieden.

Im Vertriebsbereich agiert die WSW Energie & Wasser AG weiterhin mit zahlreichen zielgruppengerechten Marketingkampagnen, neuen Produkten und Vertragsanpassungen im Gewerbe- und Geschäftskundenbereich. Die Neuauflage eines WSW Erdgasfix-Tarifes wurde aufgrund der enorm hohen Heizölpreise für 2008 ausgesetzt.

Für das Gaswirtschaftsjahr 2008/09 konnte erneut eine Freimenge von 44 % des WSW-Gesamtbedarfes ausgeschrieben werden. Im Rahmen der Ausschreibung wurde eine Teilmenge von etwa 10 % des Gesamtbezuges an Wingas vergeben, die Residualmenge (34 %) wird von RWE geliefert. Damit konnten wir die Vorteile des Mehrlieferantenmodells weiterhin nutzen.

Die Gasbezugsverträge waren zum 01.10.2008 auf die neuen Regelungen der Kooperationsvereinbarungen umzustellen.

Durch die Einführung der neuen Produkte WSW Strom Smart und WSW Erdgas Smart in 2008 konnte sich die WSW Energie & Wasser AG im schwierigen Umfeld der allgemeinen Preisdiskussion sachgerecht positionieren.

Im Wärmeservice wurden 2008 insgesamt 36 Verträge abgeschlossen und damit das Jahresziel um ca. 8 % übertroffen. Erstmals wurden 7 Projekte mit regenerativer Energie erfolgreich umgesetzt, davon 3 mit Holzpellet-Heizungsanlagen, 2 mit Solaranlagen und 2 mit Sole-Wasser-Wärmepumpe.

Der Probebetrieb für die Wärmebelieferung des Opernhauses wurde erfolgreich durchgeführt, so dass keine Probleme zur Wiedereröffnung des Opernhauses zu erwarten waren.

Verkehr

Die Entwicklungen in den beiden Sparten Schwebebahn und Omnibus fielen sehr unterschiedlich aus. Während im Busbereich der Kostendeckungsgrad durch die eingeleiteten Restrukturierungsmaßnahmen steigt, ist bei der Schwebebahn aufgrund der Investitionen in das Gerüst und die Fahrzeugflotte mit einer Zunahme des Defizits in den nächsten Jahren zu rechnen.

Die Anzahl der Fahrgäste ist trotz sinkender Einwohnerzahl mit insgesamt rd. 92,5 Mio. gegenüber dem Vorjahr um rd. 0,9 % gestiegen. Davon haben rd. 67,5 Mio. Omnibusse und rd. 25 Mio. die Schwebebahn genutzt.

Zum 01.08.2008 wurde im VRR eine Tarifstrukturreform durchgeführt. Es handelt sich um die erste grundlegende Tarifänderung im Verkehrsverbund seit Einführung des Ticket2000 im Jahr 1991. Ziel ist ein für unsere Kunden gerechterer Tarif, der sich stärker an den tatsächlichen Reiseweiten und der Qualität des Leistungsangebotes vor Ort orientiert. Seit August gibt es vier statt drei Preisstufen, wodurch auch die spätere Integration des Nahverkehrs-Zweckverbandes Niederrhein (NVN) erleichtert wird. In der Preisstufe A gibt es in insgesamt 17 Städten mit einem hohen Leistungsangebot, darunter Wuppertal, ein leicht höheres Preisniveau. Die durchgeführte Preiserhöhung beträgt im gewogenen Mittel 5,5 %.

Aufgrund vielfältiger Reaktionen von Kunden, die sich durch den Verzehr von Speisen und Getränken in unseren Fahrzeugen stark belästigt fühlten, wurde ab dem 01.03.2008 ein generelles Verzehrverbot in Bussen und Schwebebahnen eingeführt.

Im August wurde, passend zum Höchststand bei den Treibstoffpreisen, sehr kurzfristig eine Plakataktion zum Thema "Treibstoffpreise und Vorteile der ÖPNV-Nutzung" durchgeführt.

Am 30. und 31.08.2008 fand in Wuppertal der NRW-Tag statt. Hier konnte der öffentliche Personennahverkehr seine Leistungsfähigkeit beweisen. Rund 500.000 Besucher konnten an den beiden Tagen mit der Schwebebahn und Shuttlebussen alle Veranstaltungsorte besuchen. Zusätzlich wurde ein Sonderticket einschließlich Zooeintritt angeboten.

Mit der Universität Wuppertal wurde ein Vertrag abgeschlossen, der den Studenten ab dem Sommersemester 2009 auch die NRW-weite Nutzung des Semestertickets ermöglicht.

Im Jahr 2008 wurden 11 neue Mercedes-Benz Citaro Niederflurgelenkbusse mit der besonders umweltfreundlichen Euro 5 EEV-Norm in Betrieb genommen.

2008 wurde die Entscheidung getroffen, alle Busse mit einem System zur elektronischen Vordereinstiegskontrolle der elektronischen Chipkarten auszurüsten. Die Beschaffung soll bis Sommer 2009 durchgeführt sein.

Die Ausschreibung zum Neubau der Stütze 100 des Schwebebahngerüstes (Übergang von der Wupper- zur Landstrecke) musste wegen überzogener Preisvorstellungen des einzigen Anbieterkonsortiums aufgehoben werden. Die Neuausschreibung in Teillosen wird vorbereitet.

Mit dem Verkehrsministerium und den Denkmalschutzbehörden konnte in 2008 eine Vereinbarung zum denkmalschutzgerechten Neubau der Stationen Werther Brücke, Völklinger Straße und Landgericht erreicht werden.

Die Vorbereitungen zur Erstellung eines Lastenheftes für das neue Betriebssystem der Schwebebahn im Zuge des Ausbaus wurden begonnen. Ebenfalls begonnen wurde mit der Erstellung des Lastenheftes für die neuen Schwebebahnfahrzeuge. Die Beschaffung eines Prototypen ist für 2010 geplant.

Am 01.05.2008 wurde die neue Freizeitlinie 605 eingerichtet. Sie verbindet in der Sommersaison an Sonn- und Feiertagen den Wuppertaler Zoo mit der Müngstener Brücke.

Ende 2008 wurde nach umfangreichen Analysen die Entscheidung getroffen, den Leitstand der Schwebebahn im Zuge der Einführung des neuen Betriebssystems mit der Betriebsleitzentrale Bus zusammenzulegen. Im Rahmen eines Projektes werden nun die notwendigen personellen, organisatorischen und baulichen Maßnahmen geplant. Die Umsetzung kann voraussichtlich im Jahr 2014 vollzogen werden.

Für Wuppertal wurde im Jahr 2008 die Einführung von zwei Umweltzonen zum 15.02.2009 beschlossen. Als Maßnahme zur Verbesserung der Luftreinheit ist nunmehr der gesamte Innenstadtbereich von Wuppertal als Umweltzone ausgewiesen. Derzeit erfüllen alle WSW-Busse die vorgeschriebenen Normen und haben eine entsprechende Plakette. Sollten sich allerdings die getroffenen Maßnahmen nicht als wirksam erweisen und ab dem Jahr 2011 eine Verschärfung der Vorgaben umgesetzt werden, wird für WSW ein zusätzlicher Investitionsbedarf bei den Fahrzeugen entstehen.

Hinsichtlich der seit dem Jahr 1990 strittigen Frage der Einbeziehung der VRR-Einnahmenaufteilung in die Bemessungsgrundlagen der Schwerbehindertenerstattung konnte am 07.01.2008 ein Vergleich zwischen den Verkehrsunternehmen und dem Ministerium für Arbeit, Gesundheit und Soziales des Landes NRW erzielt werden. Aufgrund der daraufhin ergangenen Bescheide der Bezirksregierung konnte ein erheblicher Teil der Rückstellungen verwendet bzw. aufgelöst werden. Offen sind derzeit noch die Beanstandungen aus der Prüfung des Landesrechnungshofes sowie die zur Zeit in richterlicher Klärung befindliche Frage hinsichtlich des so genannten Selbstbehaltes bei der Ermittlung des Vomhundertsatzes. Hierzu wurde zwischen der WSW mobil und der Bezirksregierung vor dem Verwaltungsgericht Düsseldorf ein Vergleich zum Bescheid des Jahres 2006 geschlossen, in dem sich beide Parteien verpflichten, den Ausgang des Musterprozesses vor dem Oberverwaltungsgericht Lüneburg zu akzeptieren.

Entsorgung

Die WSW Wuppertaler Stadtwerke GmbH ist mit einem Anteil von 70,47 % an der AWG (Abfallwirtschaftsgesellschaft Wuppertal mbH) beteiligt.

Die Verbrennungsmenge des Müllheizkraftwerks (MHKW) der AWG lag im Jahre 2008 bei rd. 427.000 Mg Abfälle aus Haushalten und Gewerbe. Damit hat die AWG im Berichtsjahr eine ähnlich hohe Verbrennungsleistung erbracht wie in den Vorjahren. Dabei ist das MHKW der AWG allein mit kommunalem Hausmüll aus dem Einzugsbereich des Abfallwirtschaftsverbands EKOCity weitestgehend ausgelastet. Durch die Zusammenarbeit im EKOCity-Verbund konnten die kommunalen Entsorgungsgebühren sowohl im Berichtsjahr, wie auch im laufenden Jahr, wiederum weitgehend stabil bleiben.

Gleichwohl zeigt die Marktentwicklung, besonders in der zweiten Hälfte des Berichtsjahrs, dass die allerorten zu vermerkenden Kapazitätsausweitungen der Müllverbrennungsanlagen im Bundesgebiet und die Errichtung von neuen Verbrennungskapazitäten, besonders von Ersatzbrennstoffkraftwerken auf Abfallbasis und der Mitverbrennung von Sekundärbrennstoffen, zu einem merklichen Abschwung der Verbrennungspreise für Gewerbemüll führen. Wieder zeigt sich, dass die abfallwirtschaftliche Konstellation der AWG positiv zu bewerten ist, weil die vorhandenen Verbrennungskapazitäten weitestgehend mit langfristig gesicherten kommunalen Mengen aus dem Abfallwirtschaftsverband zu gesicherten Preisen ausgelastet sind.

Mitarbeiter

Im Jahresdurchschnitt waren im WSW-Konzern 3.095 Mitarbeiter, davon durchschnittlich 534 Mitarbeiter bei der WSW Wuppertaler Stadtwerke GmbH, beschäftigt. Zum 31.12.2008 waren bei der WSW Wuppertaler Stadtwerke GmbH 549 Mitarbeiter angestellt. Hinzu kommen 132 Auszubildende in 17 Berufen, die die WSW-Unternehmensgruppe derzeit ausbildet.

Am 31.03.2008 haben sich die Tarifparteien auf einen Tarifabschluss geeinigt. Die Einigung beinhaltet im Wesentlichen eine Entgelterhöhung um 5,1 % zum 01.01.2008 und um 3,55 % zum 01.01.2009. Die wöchentliche Arbeitszeit verlängert sich um 0,5 Stunden bei gleichzeitigem Entfall der bisher im Rahmen der Arbeitszeitverkürzung gewährten zusätzlichen freien Tage. Darüber hinaus wurde der Arbeitgeberanteil zur vermögenswirksamen Leistung auf 26 Euro angehoben.

Vermögenslage WSW Wuppertaler Stadtwerke GmbH

Das Gesamtvermögen ist im Berichtsjahr deutlich von 442.298 TEuro auf 414.893 TEuro gesunken. Die Aktiva gliedern sich mit 370.497 TEuro (89,4 %) in Anlagevermögen (Vorjahr 371.723 TEuro; 84,0 %) sowie mit 44.396 TEuro (10,6 %) in Umlaufvermögen einschließlich der Rechnungsabgrenzungsposten (Vorjahr 70.575 TEuro; 16,0 %).

Die Entwicklung des Anlagevermögens wird dominiert durch den Ausweis der Finanzanlagen, die gegenüber dem Vorjahr um 1.463 TEuro auf 361.707 TEuro gesunken sind. Dies resultiert aus der Abschreibung auf die Beteiligung an der Gemeinschaftswerk Hattingen GmbH.

Das Gesamtkapital des Berichtsjahres setzt sich wie folgt zusammen: 53,6 % (Vorjahr 50,7 %) Eigenkapital, 12,4 % (Vorjahr 12,3 %) mittel- und langfristiges Fremdkapital sowie 34,0 % (Vorjahr 36,9 %) kurzfristiges Fremdkapital.

Die Verbindlichkeiten gegenüber Kreditinstituten sind im Geschäftsjahr von 124.243 TEuro auf 121.010 TEuro gesunken. Davon entfallen 50.810 TEuro auf mittel- und langfristige und 70.200 TEuro auf kurzfristige Verbindlichkeiten.

Die Rückstellungen betragen insgesamt 18.908 TEuro (Vorjahr 20.521 TEuro) und betreffen mit 388 TEuro Rückstellungen für Pensionen sowie mit 18.520 TEuro sonstige Rückstellungen. Diese beinhalten im Wesentlichen Lohn- und Gehaltsbewahrungsansprüche, Vorruhestands- und Altersteilzeitregelungen sowie noch abzugeltende Urlaubsansprüche und Rückstellungen für ausstehende Eingangsrechnungen.

Vermögenslage Konzern

Die Bilanzsumme hat sich um 12.142 TEuro auf 1.018.829 TEuro erhöht.

Auf der Aktivseite beruht dies vor allem auf gestiegenen Vorräten (+ 2.175 TEuro) und höheren Forderungen und sonstigen Vermögensgegenständen (+ 21.963 TEuro), insbesondere aus einem Anstieg der Forderungen aus Lieferungen und Leistungen (+ 11.151 TEuro) und höheren sonstigen Vermögensgegenständen (+ 6.363 TEuro). Gegenläufig haben sich die liquiden Mittel entwickelt. Diese haben sich um 11.750 TEuro reduziert.

Auf der Passivseite haben sich die Rückstellungen um 18.812 TEuro auf 225.573 TEuro erhöht. Ein wesentlicher Grund für die Erhöhung ist die erstmalige Bildung einer Rückstellung für die sog. "Mehrerlösabschöpfung" in Höhe von 13.218 TEuro.
Eine Reduzierung war bei den Verbindlichkeiten gegenüber Kreditinstituten (- 10.346 TEuro), insbesondere aufgrund der Tilgung von Darlehen zu verzeichnen. Die Verbindlichkeiten aus Lieferungen und Leistungen haben sich ebenfalls reduziert (- 4.961 TEuro). Die sonstigen Verbindlichkeiten haben sich um 14.449 TEuro erhöht. Die Erhöhung resultiert im Wesentlichen auf einer Verbindlichkeit gegenüber RWE in Höhe von 16.056 TEuro aufgrund von Rückerstattungsansprüchen aus einer Mineralölsteuervergütung der Jahre 1999 bis 2006.

Finanzlage WSW Wuppertaler Stadtwerke GmbH

Die Gesellschaft erwirtschaftet einen Cashflow aus laufender Geschäftstätigkeit in Höhe von 3.230 TEuro. Aus diesem Cashflow wurden laufende Investitionen in Höhe von 2.745 TEuro finanziert. Neben einer Einzahlung in die Kapitalrücklage wird der Cashflow aus Finanzierungstätigkeit insbesondere durch die planmäßige Tilgung der Bankdarlehen bestimmt. Der verbleibende Liquiditätsbedarf wurde durch Verminderung des Finanzmittelfonds gedeckt.

Innerjährliche Liquidität stand im abgelaufenen Geschäftsjahr jederzeit ausreichend zur Verfügung. Obwohl im Jahr 2008 keine Kreditaufnahmen erforderlich waren, zeichnete sich ab, dass sich die Anforderungen an die langfristigen Kreditaufnahmen seit September 2008 deutlich verschärft haben.

Finanzlage Konzern

Nachfolgende Kennzahlen (in %) spiegeln die Finanzstruktur wider:

Liquidität 1. Grades	2,0 (Vorjahr 5,5)
Liquidität 2. Grades	41,2 (Vorjahr 44,4)
Liquidität 3. Grades	45,0 (Vorjahr 48,1)
Anlagendeckungsgrad I	20,0 (Vorjahr 20,2)
Anlagendeckungsgrad II	49,4 (Vorjahr 59,8)

Ertragslage WSW Wuppertaler Stadtwerke GmbH

Insgesamt erwirtschaftete die WSW GmbH ein negatives Ergebnis der gewöhnlichen Geschäftstätigkeit in Höhe von - 1.264 TEuro und liegt damit um 40.983 TEuro unter dem Ergebnis des Vorjahres (42.247 TEuro). Das Vorjahr war jedoch durch den Buchgewinn aus der Veräußerung der Anteile an der AWG mbH von der WSW mobil GmbH an die WSW Wuppertaler Stadtwerke GmbH in Höhe von 30.283 TEuro beeinflusst.
Die Ergebnissituation der WSW GmbH ist geprägt durch die Einzelergebnisse der operativen Einheiten WSW Energie & Wasser AG, WSW mobil GmbH sowie AWG mbH.

Der Geschäftsverlauf der einzelnen Gesellschaften stellte sich im Jahr 2008 wie folgt dar:

<u>WSW Energie & Wasser AG</u>

Trotz des schwierigen Marktumfeldes im Segment der Energieversorgung sind bei geringen Absatzmengenrückgängen Deckungsbeiträge auf dem Niveau des Vorjahres erzielt worden. In der Wasserversorgung war bei geringen Mengenzuwächsen ein leichter Margenrückgang zu verzeichnen. Aufgrund der Regulierungspraxis der Bundesnetzagentur mussten im Geschäftsjahr jedoch die Pacht- und Dienstleistungsentgelte gegenüber der WSW Netz GmbH abgesenkt werden.

Erhebliche Ergebnisbelastungen verursachte auch die sogenannte Mehrerlösabschöpfung. Im Beschluss vom 14. August 2008 hat der BGH entschieden, dass Netzbetreiber den Mehrerlös aus dem Zeitraum von der ersten Antragstellung bis zur Genehmigung der Netzentgelte nicht endgültig behalten dürfen. Aufgrund dieser Entscheidung und der Haltung der Bundesnetzagentur zu dieser Frage wurden im Geschäftsjahr entsprechende Rückstellungen auf Ebene der Netzgesellschaft gebildet. Durch die Verlustübernahme der Ergebnisse der WSW Netz GmbH belastet dieser Einmaleffekt auch das Ergebnis der WSW AG.

Im Bereich der Entsorgung wurden im Geschäftsjahr stabile Betriebsergebnisse erzielt, die das Gesamtergebnis der WSW deutlich positiv beeinflussen.

Das Jahresergebnis beträgt 45.156 TEuro (Vorjahr 57.865 TEuro) und ist damit insgesamt um 22 % gegenüber dem Vorjahr gesunken. Die Planung für das Geschäftsjahr 2008 weist ein Ergebnis in Höhe von 54,8 Mio. Euro aus. Die Verminderung des Ist-Ergebnisses resultiert in der Hauptsache aus Ergebnisrückgängen in der Stromsparte aufgrund der Belastung durch die Mehrerlösabschöpfung. Aufgrund der bestehenden Ergebnisabführungsvereinbarung wird der Gewinn in voller Höhe an die WSW Wuppertaler Stadtwerke GmbH abgeführt.

WSW mobil GmbH

Die Umsatzerlöse haben sich im Geschäftsjahr 2008 wie folgt entwickelt.

	Tsd. Euro	Vorjahr Tsd. Euro
Omnibus	43.008	40.135
Schwebebahn	17.101	15.824
Übrige	1.132	1.235
	61.241	57.194

In den übrigen Erlösen sind im Wesentlichen Erlöse aus der Instandhaltung von Kraftfahrzeugen (446 TEuro) sowie aus Verwaltung und Organisation von städtischen Veranstaltungen (460 TEuro) erfasst.

Das Jahresergebnis beträgt - 40.923 TEuro (Vorjahr - 16.707 TEuro). Das Vorjahr war beeinflusst durch den Ertrag aus dem AWG-Verkauf. Die Planung für das Geschäftsjahr 2008 weist ein negatives Jahresergebnis von 48 Mio. Euro aus. Die Planabweichung resultiert im Wesentlichen aus der nicht geplanten Auflösung von Rückstellungen im Zusammenhang mit der Beförderung Schwerbehinderter.
Das Jahresergebnis wird aufgrund der bestehenden Ergebnisabführungsvereinbarung von der WSW Wuppertaler Stadtwerke GmbH übernommen.

AWG mbH

Die Ertragslage des Geschäftsjahres 2008 ist durch steigende Erlöse bei stabilen Material- und Personalaufwendungen gekennzeichnet. Aufgrund deutlich erhöhter sonstiger betrieblicher Aufwendungen wurde ein Betriebsergebnis in Höhe von 12.135 TEuro erreicht, wodurch ein Rückgang von 1.159 TEuro zu verzeichnen ist.
Aufgrund eines verbesserten Finanzergebnisses (96 TEuro), geringeren Steuern (451 TEuro) und einer Erstattung von Grundsteuern (1.037 TEuro) im Berichtsjahr, konnte das Jahresergebnis vor Gewinnabführung im Vergleich zum Vorjahr um 424 TEuro gesteigert werden und damit ein Ergebnis in Höhe von 6.345 TEuro an die Gesellschafter abgeführt werden.

Ertragslage Konzern

Die Umsatzerlöse erhöhten sich um 49.213 TEuro, insbesondere durch einen Anstieg im Versorgungsbereich.

Nach Sparten entwickelten sich die Umsatzerlöse wie folgt:

	2008 Tsd. Euro	2007 Tsd. Euro
Strom	306.925	284.552
Fernwärme	31.987	28.345
Gas	138.321	123.465
Wasser	51.689	53.877
Versorgung	528.922	490.239
Stadtentwässerung	52.197	53.247
Verkehr	60.608	59.269
Müllannahme und -verwertung	84.111	76.611
Übrige	10.918	8.177
	736.756	687.543

Dabei ist erkennbar, dass der Umsatz der versorgungsrelevanten Sparten gegenüber dem Vorjahr gestiegen ist. Der Umsatzanstieg resultiert im Wesentlichen auf Preiserhöhungen aufgrund der Weitergabe von gestiegenen Materialeinsatzkosten (insbesondere Brennstoffkosten).

Der Konzernjahresfehlbetrag in Höhe von - 589 TEuro beinhaltet 2.955 TEuro außenstehenden Gesellschaftern zustehender Gewinn.

Risikobericht der WSW-Unternehmensgruppe

Für die einzelnen Gesellschaften der WSW-Unternehmensgruppe wird jeweils gesondert ein eigener Risikobericht erstellt. Hierzu ist ein Überwachungssystem im Sinne des § 91 Abs. 2 AktG eingerichtet, um damit den Fortbestand der Gesellschaft gefährdende Entwicklungen frühzeitig erkennen zu können. Im Rahmen dieses Risikomanagementsystems werden alle Risiken systematisch erfasst, analysiert und in einem Risikokatalog dokumentiert. Die Risiken sind hinsichtlich ihrer Eintrittswahrscheinlichkeit und des Risikopotenzials bewertet und Gegensteuerungsmaßnahmen sind aufgezeigt.

Der vorliegende Risikobericht beinhaltet im Wesentlichen diese Risiken.

Seitens der Mitarbeiter besteht ein tarifvertraglicher Anspruch auf eine zusätzliche Alters- und Hinterbliebenenversorgung gegenüber den WSW, der durch die Rheinische Zusatzversorgungskasse (RZVK) abgedeckt wird. Hier existiert jedoch kein Insolvenzschutz, so dass das Risiko der Zahlungsunfähigkeit der RZVK besteht. Ab dem Jahr 2003 ist zur Unterstützung der Finanzlage der RZVK ein Sanierungsgeld von WSW zu erbringen, welches die Renten aus der Zusatzversorgung sichern soll. Ein Zukunftsausblick der RZVK selbst ist nur bedingt vorhanden. Die WSW stehen hierzu im ständigen Austausch mit der RZVK zur weiteren Entwicklung.

Bei den Netznutzungsentgelten besteht das Risiko, dass das Preisniveau für die Bereitstellung und den Betrieb der Verteilungsinfrastruktur durch Änderung bei den Kalkulationsrichtlinien sowie durch Entgeltregulierung durch die Preisaufsichtsbehörde weiter sinkt und eine kostendeckende Kalkulation weiter erschwert wird. Durch eine weitere Absenkung des Fixkostenanteils wird dem im Rahmen von Kostensenkungsprogrammen entgegengewirkt.

Bei der Eigenerzeugung von Strom und Fernwärme leidet die Wettbewerbsfähigkeit derzeit unter einer reduzierten Marge und geringerer Profitabilität aufgrund relativ hoher Brennstoffpreise bei niedrigen Stromerlösen. Entgegengewirkt wird diesem Risiko durch eine Anpassung der Kraftwerksfahrweise und die Umsetzung einer Vermarktungsstrategie. Ebenso besteht das Risiko einer geringeren Stromproduktion durch Langzeitstillstände von Anlagen in den Heizkraftwerken aufgrund von Schadens- oder Brandereignissen, welches über Ersatzstrombezug zu ungünstigen Konditionen ausgeglichen werden muss und zu einer Verminderung des Anspruchs auf KWK-Bonuszahlungen und Entgelt für vermiedene Netznutzung führt. Andererseits gelingt eine Teilkompensation über einen geringeren Bedarf an CO_2 -Zertifikaten und über Betriebsunterbrechungs- und Mehrkostenversicherungen sowie regelmäßige Maßnahmen zur Vorbeugung und Früherkennung.

Im Vertrieb wirkt sich die weitere Dynamisierung des Wettbewerbs im Geschäfts- und Privatkundenmarkt aus. Die sowohl politischen als auch durch die Medien weiter forcierten Bemühungen hinsichtlich eines verstärkten Wettbewerbes in der Energiebranche führen zu Margen- und Kundenverlusten im Geschäftskundenmarkt (Strom und Gas) sowie im Privatkundensektor.

Auf europäischer Ebene hat die EU-Kommission im September 2007 den Entwurf des 3. Binnenmarktpakets vorgelegt. Mit diesem soll der Wettbewerb auf dem europäischen Strom- und Gasmarkt gefördert werden. Die hierin enthaltenen Maßnahmen, wie die Verschärfung der Entflechtungsvorgaben, der Ausbau von Verbraucherrechten sowie die Stärkung der nationalen Regulierungsbehörden werden derzeit im Rat und Parlament noch diskutiert. Konkrete Folgen für die WSW Energie & Wasser AG lassen sich zu diesem Zeitpunkt des Verfahrens noch nicht abschätzen.

Über zielgruppenspezifische Marketingaktionen, marktfähige Preisgestaltung und schließlich auch durch die Expansionsstrategie im Rahmen der Partnerschaft mit GSED soll diesen Risiken entgegenwirkt werden. Chancen und gleichzeitig Risiken erwachsen aus der im Rahmen einer Wachstumsstrategie angestrebten Ausweitung der Vermarktungsaktivitäten im Bereich der Energiedienstleistungen (Druckluft, Kälte und (Industrie-) Wärme). Hier können Einschränkungen der wirtschaftlichen Betätigung (§ 107 GO NRW) der angestrebten Expansion entgegenlaufen.
Die Risikosituation im Öffentlichen Personennahverkehr (ÖPNV) ist geprägt von der nachhaltig negativen Ertragslage, die in immer stärkerem Umfang Restrukturierungsmaßnahmen erfordert. Dies wird beispielsweise in Form von Kooperationen mit anderen regionalen Verkehrsgesellschaften umgesetzt. Darüber hinaus ergeben sich nach wie vor Herausforderungen aus der Umsetzung der EU-Rechts-Vorgaben zur Sicherstellung der derzeitigen Organisation und Struktur des ÖPNV in Wuppertal. Im Wesentlichen ergeben sich die folgenden Risiken:

Die künftige Verteilung der Landesmittel (Fahrzeugbeschaffungsförderung Bus und Schwebebahn, Fahrzeugvorhaltekostenförderung und der Aufteilungsschlüssel zur Kompensation der fortfallenden § 45a-Mittel), ist aufgrund der Änderung des ÖPNV-Gesetzes NRW ab dem Jahr 2011 zur Zeit noch nicht bekannt. Derzeit wird versucht, mit Unterstützung des VDV (Verband Deutscher Verkehrsunternehmen) und des Zweckverbandes VRR (Verkehrsverbund Rhein-Ruhr) eine politische Lösung zu finden.

Im Bereich Schwebebahn besteht die Gefahr der Kostensteigerung beim Projekt "Ausbau Schwebebahn" (Neuausschreibung der Stütze 100 des Schwebebahngerüstes) sowie bei der geplanten Beschaffung der neuen Schwebebahnfahrzeuge für das Jahr 2010. Im Rahmen einer massiven Abwehr von Nachtragsangeboten und über Ausschreibungsaufhebungen bzw. Nachverhandlungen bei überhöhten Submissionsergebnissen sollen diese Risiken minimiert werden.

Prognosebericht

Die Ergebnisse der WSW Wuppertaler Stadtwerke GmbH sind geprägt durch die Gewinnabführungen der Abfallwirtschaftsgesellschaft mbH und der WSW Energie & Wasser AG sowie der Verlustübernahme von der WSW mobil GmbH. Da die WSW Wuppertaler Stadtwerke GmbH als Holding im Wesentlichen Leistungen für die anderen Gesellschaften der WSW-Unternehmensgruppe erbringt, ist sie selbst nicht unmittelbar von Leistungs- und Marktpreisrisiken betroffen. Risiken können aus strategischen, organisatorischen und finanziellen Bereichen entstehen und resultieren aus den Beteiligungsergebnissen der Tochtergesellschaften.

Vor dem Hintergrund der derzeitigen gesamtwirtschaftlichen Lage ist kurz- und mittelfristig ein geringerer Absatz sowohl im Strom-, Gas-, Fernwärme- und Wasserbereich auf Ebene der Sondervertragskunden zu erwarten. Weitere Unsicherheiten ergeben sich hier auch aus der weiteren Entwicklung der Beschaffungs- und Absatzpreise für Energie.

Gleichzeitig wurde jedoch durch die mit der GSED geschlossene Partnerschaft eine deutliche Stärkung der zukünftigen Marktposition, bedingt durch die angestrebte Wachstumspolitik, die verbesserte Ausgangssituation durch die Einbringung von Sacheinlagen sowie die verbesserte Ausstattung mit Finanzmitteln, erreicht.

Die Verluste der WSW mobil GmbH werden im Rahmen der Querverbundfinanzierung innerhalb des Konzerns ausgeglichen. Sollten sich hier auf der Ertragsseite deutliche Verschlechterungen ergeben, wäre die langfristige Finanzierung der Verkehrsverluste gefährdet. Gleiches gilt für den Fall, dass der steuerliche Querverbund zwischen Verkehrsverlusten und Versorgungsgewinnen nicht anerkannt werden sollte.

Gleichzeitig wirken sich die seit mehreren Jahren betriebenen Restrukturierungsmaßnahmen im Verkehr positiv auf das Ergebnis aus. Jedoch führt der Anstieg an Investitionen in das Sachanlagevermögen insbesondere im Bereich der Schwebebahn zu einem höheren Bedarf an Fremdkapital und damit zu einem erhöhten Zinsaufwand. Ebenso wird ein erhöhter Abschreibungsbedarf im Bereich der Schwebebahn erforderlich.

Zusammenfassend lässt sich konstatieren, dass die Geschäftstätigkeit des WSW-Konzerns auch in den nächsten Jahren eher positiv sein wird. Entscheidenden Einfluss wird die Rohmargenentwicklung der WSW AG haben. Zudem sollten die eingeleiteten Maßnahmen zur Absatzsteigerung im Zusammenhang mit der Beteiligung der GSED in der Versorgung, die Beteiligung am Kraftwerk Wilhelmshaven sowie die weitere Restrukturierung der Verkehrsgesellschaft erfolgreich umgesetzt werden.

Vorgänge nach Schluss des Geschäftsjahres

Ab 1. März 2009 hat die WSW Energie & Wasser AG den Gaspreis um 16 % gesenkt. Dies entspricht einer Preisreduzierung - je nach Tarif - zwischen 1,3 und 1,65 Cent pro Kilowattstunde (kWh). Hintergrund ist der dramatisch gefallene Ölpreis, der infolge der Ölpreisbindung nun auch auf den Gasmarkt durchschlägt.

Am 21.01.2009 ist die Beteiligung der GSED an der WSW Energie & Wasser AG mit Unterzeichnung der Verträge formell wirksam geworden. Zur Sicherung langfristiger, eigener Erzeugungskapazitäten und zur Erhöhung der Versorgungssicherheit in Wuppertal beteiligt sich die WSW Energie & Wasser AG in Höhe von 15 % an einem GSED Kraftwerksprojekt in Wilhelmshaven. Die geplante Inbetriebnahme des Kraftwerkes ist für das Jahr 2012 vorgesehen, wobei ein Großteil möglicher Projektrisiken durch eine Festpreisvereinbarung abgedeckt werden.

Bei der AWG ist die American International Group, New York (AIG), die im Rahmen der US-Lease-Transaktion des Müllheizkraftwerkes als Garantiegeber fungiert, im Zuge der weltweiten Finanzkrise im Rating herabgestuft worden. Gemäß den vertraglichen Vereinbarungen entstand für AWG die Verpflichtung, die Eigenkapital-Erfüllungsübernahme (E-PUA) durch eine vergleichbare Erfüllungsübernahme (PUA) eines „AAA/Aaa" gerateten und durch die Investoren akzeptierten Finanzinstituts zu ersetzen (Ersatz-PUA). Da eine vorzeitige Beendigung der Transaktion aus wirtschaftlichen Gründen vorerst verworfen wurde, sind Alternativen zur Beseitigung dieser Vertragsstörung geprüft worden.

Im Ergebnis stellte sich heraus, dass die „Gestellung sonstiger Sicherheiten" die für die Gesellschaft günstigste Variante ist. Die amerikanischen Investoren haben sich bereit erklärt, statt des Austausches und der „Gestellung eines Ersatz PUA's" auch einen „Letter of Credit" (LoC) zugunsten des Trustes einer möglichst mit AAA (S&P) gerateten Bank zu akzeptieren. Für die AWG bietet diese Lösung eine Flexibilität, um zu einem späteren Zeitpunkt das E-PUA aufzuheben und die Transaktion vorzeitig beenden zu können.

Zur Gestellung eines solchen „Letter of Credit" liegt ein gemeinsames Angebot der KfW/NRW-Bank vor. Dieser „LoC" hat zunächst eine Laufzeit von zwei Jahren mit einer Verlängerungsoption. Um den im Verfahren beteiligten Städten Wuppertal und Remscheid eine Flexibilität zu gewährleisten, ist der LoC jederzeit mit kurzer Frist kündbar. Durch den Letter of Credit wird sichergestellt, dass sich der amerikanische Investor bei Vertragsstörungen direkt an die KfW/NRW-Bank zwecks Befriedigung seiner Ansprüche wenden kann.

Die endgültige Unterzeichnung der notwendigen Verträge ist für Mitte Mai 2009 geplant. Zum Berichtszeitpunkt liegen die notwendigen Ratsbeschlüsse der Gesellschafterstädte, die Stellungnahme der Bezirksregierung entsprechend § 87 Gemeindeordnung NRW sowie die Legitimationsunterlagen der Unterzeichner vor. Das noch ausstehende beihilferechtliche Gutachten wurde durch die KfW beauftragt und wird für Anfang Mai erwartet.

Insoweit geht die Geschäftsführung der AWG davon aus, dass die Unterzeichnung mit an Sicherheit grenzender Wahrscheinlichkeit im Mai 2009 stattfinden wird. Seitens der Gesellschaft wurden hierfür alle notwendigen Voraussetzungen getroffen.

Eine materielle Erhöhung der Risiken aus der US-Lease-Transaktion von 1999 entsteht durch den Auftrag zur Stellung eines Letter of Credit und die Übernahme der Deckungsverpflichtung gegenüber der KfW/NRW-Bank weder für die AWG noch für die Städte Wuppertal und Remscheid.

Die AWG hält weiterhin daran fest, die US-Lease-Transaktion möglichst vorzeitig zu beenden. Mit Blick auf den erwarteten „LoC" steht dann ein angemessenes Zeitfenster zu einer vorzeitigen Beendigung zur Verfügung, wenn es wirtschaftlich sinnvoll ist.

Bezüglich der im Vorjahr als erhebliches Risiko eingeschätzten Cross-Border-Leasing-Transaktion des Abwassernetzes konnte im März eine Lösung herbeigeführt werden.

Nachdem die Attraktivität der Transaktion aufgrund der Gesetzgebung in den USA wegen der nicht mehr im vollen Umfange möglichen Steuervorteile deutlich nachgelassen hat, hat die weltweite Finanzkrise letztlich dazu geführt, dass die CBL-Transaktion am 31.03.2009 beendet werden konnte. Auch wenn bestimmte Strukturbestandteile aus wirtschaftlichen Gründen von der Stadt Wuppertal beibehalten worden sind, führt diese Beendigung der Verträge mit dem US-Investor letztlich dazu, dass die bisherigen umfangreichen Berichtspflichten entfallen. Künftige Risiken reduzieren sich auf die jeweilige Differenz zwischen dem aktuellen Beendigungswert des sogen. E-PUA, welches weiter von der AIG verwaltet wird und dem von der Stadt gezahlten Beendigungspreis von rd. 70,5 Mio. US$. An diesem Risiko ist die WSW AG zu 20 % beteiligt.

Aus diesem Grunde ist im Rahmen des Jahresabschlusses eine Risikorückstellung in Höhe von rd. 3,7 Mio. Euro gebildet worden, die zum einen das dargestellte Risiko und zum anderen die anteiligen Beraterkosten im Zusammenhang mit der Vertragsbeendigung abdecken soll. Da der Wert des E-PUA jährlich um ca. 5,6 % steigt, verringert sich entsprechend jährlich die Differenz zwischen diesem Wert und dem Beendigungspreis, sodass die Rückstellung, bei planmäßigem Verlauf, jährlich quotal aufgelöst werden kann.

Wuppertal, 8. Mai 2009

Die Geschäftsführung

Feicht Herkenberg Schlomski

Wirtschaftsförderung Wuppertal AöR

Jahresabschluss 2008:

Bilanz

Gewinn- und Verlustrechnung

Anhang

Lagebericht

Bilanz zum 31. Dezember 2008

Wirtschaftsförderung Wuppertal AöR, Wuppertal

AKTIVA

	31.12.2008 EUR	31.12.2007 EUR
A. Anlagevermögen		
I. Immaterielle Vermögensgegenstände		
1. Konzessionen, gewerbliche Schutzrechte und ähnliche Rechte und Werte sowie Lizenzen an solchen Rechten und Werten	3.192,00	2.065,00
	3.192,00	2.065,00
II. Sachanlagen		
1. andere Anlagen, Betriebs- und Geschäftsausstattung	24.223,00	22.538,50
	24.223,00	22.538,50
III. Finanzanlagen		
1. Beteiligungen	1.368,82	0,00
	1.368,82	0,00
	28.783,82	24.603,50
B. Umlaufvermögen		
I. Forderungen und sonstige Vermögensgegenstände		
1. Forderungen aus Lieferungen und Leistungen	5.452,80	36.153,85
2. sonstige Vermögensgegenstände	97.465,05	8.307,12
	102.917,85	44.460,97
II. Kassenbestand, Bankguthaben, Schecks	731.306,48	835.422,22
	834.224,33	879.883,19
C. Rechnungsabgrenzungsposten	2.564,54	2.085,91
	865.572,69	906.572,60

PASSIVA

	31.12.2008 EUR	31.12.2007 EUR
A. Eigenkapital		
I. Stammkapital	50.000,00	50.000,00
B. Rückstellungen		
1. Steuerrückstellungen	1.569,00	0,00
2. sonstige Rückstellungen	349.108,00	235.306,00
C. Verbindlichkeiten		
1. Verbindlichkeiten aus Lieferungen und Leistungen	48.976,34	27.663,08
- davon mit einer Restlaufzeit bis zu einem Jahr: EUR 48.976,34 (Vorjahr: EUR 27.663,08)		
2. sonstige Verbindlichkeiten	415.919,35	593.603,52
- *davon aus Steuern: EUR 18.872,22 (Vorjahr: EUR 13.163,11)*		
- davon im Rahmen der sozialen Sicherheit: EUR 567,00 (Vorjahr: EUR 0,00)		
- davon mit einer Restlaufzeit bis zu einem Jahr: EUR 415.919,35 (Vorjahr: EUR 593.603,52		
	464.895,69	621.266,60
	865.572,69	906.572,60

Gewinn- und Verlustrechnung 2008

Wirtschaftsförderung Wuppertal AöR, Wuppertal

	2008 EUR		2007 EUR
1. Umsatzerlöse		102.699,47	40.391,76
2. sonstige betriebliche Erträge		2.094.113,60	1.524.650,41
3. Materialaufwand			
a) Aufwendungen für bezogene Leistungen	-312.566,79		-278.705,28
		-312.566,79	-278.705,28
4. Personalaufwand			
a) Löhne und Gehälter	-789.597,21		-645.939,24
b) soziale Abgaben und Aufwendungen für Altersversorgung und für Unterstützung	-184.209,01		-149.970,02
- davon für Altersversorgung: EUR 26.265,00			
		-973.806,22	-795.909,26
5. Abschreibungen		-9.207,00	-9.332,19
6. sonstige betriebliche Aufwendungen		-925.331,88	-493.190,70
7. Betriebsergebnis		-24.098,82	-12.095,26
8. sonstige Zinsen und ähnliche Erträge		25.667,82	12.137,16
9. Zinsen und ähnliche Aufwendungen		0,00	-42,50
10. Ergebnis der gewöhnlichen Geschäftstätigkeit		1.569,00	-0,60
11. Steuern vom Einkommen und vom Ertrag / erstattete Steuern vom Einkommen und Ertrag		-1.569,00	0,60
12. Jahresüberschuss/-fehlbetrag		0,00	0,00

Anhang 2008

Wirtschaftsförderung Wuppertal AöR, Wuppertal

I. Angaben und Erläuterungen zur Bilanz und Gewinn- und Verlustrechnung

Allgemeine Angaben zum Jahresabschluss

Der Jahresabschluss ist gemäß den Festlegungen der Satzung in Verbindung mit der Kommunalunternehmensverordnung (KUV) nach den Vorschriften des Handelsgesetzbuches (HGB) für große Kapitalgesellschaften aufgestellt worden.

Die Gewinn- und Verlustrechnung wurde nach dem Gesamtkostenverfahren (§ 275 Abs. 2 HGB) aufgestellt.

II. Angaben zu Bilanzierungs- und Bewertungsmethoden

Das Anlagevermögen wird mit Anschaffungs-/Herstellungskosten abzüglich planmäßiger Abschreibungen bewertet.

Dabei ist die Nutzungsdauer bei Wirtschaftsgütern des Sachanlagevermögens, die im Rahmen der Übertragung von der Wirtschafts- und Beschäftigungsförderungsgesellschaft Wuppertal mbH angeschafft wurden, mit dem Wert der Restnutzungsdauer am 31. Dezember 2006 berücksichtigt

Für Zugänge von Wirtschaftsgütern mit Anschaffungskosten von EUR 150,00 bis EUR 1.000,00 wird ein Sammelposten gebildet. Dieser Sammelposten wird in jedem Geschäftsjahr mit einem Fünftel gewinnmindernd aufgelöst (§ 6 Abs. 2a EStG).

Forderungen und sonstige Vermögensgegenstände werden mit dem Nominalwert nach Abzug der erforderlichen Wertberichtigungen bilanziert. Es werden alle erkennbaren Einzelrisiken berücksichtigt.

Flüssige Mittel werden zu Nennwerten bilanziert.

Bei der Bemessung der sonstigen Rückstellungen wird allen erkennbaren Risiken und ungewissen Verpflichtungen Rechnung getragen.

Die Verbindlichkeiten sind grundsätzlich mit ihrem Rückzahlungsbetrag angesetzt.

III. Angaben zur Bilanz

1. Anlagevermögen

Die Entwicklung des Anlagevermögens im Geschäftsjahr 2008 ist im Anlagenspiegel der Wirtschaftsförderung Wuppertal AöR (Anlage 3a) dargestellt.

2. Forderungen und sonstige Vermögensgegenstände

Die sonstigen Vermögensgegenstände beinhalten Forderungen gegen die Stadt Wuppertal in Höhe von TEUR 52 (Vorjahr: Verbindlichkeiten TEUR 28).

3. Eigenkapital

Das Stammkapital der AöR beträgt TEUR 50.

4. Rückstellungen

Die sonstigen Rückstellungen beinhalten in Höhe von TEUR 252 Personalrückstellungen (Altersteilzeit, Resturlaub, Gleitzeitguthaben und Tantiemeansprüche), in Höhe von TEUR 27 Rückstellungen für Jahresabschlusserstellung und -prüfung, in Höhe von TEUR 3 Rückstellungen für Buchführung und Beratung, in Höhe von TEUR 47 Aufwendungen für zugesagte Förderprojekte ohne Ausgleichsanspruch sowie in Höhe von TEUR 20 für ausstehende Eingangsrechnungen und Abrechnungen. Die Bewertung erfolgte mit dem zu erwartenden Aufwand. Die Rückstellung für Altersteilzeit wurde aufgrund der Laufzeit von über einem Jahr abgezinst.

5. Verbindlichkeiten

Die sonstigen Verbindlichkeiten beinhalten in Höhe von TEUR 320 eine Verpflichtung aus einer Kostenübernahmeerklärung für die Sanierung eines Industriegrundstücks in Wuppertal. Weiterhin werden Verbindlichkeiten gegenüber der Wibefö GmbH in Höhe von TEUR 69 und aus Lohn- und Kirchensteuer sowie Umsatzsteuer in Höhe von TEUR 19 augewiesen. Die Verbindlichkeiten haben alle eine Laufzeit von bis zu einem Jahr und sind nicht besichert.

6. Haftungsverhältnisse und sonstige finanzielle Verpflichtungen

Zum Stichtag betragen die sonstigen finanziellen Verpflichtungen:

	31.12.2008 TEUR
Verpflichtungen aus mehrjährigen Mietverträgen	86
Verpflichtungen aus mehrjährige Leasingverträgen	12
	98

IV. Sonstige Angaben

1. Beschäftigte im Jahresdurchschnitt

Die durchschnittliche Arbeitnehmerzahl gem. § 267 Abs. 5 HGB beträgt:

	2008	2007
Angestellte (Anzahl)		
Vollzeit	12	11
Teilzeit	7	4
	19	15
Städtische Beamte		
Vollzeit	3	4
	3	4
	22	19

2. Vorstand

Dem Vorstand gehörten im Geschäftsjahr 2008 an:

- Herr Dr. Rolf-Dieter Volmerig Recklinghausen
  Wirtschaftsförderer

Gemäß § 286 Abs. 4 HGB wird auf die Angabe der Gesamtbezüge der Mitglieder des Vorstands verzichtet.

3. Verwaltungsrat

Dem Verwaltungsrat gehörten im Geschäftsjahr 2008 an:

• Herr Peter Jung Vorsitzender	Oberbürgermeister
• Herr Klaus Jürgen Reese Stellvertretender Vorsitzender	Diplom-Ingenieur
• Herr Lorenz Bahr	Geschäftsführer
• Herr Fabian Bleck	Kommunikationswirt
• Herr Wilhelm Josef Klein	Richter a.D.
• Herr Jan Phillip Kühme	Finanzplaner
• Herr Oliver Zier	Bankkaufmann

Die im Berichtsjahr gewährten Sitzungsgelder des Verwaltungsrates belaufen sich auf TEUR 1.

Wuppertal, den 28. April 2009

Wirtschaftsförderung Wuppertal AöR

.....

(gez. Der Vorstand)

Entwicklung des Anlagevermögens

Wirtschaftsförderung Wuppertal AöR, Wuppertal

	ANSCHAFFUNGS- UND HERSTELLUNGSKOSTEN				AUFGELAUFENE ABSCHREIBUNGEN				NETTOBUCHWERTE	
	01.01.2008 EUR	Zugänge EUR	Abgänge EUR	31.12.2008 EUR	01.01.2008 EUR	Zugänge EUR	Abgänge EUR	31.12.2008 EUR	31.12.2008 EUR	31.12.2007 EUR
I. Immaterielle Vermögensgegenstände										
1. Konzessionen, gewerbliche Schutzrechte und ähnliche Rechte und Werte sowie Lizenzen an solchen Rechten und Werten	2.784,50	2.415,70	0,00	5.200,20	719,50	1.288,70	0,00	2.008,20	3.192,00	2.065,00
	2.784,50	2.415,70	0,00	5.200,20	719,50	1.288,70	0,00	2.008,20	3.192,00	2.065,00
II. Sachanlagen										
1. andere Anlagen, Betriebs- und Geschäftsausstattung	31.151,19	9.602,80	0,00	40.753,99	8.612,69	7.918,30	0,00	16.530,99	24.223,00	22.538,50
	31.151,19	9.602,80	0,00	40.753,99	8.612,69	7.918,30	0,00	16.530,99	24.223,00	22.538,50
III. Finanzanlagen										
1. Beteiligungen	0,00	1.368,82	0,00	1.368,82	0,00	0,00	0,00	0,00	1.368,82	0,00
	0,00	1.368,82	0,00	1.368,82	0,00	0,00	0,00	0,00	1.368,82	0,00
	33.935,69	13.387,32	0,00	47.323,01	9.332,19	9.207,00	0,00	18.539,19	28.783,82	24.603,50

Wirtschaftsförderung Wuppertal AöR

Lagebericht für das Geschäftsjahr 2008

Die Stadt Wuppertal hat zum 01.01.2007 die rechtsfähige Anstalt öffentlichen Rechts Wirtschaftsförderung Wuppertal AöR - im Folgenden kurz AöR genannt - neu gegründet und ihr die Aufgabe der Wirtschaftsförderung in Wuppertal als hoheitliche Aufgabe übertragen. Die Wirtschaftsförderung Wuppertal AöR verfolgt damit eine öffentliche Zwecksetzung.

Die Aufgabenstellung umfasst die Förderung von Unternehmensansiedlungen und die Standortsicherung bestehender Unternehmen in den Bereichen Industrie, Gewerbe, Handel und Handwerk. Die Aufgabenerfüllung erfolgt insbesondere durch Außen- und Binnenmarketing für den Wirtschaftsstandort Wuppertal, die Beratung und Unterstützung von Unternehmen bei Standort-, Ansiedlungs-, Förderungs- und sonstigen Entwicklungsfragen sowie die Innovationsförderung. Zweiter Aufgabenschwerpunkt ist die Förderung und Entwicklung des Arbeitsmarkts. Hierzu gehören insbesondere die Existenzgründungsberatung und das –coaching, die Gewinnung und Förderung von Ausbildungsplätzen sowie die Beschäftigungsförderung in Wuppertal und in der Bergischen Region sowie damit verbundene Geschäfte.

Vordringliche Aufgabe ist die Sicherung und Steigerung der Attraktivität des Wirtschaftsstandorts Wuppertal. Mit der Beratung von örtlichen und auswärtigen Unternehmen, der Beratung bei der Vermarktung von städtischen Grundstücken und Immobilien, der Erarbeitung von Entwicklungskonzepten sowie dem Einsatz von Marketinginstrumenten und der Begleitung von Existenzgründern sowie Ausbildungs-platzförderung erfüllt die AöR ihren Auftrag.

Die Erfüllung dieser Aufgaben erfolgt sowohl im Rahmen der Grundfinanzierung als auch durch öffentlich geförderte Projekte.

Die genannten Aufgaben können im Rahmen der gesetzlichen Voraussetzungen auch für andere Gemeinden wahrgenommen werden.

Die AöR kann Unternehmen gründen, erwerben oder sich an anderen Unternehmen beteiligen, wenn das der Zweckbestimmung dient.

Darüber hinaus ist sie zu allen Geschäften und Maßnahmen berechtigt, die zur Erreichung der Zweckbestimmung notwendig oder nützlich erscheinen.

Durch die Wahl der neuen Gesellschaftsform und die damit dokumentierte Wahrnehmung öffentlicher Belange hat die Wirtschaftsförderung Wuppertal die Chance, noch effektiver und effizienter ihre Ziele zu erreichen.

Darstellung des Geschäftsverlaufs

Flächenentwicklung und -vermarktung

Die Gewerbeflächenentwicklung und –vermarktung war im Jahr 2008 vor allem durch die Kooperation mit privatwirtschaftlichen Projektentwicklern und Grundstücksinhabern geprägt.

In enger Zusammenarbeit zwischen der Stadt Wuppertal und Kondor Wessels - als Käufer der ehemaligen GOH Kaserne - wurde der EngineeringPark Wuppertal entwickelt und Planungsrecht für das 400.000 qm große Areal geschaffen. Hierdurch wurde es möglich, diese Konversionsflächen zu einem modernen Gewerbegebiet umzuwandeln, und neue Ansiedlungsflächen zur Verfügung zu stellen.

Des Weiteren wurden gemeinsam mit Wuppertaler Projektentwicklern ehemalige gewerbliche Brachenstandorte im Umfang von mehr als 100.000 qm neu entwickelt und auf diesen Flächen regionale und lokale Ansiedlungsvorhaben begleitet.

Auch strukturell wurde der Informationsfluss zwischen der Wirtschaftsförderung, regionalen und überregionalen Nachfragern und privatwirtschaftlichen Immobilienpartnern noch effizienter gestaltet. In 2008 erfolgte die Gründung eines Immobiliennetzwerks. Dort sind alle relevanten Immobilienpartner im gewerblichen Bereich zusammengefasst. In das Netzwerk sind Gewerbemakler, Kreditinstitute, Gewerbeparkbetreiber und große Flächenbesitzer, wie z. B. die Aurelis, eingebunden. Flächenanfragen werden an alle Partner des Netzwerks geleitet, so dass eine optimale Deckung zwischen Angebot und Nachfrage gewährleistet ist.

Festzustellen ist jedoch, dass vor allen Dingen GI-Flächen größeren Zuschnittes fehlen, so dass es perspektivisch dringend erforderlich ist, entsprechende Angebote bereit zu stellen und planungsrechtlich abzusichern.

Ergänzend zu der vermarktungstechnischen Begleitung der Gewerbeflächen wurde in diesem Berichtsjahr erstmals der Bereich Wohnungsbau mit begleitet, um durch eine systematische Investorenansprache und intensive Investorenbetreuung die Vorteile Wuppertals als Wohnstandort hervorzuheben und damit die Abwanderung zu reduzieren oder durch Zuzug von Neubürgern zu kompensieren. Die Mitwirkung bei der Erstellung des „Handlungsprogramms Wohnen" ist hierbei ein wichtiges Instrument zur nachhaltigen Stärkung des Wohnstandorts Wuppertal. Hier gilt es, in den nächsten Jahren durch verstärkte Marketingmaßnahmen für eine Verbreitung der Informationen über die Standortvorteile zu sorgen. Für dieses Themenfeld wurde ein Architekt eingestellt.

Im Bereich Standortentwicklung für den Einzelhandel sind vor allem die geplante Ansiedlung von IKEA, die intensiv begleitet wurde, und die Entwicklung des Standortes Ohligsmühle zu einem innenstadtnahen Multifunktionsstandort zu erwähnen. Hierzu fand eine europaweite Ausschreibung statt.

Standort- und Immobilienmarketing

Im Bereich des Immobilienstandort Marketings wurden erstmals systematische Kontakte zu überregionalen Immobilienzeitschriften geknüpft, so dass die überregionale Presseresonanz gesteigert werden konnte.

Die Immobilientour Wuppertal_INSIDE wurde zum 2. Mal mit großem Erfolg und gesteigerter Teilnehmerzahl durchgeführt. In der Nachbearbeitung wurden drei Verkäufe und Projektentwicklungen realisiert.

Die diesjährige Teilnahme auf der Expo Real in München fiel in die Zeit der Sondereffekte der sich entwickelnden Immobilienkrise, so dass die Nachfrage im Vergleich zum Vorjahr geringer ausgeprägt war.

Als Besonderheit des Jahres 2008 fand in Wuppertal der landesweite NRW Tag statt. Die Wirtschaftsförderung beteiligte sich mit zwei Projekten an der Standortpräsentation. Zum einem mit einer dreitägigen Sport- und Eventshow auf dem Parkplatz Ohligsmühle zum anderen mit Veranstaltungen zum Thema Ausbildung. Beide Veranstaltungen waren außergewöhnlich erfolgreich und fanden eine überregional positive Presseresonanz. Hierdurch konnte das Image Wuppertals als Veranstaltungs- und Eventstandort gestärkt werden.

Förderprogramme und Förderberatung

Die neu eröffnete Möglichkeit, dass sich alle Unternehmen und Kommunen in NRW an der EU-Förderung, der so genannten Ziel-2-Förderung, beteiligen können, hat zu verstärkten Aktivitäten der Wirtschaftsförderung in diesem Bereich geführt.

Da in vielen Fällen die Notwendigkeit einer regionalen Abstimmung besteht, erfolgt in diesem Themenfeld eine enge Kooperation mit der Bergischen Entwicklungsagentur, die vor allen Ziel-2-Anträge mit kommunaler und institutioneller Beteiligung begleitet. Positiv ist, dass die Wirtschaftsförderung Wuppertal, ebenso wie die Städte Wuppertal, Solingen und Remscheid, die Sparkassen und die IHK, Gesellschafter der Bergischen Entwicklungsagentur ist.

Darüber hinaus wurden verschiedene Unternehmen und Konsortien in Förderfragen beraten.

Des Weiteren beteiligte sich die Wirtschaftsförderung Wuppertal, gemeinsam mit einem Projektkonsortium aus Unternehmen und der Bergischen Universität, an einem eigenen Förderantrag. Im Wettbewerb mit über 50 Antragstellern hat sich das Wuppertaler Konsortium rund um Delphi im Rahmen des Ziel-2-Wettbewerbs „Automotive.NRW“ erfolgreich durchsetzen können.

Existenzgründung

Der Bereich Existenzgründung wird seit 2008 intensiv in einer Kooperation mit dem StarterCenter NRW Wuppertal-Solingen-Remscheid (SC) bearbeitet. Träger des SC ist die Industrie- und Handelskammer Wuppertal-Solingen-Remscheid. Weitere Projektpartner sind die Wirtschaftsförderung Wuppertal, die Handwerkskammer, die Technologiezentren in Wuppertal und Solingen und die Bergische Universität. So ist für die potentiellen Gründerinnen und Gründer der Region eine zentrale Anlaufstelle gegeben. Die Wirtschaftsförderung beteiligt sich an den monatlich durchgeführten Informationsveranstaltungen mit Referenten und führt Beratungen vor Ort im StarterCenter durch. Inhaltlich übernimmt die Wirtschaftsförderung die Beratung von Gründungen in freien Berufen. Im Jahr 2008 wurden ca. 40 intensive Einzelberatungen durchgeführt und rund 250 telefonische Anfragen bearbeitet.

Daneben ist die Wirtschaftsförderung Regionalpartner für das Gründercoaching Deutschland und leitete in 2008 ca. 20 Anträge an die KfW weiter.

Zudem ist sie Kontaktstelle für das Beratungsprogramm Wirtschaft NRW und leitete in dieser Funktion 30 Anträge auf Zirkelberatungen sowie 20 Anträge für Einzelberatungen weiter.

Projekte mit externer Finanzierung

Das Projekt „Wuppertaler Hauptschulmodell" wird von der Agentur für Arbeit finanziert und hat das Ziel, die Quote der Hauptschüler, die unmittelbar nach Schulabschluss einen Ausbildungsplatz finden, deutlich zu erhöhen. Im Rahmen des Wuppertaler Hauptschulmodelles werden 13 Hauptschulen, u.a. durch die Vermittlung von Kooperationen zwischen Schulen und Unternehmen, betreut, die Berufsorientierung extern unterstützt und die Übergänge von Schülerinnen und Schülern in Ausbildung begleitet.

Im zweiten externen Projekt, „Bergische Initiative Pro Ausbildung Plus", das im Rahmen des Programms Jobstarter vom Bundesinstitut für Berufsbildung (BIBB) finanziert wird, konnten in 2008 = 48 Ausbildungsplätze speziell für Wuppertal erschlossen werden. Im Gesamtprojekt mit Solingen und Remscheid waren es 89 Ausbildungsplätze. Außerhalb von Jobstarter wurden in 2008 = 11 weitere Ausbildungsplätze durch die Wirtschaftsförderung Wuppertal finanziell unterstützt.

Im Rahmen des durch die AöR abrechnungstechnisch begleitete Landesprogramm „Jugend in Arbeit plus" wurden im Jahr 2008 = 28 Jugendliche für eine spätere Vermittlung in Ausbildung und Beruf qualifiziert..

Die Wirtschaftsförderung begleitet weiterhin unverändert das Projekt „Pro Beruf" der Bergischen VHS. In diesem Projekt erhalten 36 Jugendliche auf Vermittlung der ARGE Wuppertal eine Ausbildung unter betrieblichen Rahmensetzungen. Die Wirtschaftsförderung Wuppertal übernimmt die Akquisition von ausbildungsbereiten Unternehmen.

Darstellung der Lage

Das Geschäftsjahr 2008 der AöR ist erfolgreich verlaufen. Das Geschäftsergebnis weist bei den Aufwendungen in Höhe von 2.125 T€ gegenüber der Wirtschaftsplanung (2.219 T€) Einsparungen von rd. 94 T€ aus. Gegenüber der Planung für den Betriebskostenzuschuss (1.800 T€) konnte dieser durch höhere Zuschusseinwerbungen von Dritten sogar um 314 T€ vermindert werden. Unter Berücksichtigung der Zuschüsse des Gewährsträgers ist das Geschäftsergebnis 2008 ausgeglichen.

Die Ergebnisse der Projekte wurden von dem 22-köpfigen Team (15 Vollzeitkräfte, 7 Teilzeitkräfte) erarbeitet.

Neben einer außertariflichen Beschäftigung werden die weiteren tariflich Beschäftigten einschließlich der Teilzeitkräfte der Wirtschaftsförderung Wuppertal AöR nach dem TVöD vergütet. Weiterhin werden im Rahmen einer Arbeitnehmergestellung in der AöR vier, ab 01.07.08 noch drei, städtische Beamte beschäftigt, die nach den Grundsätzen für Beamte in Kommunen besoldet werden.

Ab 1.10.2007 wurde innerhalb der AöR ein Betrieb gewerblicher Art eingerichtet. Dieser dient der Organisation der Teilnahme an Messen, der Abwicklung von Veranstaltungen mit Kooperationspartnern und der Erstellung und dem Verkauf von Standort- und Werbebroschüren, Publikationen und Präsentationsmitteln. Ziel ist es, die mit diesen Tätigkeitsfeldern verbundenen Abrechnungsarbeiten zu erleichtern.

Die Wirtschaftsförderung Wuppertal AöR hat sich am 17.01.2008 mit einem nominellen Anteil in Höhe von 1.250 Euro an dem Stammkapital in Höhe von 25 T€ der Bergischen Entwicklungsagentur GmbH beteiligt. Damit ergeben sich Verpflichtungen zur Anteilsfinanzierung an den Betriebskosten der Bergischen Entwicklungsagentur GmbH, die im Wirtschaftsplan erfasst sind. Hierdurch ist die Möglichkeit gegeben, die Tätigkeiten der Bergischen Entwicklungsagentur in der Region positiv zu begleiten.

Kapital

Das Stammkapital der AöR beträgt 50 T€. Es ist in voller Höhe eingezahlt.

Das Anlagevermögen beträgt zum Bilanzstichtag 29 T€ und betrifft ausschließlich Büro- und Geschäftsausstattung sowie Softwarelizenzen sowie eine dem Betrag nach geringfügige Beteiligung (1,4 T€ unter Berücksichtigung der Notarkosten) an der Bergischen Entwicklungsgesellschaft.

Die Forderungen und sonstigen Vermögensgegenstände (rd. 100 T€) wurden nach Abzug ggfls. erforderlicher Wertberichtigungen zum Nennwert bewertet.

Auch der Kassenbestand sowie die Bankguthaben sind zum Nominalwert bewertet.

Fremdwährungsgeschäfte finden nicht statt.

Rückstellungen berücksichtigen alle erkennbaren Risiken. Die Rückstellungen sind wegen des öffentlichen Gewährsträgers nicht besichert.

Verbindlichkeiten sind mit ihrem Rückzahlungsbetrag dargestellt.

Risikomanagement

Der Vorstand wird monatlich über Summen- und Saldenlisten über den Geschäftsverlauf informiert. Übersichten über die Liquidität werden ihm mindestens wöchentlich zur Kenntnis gebracht. Es findet in unregelmäßigen zeitlichen Abständen durch den Vorstand Kassenprüfungen statt. Stichprobenartig wird eine interne Revision durchgeführt. Dem Gewährsträger wird mit vierteljährlichen Berichten vollständig über alle wirtschaftlichen Entwicklungen berichtet.

Der Verwaltungsrat wird unterjährig in regelmäßigen Sitzungen mit den Quartalsberichten über alle wirtschaftlichen Entwicklungen unterrichtet.

Sonstige Angaben

Voraussichtliche Entwicklung

Die aktuelle Vermarktungssituation kommunaler Grundstücke lässt erwarten, dass die Projekte, an denen die AöR beteiligt ist, in 2009 zu Grundstücksverkäufen in einem maximalen Umfang von 20.000 m² führen werden. Diese im Vergleich zu den Vorjahren vorsichtige Prognose basiert auf der aktuellen konjunkturellen Entwicklung, da diese die Investitionsneigung der Unternehmen negativ beeinflusst.

Zu dem in der Wirtschaftsplanung 2009 berücksichtigten Aufwand von rund 2.204 T€ ist ein Betriebskostenzuschuss der Stadt mit einem Volumen von ca. 1.787.T€ eingeplant. Darüber hinaus strebt die AöR sonstige betriebliche Erträge von ca. 417 T€ an. Diese stammen insbesondere aus der Drittmittelfinanzierung aus dem Wuppertaler Hauptschulmodell, aus der Drittmittelförderung für Jobstarter, aus dem Projekt Automotive.NRW und aus sonstigen Landeszuschüssen.

Unter Berücksichtigung der Zuschüsse aus öffentlich geförderten Projekten geht die AöR von einem Jahresfehlbetrag in Höhe von ca. 1.787 T€ aus. Hierin sind tarifliche Änderungen mit einem Steigerungssatz von rd. 2,8 % kalkuliert.

Nach der vorliegenden mittelfristigen Finanzplanung wird erwartet, dass die notwendigen Betriebskostenzuschüsse auf dem aufgezeigten Niveau annähernd konstant bleiben.

Das erste Quartal des neuen Geschäftsjahrs lässt erwarten, dass auch für 2009 die Vorgaben des Wirtschaftsplans eingehalten werden können.

Risiken der zukünftigen Entwicklung

Die AöR verfolgt eine öffentliche Zwecksetzung. Ihren strukturpolitischen Leistungen in den Bereichen Standortsicherung, Bestandsentwicklung, Akquisition und Konzeptentwicklung sowie Existenzgründungsberatung stehen keine Erträge gegenüber. Sie arbeitet aufgrund ihres strukturpolitischen Auftrages defizitär, so dass die Verluste aus dem operativen Geschäft über einen Gewährsträgerzuschuss gedeckt werden müssen.

Die Gewährsträgerin Stadt Wuppertal hat in ihrer mittelfristigen Finanzplanung weitgehend gleich bleibende Zuschüsse für die AöR berücksichtigt.

Vorgänge von besonderer Bedeutung

Vorgänge von besonderer Bedeutung nach dem Abschlussstichtag haben sich nicht ergeben.

Wuppertal im April 2009

gez. Der Vorstand

Wuppertaler Bühnen GmbH

Jahresabschluss 2008/2009:

Bilanz

Gewinn- und Verlustrechnung

Anhang

Lagebericht

Bilanz zum 31. Juli 2009

Wuppertaler Bühnen GmbH, Wuppertal

AKTIVA

	31.07.2009 EUR	31.07.2008 EUR
A. Anlagevermögen		
I. Immaterielle Vermögensgegenstände		
1. Software	32.726,00	43.695,00
	32.726,00	43.695,00
II. Sachanlagen		
1. Grundstücke, grundstücksgleiche Rechte und Bauten einschließlich der Bauten auf fremden Grundstücken	59.782,00	53.769,00
2. technische Anlagen und Maschinen	138.940,00	96.914,00
3. andere Anlagen, Betriebs- und Geschäftsausstattung	366.500,00	311.280,00
	565.222,00	461.963,00
	597.948,00	505.658,00
B. Umlaufvermögen		
I. Vorräte		
1. Roh-, Hilfs- und Betriebsstoffe	165.937,01	75.594,41
2. unfertige Erzeugnisse	2.086,40	1.521,46
3. fertige Erzeugnisse	0,00	2.259,47
	168.023,41	79.375,34
II. Forderungen und sonstige Vermögensgegenstände		
1. Forderungen aus Lieferungen und Leistungen	3.717,91	10.732,67
2. Forderungen gegen Gesellschafter	0,00	106.249,50
3. sonstige Vermögensgegenstände	3.000,00	12.389,32
	6.717,91	129.371,49
III. Kassenbestand, Bankguthaben, Schecks	3.632.451,60	4.186.093,90
	3.807.192,92	4.394.840,73
C. Rechnungsabgrenzungsposten	102.910,17	42.211,03
	4.508.051,09	4.942.709,76

PASSIVA

	31.07.2009 EUR	31.07.2008 EUR
A. Eigenkapital		
I. Gezeichnetes Kapital	26.000,00	26.000,00
II. Kapitalrücklage	55.821,46	55.821,46
III. Gewinnrücklagen	952.880,96	952.354,93
IV. Jahresfehlbetrag/ Jahresüberschuss	-59.689,70	526,03
	975.012,72	1.034.702,42
B. Rückstellungen		
1. sonstige Rückstellungen	3.093.917,06	3.510.068,33
	3.093.917,06	3.510.068,33
C. Verbindlichkeiten		
1. Verbindlichkeiten aus Lieferungen und Leistungen - davon mit einer Restlaufzeit bis zu einem Jahr: EUR 113.470,52 (Vorjahr: EUR 66 321,91)	113.470,52	66.321,91
2. Verbindlichkeiten gegenüber Gesellschaftern - davon mit einer Restlaufzeit bis zu einem Jahr: EUR 11.397,80 (Vorjahr: EUR 42 000,00)	11.397,80	42.000,00
3. sonstige Verbindlichkeiten - davon aus Steuern EUR 102 327,99 (Vorjahr: EUR 109.184,72) - davon im Rahmen der sozialen Sicherheit: EUR 0,00 (Vorjahr: EUR 2.591,17) - davon mit einer Restlaufzeit bis zu einem Jahr: EUR 106.419,99 (Vorjahr: EUR 116 117,10)	106.419,99	116.117,10
	231.288,31	224.439,01
D. Rechnungsabgrenzungsposten	207.833,00	173.500,00
	4.508.051,09	4.942.709,76

Gewinn- und Verlustrechnung 2008/09

Wuppertaler Bühnen GmbH, Wuppertal

	2008/09 EUR		2007/08 EUR
1. Umsatzerlöse		931.146,75	927.065,84
2. Erhöhung oder Verminderung des Bestands an fertigen und unfertigen Erzeugnissen		-1.694,53	-1.976,69
3. sonstige betriebliche Erträge		12.652.419,28	12.006.435,89
4. Gesamtleistung		13.581.871,50	12.931.525,04
5. Materialaufwand			
a) Aufwendungen für Roh-, Hilfs- und Betriebsstoffe und für bezogene Waren	-288.549,48		-324.757,69
b) Aufwendungen für bezogene Leistungen	-1.217.566,41		-1.239.473,08
		-1.506.115,89	-1.564.230,77
6. Rohergebnis		12.075.755,61	11.367.294,27
7. Personalaufwand			
a) Löhne und Gehälter	-7.046.908,44		-6.798.842,34
b) soziale Abgaben und Aufwendungen für Altersversorgung und für Unterstützung	-1.819.427,82		-1.740.358,33
- davon für Altersversorgung: EUR 414.092,31 (Vorjahr: EUR 393.209,43)			
		-8.866.336,26	-8.539.200,67
8. Abschreibungen		-160.935,84	-134.320,32
9. sonstige betriebliche Aufwendungen		-3.233.181,57	-2.831.317,87
10. Betriebsergebnis		-184.698,06	-137.544,50
11. sonstige Zinsen und ähnliche Erträge		126.613,82	140.975,22
12. Zinsen und ähnliche Aufwendungen		-6,30	-110,00
13. Finanzergebnis		126.607,52	140.858,02
14. Ergebnis der gewöhnlichen Geschäftstätigkeit		-58.090,54	3.314,03
15. sonstige Steuern		-1.599,16	-2.788,00
16. Jahresüberschuss		-59.689,70	520,03

A N H A N G
für das Geschäftsjahr vom 1. August 2008 bis zum 31. Juli 2009
der
Wuppertaler Bühnen GmbH

A. Allgemeine Angaben zur Bilanzierung, Bewertung und Währungsumrechnung

Angabe der auf die Posten der Bilanz und der Gewinn- und Verlustrechnung angewandten Bilanzierungs- und Bewertungsmethoden:

Für die Gliederung des Jahresabschlusses wurden gemäß Gesellschaftsvertrag die gesetzlichen Vorschriften für große Kapitalgesellschaften angewandt, insbesondere die Vorschriften der §§ 265, 266 und 267 HGB.

Die immateriellen Vermögensgegenstände und das Sachanlagevermögen wurden zu Anschaffungs- bzw. Herstellungskosten angesetzt und, soweit abnutzbar, um planmäßige Abschreibungen vermindert.

Der Fundus wurde neu bewertet (§ 240 Abs. 4 HGB).

In die Herstellungskosten wurden Materialeinzelkosten, Fertigungseinzelkosten, Sonderkosten der Fertigung und angemessene Teile der Gemeinkosten einbezogen.

Die planmäßigen Abschreibungen wurden unter Zugrundelegung der betriebsgewöhnlichen Nutzungsdauer linear vorgenommen. Im Jahr des Zugangs wurde die Abschreibung zeitanteilig ermittelt. Die Abschreibungsverträge liegen im Rahmen des steuerlich zulässigen.
Geringwertige Vermögensbestände mit einem Einzelanschaffungswert von bis zu € 150 wurden im Zugangsjahr in voller Höhe abgeschrieben.
Wirtschaftsgüter mit Anschaffungskosten von € 150 bis € 1.000,00 wurden im GWG-Pool pauschal über 5 Jahre mit jeweils 20 % abgeschrieben.

Das Vorratsvermögen wurde zu Anschaffungs- bzw. Herstellungskosten angesetzt. Sofern die Tageswerte am Bilanzstichtag niedriger waren, wurden diese angesetzt; ggf. wurde zum niedrigeren beizulegenden Wert bewertet.

Forderungen und sonstige Vermögensbestände sind mit dem Nominalwert ausgewiesen.

Kassenbestand und Guthaben bei Kreditinstituten sind zum Nennwert angesetzt.

Die aktiven Rechnungsabgrenzungsposten betreffen Zahlungen im Geschäftsjahr, die erst zu einem späteren Zeitpunkt Aufwand werden.

Verbindlichkeiten sind mit ihren Rückzahlungsbeträgen passiviert.

Die Bewertung der Rückstellungen erfolgte nach vernünftiger kaufmännischer Beurteilung.
Die passiven Rechnungsabgrenzungsposten betreffen Zahlungen im Geschäftsjahr, die erst zu einem späteren Zeitpunkt Ertrag werden.

B. Erläuterungen und ergänzende Angaben zu den einzelnen Posten des Jahresabschlusses

1. Bilanz – Aktiva

a) Anlagevermögen

Die Entwicklung des Brutto-Anlagevermögens sowie die Abschreibungen des Geschäftsjahres für die Einzelposten des Anlagevermögens ergeben sich aus dem Anlagenspiegel der Bilanz.

b) Umlaufvermögen

		EUR
Vorräte		168.023,41
Forderungen aus Lieferung und Leistung		3.717,91
Sonstige Forderungen		3.000,00
Kasse und Bankguthaben		3.632.451,60
Summe		**3.807.192,92**
	(31.07.2008	4.394.840,73)

c) Aktive Rechnungsabgrenzungsposten

Eingestellt in die Rechnungsabgrenzung wurden:

		EUR
Kosten für die Produktionen Spielzeit 2009/10		92.245,20
Versicherungen		3.685,26
Kommunaler Schadensausgleich		1.042,00
Sonstiges		5.937,71
Summe		**102.910,17**
	(31.07.2008	42.211,03)

2. Bilanz – Passiva

Rückstellungen wurden gebildet für:

		EUR
Urlaub		96.080,10
Jahressonderzahlung 7/12		161.320,00
Altersteilzeit		387.769,00
Ausgleichsansprüche Mitarbeiter		35.746,21
Jahresabschluss intern		5.000,00
Unfall Insolvenz		10.000,00
Umlagen Uellendahl		20.000,00
Rechtsberatung		10.000,00
Jahresabschluss und Prüfung		20.000,00
Kontraktverlust Miete		335.165,75
Mietsonderzahlung GMW		374.870,00
Aufbewahrung /Archiv		148.000,00
CI + Image Werbung/Marketing		61.460,00
Orpheus-Festival		100.000,00
Rückforderung Zuschuss Stadt		3.000,00
Ausweichspielstätte		1.325.506,00
Summe		**3.093.917,06**
	(31.07.2008	3.510.068,33)

Verbindlichkeiten

Die Laufzeit und Besicherung der Verbindlichkeiten ergeben sich aus dem Verbindlichkeitenspiegel zur Bilanz.

Es wurden passive Rechnungsabgrenzungsposten in Höhe von € 207.833,00 gebildet.

Der Jahresfehlbetrag beträgt € 59.689,70. Die Geschäftsführung schlägt vor das Jahresergebnis auf neue Rechnung vorzutragen.

3. Angabe der Ausleihungen, Forderungen und Verbindlichkeiten gegenüber Gesellschafter

		EUR
Verbindlichkeiten aus Lieferungen und Leistungen:		113.470,52
Verbindlichkeiten gegenüber Gesellschaftern:		11.397,86
Sonstige Verbindlichkeiten		106.419,99
Summe		**231.288,31**
	(31.07.2008	224.439,01)

4. Gewinn- und Verlustrechnung

Die Gewinn- und Verlustrechnung wurde in Staffelform nach dem Gesamtkostenverfahren aufgestellt.

Die Umsätze verteilen sich wie folgt:

		EUR
Eintrittskarten		653.793,51
auswärtige Veranstaltungen		227.540,20
Programmverkäufe		8.545,00
Kooperationen/Koproduktionen		36.460,00
Sonstige		4.808,04
Summe		**931.146,75**
	(31.07.2008	927.065,84)

Zuschüsse:

		EUR
Betriebskostenzuschuss des Landes		425.267,00
Betriebskostenzuschuss der Stadt		10.805.108,35
Energiekostenzuschuss		125.000,00
Sonderzuschüsse		72.912,27
Investitionszuschüsse		0,00
Summe		**11.428.287,62**
	(31.07.2008	11.763.035,04)

5. Sonstige Pflichtangaben:

a) Geschäftsführung

Kuck, Gerd Leo bis 31.07.2009
Christian von Treskow ab 01.08.2009
Johannes Weigand ab 01.08.2009
Schaarwächter, Enno

b) Aufsichtsrat

Jung, Peter (Vorsitzender)	Unternehmer
Lückerath, Petra (stellv. Vorsitzende)	Geschäftsführerin
Bergmann, Andreas	Steuerberater
Hartwig, Peter	Industriekaufmann
Huhn, Johannes	Sparkassenangestellter i.R.
Köster, Dr. Rolf	Rechtsanwalt
Schlüter, Gisela	selbst. Kauffrau
Schulz, Ursula	Journalistin
Heichlinger, Andreas	Opernsänger
Springorum, Holger	Bühnenhandwerker
Wolff, Ingeborg	Schauspielerin
Mohr, Ralf	Schreiner

Gesamtbezüge der Mitglieder der Geschäftsführung und des Aufsichtsrates

Auf die Angabe der Bezüge der Geschäftsführung wurde im Hinblick auf § 286 Abs. 4 HGB verzichtet.
Der Aufsichtsrat erhält keine Vergütungen.

Angabe über die Anzahl der vorhandenen Mitarbeiter

Am 31.07.2009 waren im Unternehmen der Wuppertaler Bühnen GmbH 219 Mitarbeiter beschäftigt.

6. Haftungsverhältnisse i.S.d. § 251 HGB lagen nicht vor.

7. Sonstige finanzielle Verpflichtungen nach § 285 Nr. 3 HGB

PKW-Leasing	31 TEUR
Mietverträge Summe bis Vertragsablauf bzw. Kündigungstermin	2.438 TEUR

Wuppertal, den 30.10.2009

Enno Schaarwächter
Kaufm. Geschäftsführer

Johannes Weigand
Intendant Oper

Entwicklung des Anlagevermögens

Wuppertaler Bühnen GmbH, Wuppertal

	ANSCHAFFUNGS- UND HERSTELLUNGSKOSTEN				AUFGELAUFENE ABSCHREIBUNGEN				NETTOBUCHWERTE	
	01.08.2008 EUR	Zugänge EUR	Abgänge EUR	31.07.2009 EUR	01.08.2008 EUR	Zugänge EUR	Abgänge EUR	31.07.2009 EUR	31.07.2009 EUR	31.07.2008 EUR
I. Immaterielle Vermögensgegenstände										
1. Software	81.929,14	7.355,85	0,00	89.284,99	38.234,14	18.324,85	0,00	56.558,99	32.726,00	43.695,00
	81.929,14	7.355,85	0,00	89.284,99	38.234,14	18.324,85	0,00	56.558,99	32.726,00	43.695,00
II. Sachanlagen										
1. Grundstücke, grundstücksgleiche Rechte und Bauten einschließlich der Bauten auf fremden Grundstücken	70.164,33	13.982,50	0,00	84.146,83	16.395,33	7.969,50	0,00	24.364,83	59.782,00	53.769,00
2. technische Anlagen und Maschinen	508.163,61	87.256,01	15.132,21	580.287,41	411.249,61	41.632,80	11.535,00	441.347,41	138.940,00	96.914,00
3. andere Anlagen, Betriebs- und Geschäftsausstattung	1.287.197,43	148.228,69	23.123,43	1.412.302,69	975.917,43	93.008,69	23.123,43	1.045.802,69	366.500,00	311.280,00
	1.865.525,37	249.467,20	38.255,64	2.076.736,93	1.403.562,37	142.610,99	34.658,43	1.511.514,93	565.222,00	461.963,00
	1.947.454,51	256.823,05	38.255,64	2.166.021,92	1.441.796,51	160.935,84	34.658,43	1.568.073,92	597.948,00	505.658,00

Verbindlichkeitenspiegel

Wuppertaler Bühnen GmbH, Wuppertal

	Restlaufzeit bis zu einem Jahr	Restlaufzeit zwischen einem und fünf Jahren	Restlaufzeit von mehr als fünf Jahren	Gesamtbetrag	davon gesichert	Art der Sicherheiten
	EUR	EUR	EUR	EUR	EUR	
1. Verbindlichkeiten aus Lieferungen und Leistungen	113.470,52	0,00	0,00	113.470,52	0,00	
2. Verbindlichkeiten gegenüber Gesellschaftern	11.397,80	0,00	0,00	11.397,80	0,00	
3. sonstige Verbindlichkeiten	106.419,99	0,00	0,00	106.419,99	0,00	
	231.288,31	0,00	0,00	231.288,31	0,00	

Bei den Verbindlichkeiten aus Lieferungen und Leistungen bestehen die üblichen Eigentumsvorbehalte.

Wuppertaler Bühnen GmbH

Lagebericht für das Geschäftsjahr vom 01. 08. 2008 bis zum 31. 07. 2009

A. Geschäfts- und Rahmenbedingungen

1. Geschäftsverlauf 2008/09

Das Theaterunternehmen stand zunächst vor einem risikoreichen Geschäftsjahr. Hintergrund waren insbesondere die mangelnden Vorstellungsmöglichkeiten im Herbst 2008, da das Schauspielhaus mehrere Wochen ausschließlich dem internationalen Tanzfest zur Verfügung stand. Hinzu kam der Wiedereinzug in das sanierte Opernhaus. Damit verbunden war eine vorsichtige, vergleichsweise niedrige Erlöskalkulation bei den Eintrittseinnahmen.

Mit dem Ausweichen der Schauspielsparte in eine alternative Spielstätte (dieBörse) während des internationalen Tanzfestes, einer besonderen Marketingstrategie in Zusammenhang mit der Opernhaus Wiedereröffnung und attraktiven Produktionen konnte das Interesse an den Wuppertaler Bühnen gehalten werden (siehe Spielzeitbericht 2008/09, herausgegeben in 09/2009).

Die prognostizierte Einnahmeerwartung wurde deutlich übertroffen. Die Wuppertaler Bühnen konnten den neuen/alten Spielort Opernhaus gut positionieren.

Unter Auflösung von hierfür vorgesehenen Rückstellungen, konnte auch der Personalkostenaufwand positiv abgeschlossen werden.

Die Material- und Sachbudgets wurden ebenfalls präzise und kostenbewusst bewirtschaftet.

Die bestehenden bzw. neugebildeten Rückstellungen sichern erkennbare und kalkulierbare Risiken ab.

Das Geschäftsjahr schließt mit einem Jahresfehlbetrag von € 59.689,70 ab.

2. Zuschauerentwicklung

Besucher	2008/2009	2007/2008
Schauspielhaus / Opernhaus	62.338	59.381
Schauspielfoyer / Opernhausfoyer	2.816	6.131
Sonstige Veranstaltungen	2.049	944
Citykirche Elberfeld	1.584	2.123
die börse	3.641	897
Stadthalle Wülfrath	170	2.252
Sonderveranstaltungen/Theaterpädagogik	8.928	9.803
Gastspiele	10.451	10.771
Gesamt	**91.977**	**92.302**

Die Gesellschaft gibt jeweils unmittelbar nach der Spielzeit einen Spielzeitbericht heraus, der weitere detaillierte Angaben zu den Produktionen, zur Zuschauerentwicklung und zur Presseresonanz enthält.

3. Geschäftsergebnis

	2008/2009	2007/2008	2006/2007
	T€	T€	T€
Betriebsergebnis	-188	-140	-114
Finanzergebnis	127	141	115
Neutrales Ergebnis	1	0	0
Jahresergebnis	**-60**	**1**	**1**

B. Ertrags-, Finanz- und Vermögenslage

1. Bilanzübersicht

Aktiva	31.07.2009	31.07.2008
	T€	T€
Immaterielle Vermögensgegenstände	33	44
Sachanlagen	565	462
Summe	**598**	**506**
Vorräte	201	80
Forderung aus L. u. L.	4	11
Forderung an die Stadt	0	106
sonstige Vermögensgegenstände	102	12
flüssige Mittel	3.633	4.186
Summe	**3.940**	**4.395**
Rechnungsabgrenzungsposten	103	42
Bilanzsumme	**4.508**	**4.943**

Passiva:	31.07.2009	31.07.2008
	T€	T€
gezeichnetes Kapital	26	26
Jahresergebnis	-60	1
Kapitalrücklage	56	56
Gewinnrücklage	953	952
Summe	**975**	**1.035**
Rückstellungen	3.094	3.510
Verbindlichkeiten aus L. u. L.	125	66
Verbindlichkeiten gegenüber der Stadt	0	42
sonstige Verbindlichkeiten	106	116
Summe	**3.325**	**3.734**
Rechnungsabgrenzungsposten	208	174
Bilanzsumme	**4.508**	**4.943**

Die Bilanzsumme verringerte sich im Geschäftsjahr um 435 T€.

Kapitalstand

Die Rückstellungen sind durch ausreichende Liquidität zum Bilanzstichtag abgesichert.

2. Finanzlage

Der **Cash-flow** berechnet sich wie folgt:

	2008/2009 T€	2007/2008 T€
Jahresfehlbetrag	-60	1
+ Abschreibungen auf Gegenstände des Anlagevermögens	161	134
+ Veränderung langfristiger Rückstellungen	-416	-1.142
Cash-flow I	**-315**	**-1.007**
+ /./. Verminderung/Erhöhung des Bestandes an unfertigen und fertigen Erzeugnissen	2	2
Cash-flow II	**-313**	**-1.005**

Kapitalflussrechnung

Die Aufgabe einer Kapitalflussrechnung besteht darin, zusätzlich zur Bilanz und Gewinn- und Verlustrechnung und Anhang ergänzende Angaben über die finanzielle Entwicklung eines Unternehmens zu machen, die aus dem Jahresabschluss nicht oder nur mittelbar entnommen werden können. Die Kapitalflussrechnung soll die Zahlungsströme darstellen und darüber Auskunft geben, wie das Unternehmen finanzielle Mittel erwirtschaftet hat und welche Investitions- und Finanzmaßnahmen vorgenommen wurden.

		2008/2009 T€	2007/2008 T€
Jahresfehlbetrag		-60	1
+	Saldo Abschreibungen auf Gegenstände des	161	134
././+	Abnahme/Zunahme der Rückstellungen	-416	1.142
././+	Saldo Gewinn/Verlust aus dem Abgang von Gegenständen des Anlagevermögens	105	0
././+	Saldo Zunahme/Abnahme der Vorräte, der Forderungen aus L. u. L. sowie anderer Aktiva	-39	-121
././+	Abnahme/Zunahme der Verbindlichkeiten aus L. u. L. sowie anderer Passiva und der erhaltenen Anzahlungen	51	-983
Mittelzufluss/-abfluss aus laufender Geschäftstätigkeit		**-198**	**173**
././+	Gewinn aus Anlageabgängen einschl. Buchwert	-251	-53
././+	Auszahlungen für Investitionen in das Anlagevermögen	-106	-222
Mittelabfluss aus der Investitionstätigkeit		**-357**	**-275**
./.	Tilgung von Finanzkrediten	0	0
+	Einlagen Gesellschafter	0	0
Mittelzufluss aus der Finanzierungstätigkeit		**0**	**0**
Zahlungswirksame Veränderungen des Finanzmittelbestandes		-554	-102
+	Finanzmittelbestand am Anfang der Periode	4.186	4.288
Finanzmittelbestand am Ende der Periode		**3.632**	**4.186**

Der Finanzmittelbestand zum Bilanzstichtag senkte sich von T€ 4.186 auf 3.632 T€ aufgrund des Mittelabflusses aus laufender Geschäftstätigkeit in Höhe von 198 T€ und aus dem Mittelabfluss der Investitionstätigkeit in Höhe von 357 T€.

3. Ertragslage

Der Gesamtleistung von 13.054 T€ standen betriebliche Aufwendungen von 13.241 T€ gegenüber. Im Einzelnen:

	2008/2009 T€	2007/2008 T€
Erlöse:		
- aus Veranstaltungen	944	941
- Bestandsveränderung	38	-2
- Sonstige Betriebliche Erlöse	12.072	11.977
Gesamtleistung	13.054	12.916
Aufwendungen:		
- eigene Personalkosten	-9.877	-9.601
- Waren und Fremdleistungen	-521	-472
- übrige Kosten (einschl. AfA)	-2.843	-2.984
Gesamtaufwendungen	-13.241	-13.057
- Neutrales Ergebnis	0	0
- Finanzergebnis	127	141
Jahresfehlbetrag	-60	1

C. Prognosebericht

Ausblick auf die Geschäftsjahre bis 2012/13

- Beginn einer neuen künstlerischen Leitung
- Betrieb einer kleinen Spielstätte

Die Wiedereröffnung des Opernhauses im Januar 2009 hat den Wuppertaler Bühnen einen weiteren Aufschwung in der Wahrnehmung als Hochkulturinstitut verschafft und die Besucherzahlen trotz der umzugsbedingten dispositionellen Probleme weiter stabilisiert.

Unabhängig von den Aufgaben im Zusammenhang mit der Wiederinbetriebnahme des Opernhauses wurde im Geschäftsjahr intensiv nach einer kleinen Spielstätte gesucht und schließlich im Foyer des Schauspielhauses gefunden und bautechnisch vorbereitet.

Diese kleine Spielstätte dient ganz besonders dem Ziel, neue und jüngere Zuschauerschichten zu erschließen.

Parallel wurde ein Spielplan mit den neuen künstlerischen Leitern erarbeitet und in einen Wirtschaftsplan umgesetzt. Die zur Verfügung stehenden „künstlerischen" Finanzmittel bleiben auf dem bisherigen Niveau. Dies, obwohl zukünftig zwei Spielstätten (unterschiedlicher Größe) regelmäßig bespielt werden sollen. Für den zunächst auf drei Jahre befristeten Ort „Kleines Schauspielhaus" (danach soll die Sanierung des Schauspielhauses erfolgen) werden Rückstellungen, insbesondere für den Einsatz zusätzlichen nichtkünstlerischen Personals und Energiekosten gebildet und sukzessive aufgelöst. Dieser Ausgleich darf nicht darüber hinwegtäuschen, dass bei gleichbleibendem

Geschäftsbetrieb das Theaterunternehmen in den nächsten Jahren die drohenden Verluste aus den Rücklagen ausgleichen muss. Hierzu liegt eine Prognose für die nächsten drei Jahre vor.

Hintergrund sind neben Preissteigerungen bei den Materialien etc. die tariflichen Erhöhungen bei den Personalkosten. Wurden in den vergangenen Jahren nur maßvolle Abschlüsse getätigt, sind diese zukünftig regelmäßig (jährlich) zu erwarten. Ein Ausgleich durch einen erhöhten Betriebskostenzuschuss wird zurzeit von der Stadt Wuppertal ausgeschlossen. Erhöhungen der Eintrittspreise sind möglich und angestrebt, können den Substanzverlust jedoch nicht aufhalten.

Damit ist klar, dass ein Bespielen des zur Sanierung anstehenden Schauspielhauses, weder personell noch bezüglich der Betriebskosten aus dem bestehenden Wirtschaftplan möglich ist.

Insoweit sind im nächsten, spätesten im übernächsten Geschäftsjahr, Verabredungen mit den Gesellschaftern über die zukünftige Ausrichtung des Unternehmens und die Finanzierung zu treffen. Hieraus sind entsprechende Maßnahmen abzuleiten.

Mit dem 31.07.2009 endet die Generalintendanz des Künstlerischen Geschäftsführers Gerd-Leo Kuck. Am 01.08.2009 wird die Geschäftsführung von den Herren Enno Scharwächter, Kaufmännischer Geschäftsführer, Christian von Treskow, Intendanz Schauspiel und Johannes Weigand, Intendanz Oper gebildet.

D. Risiko-Management

Das Unternehmen verfügt über folgendes Risikomanagement:

- Die Finanzbuchhaltung führt ein zeitnahes Controlling aus. Veränderungen bei den kalkulierten Produktionen werden von der Geschäftsführung dokumentiert und Verschiebungen frühzeitig gesichert.
- Teilweise sind Budgets nur zu 90% freigegeben.
- Die Finanzbuchhaltung prüft den pünktlichen Eingang aller Geldeingänge.
- Die Abrechnung von TopTicket über die Einnahmen/Besucherzahlen werden den Zahlen aus der Hochrechnung Erlöse / Einnahmen aus dem Wirtschaftsplan gegenübergestellt.
- Die Ausgaben aus den einzelnen Budgetbereichen werden monatlich überprüft. Hierzu wird die Budgethöhe den tatsächlichen Werten aus der Buchführung gegenübergestellt und gleichzeitig ermittelt, in welcher Höhe noch Mittel bis zum Ende der Spielzeit zur Verfügung stehen.
- Abweichungen werden sofort mit den Budgetverantwortlichen besprochen um Maßnahmen zu treffen, die der Budgeteinhaltung dienen.
- Über den Stand wird die Geschäftsführung in wöchentlichen Sitzungen informiert.

E. Bericht über die Einhaltung der öffentlichen Zwecksetzung gemäß § 108 Abs. 2 Nr. 2 GO NRW

Alleinige Gesellschafterin der Wuppertaler Bühnen GmbH ist die Stadt Wuppertal. Gegenstand des Unternehmens ist gemäß § 3 des Gesellschaftervertrages unmittelbar und

ausschließlich die Pflege und Förderung der Kunst durch den Betrieb eines Theaters auf gemeinnütziger Basis.
Daneben ist die Gesellschaft zu allen Maßnahmen und Geschäften berechtigt, die mit dem genannten Gesellschaftszweck zusammenhängen oder ihn fördern, insbesondere zur Zusammenarbeit mit vergleichbaren Unternehmen und Einrichtungen.

Gemäß § 4 des Gesellschaftervertrages verfolgt die Gesellschaft ausschließlich und unmittelbar gemeinnützige Zwecke im Sinne des Abschnittes „Steuerbegünstigte Zwecke" der Abgabenordnung.

Wuppertal, den 30.10.2009

Enno Schaarwächter
Kaufm. Geschäftsführer

Johannes Weigand
Intendant Oper

Tanztheater Wuppertal Pina Bausch GmbH

Jahresabschluss 2007/2008:

Bilanz

Gewinn- und Verlustrechnung

Anhang

Lagebericht

Bilanz zum 31. Juli 2008

Tanztheater Wuppertal Pina Bausch GmbH, Wuppertal

AKTIVA

	31.07.2008 EUR	31.07.2007 EUR
A. Anlagevermögen		
I. Sachanlagen		
1. technische Anlagen und Maschinen	69.022,00	59.586,00
2. andere Anlagen, Betriebs- und Geschäftsausstattung	647.871,00	645.353,00
	716.893,00	704.939,00
B. Umlaufvermögen		
I. Vorräte		
1. Roh-, Hilfs- und Betriebsstoffe	20.043,29	22.214,20
2. geleistete Anzahlungen	8.000,00	0,00
	28.043,29	22.214,20
II. Forderungen und sonstige Vermögensgegenstände		
1. Forderungen aus Lieferungen und Leistungen	100,00	6.601,78
2. sonstige Vermögensgegenstände	43.943,00	587.861,79
	44.043,00	594.463,57
III. Kassenbestand, Bankguthaben, Schecks	2.067.718,72	1.107.858,89
	2.139.805,01	1.724.536,66
C. Rechnungsabgrenzungsposten	125,00	125,00
	2.856.823,01	2.429.600,66

PASSIVA

	31.07.2008 EUR	31.07.2007 EUR
A. Eigenkapital		
I. Gezeichnetes Kapital	25.000,00	25.000,00
II. Kapitalrücklage	368.332,63	368.332,63
III. Gewinnrücklagen		
1. andere Gewinnrücklagen	230.428,01	434.277,60
IV. Gewinnvortrag aus dem Vorjahr	1.148.604,49	592.831,74
V. Jahresüberschuss	159.746,07	351.923,16
	1.932.111,20	1.772.365,13
B. Rückstellungen		
1. Rückstellungen für Pensionen und ähnliche Verpflichtungen	224.058,00	261.837,00
2. sonstige Rückstellungen	81.350,00	155.648,58
	305.408,00	417.485,58
C. Verbindlichkeiten		
1. Verbindlichkeiten aus Lieferungen und Leistungen - davon mit einer Restlaufzeit bis zu einem Jahr: EUR 5.267,00 (Vorjahr: EUR 42.776,17)	5.267,00	42.776,17
2. sonstige Verbindlichkeiten - davon aus Steuern: EUR 94.667,74 (Vorjahr: EUR 93.517,64) - davon im Rahmen der sozialen Sicherheit: EUR 33.843,12 (Vorjahr: EUR 0,00) - davon mit einer Restlaufzeit bis zu einem Jahr: EUR 178.721,38 (Vorjahr: EUR 136.042,28)	178.721,38	136.042,28
	183.988,38	178.818,45
D. Rechnungsabgrenzungsposten	435.315,43	60.931,50
	2.856.823,01	2.429.600,66

Gewinn- und Verlustrechnung 2007/08

Tanztheater Wuppertal Pina Bausch GmbH, Wuppertal

	2007/08 EUR		2006/07 EUR
1. Umsatzerlöse		2.315.496,07	1.957.637,64
2. sonstige betriebliche Erträge		3.149.018,33	2.879.140,01
3. Gesamtleistung		5.464.514,40	4.836.777,65
4. Materialaufwand			
a) Aufwendungen für Roh-, Hilfs- und Betriebsstoffe und für bezogene Waren	240.394,53		183.062,56
b) Aufwendungen für bezogene Leistungen	686.553,92		409.310,97
		926.948,45	592.373,53
5. Rohergebnis		4.537.565,95	4.244.404,12
6. Personalaufwand			
a) Löhne und Gehälter	2.403.465,66		2.456.015,79
b) soziale Abgaben und Aufwendungen für Altersversorgung und für Unterstützung	556.938,18		549.910,23
		2.960.403,84	3.005.926,02
7. Abschreibungen		164.114,88	128.812,01
8. sonstige betriebliche Aufwendungen		1.321.165,21	937.189,23
9. Betriebsergebnis		91.882,02	172.476,86
10. sonstige Zinsen und ähnliche Erträge		62.796,15	40.417,49
11. Zinsen und ähnliche Aufwendungen		0,00	218,11
12. Finanzergebnis		62.796,15	40.199,38
13. Ergebnis der gewöhnlichen Geschäftstätigkeit		154.678,17	212.676,24
14. außerordentliche Erträge		0,00	141.200,00
15. außerordentliches Ergebnis		0,00	141.200,00
16. sonstige Steuern		5.067,90	-1.953,08
17. Summe Steuern		5.067,90	-1.953,08
18. Jahresüberschuss		159.746,07	351.923,16

Tanztheater Wuppertal Pina Bausch GmbH

Anhang für das Geschäftsjahr vom 01. August 2007 bis zum 31. Juli 2008

A. Allgemeine Angaben zur Bilanzierung, Bewertung und Währungsumrechnung

Für die Gliederung des Jahresabschlusses wurden gemäß Gesellschaftsvertrag die gesetzlichen Vorschriften für große Kapitalgesellschaften angewandt, insbesondere die Vorschriften der §§ 265, 266 und 267 HGB.

Die immateriellen Vermögensgegenstände und das Sachanlagevermögen wurden zu Anschaffungs- bzw. Herstellungskosten angesetzt und, soweit abnutzbar, um planmäßige Abschreibungen vermindert.

Für den Fundus ist ein Festwert gebildet worden (§ 240 Abs. 3 HGB). Der Wert wurde im laufenden Geschäftsjahr 2007/2008 körperlich überprüft und beibehalten.

In die Herstellungskosten der Bühnenbilder wurden Materialeinzelkosten, Sonderkosten der Fertigung und ein angemessener Teil der Gemeinkosten einbezogen.

Die planmäßigen Abschreibungen wurden unter Zugrundelegung der betriebsgewöhnlichen Nutzungsdauer linear vorgenommen. Im Jahr des Zugangs wurde die Abschreibung pro rata temporis ermittelt. Die Abschreibungsbeträge liegen im Rahmen des steuerlich Zulässigen.

Geringwertige Vermögensgegenstände mit einem Einzelanschaffungswert von bis zu € 150,00 netto wurden im Zugangsjahr in voller Höhe abgeschrieben. Die Zugänge ab dem 1. Januar 2008 mit Anschaffungskosten zwischen € 150,00 und 1.000,00 wurden in den Sammelposten nach § 6 Abs. 2a EStG eingestellt und werden jährlich mit 20% abgeschrieben.

Das Vorratsvermögen wurde zu Anschaffungs- bzw. Herstellungskosten angesetzt. Sofern die Tageswerte am Bilanzstichtag niedriger waren, wurden diese angesetzt; ggf. wurde zum niedrigeren beizulegenden Wert bewertet.

Forderungen und sonstige Vermögensgegenstände sind mit dem Nominalwert ausgewiesen.

Kassenbestand und Guthaben bei Kreditinstituten sind zum Nennwert angesetzt.

Die Pensionsrückstellungen wurden wie in den Vorjahren nach versicherungsmathematischen Grundsätzen mit dem Teilwert auf der Basis eines Zinssatzes von 4,5% angesetzt.

Die sonstigen Rückstellungen berücksichtigen alle erkennbaren Risiken und Verpflichtungen.

Verbindlichkeiten sind mit ihren Rückzahlungsbeträgen passiviert.

B. Erläuterungen und ergänzende Angaben zu den einzelnen Posten des Jahresabschlusses

1. Bilanz Aktiva

Anlagevermögen

Die Entwicklung des Brutto-Anlagevermögens sowie die Abschreibungen des Geschäftsjahres für die Einzelposten des Anlagevermögens ergeben sich aus dem Anlagespiegel (Seite 3). Fertige Bühnenbilder werden nicht mehr im Fundus aktiviert. Sie werden als eigenständige Bilanzposition geführt und über eine Nutzungsdauer von 10 Jahren abgeschrieben.

Sonstige Vermögensstände

Unter dieser Position wurde zum 31.07.2008 Forderungen gegen Mitarbeiter aus bereits gewährtem anteiligen Urlaub des folgendem Geschäftsjahres in Höhe von € 22.200,00 ausgewiesen.

3. Bilanz Passiva

Sonstige Rückstellungen wurden gebildet für:

	€
Urlaub	23.000,00
Mietnebenkosten	24.000,00
Jahresabschlusskosten	8.750,00
Beratungsleistungen	14.500,00
sonstige	11.100,00
Summe	81.350,00

(Vorjahr T€ 155,6)

Anlagenspielgel zum 31. Juli 2008

	historische/ Anschaffungs-/ Herstellungs kosten	Zugänge	Abgänge	Um-buchungen	Stand 31.07.2008	Abschreibungen Stand 31.07.2007	Zugänge	Abgänge	Umbuchunger	Abschreibungen Stand 31.07.2008	Buchwerte Stand 31.07.2008	Stand 31.07.2007
I. **Immaterielle Vermögensgegenstände**												
Lizenzen	269.00	0.00	0.00	0.00	269.00	269.00	0.00	0.00	0.00	269.00	0.00	0.00
II. **Sachanlagen**												
1. technische Anlagen und Maschinen												
Instrumente	3,846.60	0.00	0.00	0.00	3,846.60	1,872.60	607.00	607.00	0.00	2,479.60	1,367.00	1,974.00
Bühnentechnik	50,440.40	12,937.82	0.00	0.00	63,378.22	9,022.40	17,284.82	7,240.99	0.00	26,307.22	37,071.00	41,418.00
Beleuchtung	28,063.40	18,885.44	0.00	0.00	46,948.84	18,626.40	10,212.44	5,892.30	0.00	28,838.84	18,110.00	9,437.00
Tontechnik	29,707.00	8,796.48	0.00	0.00	38,503.48	22,950.00	3,079.48	1,784.00	0.00	26,029.48	12,474.00	6,757.00
	112,057.40	40,619.74	0.00	0.00	152,677.14	52,471.40	31,183.74	15,524.29	0.00	83,655.14	69,022.00	59,586.00
2. andere Anlagen, Betriebs- und Beschäftsausstattung												
EDV	55,629.86	27,344.43	0.00	0.00	82,974.29	40,181.86	13,981.43	11,401.53	0.00	54,163.29	28,811.00	15,448.00
Fundus	88,539.30	0.00	0.00	0.00	88,539.30	21,159.30	0.00	0.00	0.00	0.00	67,380.00	67,380.00
Bühnenbilder	709,671.16	49,767.08	0.00	0.00	759,438.24	188,287.16	80,501.08	71,607.00	0.00	268,788.24	490,650.00	521,384.00
Büroeinrichtung	16,391.08	772.91	0.00	0.00	17,163.99	6,975.08	2,575.91	2,385.55	0.00	9,550.99	7,613.00	9,416.00
mobile Geräte	0.00	4,793.69	0.00	0.00	4,793.69		184.69	0.00		184.69	4,609.00	0.00
Sonstige Betriebs- und Geschäftsausstattung	71,932.77	6,108.96	0.00	0.00	78,041.73	40,207.77	14,686.96	12,944.83	0.00	54,894.73	23,147.00	31,725.00
geringwertige Wirtschaftsgüter	14,948.81	46,662.06	14,948.81	0.00	46,662.06	14,948.81	21,001.07	14,948.81	0.00	1,248.98	25,661.00	0.00
	957,112.98	135,449.13	14,948.81	0.00	1,077,613.30	311,759.98	132,931.14	113,287.72	0.00	388,830.92	647,871.00	645,353.00
Summe Anlagevermögen	**1,069,439.38**	**176,068.87**	**14,948.81**	**0.00**	**1,230,559.44**	**364,500.38**	**164,114.88**	**128,812.01**	**0.00**	**472,755.06**	**716,893.00**	**704,939.00**

5. Angabe der Ausleihungen, Forderungen und Verbindlichkeiten gegenüber Gesellschaftern

	€
Verbindlichkeiten gegenüber Gesellschaftern:	3.367,13

(Vorjahr T€ 3,4)

6. Verbindlichkeiten

Folgende Aufgliederung der Verbindlichkeiten zeigt deren Laufzeit bis zu einem Jahr, über fünf Jahre und deren Besicherung durch Pfandrechte oder ähnliche Rechte (Art und Form).

Verbindlichkeitenspiegel

	Laufzeit unter 1 Jahr	Laufzeit bis 5 Jahre	Besicherung
Verbindlichkeiten aus			
Lieferungen und Leistungen	5.267,00	-	Eigentumsvorbehalte
sonstige Verbindlichkeiten	178.721,38	-	Keine
Summe	183.988,38	-	

(Vorjahr T€ 178,8)

- davon aus Steuern: € 94.667,74
- davon im Rahmen der sozialen Sicherheit: € 33.843,12

Es wurden Rechnungsabgrenzungsposten gebildet.

Aktiver Rechnungsabgrenzungsposten	€
KSA	125,00
Summe	125,00

(Vorjahr € 125,00)

Passiver Rechnungsabgrenzungsposten	€
Abgrenzung Landeszuschuss NRW	435.315,43

(Vorjahr T€ 60,9)

7. Gewinn- und Verlustrechnung

Die Gewinn- und Verlustrechnung wurde in Staffelform nach dem Gesamtkostenverfahren aufgestellt.

Die Umsatzerlöse verteilen sich wie folgt:

	€
- Eintrittskarten	682.330,56
- auswärtige Veranstaltungen	1.620.988,51
- Programmheft-Verkauf/Garderobengebühren	10.127,00
- übrige	2.050,00
Summe	2.315.496,07

(Vorjahr T€ 1.958)

sonstige betriebliche Erträge

	€
Betriebskostenzuschüsse der Stadt Wuppertal	2.067.404,16

(Vorjahr T€ 2.067,4)

Land NRW	1.006.866,07

(Vorjahr T€ 785,00)

C. Sonstige Pflichtangaben

1. Geschäftsführung

Koza Tamdogan, Wuppertal, bis 31. Juli 2008

Cornelia Albrecht, Wuppertal ab 1. August 2008

2. Beirat

Schulz, Ursula (Vorsitzende)	Journalistin
Bergmann, Andreas (stellvertretender Vorsitzender)	Steuerberater
Buhles, Ralf	Mitglied d. Geschäftsleitung Deutsche Bank
Grätz, Sanda	Verwaltungsangestellte
Hannig, Christa	Geschäftsführerin a.D.
Hoffmann, Wolfgang	Staatskanzlei NRW, Abteilung Kultur
Jung, Peter	Oberbürgermeister der Stadt Wuppertal
Kühme, Karl-Friedrich	Sonderschulrektor
Lückerath, Petra	Kulturmanagerin

Der Beirat hatte keine Bezüge und keinen Aufwandsersatz.

3. Angaben über die Anzahl der durchschnittlich vorhanden Stellen

Es waren im Geschäftsjahr durchschnittlich 54 Personen (Vorjahr 53) beschäftigt.

4. Haftungsverhältnisse i.S.d. § 251 HGB lagen nicht vor.

5. sonstige finanzielle Verpflichtungen nach § 285 (3) HGB)

	T€
angemietete Hallen/Räume und Wohnungen Jahresmiete	315,00
	(Vorjahr T€ 299,8)
Leasing PKW (Jahresrate)	5,6
	(Vorjahr T€ 5,3)

Wuppertal, 1. Oktober 2008

Cornelia Albrecht

Tanztheater Wuppertal Pina Bausch GmbH

Lagebericht für das Geschäftsjahr vom 01. August 2007 bis zum 31. Juli 2008

1. Ausgangslage (historisch)

Seit 1973 arbeitet das Tanztheater unter der Leitung von Pina Bausch in Wuppertal. Es ist von der Stadt Wuppertal und den ehemaligen "Wuppertaler Bühnen" mit großem (finanziellen) Engagement gefördert worden. Nach anfänglichen Problemen in der Akzeptanz des Publikums hat sich die künstlerische Arbeit in Wuppertal und dann auch überregional und international durchgesetzt. Die jährlich rd. 30 – 35 Aufführungen in den Wuppertaler Häusern sind in der Regel ausverkauft.
Die internationale Nachfrage reicht über Jahre hinaus.

Zur mittelfristigen Sicherung der Zukunft des inzwischen weltberühmten Tanztheaters Wuppertal Pina Bausch ist eine rechtliche Verselbständigung, soll heißen: Abtrennung von der Theaterbetriebsgesellschaft Wuppertal Gelsenkirchen mbH, zum 01.03.1999, realisiert worden. In erster Linie sollte dadurch der besondere Wert und die besondere Arbeitsform des Tanztheaters betont werden. Außerdem war die Zusatzförderung des Landes (und möglicher Sponsoren) zu sichern.

Die Arbeitsweise des Tanztheaters und die Sicherung des internationalen Qualitätsanspruches (einschl. des vorhandenen und immer wieder aufgenommenen Repertoires) lässt eine Beteiligung des Tanztheaters an den gravierenden Personal- und Budgeteinsparungen der Theaterbetriebsgesellschaft nicht zu.

2. Wesentliche Vorgänge im abgelaufenen Geschäftsjahr

Besonderheiten

Hohe Gastspielanzahl
Die Spielzeit 2007/08 zeichnete sich durch eine besonders hohe Anzahl an Gastspielen aus. In neun Ländern bereiste das Tanztheater Ensemble insgesamt 18 Städte, darunter unter anderem Peking, Los Angeles, Paris und Lissabon.
Alles in allem wurden bei den Gastspielen 77 Vorstellungen gespielt (zum Vergleich: im Vorjahr waren es 59 Vorstellungen).
In diesem Rahmen wurde das Stück „Bamboo Blues", das 2007 in Koproduktion mit den Goetheinstituten Indien entstanden ist, bei einer Tour durch die Städte Mumbai, Kalkutta und Delhi dem indischen Publikum vorgestellt.

Internationales Tanzfestival NRW (ITF) 2008
Vom 7.-30. November 2008 soll ein weiteres Mal das ITF, gefördert und veranstaltet durch das Land NRW und die Städte Düsseldorf, Essen und Wuppertal, stattfinden. Pina Bausch wird die künstlerische Leitung des Festivals übernehmen.
Als Geschäftsführung zeichnet seit Oktober 2006 Cornelia Albrecht.

Repertoire
Das Repertoire des Tanztheaters Wuppertal umfaßte im Geschäftsjahr 2007/08 vierzehn abendfüllende Stücke inklusive dem „KONTAKTHOF mit Damen und Herren ab 65 Jahren“ und der Produktion „Neues Stück 2008“ (Arbeitstitel).

Ehrungen
Im Juni 2007 wurde Pina Bausch für ihr Lebenswerk mit dem Kyoto Preis in der Kategorie Kunst und Philosophie geehrt. Die offizielle Verleihung durch die Inamori-Stiftung fand im November 2007 in Kyoto statt.
Eine weitere Auszeichnung für ihr Lebenswerk erhielt Pina Bausch Ende Juni 2007 auf der Biennale in Venedig. Dort nahm sie den Goldenen Löwen entgegen.
Am 06.11.2007 verlieh die Stadt Wuppertal die Ehrenbürgerwürde an Pina Bausch.

Neue Geschäftsführung
Zum Ende des Geschäftsjahres 2007/08 wurde eine neue Geschäftsführung des Tanztheaters gesucht. Die bisherige Geschäftsführerin Koza Tamdogan ist zum 31.07.2008 aus dem Amt geschieden.
Cornelia Albrecht, die bereits Geschäftsführerin des ITF 2008 ist, wurde von der Gesellschafterversammlung - auf einstimmigen Vorschlag des Beirates - zur Geschäftsführerin bestellt und hat die Nachfolge von Frau Tamdogan zum 01.08.2008 angetreten.

Geschäftsverlauf

Zuschauerentwicklung/Inszenierungen

In der nachfolgenden Übersicht sind die aktuellen Zuschauer-, Aufführungs- und Gastspielzahlen dargestellt.

Aufführungen in Wuppertal:	30
Besucher in Wuppertal:	21.421
Aufführungen bei Gastspielen:	77
Besucher bei Gastspielen:	91.489
Gesamtbesucher:	112.910

Neuproduktion in Wuppertal:
Neues Stück 2008 (Arbeitstitel) - ein Stück von Pina Bausch.

4. Bilanzübersicht

Aktiva

	31.07.2006 T€	31.07.2007 T€	31.07.2008 T€
Sachanlagen	674	705	717
Vorräte	30	22	28
Forderungen aus Lieferungen und Leistungen	4	7	0
sonstige Vermögensgegenstände	388	588	44
flüssige Mittel	849	1.108	2.067
Rechnungsabgrenzungsposten	4	0	0
Summe	1.273	1.725	2.139
Bilanzsumme	1.949	2.430	2.856

Passiva

Gezeichnetes Kapital	25	25	25
Kapitalrücklage	368	368	368
Gewinnrücklage	230	434	230
Gewinnvortrag	602	593	1.149
Jahresüberschuss	195	352	160
Summe	1.420	1.772	1.932
Rückstellungen	398	417	305
Verbindlichkeiten aus Lieferungen und Leistungen	70	43	5
sonstige Verbindlichkeiten	61	136	179
Rechnungsabgrenzungsposten	0	61	435
Summe	527	657	924
Bilanzsumme	1.949	2.430	2.856

Die Kapitalrücklage besteht aus der Einlage der Gesellschafterin Stadt Wuppertal (T€ 368). Sie ist auf die Einbringung des Fundus' in 1999 zurückzuführen. Weiterhin ist ein Betrag von T€ 230 in eine Gewinnrücklage eingestellt worden. Der Überschuss des Tanzfestivals 2004 in Höhe von T€ 203 wurde im Vorjahr in eine zweckgebundene Rücklage eingestellt und wird im Geschäftsjahr zur Deckung des Finanzbedarfs des Internationalen Tanzfestivals NRW 2008 in Anspruch genommen.

Die Bilanzsumme hat sich um T€ 426 gegenüber dem Vorjahr erhöht. Die Gründe sind im Wesentlichen auf der Aktiv-Seite in der Veränderung der flüssigen Mittel zu sehen, da der Landeszuschuss 2008bereits in voller Höhe vor dem Bilanzstichtag ausgezahlt wurde. Die Erhöhung der Bilanzsumme auf der Passiv-Seite beruht im Wesentlichen auf der Steigerung des Eigenkapitals durch den Jahresüberschuss und der Erhöhung der Rechnungsabgrenzungsposten.

Erfolgsübersicht

Im Berichtsjahr erzielte die Tanztheater Wuppertal Pina Bausch GmbH folgende Erträge:

	2005/2006 T€	2006/2007 T€	2007/2008 T€
aus Veranstaltungen	1.725	1.958	2.315
aus sonstigen Erlösen und Leistungen	67	27	35
aus Zuschüssen	2.772	2.852	3.114
Gesamtleistung	4.564	4.837	5.464
Aufwendungen:			
eigene Personalkosten	2.915	3.006	2.960
Fremdhonorare	619	409	687
Waren und Fremdleistungen	119	183	240
übrige Kosten (einschl. AfA)	947	1.068	1.480
Gesamtaufwendungen	4.600	4.666	5.367
Finanzergebnis	21	40	63
Ausserordentliches Ergebnis	210	141	0
Ergebnis	195	352	160

Das Ergebnis des abgelaufenen Geschäftsjahres weicht nur geringfügig von dem durch den Beirat genehmigten Wirtschaftsplan ab.

5. Die neue Spielzeit 2008/09

In der neuen Spielzeit wird es folgende (herausragende) Neuproduktionen und Gastspiele geben:

1. **Neuproduktionen**
   Ein neues Stück von Pina Bausch (noch ohne Titel) , voraussichtlich eine Koproduktion mit den Goetheinstituten in Chile.

   Das Stück „Kontakthof" wird mit Teenagern und Jugendlichen einstudiert und zur Premiere des ITF 2008 uraufgeführt.

2. **Gastspiele**
   Barcelona
   Escorial (Madrid)
   Düsseldorf
   Essen
   New York
   Paris
   Wroclaw
   St. Petersburg
   Moskau

   Mit der Seniorengruppe KONTAKTHOF in
   Turin

   Mit der Teenagergruppe KONTAKTHOF in
   Lyon
   Leverkusen

3. **Besondere Produktionen und Veranstaltungen**

   Vom 7. – 30. November 2008 findet unter der künstlerischen Leitung von Pina Bausch das Internationale Tanzfestival NRW 2008 in den Städten Düsseldorf, Essen und Wuppertal statt.
   Eröffnet wird das Festival mit der neuen Produktion „Kontakthof – Mit Teenagern ab `14´". Bei diesem Projekt wurde das Stück „Kontakthof" mit Jugendlichen aus Wuppertal einstudiert.
   Die Probenarbeiten und Entwicklungen dazu werden von der Kulturjournalistin Anne Linsel begleitet, die darüber einen Dokumentarfilm in Zusammenarbeit mit ARTE erstellt.

   Im Rahmen des Frankreich Nordrhein Westfalen Jahres 2008/2009 zeigt das Tanztheater im Januar 2009 die Neuproduktion von 2008 und das Stück „Wiesenland", das 2000 u.a. in Zusammenarbeit mit dem Théâtre de la Ville in Paris entstanden ist.

6. Bericht über die Einhaltung der öffentlichen Zwecksetzung gemäß § 108 Abs. 2 Nr. 2 GO NW

Die Gesellschafterinnen der Tanztheater Wuppertal Pina Bausch GmbH sind die Stadt Wuppertal (98%) und Frau Pina Bausch (2%).

Gegenstand des Unternehmens ist gemäß § 3 des Gesellschaftsvertrages unmittelbar und ausschließlich die Pflege und Förderung der Kunst durch den Betrieb eines Tanztheaters auf gemeinnütziger Basis.

Daneben ist die Gesellschaft zu allen Maßnahmen und Geschäften berechtigt, die mit dem genannten Gesellschaftszweck zusammenhängen oder ihn fördern, insbesondere zur Zusammenarbeit mit vergleichbaren Unternehmen und Einrichtungen im Rahmen eines Systems kommunaler Bildungs- und Kulturarbeit.

Gemäß § 4 des Gesellschaftsvertrages verfolgt die Gesellschaft ausschließlich und unmittelbar gemeinnützige Zwecke in Sinne des Abschnittes "Steuerbegünstigte Zwecke" der Abgabenordnung. Die Gesellschaft ist selbstlos tätig; sie verfolgt nicht in erster Linie eigenwirtschaftliche Zwecke (s. § 3 Abs. 3).

Ziel der Tanztheater Wuppertal Pina Bausch GmbH ist es, das bisherige Repertoire zu pflegen und in der Regel jährlich durch 1 Neuproduktion und 1 Neueinstudierung zu ergänzen bzw. zu erhalten. Dabei wird das Tanztheater seine internationale Ausstrahlung wie in der Vergangenheit durch Gastspiele in aller Welt ausbauen und verstärken. In Wuppertal finden jährlich mindestens. 30 Vorstellungen statt, davon in der Regel 1 Neuproduktion und 1 Neueinstudierung.

Dieses Unternehmensziel hat das Tanztheater mit den unter Punkt 2 b genannten Vorstellungszahlen erfüllt.

Risiken und Chancen der zukünftigen Entwicklung

In der Spielzeit 2008/09 werden u.a. die Stücke „Die Sieben Todsünden", „Das Frühlingsopfer" und „Iphigenie auf Tauris" gespielt, diese Stücke werden teilweise mit Live-Musik begleitet. Dies nicht zuletzt, um im neu eröffneten Wuppertaler Opernhaus mit einem angemessenen glanzvollen Programm aufzuwarten. Neben den zusätzlichen Rechten für Musiken und Texte fallen deutlich erhöhte Gäste-Kosten an.
Erhöhte Ausgaben sind zudem zu erwarten durch umfangreiche Restaurierungsmaßnahmen an Bühnenbildern von Repertoirestücken wie z.B. „Vollmond" und „Orpheus und Eurydike", die zum Teil auch ganz neu wieder hergestellt werden müssen.
Mit dem Bezug der neuen Räume im Opernhaus im Januar 2009 werden Investitionen für die Einrichtung der Arbeitsräume anfallen.
Zugleich reduziert sich die Anzahl der Gastspiele wieder auf lediglich 54 Aufführungen (inklusive der Gastspiele der beiden Kontakthof-Ensembles).
In diesem Zusammenhang ist zu berücksichtigen, dass in der Koproduktionsphase im Januar 2009 in Chile keine Gastspiele möglich sind.
Insofern werden die Mehrkosten des überdurchschnittlich aufwendigen Programmes nicht mehr in vollem Umfang gedeckt werden.

Somit gehen wir auf Basis des Wirtschaftplans für das Geschäftsjahr 2008/09 von einem Jahresfehlbetrag des Abschlusses in der Größenordnung von TE 150 aus.

Wuppertal, 01. Oktober 2008

Cornelia Albrecht

Konzern GWG
Gemeinnützige Wohnungsbaugesellschaft mbH Wuppertal

Jahresabschluss 2008:

Konzernbilanz

Konzern-Gewinn- und Verlustrechnung

Anhang

Lagebericht

Gemeinnützige Wohnungsbaugesellschaft mbH Wuppertal, Wuppertal

Konzernbilanz zum 31. Dezember 2008

AKTIVA

	€	31.12.2008 €	31.12.2007 €
A. Anlagevermögen			
I. Immaterielle Vermögensgegenstände			
Konzessionen, gewerbliche Schutzrechte und ähnliche Rechte und Werte sowie Lizenzen an solchen Rechten und Werten		222.769,00	185.122,00
II. Sachanlagen			
1. Grundstücke, grundstücksgleiche Rechte mit Wohnbauten	252.963.629,60		266.833.501,71
2. Grundstücke, grundstücksgleiche Rechte mit Geschäfts- und anderen Bauten	3.963.112,91		4.331.332,03
3. Grundstücke und grundstücksgleiche Rechte ohne Bauten	1.172.565,68		652.565,68
4. Grundstücke mit Erbbaurechten Dritter	18.529,90		18.529,90
5. Bauten auf fremden Grundstücken	9.777.454,00		7.971.286,00
6. technische Anlagen und Maschinen	143.205,00		110.672,00
7. andere Anlagen, Betriebs- und Geschäftsausstattung	812.235,00		918.595,00
8. geleistete Anzahlungen und Anlagen im Bau	6.071.241,26		6.127.917,56
9. Bauvorbereitungskosten	825.872,14	275.747.845,49	714.288,28
III. Finanzanlagen			
1. Beteiligungen	20.000,00		20.000,00
2. sonstige Ausleihungen	5.452.400,75		4.004.123,19
3. andere Finanzanlagen	80,23	5.472.480,98	80,23
B. Umlaufvermögen			
I. Zum Verkauf bestimmte Grundstücke und andere Vorräte			
1. Grundstücke, grundstücksgleiche Rechte ohne Bauten	2.644.738,01		2.427.620,31
2. Bauvorbereitungskosten	958.316,30		578.646,18
3. Grundstücke und grundstücksgleiche Rechte mit unfertigen Bauten	972.327,73		3.636.704,67
4. Grundstücke, grundstücksgleiche Rechte mit fertigen Bauten	26.159.825,49		7.364.693,00
5. unfertige Leistungen	9.206.555,67		8.890.637,77
6. andere Vorräte	8.180,12	39.949.943,32	5.518,33
II. Forderungen und sonstige Vermögensgegenstände			
1. Forderungen aus Vermietung	168.066,63		223.952,05
2. Forderungen aus Verkauf von Grundstücken	148.424,02		1.575.343,44
3. Forderung aus Betreuungstätigkeit	185.511,67		177.026,54
4. Forderungen aus Lieferungen und Leistungen	4.212,72		903,67
5. sonstige Vermögensgegenstände	1.776.324,09	2.282 539,13	2.187.414,38
III Wertpapiere			
eigene Anteile		6.614.500,40	6.614.500,40
IV. Flüssige Mittel und Bausparguthaben			
1. Kassenbestand und Guthaben bei Kreditinstituten	926.551,60		1.049 175,04
2 Bausparguthaben	271.089,54	1.197.641,14	70.001,00
C. Rechnungsabgrenzungsposten			
1. Geldbeschaffungskosten	679.367,10		495 983,46
2 andere Rechnungsabgrenzungsposten	2.292.212,19	2.971 579,29	2 579 169,18
		334 459.298,75	329 765 303,00

PASSIVA

	€	31.12.2008 €	31.12.2007 €
A. Eigenkapital			
I. Gezeichnetes Kapital		10.226.000,00	10.226.000,00
II. Gewinnrücklagen			
1. Rücklage für eigene Anteile	6.614.500,40		6.614.500,40
2. andere Gewinnrücklagen	5.761.353,59	12.375.853,99	5.725.071,85
III. Bilanzgewinn		101.661,02	98.818,18
B. Rückstellungen			
1. Rückstellungen für Pensionen und ähnliche Verpflichtungen	518 749,00		498.829,00
2. Steuerrückstellungen	539.561,00		99.561,00
3. Rückstellungen für Bauerhaltung	858.757,42		1.658.757,42
4. sonstige Rückstellungen	6.169 312,82	8.086.380,24	4.769.079,24
C. Verbindlichkeiten			
1. Verbindlichkeiten gegenüber Kreditinstituten	266.732 047,32		259.097.644,03
2. Verbindlichkeiten gegenüber anderen Kreditgebern	23.696.192,77		24.341.293,68
3. erhaltene Anzahlungen	9.617.094,61		12.733.247,72
4. Verbindlichkeiten aus Vermietung	764.665,58		887.730,33
5. Verbindlichkeiten aus Lieferungen und Leistungen	2.694.414,73		2.839.779,63
6. sonstige Verbindlichkeiten	21.854,47	303.526.268,98	7.166,35
D. Rechnungsabgrenzungsposten		143.134,52	167.824,17
		334 459 298,75	329 765 303,00

Gemeinnützige Wohnungsbaugesellschaft mbH Wuppertal, Wuppertal

Konzern-Gewinn- und Verlustrechnung für die Zeit
vom 1. Januar 2008 bis zum 31. Dezember 2008

	€	Geschäftsjahr €	Vorjahr €
1. Umsatzerlöse			
a) aus der Hausbewirtschaftung	34.485.495,98		34.802.158,99
b) aus Verkauf von Grundstücken	3.547.502,00		4.222.742,67
c) aus Betreuungstätigkeit	9.938,59		35.215,60
d) aus anderen Lieferungen und Leistungen	92.156,36	38.135.092,93	81.332,72
2. Verminderung des Bestands an fertigen und unfertigen Erzeugnissen		2.463.220,35	2.394.632,39
3. andere aktivierte Eigenleistungen		2.524.857,55	2.168.489,15
4. sonstige betriebliche Erträge		5.068.046,78	7.549.598,60
5. Aufwendungen für bezogene Lieferungen und Leistungen			
a) Aufwendungen für Hausbewirtschaftung	16.801.396,63		17.476.016,66
b) Aufwendungen für Verkaufsgrundstücke	277.027,31		1.520.105,65
c) Aufwendungen für andere Lieferungen und Leistungen	22.321,10	17.100.745,04	20.703,21
6. Rohergebnis		26.164.031,87	27.448.079,82
7. Personalaufwand			
a) Löhne und Gehälter	4.286.783,26		4.051.692,10
b) soziale Abgaben und Aufwendungen für Altersversorgung und für Unterstützung	1.392.576,85	5.679.360,11	1.266.210,28
8. Abschreibungen auf immaterielle Vermögensgegenstände des Anlagevermögens und Sachanlagen sowie auf aktivierte Aufwendungen für die Ingangsetzung und Erweiterung des Geschäftsbetriebs		5.196.175,40	5.713.947,48
9. sonstige betriebliche Aufwendungen		4.084.755,80	5.847.825,12
10. Erträge aus Beteiligungen		880,05	1.356,30
11. sonstige Zinsen und ähnliche Erträge		72.731,14	220.827,99
12. Zinsen und ähnliche Aufwendungen		10.679.849,94	10.643.530,28
13. Ergebnis der gewöhnlichen Geschäftstätigkeit		597.501,81	147.058,85
14. Steuern vom Einkommen und vom Ertrag	33.198,48		33.182,87
15. sonstige Steuern	451.778,75	484.977,23	4.194,24
16. Jahresüberschuss		112.524,58	109.681,74
17. Verlustvortrag aus dem Vorjahr		10.863,56	10.863,56
18. Bilanzgewinn		101.661,02	98.818,18

Gemeinnützige Wohnungsbaugesellschaft mbH Wuppertal, Wuppertal

Anhang und Konzernanhang für das Geschäftsjahr 2008

Allgemeine Angaben

Der Jahresabschluss und der Lagebericht sowie der Konzernabschluss und der Konzernlagebericht sind nach den Rechnungslegungsvorschriften des Handelsgesetzbuches unter Berücksichtigung der besonderen Vorschriften des GmbH-Gesetzes aufgestellt worden. Bei der Gewinn- und Verlustrechnung wird das Gesamtkostenverfahren angewandt. Anhang und Konzernanhang sind zusammengefasst.

Die Bilanz zum 31.12.2008 und die Gewinn- und Verlustrechnung für 2008 sind nach Maßgabe der Verordnung über Formblätter für die Gliederung des Jahresabschlusses von Wohnungsunternehmen vom 06.03.1987 gegliedert. Dabei wird das Anwendungsformblatt des Gesamtverbandes der Wohnungswirtschaft e. V. für Kapitalgesellschaften zugrunde gelegt.

Zu den Bewertungsmethoden ist festzustellen, dass sie unverändert beibehalten worden sind.

Die Wertansätze der Bilanz zum 31.12.2007 sind unverändert übernommen worden.

Bei der Gliederung ist die bisherige Form der Darstellung bei den Positionen der Bilanz beibehalten worden.

Konsolidierungskreis

In den Konzernabschluss ist die GWG Stadt- und Projektentwicklungsgesellschaft mbH, Wuppertal (GWG-SPE), an der die GWG eine hundertprozentige Beteiligung hält, nach den Vorschriften über die Vollkonsolidierung einbezogen. Die Mietgesellschaft der GWG Wuppertal GmbH & Co. KG, Grünwald, die als Leasingobjektgesellschaft geführt wird und deren Kommanditkapital von T€ 10 vollständig von der GWG gehalten wird, wird nicht in den Konzernabschluss einbezogen, da die GWG nicht über die Mehrheit der Stimmrechte an der Kommanditgesellschaft verfügt.

Konsolidierungsgrundsätze

Im Rahmen der Schuldenkonsolidierung sind Forderungen und Verbindlichkeiten zwischen der GWG und GWG-SPE in Höhe von T€ 8.923 (Vorjahr T€ 6.592) gegeneinander aufgerechnet worden.

Umsatzerlöse sowie andere Erträge sind mit den auf sie entfallenden Aufwendungen verrechnet. T€ 1.985 (Vorjahr T€ 1.532) sind in die anderen aktivierten Eigenleistungen umgegliedert.

Auf eine Zwischenergebniseliminierung der von der GWG-SPE für die GWG erbrachten Leistungen wurde verzichtet, da sie für die Vermittlung eines den tatsächlichen Verhältnissen entsprechenden Bildes der Vermögens-, Finanz- und Ertragslage des Konzerns nur von untergeordneter Bedeutung sind (§ 304 Abs. 3 HGB).

Erläuterungen zu den Bilanzierungs- und Bewertungsmethoden:

Bei Aufstellung der Bilanz und der Gewinn- und Verlustrechnung werden folgende Bilanzierungs- und Bewertungsmethoden angewendet:

Immaterielle Vermögensgegenstände
Die ausgewiesene EDV-Software ist zu Anschaffungskosten bilanziert. Die lineare Abschreibung wird über einen Zeitraum von grundsätzlich vier Jahren vorgenommen.

Sachanlagen
Das Sachanlagevermögen ist zu Anschaffungs- oder Herstellungskosten abzüglich linearer Abschreibungen und Zuschüssen, bzw. dem niedrigeren beizulegenden Wert, bewertet.

Für Sachanlagenzugänge in 2008 sind als Anschaffungs- oder Herstellungskosten Fremdkosten und aktivierte eigene Architekten- und Ingenieur- sowie Betriebsmaurerleistungen des Konzernunternehmens GWG-SPE angesetzt. Kosten im Sinne des § 255 Abs. 2 Satz 4 HGB sind nicht aktiviert. Die aktivierten Kosten für die Modernisierung entsprechen § 255 Abs. 2 Satz 1 HGB. Im Jahr 2008 sind Zinsen für Fremdkapital während der Bauzeit im Sinne von § 255 Abs. 3 HGB in Höhe von T€ 90 (Konzern T€ 91,5) [Vorjahr T€ 94 (Konzern T€ 100)] aktiviert.

Die planmäßigen Abschreibungen werden bei den Grundstücken mit Wohnbauten in der Regel sowohl bei Neubauten als auch bei Modernisierungen mit Neubaustandard auf Basis einer –neuen- Gesamtnutzungsdauer von 67 Jahren vorgenommen. Für den von der Wohnbauverwaltung der Stadt Wuppertal (Eigenbetrieb WBW) erworbenen Bestand erfolgt die Abschreibung entsprechend den steuerlichen Vorschriften mit 2 % oder 2,5 % p.a. bzw. auf Basis einer kürzeren Restnutzungsdauer. Sonstige Modernisierungen führen zu einer individuellen Verlängerung der ursprünglichen Nutzungsdauer.

Außerplanmäßige Abschreibungen sind im Berichtsjahr (Vorjahr T€ 56) nicht zu verzeichnen.

Bei den Grundstücken mit Geschäfts- und anderen Bauten werden die planmäßigen Abschreibungen grundsätzlich auf der Basis einer durchschnittlichen Gesamtnutzungsdauer von 25 Jahren abgeschrieben.

Die in Vorjahren aktivierten Bauten auf fremden Grundstücken werden über eine Nutzungsdauer von 18 Jahren abgeschrieben. Beim Bestand der sale and lease back-Objekte wurde die Abschreibung von Restnutzungsdauer auf 2 % umgeändert und somit die Nutzungsdauer verlängert.

Gegenstände der Betriebs- und Geschäftsausstattung sowie Maschinen werden laut AfA-Tabelle des Bundesministeriums der Finanzen abgeschrieben, bei Ein- und Ausbauten in fremde Gebäude beträgt der Abschreibungssatz zwischen 5 und 20 % pro Jahr. Ab dem Jahr 2004 werden die Abschreibungen bei Neuzugängen erst ab dem Anschaffungsmonat verrechnet. Geringwertige Wirtschaftsgüter werden im Zugangsjahr in voller Höhe abgeschrieben und als Abgang gezeigt, soweit die Betragsgrenze 150,00 € nicht übersteigt. Geringwertige Wirtschaftsgüter zwischen einem Wert von 150,01 € und 1000,00 € werden zusammengefasst über 5 Jahre abgeschrieben.

Finanzanlagen
Anteile an verbundenen Unternehmen, Beteiligungen und Genossenschaftsanteile sowie Ausleihungen an verbundene Unternehmen und sonstige Ausleihungen sind mit den Anschaffungskosten bewertet bzw. zu Nominalwerten ausgewiesen.

Die Entwicklung und Zusammensetzung des Anlagevermögens im Geschäftsjahr 2008 sind aus dem Anlagenspiegel der Gesellschaft bzw. dem Konzernanlagenspiegel in der Anlage zum Anhang ersichtlich.

Umlaufvermögen
Im Umlaufvermögen sind die Grundstücke mit und ohne Bauten zu Anschaffungs- bzw. Herstellungskosten (Konzern) bilanziert.

Unter der Position "Bauvorbereitungskosten" sind Fremdkosten und aktivierte Eigenleistungen ausgewiesen.

"Grundstücke mit unfertigen Bauten" sind zu Herstellungskosten bewertet. Für Zugänge in 2008 sind als Herstellungskosten Fremdkosten, jedoch keine aktivierten Zinsen während der Bauzeit, angesetzt.

„Grundstücke mit fertigen Bauten" sind zu fortgeführten Anschaffungs- bzw. Herstellungskosten bewertet.

Unter der Position "Unfertige Leistungen" werden die mit den Mietern noch nicht abgerechneten umlagefähigen Betriebskosten ausgewiesen. Ausfallrisiken wird durch Bildung von Wertberichtigungen Rechnung getragen.

In 2005 hat die GWG „Eigene Anteile" erworben. Diese sind mit Anschaffungskosten zuzüglich angefallener Anschaffungsnebenkosten bewertet.

Forderungen und sonstige Vermögensgegenstände werden grundsätzlich mit ihren Nominalbeträgen bewertet. Ausfallrisiken zu Forderungen werden durch Einzelwertberichtigungen oder Abschreibungen berücksichtigt. Die Wertberichtigungen sind aktivisch bei den jeweiligen Bilanzpositionen abgesetzt.

Aktive Rechnungsabgrenzungsposten
Geldbeschaffungskosten sind unter Beachtung der steuerlichen Vorschriften aktiviert und abgeschrieben worden. Zugänge im Geschäftsjahr werden auf die Zinsfestschreibungszeit (5 bzw. 10 Jahre) abgeschrieben. Bei öffentlichen Darlehen werden Verwaltungsgebühren auf 2 Jahre (mindestzinsfreie Zeit) verteilt.

Als andere Rechnungsabgrenzungsposten werden im Wesentlichen gezahlte Einmalbeträge für an die Hauptgesellschafterin gezahlte Bürgschaftsprovisionen ausgewiesen, die über eine Laufzeit von 10 Jahren aufgelöst werden.

Eigenkapital
Aufgrund der in 2005 erworbenen eigenen Anteile wird in gleicher Höhe eine Rücklage für eigene Anteile bilanziert.

Rückstellungen
Die im Konzern ausgewiesenen Pensionsrückstellungen sind aufgrund von versicherungsmathematischen Gutachten unter Zugrundelegung eines Rechnungszinsfußes von 5,5 % gebildet worden.

Die in 2005 gebildete Rückstellung für Bauinstandhaltung wurde zu einem weiteren Teil in Anspruch genommen. Der verbleibende Teil der Rückstellung für Bauinstandhaltung wird insbesondere für die Aufwandsmodernisierung sowie für die modernisierungsbegleitenden Instandhaltungskostenanteile für die Folgejahre ausgewiesen.

Rückstellungen werden entsprechend § 249 Abs. 1 HGB in Höhe der voraussichtlichen Inanspruchnahme gebildet. Sonstige Aufwandsrückstellungen im Sinne von § 249 Abs. 2 HGB sind nicht gebildet.

Verbindlichkeiten
Alle Verbindlichkeiten sind zum Rückzahlungsbetrag passiviert.

Passive Rechnungsabgrenzungsposten
Abgegrenzt sind vorgeflossene laufende Zuschüsse (Ertragszuschüsse) für die Zeit zwischen Zahlungsbeginn und später liegendem Förderungsbeginn (Bezugszeitpunkt bei Neubauten bzw. Zeitpunkt der Beendigung der Modernisierung).

Bilanzierungswahlrechte

Bei der Aufstellung des Jahresabschlusses 2008 sind folgende Bilanzierungswahlrechte ausgeübt worden:

- Zinsen während der Bau- bzw. Großmodernisierungszeit sind gemäß § 255 Abs. 3 HGB aktiviert. Bei den ab 2002 begonnenen Baumaßnahmen im Umlaufvermögen wird dagegen auf die Aktivierung verzichtet.
- In 2008 sind die Geldbeschaffungskosten auf die Zinsfestschreibungsfrist bzw. Verwaltungsgebühren auf öffentliche Baudarlehen über 2 Jahre (zinsfreie Zeit) abgeschrieben worden.
- Aufwendungsdarlehen, bei denen ein Passivierungswahlrecht nach § 88 Abs. 3 II. WoBauG besteht, sind passiviert.
- Der in 2007 gezahlte Einmalbetrag gemäß § 30i Abs. 2 BetrAVG im Rahmen der Insolvenzsicherung der betrieblichen Altersversorgung ist grundsätzlich in 15 Jahresraten fällig. Er wurde als Einmalbetrag mit 3% Abzinsung gezahlt.

Erläuterungen zur Bilanz und zur Gewinn- und Verlustrechnung

Bilanz

Im Berichtsjahr wurde 19.331 T€ aus der Position –Grundstücke mit Wohnbauten- und 397 T€ aus der Position –Grundstücke mit Geschäfts- und anderen Bauten- in das Umlaufvermögen –Grundstücke mit fertigen Bauten- (19.728 T€) umgegliedert.

Die Position „Andere Anlagen, Betriebs- und Geschäftsausstattung" beinhaltet unter anderem Einbauten in fremde Bauten insbesondere Mietereinbauten im Verwaltungsgebäude Hoeftstraße und in Teilen des angepachten Bestand mit T€ 0 – Vorjahr T€ 0 - (Konzern: T€ 518 – Vorjahr T€ 596).

In der Position "Unfertige Leistungen" werden noch nicht abgerechnete Betriebskosten mit T€ 6.564 - Vorjahr: T€ 6.572 - (Konzern: T€ 8.981- Vorjahr: T€ 8.829) sowie noch nicht abgerechnete Betreuungsleistungen mit T€ 0 – Vorjahr T€ 0 - (Konzern: T€ 17 – Vorjahr T€ 62) ausgewiesen.

In der Position "Sonstige Vermögensgegenstände" sind keine Beträge größeren Umfangs enthalten, die erst nach dem Abschluss-Stichtag rechtlich entstehen.

Die Restlaufzeiten der ausgewiesenen Forderungen betragen weniger als ein Jahr.

Erfolgsneutrale Entwicklung der Gewinnrücklagen bei GWG und im Konzern:

	01.01.2008 T€	Entnahme T€	Einstellung T€	31.12.2008 T€
Rücklage für eigene Anteile	6.614,5	0,0	0,0	6.614,5
andere Gewinnrücklagen	5.725,1	0,0	36,3	5.761,4
	12.339,6	**0,0**	**36,3**	**12.375,9**

Für zugesagte Pensionen und Pensionsanwartschaften (Konzern) werden Rückstellungen in vollem Umfang gebildet.

Für die aus der Mitgliedschaft des Unternehmens an der Rheinischen Zusatzversorgungskasse resultierenden Verpflichtungen gegenüber Mitarbeitern sind branchenüblich keine Rückstellungen gebildet worden. Die Höhe des derzeitigen Umlagensatzes beträgt 4,25 %. Die Summe der umlagepflichtigen Entgelte beläuft sich auf 4.287 T€. Zusätzlich wird ein Sanierungsgeld von 2,5 % der umlagepflichtigen Entgelte entrichtet.

Die Entwicklung und Zusammensetzung der Rückstellungen im Geschäftsjahr 2008 sind aus dem Rückstellungsspiegel der Gesellschaft bzw. dem Konzernrückstellungsspiegel in der Anlage zum Anhang ersichtlich.

In den Verbindlichkeiten aus Vermietung sind T€ 132 (Konzern T€ 182) [Vorjahr T€ 178 (Konzern T€ 241)] an Sicherheitsleistungen der Mieter enthalten.

Der überwiegende Teil der Mieterkautionen T€ 2.554 (Konzern T€ 3.496) wird als Treuhandvermögen bei der Stadtsparkasse geführt.

In den "Verbindlichkeiten" sind keine Beträge enthalten, die erst nach dem Abschlussstichtag rechtlich entstehen.

Die Zusammensetzung der Verbindlichkeiten, ihre Restlaufzeiten und ihre Sicherung sind aus dem Verbindlichkeitenspiegel der Gesellschaft und dem Konzernverbindlichkeitenspiegel in der Anlage zum Anhang ersichtlich.

Verbindlichkeiten gegenüber Gesellschaftern bestehen mit T€ 67.083.482,62 (Vorjahr T€ 60.891.610,45) aus Verbindlichkeiten gegenüber Kreditinstituten, mit T€ 117.642,62 (Vorjahr T€ 205.302,53) aus Verbindlichkeiten gegenüber anderen Kreditgebern und mit T€ 38.195,22 (Vorjahr T€ 33.671,22) aus Lieferungen und Leistungen (Mitzugehörigkeitsvermerk).

Gewinn- und Verlustrechnung

Im Berichtsjahr sind weder außerordentliche Erträge noch außerordentliche Aufwendungen angefallen.

Aus einem mit der GWG-SPE in 1996 geschlossenen Gewinnabführungsvertrag resultieren Aufwendungen aus Verlustübernahme in Höhe von T€ 779 (Vorjahr: Erträge aus Gewinnabführung in Höhe von T€ 1.407).

Im Berichtszeitraum wurden Zuschreibungen bei Objekten des Anlagevermögens von T€ 172 (Konzern T€ 172) durchgeführt.

Weitere periodenfremde Erträge resultieren mit T€ 89 (Konzern T€ 100) aus der Herabsetzung der Wertberichtigung zu Mietforderungen, T€ 97 (Konzern T€ 104) aus abgeschriebenen Forderungen und T€ 300 (Konzern T€ 551) als Erträge aus früheren Jahren.

In den Posten der Gewinn- und Verlustrechnung sind periodenfremde Aufwendungen in Höhe von T€ 640 (Konzern T€ 686) durch Abschreibung und Wertberichtigungen auf Forderungen und sonstige Vermögensgegenstände, T€ 161 (Konzern T€ 250) durch Aufwendungen für frühere Jahre entstanden, die unter den sonstigen betrieblichen Aufwendungen ausgewiesen sind.

Für Risiken aus einer in 2008 durchgeführten Lohnsteueraußenprüfung für die Jahre 2004 bis 2007 sind 0 T€ (Konzern T€ 440) zurückgestellt worden. Sie sind in „Sonstige Steuern" enthalten.

Die im Rahmen der Hausbewirtschaftung angefallene Grundsteuer wurde unter der Position "Aufwendungen für bezogene Lieferungen und Leistungen" (Aufwendungen für Hausbewirtschaftung) erfasst.

Sonstige Angaben

Der durch die Gemeinnützige Wohnungsbaugesellschaft mbH Wuppertal aufgestellte Konzernabschluss wird unter HR B 2174 im Bundesanzeiger veröffentlicht.

Es bestehen folgende nicht in der Bilanz ausgewiesene oder vermerkte finanzielle Verpflichtungen, die für die Beurteilung der Finanzlage von Bedeutung sind:

Aus der Anpachtung von Wohnungsbeständen der Mietgesellschaft der GWG Wuppertal GmbH & Co. KG resultieren folgende finanzielle Verpflichtungen:

- Pacht- und Verwaltungsaufwendungen von T€ 1.765 p.a. mit einer Gesamtverpflichtung von T€ 22.951 (abgezinst mit 5,5 % über die restliche Vertragslaufzeit von 26 Jahren)
- Bedienung eines Mieterdarlehens mit T€ 1.449 p.a. und einer Gesamtverpflichtung von T€ 18.844 (abgezinst mit 5,5 % über die restliche Vertragslaufzeit von 26 Jahren)

Die GWG hat gegenüber der Mietgesellschaft der GWG Wuppertal GmbH & Co. KG und der Bayern LB unter dem 8. März 2005 eine Patronatserklärung abgegeben, nach der sich die GWG verpflichtet, uneingeschränkt dafür Sorge zu tragen, dass die Pachtzinszahlungen, Nebenkosten sowie sonstigen Zahlungsverpflichtungen aus dem Pachtverhältnis zwischen GWG-SPE und der Mietgesellschaft der GWG Wuppertal GmbH & Co. KG fristgerecht erfüllt werden können.

Aus einem Mietvertrag über das von GWG und GWG-SPE genutzte Verwaltungsgebäude resultiert im Konzern eine jährliche Verpflichtung in Höhe von T€ 432.

Aus sonstigen Lizenz-, Miet- und Leasingverträgen ergibt sich für die GWG-SPE eine jährliche finanzielle Verpflichtung von T€ 880.

Das Bestellobligo für Baumaßnahmen im Anlage- und Umlaufvermögen beläuft sich auf insgesamt rund T€ 7.700 (Konzern: T€ 7.940). Die Investitionen sind durch Eigen- und Fremdmittel gedeckt. Bauinstandhaltungen werden mit Eigenmitteln finanziert.

Für 183 Wohnungen von zwei Seniorenwohnanlagen sind im Konzern 20-jährige Mietgarantien eingegangen worden. Der Jahresbetrag beläuft sich auf T€ 2.061, der mit 5,5 % abgezinste Gesamtbetrag bei einer Restlaufzeit von 9 Jahren auf T€ 13.578. Im Konzernjahresabschluss sind als Rückstellung für drohende Verluste aus schwebenden Geschäften für eines dieser beiden Objekte T€ 2.370 enthalten.

Die Gesellschaft besitzt Kapitalanteile in Höhe von 100 % an der im Jahr 1995 gegründeten GWG Stadt- und Projektentwicklungsgesellschaft mbH, Wuppertal. Das Stammkapital der Tochtergesellschaft beträgt 255.700,00 €. Die Kapitalrücklage am 31.12.2008 beträgt unverändert gegenüber dem Vorjahr 10.612.203,30 €. Der Verlustvortrag von 10.863,56 € resultiert aus dem Ergebnis des Rumpfgeschäftsjahres 1995.

Die GWG hat in 2005 sämtliche Kommanditanteile in Höhe von T€ 10 der Mietgesellschaft der GWG Wuppertal GmbH & Co. KG, Grünwald, erworben. Die Mietgesellschaft erzielte im Geschäftsjahr 2008 gemäß vorläufigem Jahresabschluss einen Fehlbetrag von 757.435,85 €. Das für die GWG geführte Kapitalkonto II der Kommanditgesellschaft weist zum Bilanzstichtag 31. Dezember 2008 einen auf die GWG entfallenden Verlustanteil in Höhe von 3.093.984,18 € aus. Nach den Planungsrechnungen der Kommanditgesellschaft wird das negative Kapitalkonto über die Laufzeit des Pachtvertrages von 30 Jahren ausgeglichen.

Weiter ist die GWG seit 2005 mit einer Stammkapitaleinlage von T€ 5 an der Wuppertal Marketing GmbH, Wuppertal bei einem Stammkapital von T€ 215 beteiligt. Das Eigenkapital betrug am 31. Dezember 2008 T€ 231,5. Die Beteiligungsgesellschaft erzielte im Geschäftsjahr 2008 einen Jahresüberschuss von T€ 24,9.

Seit 2006 hat die GWG eine Stammkapitaleinlage von T€ 5 an der am 25.10.2006 gegründeten Wuppertaler Quartierentwicklungs GmbH, Wuppertal, mit einem Stammkapital von T€ 25 übernommen. Die Gesellschaft schloss das Geschäftsjahr 2007 mit einem Jahresüberschuss von T€ 0,1 ab. Das Eigenkapital betrug am 31. Dezember 2007 T€ 25,1.

Die Zahl der im Geschäftsjahr durchschnittlich beschäftigten Arbeitnehmer (ohne Geschäftsführung) auf Vollzeitbasis im Konzern beträgt:

Kaufmännische Mitarbeiter	55
Technische Mitarbeiter	20
Hauswarte etc.	25
Auszubildende	7
Gesamt	107
- davon befristet Beschäftigte	11
- davon Beschäftigte in Altersteilzeit	4

Gesamtbezüge:

a)	des Aufsichtsrates	22.955,92 €
b)	früherer Mitglieder des Geschäftsführungsorgans und ihrer Hinterbliebenen	39.000,43 €

Auf die Angabe der Gesamtbezüge des Geschäftsführungsorgans wird gemäß § 286 Absatz 4 HGB verzichtet.

Für Pensionsverpflichtungen aktiver und früherer Mitglieder des Geschäftsführungsorgans und ihrer Hinterbliebenen wurden in voller Höhe Pensionsrückstellungen gebildet.

	GWG T€	Konzern T€
Für laufende Pensionen	226	226
Für Anwartschaften	0	293
Insgesamt	226	519

Vorschüsse und Kredite an Mitglieder der Geschäftsführung oder des Aufsichtsrates wurden nicht gewährt.

Es wurden keine Haftungsverhältnisse zugunsten des Geschäftsführungsorgans oder des Aufsichtsrates eingegangen.

Mitglied der Geschäftsführung	Diplom-Ökonom Harald Röllecke, Dortmund	
Mitglieder des Aufsichtsrates	Arnold Norkowsky Ratsmitglied Pensionär	Vorsitzender
	Klaus-Jürgen Reese Ratsmitglied Diplom-Ingenieur und WSW Ergebniscenterleiter	stellvertretender Vorsitzender
	Barbara Dudda-Dillbohner Ratsmitglied Diplom-Ökonomin und Projektmanagerin ARGE-Wuppertal	
	Manfred Guder Ratsmitglied Studienseminarleiter Land Nordrhein-Westfalen	
	Horst Hombrecher Ratsmitglied Pensionär	
	Nicole Kleinert Ratsmitglied Diplom-Finanzwirtin Finanzverwaltung Nordrhein-Westfalen	
	Anja Liebert Ratsmitglied Marketing- und Personalmanagerin Versiko AG	
	Gisela Schlüter Ratsmitglied Versandbuchhändlerin und Med. Fußpflege	
	Dr. Johannes Slawig Stadtdirektor / Kämmerer der Stadt Wuppertal	

Vorschlag zur Verwendung des Bilanzgewinns

Die Gesellschaft erzielte im Geschäftsjahr 2008 einen Jahresüberschuss von 112.524,58 €.

Bei der Bilanzaufstellung wurde für die vorgesehene Ausschüttung von 73.400,00 € die auf Gesellschafterebene nicht anrechenbare körperschaftsteuerliche Ausschüttungsbelastung von 33.187,00 € hergestellt.

Der Geschäftsführer schlägt folgende Beschlussfassung zur Verwendung des Bilanzgewinns vor:

Vom Bilanzgewinn per 31.12.2008 in Höhe von 112.524,58 € werden 73.400,00 € an die Fremd-Minderheitsgesellschafterin ausgeschüttet. Der verbleibende Bilanzgewinn von 39.124,58 € wird den anderen Gewinnrücklagen zugeführt.

Wuppertal, den 28. Mai 2009

_____

(Röllecke)
Geschäftsführer

Gemeinnützige Wohnungsbaugesellschaft mbH Wuppertal, Wuppertal

Lagebericht und Konzernlagebericht für das Geschäftsjahr 2008

1. Geschäft und Rahmenbedingungen

1.1 Gesamtwirtschaftliche Lage und Branchenentwicklung

Wirtschaftliche Rahmenbedingungen

Die Weltwirtschaft befindet sich in einem massiven Abschwung, da die Krise auf den Finanzmärkten mittlerweile auf alle Wirtschaftsbereiche übergegriffen hat. Verschlechterte Finanzierungsbedingungen, erhebliche Vermögensverluste und eingetrübte Ertragsaussichten dämpfen zusätzlich. Entlastend wirkten zuletzt lediglich der starke Rückgang der Rohölpreise und die Zinssenkungen.

Die Finanz- und Wirtschaftskrise führte auch im EURO-Raum zu einer erheblichen konjunkturellen Abkühlung in der 2. Jahreshälfte 2008. Nach Einschätzung der EU-Kommission ist für 2009 mit einem massiven Rückgang des Bruttoinlandsprodukts (BIP) zu rechnen.

BIP in Deutschland

Die deutsche Wirtschaft ist im Jahr 2008 deutlich schwächer gewachsen als in den beiden vorausgegangenen Jahren. Wachstumsimpulse kamen 2008 ausschließlich aus dem Inland.

Bruttoinlandsprodukt, preisbereinigt, verkettet
Veränderung gegenüber dem Vorjahr:

2001	2002	2003	2004	2005	2006	2007	2008
+1,2%	+0,0%	-0,2%	+1,1%	+0,8%	+2,9%	+2,5%	+1,3%

Den größten Beitrag zur Wirtschaftsentwicklung leisteten die Bruttoinvestitionen. Die Ausrüstungsinvestitionen stiegen um 5,3% und die Bauinvestitionen um 2,7%. Der Staatskonsum hat 2008 preisbereinigt um 2,2% zugenommen, während die privaten Konsumausgaben stagnierten. Der Außenbeitrag bremste die wirtschaftliche Entwicklung 2008. Ursache dafür ist der vergleichsweise geringe Anstieg der Exporte um nur noch 3,9% während die preisbereinigten Importe mit + 5,2% zugenommen haben.

Die Wirtschaftsleistung wurde im Jahresdurchschnitt 2008 von gut 40,35 Millionen Erwerbstätigen erbracht, das waren 600.000 Personen (1,5%) mehr als ein Jahr zuvor.

Für 2009 wird aufgrund der Verschlechterung der weltwirtschaftlichen Rahmenbedingungen und der Anspannungen an den Finanzmärkten ein Rückgang des BIP von 1,9% erwartet.

Arbeitsmarkt

Im Dezember 2008 lag die Arbeitslosenzahl bei 3.102.000. Gegenüber dem Vorjahr wurden im Dezember 2008 304.000 Arbeitslose weniger gezählt.
Die drohende Rezession hat sich bis Ende 2008 auf dem Arbeitsmarkt noch nicht ausgewirkt. Im Januar 2009 war jedoch ein deutlicher Anstieg der Arbeitslosenzahlen zu verzeichnen. Die Arbeitslosenquote betrug im Dezember 2008 7,4% (Dezember 2007: 8,1%). Die Prognosen für 2009 gehen aufgrund der Konjunkturabschwächung von einem deutlichen Anstieg der Arbeitslosigkeit aus.

Kapitalmarkt

Trotz Schwankungen waren bis November 2008 im Kreditneugeschäft der deutschen Banken merkliche Senkungen der Zinssätze gegenüber Ende 2007 zu verzeichnen. Für 2009 wird aufgrund der Leitzinssenkungen der Zentralbanken und der durch die Konjunkturabschwächung bedingten verminderten Inflationsgefahr mit einem tendenziellen Rückgang des Zinsniveaus gerechnet. Gegenläufig könnte jedoch die Verschärfung der Risikobewertung der Banken bei der Kreditvergabe wirken.

Bauwirtschaft

Die Umsätze im Bauhauptgewerbe stiegen nach vorläufigen Berechnungen in 2008 gegenüber 2007 um 6,0 % auf 85,50 Mrd. Euro. Während die Umsätze im Wirtschaftsbau um 10,0 % und im öffentlichen Bau um 6,0 % zulegten, wurde im Wohnungsbau nur ein Zuwachs von 1,0 % erreicht. Für 2009 wird bestenfalls mit einer Stagnation der Umsätze gerechnet. Die Zahl der Beschäftigten im Bauhauptgewerbe wird für 2008 mit 705.000 und für 2009 mit 700.000 geschätzt.

Immobilienmarkt

In 2008 erfolgte nach allgemeiner Einschätzung mit dem Verkauf der LEG in Nordrhein-Westfalen der vorerst letzte große Paketverkauf, da durch die Finanzmarktkrise bedingt die Finanzierungsmöglichkeiten auf absehbare Zeit stark eingeschränkt sein werden.
Auch die Immobilienaktien konnten sich dem negativen Börsentrend nicht entziehen. Der DIMAX fiel bis Jahresende 2008 um rd. 66 % gegenüber dem Endstand 2007.
Von Januar bis Oktober 2008 wurde in Deutschland der Bau von 147.947 Wohnungen (einschließlich Bestandsmaßnahmen) genehmigt. Das waren 2,7% weniger als im Vorjahreszeitraum. Von den im Zeitraum von Januar bis Oktober 2008 genehmigten Wohnungen waren 124.741 Neubauwohnungen (– 4,2% gegenüber dem Vorjahreszeitraum). Der Rückgang der Baugenehmigungen für Wohnungen in Einfamilienhäusern (– 5,9%) ist dabei etwas höher ausgefallen als der Rückgang der Baugenehmigungen von Wohnungen in Zwei- und Mehrfamilienhäusern (– 2,8% beziehungsweise – 2,4%). Von den Wohnungen in Mehrfamilienhäusern entfielen 22.679 (+ 0,1%) auf Mietwohnungen.

Ausweislich der GdW-Jahresstatistik betrugen die Nettokaltmieten im Bundesdurchschnitt in 2007 4,55 Euro/qm, in den alten Bundesländern 4,64 Euro/qm und in den neuen Bundesländern 4,38 Euro/qm.

Insgesamt sind die Nettokaltmieten häufig unterhalb der Inflationsrate gestiegen, während die Betriebskostensteigerungen die Inflationsrate deutlich überschritten, wobei die Heizkosten hier den größten Preistreiber bilden.

Weitere branchenspezifische Angaben

Die Angebots- und Nachfragesituation im Bereich der Mietwohnungen in Wuppertal war in 2008 wie auch schon in den Vorjahren durch einen Angebotsüberhang gekennzeichnet. Die Einwohnerzahl ist um weitere 3.647 Personen von 356.015 in 2007 auf 352.368 in 2008 gesunken. Die Zahl der Wohnungen hingegen stieg leicht um 310 Einheiten, von 190.587 (2007) auf 190.897 in 2008. Bis zum Jahr 2014 wird von dem Ressort „Allgemeine Dienste" der Stadt Wuppertal ein Bevölkerungsrückgang auf 341.474 (-10.894) prognostiziert.

Die Mietpreise in Wuppertal stagnieren weiter. Hinzu kamen jedoch wieder erhebliche Steigerungen der Betriebskosten, insbesondere der Energieversorgung und der Grundbesitzabgaben (Müllabfuhr, Straßenreinigung usw.), die das Wohnen in unserer Region weiter verteuerten.

1.2 Geschäftsentwicklung

Bestandsbewirtschaftung

Dem Gesellschaftszweck der Konzerngesellschaften Gemeinnützige Wohnungsbaugesellschaft mbH Wuppertal (GWG) und GWG Stadt- und Projektentwicklungsgesellschaft mbH (GWG-SPE) entsprechend wurden die Bestandsbewirtschaftung und -verwaltung in 2008 fortgeführt. Zum Jahresende befanden sich 6.471 WE/GE in Wuppertal im Besitz des Konzerns GWG, davon 4.999 WE/GE eigene und 1.472 WE/GE angepachtete. Die leerstandsbedingten Erlösschmälerungen haben die beiden Unternehmen in 2008 zwar weiterhin belastet, fielen aber mit 7,2% der Sollmieten niedriger aus, als im Vorjahr (8,5%). Der Gesamtleerstand an Wohn- und Gewerbeeinheiten betrug 6,5% (Vj. 6,7%).

Das in 2004 begonnene Konzept eines reinen Vertriebsteams für den Bereich der Vermietung mit einem eigenen Vermietungsshop dem „Wohnraum" ist weiterhin erfolgreich.

Zum 31. Dezember 2008 standen insgesamt 333 Wohnungen (Konzern 404 WE) [Vj. 374 WE (Konzern 438 WE)] leer. Die Gewerbeeinheiten wurden hierbei nicht berücksichtigt. Es ergaben sich folgende Leerstandsgründe:

	GWG		**Konzern**	
	31.12.2008	31.12.2007	31.12.2008	31.12.2007
	WE / %	WE / %	WE / %	WE / %
Marktbedingte Gründe	90 / 1,9	147 / 3,0	158 / 2,5	200 / 3,1
Geplanter Umbau	81 / 1,7	175 / 3,6	81 / 1,3	179 / 2,7
Geplanter Verkauf	162 / 3,4	52 / 1,1	165 / 2,6	59 / 0,9
Gesamt	**333 / 7,1**	**374 / 7,7**	**404 / 6,3**	**438 / 6,7**

Die Fluktuationsquote - ohne Sondereinflüsse aus den Seniorenwohnanlagen „An der Hardt" und „Springer Bach" sowie der Appartementwohnanlage „Tannenbergstraße" - betrug im Geschäftsjahr 2008 11,0%.

Wie in den vergangenen Jahren waren auch in 2008 überdurchschnittlich starke Vertriebsaktivitäten zur Vermarktung der beiden Senioren-Service-Wohnanlagen in Elberfeld und Barmen notwendig. Die Belegungsquote in der Seniorenanlage „ An der Hardt " beträgt 81,5% (Vorjahr: 83,1%). Die Quote in der Anlage „Am Springer Bach" stieg auf 89,3% (Vorjahr: 88,1%). Gründe für die Stagnation bzw. geringe Steigerungsquoten sind in der hohen Fluktuation – begründet in der hohen Sterberate bzw. der gesundheitlichen Entwicklung der Mieter, die einen Wechsel in eine stationäre Pflegeeinrichtung nötig machte – zu sehen. Die Verdichtung von Pflegedienstleistungen soll die Verweildauer der Kunden langfristig erhöhen. Im Marketing und in der Neukundenansprache wird Servicewohnen als Alternative zur klassischen Pflegeheimunterbringung deutlicher hervorgehoben.

Instandhaltung und Modernisierung

Der Rückgang der Einwohnerzahlen in Wuppertal wird zu einer weiteren Entspannung auf dem regionalen Wohnungsmarkt führen. Es ist davon auszugehen, dass die Zahl der in Wuppertal leer stehenden und unvermietbaren Wohnungen weiter steigen wird. Dies gilt insbesondere für Wohnungen, die nicht dem heutigen Ausstattungsstandard entsprechen.

Um sich auf diesem Markt zu behaupten und eine nachhaltige Vermietbarkeit des Wohnungsbestandes gewährleisten zu können, hat die GWG, wie in den Vorjahren, auch in 2008 umfangreich in den Bestand investiert.

Die Aufwendungen für die Instandhaltung sowie die Bestandsmodernisierung beliefen sich auf 13,62 Mio. € (i. Vj. 15,31 Mio. €). Modernisierte Wohnungen sind oft noch vor, spätestens aber mit Fertigstellung zu einem höheren Mietpreis vermietet. Finanziert hat der Konzern die Maßnahmen mit Liquiditätszuflüssen aus Bestandsverkäufen, mit öffentlichen Mitteln, mit Modernisierungsmitteln der KfW-Bank sowie - bei entsprechender Objektwirtschaftlichkeit - auch mit Kapitalmarktmitteln.

Portfoliomanagement

Seit 1999 stützt sich die Geschäftspolitik auf eine den gesamten Bestand umfassende Portfolioanalyse, die zu einer vom Aufsichtsrat genehmigten Portfoliostrategie geführt hat. Diese Strategie wird regelmäßig – auch unter Risikoaspekten – den geänderten Rahmenbedingungen angepasst. Sie ist weiterhin Voraussetzung für eine differenzierte Bestandspolitik.

In der genannten Portfoliostrategie wurde deutlich gemacht, dass zur Konsolidierung der Ertrags- und Finanzlage ein Teilverkauf des Wohnungsbestandes notwendig sein wird. Dieser Strategie folgend wurde auch im abgelaufenen Geschäftsjahr 2008 ein Teilbestand von 158 WE/GE (162 WE/GE Konzern) an Einzelerwerber und Investoren veräußert.

Verkäufe werden auch bis 2011 notwendig und sinnvoll sein, um weitere Liquidität zur Modernisierung des Wohnungsbestandes bzw. für Neubauprojekte zu generieren. In der skizzierten Portfoliostrategie ist hierzu abzüglich der bereits getätigten Verkäufe noch ein Bestand von rd. 900 Wohneinheiten definiert, der aufgrund seiner Lage, Ausstattung, Zustand und Marktfähigkeit langfristig nicht im Bestandsportfolio der Gesellschaften verbleiben sollte.

Bauträgermaßnahmen

Weiterhin baut die GWG preiswerte, familienfreundliche Einfamilienhäuser, die von eigenen Mitarbeitern geplant und vermarktet werden. Der Vertrieb von Einfamilienhäusern ist auch in Wuppertal schwieriger geworden. Hier wird ständig mit konsequenter Produktentwicklung, Projektsteuerung und Marktbeobachtung auf veränderte Nachfragesituationen reagiert.

In das Geschäftsjahr 2008 fielen die Fortsetzung der Verkaufsmaßnahmen Am Kalkofen (33 EFH, GWG) und Arnsbergstraße (38 EFH/GWG-SPE). In 2008 konnten „Am Kalkofen" vier Kaufverträge und an der „Arnsbergstrasse" drei Kaufverträge abgeschlossen werden. Insgesamt konnten in 2008 acht Häuser an die Erwerber übergeben werden

Personalwesen

Die Gesellschaft beschäftigte am 31.12.2008 auf Vollzeitbasis 75 (Vorjahr 74) kaufmännische / technische Mitarbeiterinnen und Mitarbeiter sowie 28 (Vorjahr 23) gewerbliche Mitarbeiter als Hausmeister, Betriebsmaurer oder Wohnumfeldbetreuer. Davon befinden sich 14 Mitarbeiter in einem befristeten Arbeitsverhältnis.

Im Rahmen der gesamtgesellschaftlichen Verantwortung befinden sich im kaufmännischen und technischen Bereich zum Jahresende 8 (Vorjahr 6) Auszubildende.

2. Ertragslage

1. Ertragslage GWG

Den Ausführungen zur Ertragslage stellen wir folgende nach betriebswirtschaftlichen Gesichtspunkten zusammengefasste Erfolgsrechnung für das Geschäftsjahr 2008 im Vergleich zum Jahr 2007 voran:

	2008		2007		Veränderung
	T€	%	T€	%	T€
Umsatzerlöse aus					
der Hausbewirtschaftung	24.783	88,7	25.343	83,9	- 560
ab-/zuzüglich Bestandsveränderung	200	0,7	- 45	- 0,1	- 245
Verkauf von Grundstücken	2.288	8,2	3.737	12,4	- 1.449
abzüglich Bestandsveränderung	- 1.720	- 6,2	- 1.997	- 6,7	277
andere Lieferungen und Leistungen	11	0,0	0	0,0	11
Andere aktivierte Eigenleistungen	90	0,4	94	0,3	- 4
Gesamtleistung	25.652	91,8	27.132	89,8	- 1.480
Andere betriebliche Erträge	2.303	8,2	3.073	10,2	- 770
Betriebsleistung	27.955	100,0	30.205	100,0	- 2.250
Aufwendungen für bezogene Lieferungen und Leistungen für					
Hausbewirtschaftung	10.246	36,7	10.766	35,6	- 520
Verkaufsgrundstücke	320	1,1	1.333	4,4	- 1.013
Personalaufwand	39	0,1	41	0,1	- 2
Abschreibungen	4.389	15,7	4.847	16,1	- 458
Andere betriebliche Aufwendungen	3.224	11,5	3.800	12,6	- 576
Zinsen und ähnliche Aufwendungen	9.076	32,5	9.074	30,0	2
Aufwendungen für die Betriebsleistung	27.294	97,6	29.861	98,8	- 2.567
Betriebsergebnis	661	2,4	344	1,2	317
Finanzergebnis	- 606		- 725		119
Neutrales/außerordentliches Ergebnis	877		- 883		1.760
Erträge aus Ergebnisabführung	0		1.407		- 1.407
Aufwand aus Ergebnisübernahme	- 779		0		- 779
Ergebnis vor Steuern	153		143		10
Sonstige Steuern	- 7		0		- 7
Steuern vom Einkommen und Ertrag	- 33		- 33		0
Jahresüberschuss	113		110		3

Die Ertragslage für das Geschäftsjahr 2008 zeigt ein positives Jahresergebnis von T€ 113, das sich gegenüber dem Vorjahr um T€ 3 erhöht hat.

Dem Betriebsergebnis in Höhe von T€ 661 liegen positive Deckungsbeiträge aller Bereiche zu Grunde. Im Einzelnen haben folgende Leistungsbereiche zum Betriebsergebnis beigetragen:

	2008 T€	2007 T€	Veränderung T€
Deckungsbeiträge aus den Bereichen			
Hausbewirtschaftung	1.378	1.034	344
Bautätigkeit Anlagevermögen	0	0	0
Bautätigkeit Umlaufvermögen einschließlich Verkaufstätigkeit	248	407	- 159
Verkauf Bestandsgrundstücke Anlagevermögen	1.986	1.769	217
Summe Deckungsbeiträge	3.612	3.210	402
Andere ordentliche Erträge	194	564	- 370
Verwaltungsaufwand	- 3.145	- 3.430	285
Betriebsergebnis	661	- 344	317

Die Verbesserung des Deckungsbeitrages aus der Hausbewirtschaftung um T€ 344 auf T€ 1.378 ist auf geringere Ergebnisbelastungen aus Instandhaltungskosten und Abschreibungen zurückzuführen. Die Abschreibungen verringerten sich aufgrund von Nutzungsdauerverlängerungen bei modernisierten Objekten sowie Umgliederung von Teilbeständen ins Umlaufvermögen.

Der Deckungsbeitrag aus der Bautätigkeit im Anlagevermögen ist ausgeglichen, da der Aktivierung von Bauzeitzinsen die entsprechenden Zinsaufwendungen direkt zugeordnet wurden.

Der Deckungsbeitrag aus der Bautätigkeit im Umlaufvermögen einschließlich Verkaufstätigkeit hat sich gegenüber dem Vorjahr um T€ 159 reduziert. Den Umsatzerlösen aus dem Verkauf von Grundstücken in Höhe von T€ 2.288 stehen Bestandsveränderungen von insgesamt - T€ 1.720 gegenüber. Die Aufwendungen verringerten sich deutlich um T€ 1.013. Die Umsatzerlöse aus dem Verkauf von Grundstücken entfallen mit T€ 1.099 auf Verkäufe von 5 (Vorjahr: 5) Häusern der Maßnahme Am Kalkofen im Rahmen des Bauträgergeschäftes und auf den Verkauf von 25 (Vorjahr: 80) Mietwohnungen und 8 (Vorjahr: 0) Garagen.

Im Bereich Verkauf Bestandsgrundstücke Anlagevermögen wird nach Abzug der Vertriebskosten T€ 123 von den Buchgewinnen aus der Privatisierung von Objekten des Anlagevermögens T€ 2.109 ein positives Ergebnis von T€ 1.986 ausgewiesen.

Die anderen ordentlichen Erträge beinhalten Versicherungsentschädigungen (T€ 66), Weiterbelastung von Gerichtskosten und Schönheitsreparaturen (T€ 48), Erträge aus der Auflösung von Rückstellungen (T€ 38) sowie übrige Erträge (T€ 42).

Im negativen Finanzergebnis von T€ 606 werden im Wesentlichen Zinsaufwendungen aus der Unternehmensfinanzierung ausgewiesen. Der Rückgang der Unterdeckung gegenüber dem Vorjahr um T€ 119 ist überwiegend auf vorgenommene Umfinanzierungen und Prolongationen zurückzuführen.

Das positive neutrale Ergebnis des Berichtsjahres resultiert im Wesentlichen aus Erträgen aus der Auflösung von Rückstellungen, denen deutlich geringere Abschreibungen und Wertberichtigungen gegenüberstehen.

Die Aufwendungen aus Ergebnisabführung betreffen den gemäß Ergebnisabführungsvertrag übernommenen Verlust des Geschäftsjahres 2008 der GWG-SPE.

Die Steuern vom Einkommen und Ertrag betreffen die voraussichtliche körperschaftssteuerliche Ausschüttungsbelastung des Geschäftsjahres.

Die Ertragslage der Gesellschaft ist geprägt durch ein verbessertes positives Betriebsergebnis.

2.2 Ertragslage Konzern

Die Ertragslage des Konzerns für das Geschäftsjahr 2008 zeigt ein positives Jahresergebnis von T€ 113, das sich gegenüber dem Vorjahr um T€ 3 erhöht hat.

	2008		2007		Veränderung
	T€	%	T€	%	T€
Umsatzerlöse aus					
der Hausbewirtschaftung	34.485	83,3	34.802	79,7	- 317
zuzüglich Bestandsveränderung	361	0,9	125	0,3	236
Verkauf von Grundstücken	3.547	8,6	4.223	9,7	- 676
abzüglich Bestandsveränderung	- 2.779	- 6,7	- 2.033	- 4,7	- 746
aus Betreuungstätigkeit	10	0,1	35	0,1	- 25
zu-/abzüglich Bestandsveränderung	- 44	0,1	51	0,1	- 95
anderen Lieferungen und Leistungen	92	0,2	81	0,2	11
Andere aktivierte Eigenleistungen	2.524	6,1	2.169	5,0	355
Gesamtleistung	38.196	92,3	39.453	90,4	- 1.257
Andere betriebliche Erträge	3.211	7,7	4.230	9,6	- 1.019
Betriebsleistung	41.407	100,0	43.683	100,0	- 2.276
Aufwendungen für bezogene Lieferungen und Leistungen für					
Hausbewirtschaftung	16.801	40,6	17.476	40,0	- 675
Verkaufsgrundstücke	277	0,7	1.520	3,5	- 1.243
andere Lieferungen und Leistungen	22	0,0	21	0,0	1
Personalaufwand	5.679	13,7	5.318	12,2	361
Abschreibungen	5.196	12,5	5.714	13,0	- 518
Andere betriebliche Aufwendungen	3.065	7,4	3.574	8,2	- 509
Zinsen und ähnliche Aufwendungen	9.642	23,3	9.590	22,0	52
Aufwendungen für die Betriebsleistung	40.682	98,2	43.213	98,9	- 2.531
Konzernbetriebsergebnis	725	1,8	470	1,1	255
Finanzergebnis	- 961		- 830		- 131
Neutrales/außerordentliches Ergebnis	834		508		326
Ergebnis vor Steuern	598		148		450
Sonstige Steuern	- 478		- 5		- 447
Steuern vom Einkommen und vom Ertrag	- 7		- 33		0
Konzernjahresüberschuss	113		110		3

Dem Konzernbetriebsergebnis in Höhe von T€ 725 liegen positive Deckungsbeiträge aller Bereiche zu Grunde. Im Einzelnen haben folgende Leistungsbereiche zum Konzernbetriebsergebnis beigetragen:

	2008 T€	2007 T€	Veränderung T€
Deckungsbeiträge aus den Bereichen			
Hausbewirtschaftung	3.352	2.886	466
Bautätigkeit Anlagevermögen	1.890	1.499	391
Bautätigkeit Umlaufvermögen einschließlich Verkaufstätigkeit	517	715	- 198
Betreuungsleistungen	46	168	- 122
Verkauf Bestandsgrundstücke Anlagevermögen	2.109	2.105	4
Summe Deckungsbeiträge	7.914	7.373	541
Andere ordentliche Erträge	463	793	- 330
Verwaltungsaufwand	- 7.652	- 7.696	44
Konzernbetriebsergebnis	725	470	255

Der Anstieg des Deckungsbeitrages aus der Hausbewirtschaftung um T€ 466 auf T€ 3.352 ist hauptsächlich auf geringere Ergebnisbelastungen aus Instandhaltungskosten und Abschreibungen zurückzuführen. Die Abschreibungen verringerten sich aufgrund von Nutzungsdauerverlängerungen bei modernisierten Objekten sowie Umgliederung von Teilbeständen ins Umlaufvermögen.

Der Deckungsbeitrag aus der Bautätigkeit im Anlagevermögen resultiert aus unter den aktivierten Eigenleistungen gezeigten Kosten für Modernisierungsobjekte.

Der Deckungsbeitrag aus der Bautätigkeit im Umlaufvermögen einschließlich Verkaufstätigkeit ist gegenüber dem Vorjahr um T€ 198 gesunken. Den um T€ 676 niedrigeren Umsatzerlösen aus dem Verkauf von Grundstücken in Höhe von insgesamt T€ 3.547 stehen Bestandsveränderungen von - T€ 2.799 sowie um T€ 1.224 verminderte Aufwendungen gegenüber.

Die Verminderung des Deckungsbeitrags aus Betreuungsleistungen ist im Wesentlichen auf Bestandsverminderungen zurückzuführen.

Der Bereich Verkauf Bestandsgrundstücke Anlagevermögen enthält ausschließlich Gewinne aus der Veräußerung von Objekten des Anlagevermögens (T€ 2.109).

Die anderen ordentlichen Erträge beinhalten im Wesentlichen Versicherungsentschädigungen (T€ 66), Weiterbelastung von Gerichtskosten und Schönheitsreparaturen (T€ 48) und Erträge aus der Auflösung von Rückstellungen (T€ 38) sowie sonstige ordentliche Erträge (T€ 311).

Im negativen Finanzergebnis von T€ 961 werden im Wesentlichen Zinsaufwendungen aus der Unternehmensfinanzierung ausgewiesen.

Das neutrale Ergebnis des Geschäftsjahres ist im Wesentlichen durch Erträge aus der Auflösung von Rückstellungen geprägt, denen außerplanmäßige Abschreibungen und Aufwendungen aus früheren Jahren gegenüberstehen.

Die Steuern vom Einkommen und Ertrag betreffen die voraussichtliche körperschaftsteuerliche Ausschüttungsbelastung bei der GWG.

3. Vermögenslage

3.1 Vermögenslage GWG

In der folgenden Bilanzübersicht sind die einzelnen Posten nach wirtschaftlichen und finanziellen Gesichtspunkten zusammengefasst:

	31.12.2008		31.12.2007		Veränderung
	T€	%	T€	%	T€
Vermögensstruktur					
Anlagevermögen					
Immaterielle Vermögensgegenstände	4	0,0	7	0,0	- 3
Sachanlagen	250.091	79,3	263.702	85,0	- 13.611
Finanzanlagen	14.556	4,6	14.557	4,7	- 1
	264.651	84,0	278.266	89,7	- 13.615
Umlaufvermögen einschließlich Rechnungsabgrenzungsposten					
Langfristig					
Eigene Anteile	6.615	2,1	6.615	2,1	0
Rechnungsabgrenzungsposten	2.950	0,9	3.059	1,0	- 109
	9.565	3,0	9.674	3,1	- 109
Mittelfristig					
Verkaufsgrundstücke	26.367	8,4	8.413	2,7	17.954
Kurzfristig					
Unfertige Leistungen/Andere Vorräte	6.775	2,1	6.574	2,1	201
Flüssige Mittel und Bausparguthaben	1.134	0,4	1.025	0,3	109
Übrige Aktiva und Rechnungsabgrenzungsposten	6.746	2,1	6.365	2,1	381
	14.655	4,6	13.964	4,5	691
Bilanzsumme	315.237	100,0	310.317	100,0	4.920

	31.12.2008		31.12.2007		Veränderung
	T€	%	T€	%	T€
Kapitalstruktur					
Eigenkapital					
Gezeichnetes Kapital	10.226	3,2	10.226	3,3	0
Gewinnrücklagen	12.376	3,9	12.340	4,0	36
Bilanzgewinn	113	0,0	110	0,0	3
	22.714	7,2	22.676	7,3	39
Fremdkapital					
Langfristig					
Rückstellungen	1.085	0,3	1.892	0,6	- 807
Verbindlichkeiten	275.962	87,5	260.482	83,9	15.480
Erhaltene Anzahlungen	0	0,0	3.150	1,0	- 3.150
Rechnungsabgrenzungsposten	143	0,0	163	0,1	- 20
	277.190	87,9	265.687	85,6	11.503
Mittelfristig					
Rückstellungen	60	0,0	144	0,1	- 84
Verbindlichkeiten	0	0,0	8.456	2,7	- 8.456
	60	0,0	8.600	2,8	- 8.540
Kurzfristig					
Rückstellungen	2.702	0,9	965	0,3	1.737
Kontokorrentverbindlichkeiten	2.500	0,8	2.000	0,6	500
Erhaltene Anzahlungen	7.312	2,3	7.367	2,4	- 55
Übrige Passiva und Rechnungs-abgrenzungsposten	2.757	0,9	3.022	1,0	- 265
	15.271	4,8	13.354	4,3	1.917
Bilanzsumme	315.237	100,0	310.317	100,0	4.920

Die Bilanzsumme hat sich im Vergleich zum Vorjahr um T€ 4.920 (= 1,6 %) erhöht.

Die Erhöhung des Bilanzvolumens ist im Wesentlichen auf modernisierungsbedingte Aktivierungen im Anlagevermögen und die Valutierung langfristiger Darlehen zur Finanzierung der Modernisierungsmaßnahmen zurückzuführen.

Die Buchwerte des Anlagevermögens haben sich im Berichtsjahr insgesamt wie folgt entwickelt:

	T€
Stand 1. Januar 2008	278.266
Zugänge durch	
Investitionen	13.020
Umbuchungen von unfertigen Bauten Umlaufvermögen	54
Zuschreibungen	172
Abgänge durch	
Verkäufe	- 2.743
Umwidmung in das Umlaufvermögen	- 19.728
Sonstige	- 1
Abschreibungen - planmäßig -	- 4.395
Stand 31. Dezember 2008	264.651

Durch die Einzelverkäufe aus den Beständen des Anlagevermögens wurden bei Kaufpreisen von T€ 4.852 und Buchwertabgängen von T€ 2.743 Buchgewinne von T€ 2.109 realisiert.

Die Finanzanlagen betreffen im Wesentlichen mit T€ 10.868 die 100 %ige Beteiligung und mit T€ 3.649 Ausleihungen an der GWG Stadt- und Projektentwicklungsgesellschaft mbH, Wuppertal.

Die in Vorjahren erworbenen, unter dem Bilanzposten Wertpapiere des Umlaufvermögens ausgewiesenen eigenen Anteile wurden in voller Höhe dem langfristigen Vermögen zugeordnet.

Die langfristigen Rechnungsabgrenzungsposten von T€ 143 beinhalten im Wesentlichen vorausgezahlte Bürgschaftsprovisionen an die Stadt Wuppertal. Die Auflösung erfolgt über einen Zeitraum von 10 Jahren nach Maßgabe der Zinsbindungsfristen der hiermit im Zusammenhang stehenden kommunalverbürgten Darlehen.

Der Anteil der Verkaufsgrundstücke im Umlaufvermögen am Gesamtvermögen erhöhte sich auf 8,4 % gegenüber 2,7 % im Vorjahr. Die Steigerung von T€ 17.954 ist auf verkaufsbedingte Buchwertabgänge (- T€ 861), und Abwertungen (- T€ 987), denen Umwidmungen aus dem Anlagevermögen (T€ 19.499) und Baukostenzugänge u.a. (T€ 303) gegenüberstehen, zurückzuführen.

Der Anstieg der kurzfristigen Aktiva um T€ 691 resultiert aus dem Anstieg der Flüssigen Mittel und Bausparguthaben um (T€ 109) der unfertigen Leistungen (T€ 201), sowie der Forderungen gegenüber verbundenen Unternehmen (T€ 2.331) bei gleichzeitigem Rückgang der Forderungen aus dem Verkauf von Grundstücken (- T€ 1.405) und der sonstigen Vermögensgegenstände (- T€ 528).

Das Eigenkapital ist um T€ 39 auf T€ 22.714 gestiegen. Der Anstieg resultiert aus dem Jahresüberschuss von T€ 113 abzüglich der Dividende an den Gesellschafter Stadtsparkasse Wuppertal von T€ 73. Die Eigenkapitalquote hat sich dennoch in Folge der gestiegenen Bilanzsumme auf 7,2 % (Vorjahr: 7,3 %) verringert. Die Gewinnrücklagen von T€ 12.376 enthalten mit T€ 6.615 die Rücklage für eigene Anteile.

Der Rückgang der langfristigen Rückstellungen um T€ 807 resultiert aus der Inanspruchnahme der Rückstellungen für Bauinstandhaltung.

Der Anstieg der lang- und mittelfristigen Verbindlichkeiten um T€ 7.024 ist im Wesentlichen auf Neuvalutierung von Darlehen in Höhe von T€ 27.465, denen Rückzahlungen (T€ 16.958) und planmäßige Tilgungen (T€ 3.483) gegenüberstehen, zurückzuführen.

Die erhaltenen Anzahlungen im Vorjahr betragen Erwerberzahlungen für verkauften Grundbesitz des Anlagevermögens.

Die kurzfristigen Rückstellungen erhöhten sich im Wesentlichen durch die Bildung einer neuen Rückstellung für eine WSW-Modernisierungsmaßnahme um T€ 1.737.

Die übrigen Passiva im kurzfristigen Bereich haben sich stichtagsbedingt um insgesamt T€ 180 vermindert.

3.2 Vermögenslage Konzern

In der folgenden Bilanzübersicht sind die einzelnen Posten nach wirtschaftlichen und finanziellen Gesichtspunkten zusammengefasst:

	31.12.2008		31.12.2007		Veränderung
	T€	%	T€	%	T€
Vermögensstruktur					
Anlagevermögen					
Immaterielle Vermögensgegenstände	223	0,1	185	0,1	38
Sachanlagen	275.748	82,4	287.679	87,2	- 11.931
Finanzanlagen	5.472	1,6	4.024	1,2	1.448
	281.443	84,1	291.888	88,5	- 10.445
Umlaufvermögen einschließlich Rechnungsabgrenzungsposten					
Langfristig					
Eigene Anteile	6.615	2,0	6.615	2,0	0
Rechnungsabgrenzungsposten	2.950	0,9	3.059	0,9	- 109
	9.565	2,9	9.674	2,9	- 109
Mittelfristig					
Verkaufsgrundstücke	30.735	9,2	14.008	4,3	16.727
Kurzfristig					
Unfertige Leistungen/Andere Vorräte	9.215	2,7	8.896	2,7	319
Flüssige Mittel und Bausparguthaben	1.198	0,4	1.119	0,3	79
Übrige Aktiva und Rechnungsabgrenzungsposten	2.305	0,7	4.180	1,3	- 1.875
	12.717	3,8	14.195	4,3	- 1.477
Bilanzsumme	334.459	100,0	329.765	100,0	4.694

	31.12.2008		31.12.2007		Veränderung
	T€	%	T€	%	T€
Kapitalstruktur					
Eigenkapital					
Gezeichnetes Kapital	10.226	3,1	10.226	3,1	0
Gewinnrücklagen	12.376	3,7	12.340	3,8	36
Bilanzgewinn	102	0,0	99	0,0	3
	22.704	6,8	22.665	6,9	39
Fremdkapital					
Langfristig					
Rückstellungen	1.747	0,5	2.834	0,9	- 1.087
Verbindlichkeiten	287.928	86,1	272.980	82,8	14.948
Erhaltene Anzahlungen	0	0,0	3.150	1,0	- 3.150
Rechnungsabgrenzungsposten	143	0,0	163	0,0	- 20
	289.818	86,6	279.127	84,7	10.691
Mittelfristig					
Rückstellungen	1.619	0,5	1.720	0,5	- 101
Verbindlichkeiten	0	0,0	8.456	2,5	- 8.456
	10.176	0,5	10.176	3,0	- 8.557
Kurzfristig					
Rückstellungen	4.721	1,4	2.472	0,8	2.249
Kontokorrentverbindlichkeiten	2.500	0,8	2.000	0,6	500
Erhaltene Anzahlungen	9.617	2,9	9.583	2,9	34
Übrige Passiva und Rechnungsabgrenzungsposten	3.481	1,0	3.742	1,1	- 261
	20.319	6,1	17.797	5,4	2.522
Bilanzsumme	334.459	100,0	329.765	100,0	4.694

Die Bilanzsumme hat sich im Vergleich zum Vorjahr um T€ 4.694 (= 1,4 %) erhöht.

Die Buchwerte des Anlagevermögens haben sich im Berichtsjahr insgesamt wie folgt entwickelt:

	T€
Stand 1. Januar 2008	291.888
Zugänge durch	
Investitionen	16.831
Zuschreibungen	172
Abgänge durch	
Verkäufe und Umwidmungen aus dem Anlagevermögen	- 22.252
Abschreibungen - planmäßig -	- 5.196
Stand 31. Dezember 2008	281.443

Durch die Verkäufe aus den Beständen des Anlagevermögens wurden bei Kaufpreisen von T€ 4.852 und Buchwertabgängen von T€ 2.743 Buchgewinne von T€ 2.109 realisiert:

Der unter Wertpapiere des Umlaufvermögens ausgewiesene Erwerb eigener Anteile wurde in voller Höhe dem langfristigen Vermögen zugeordnet.

Die langfristigen Rechnungsabgrenzungsposten von T€ 2.950 beinhalten im Wesentlichen vorausgezahlte Bürgschaftsprovisionen an die Stadt Wuppertal. Die Auflösung erfolgt innerhalb von 10 Jahren.

Der Anteil der Verkaufsgrundstücke im Umlaufvermögen am Gesamtvermögen erhöhte sich auf 9,2 % gegenüber 4,2 % im Vorjahr. Die Steigerung von T€ 16.727 ist auf verkaufsbedingte Buchwertabgänge (- T€ 2.014) und Abwertungen (- T€ 987), denen Umwidmungen aus dem Anlagevermögen (T€ 19.332) sowie Baukostenzugänge u.a. (T€ 396) gegenüberstehen, zurückzuführen.

Der Rückgang der kurzfristigen Aktiva von T€ 1.478 betrifft bei einem Anstieg der unfertigen Leistungen um T€ 319 und der Flüssigen Mittel und Bausparguthaben um T€ 79 im Wesentlichen den Abbau von Forderungen aus Grundstücksverkäufen um T€ 1.427.

Das langfristige Eigenkapital ist um T€ 40 auf T€ 22.704 gestiegen. Der Anstieg resultiert aus dem Jahresüberschuss von T€ 113 abzüglich der Dividende an die Fremd-Minderheitsgesellschafterin von T€ 73. Der Rückgang der Eigenkapitalquote auf 6,8 % (Vorjahr: 6,9 %) ist auf die gestiegene Bilanzsumme zurückzuführen. Die Gewinnrücklagen von T€ 12.376 enthalten mit T€ 6.615 die Rücklage für eigene Anteile.

Der Anstieg der lang- und mittelfristigen Verbindlichkeiten per Saldo um T€ 6.481 ist auf Neuvalutierung von Darlehen in Höhe von T€ 27.469, im Wesentlichen für Umfinanzierungen, Umbaumaßnahmen sowie für die KfW-Modernisierungen, denen Rückzahlungen (T€ 17.097) und planmäßige Tilgungen (T€ 3.891) gegenüberstehen, zurückzuführen.

Der Rückgang der lang- und mittelfristigen Rückstellungen per Saldo um T€ 1.189 resultiert im Wesentlichen aus der Inanspruchnahme der Rückstellungen für Bauinstandhaltung von T€ 800 und der Auflösung der Drohverlustrückstellung von T€ 521.

Die übrigen Passiva im kurzfristigen Bereich haben sich stichtagsbedingt um insgesamt T€ 2.522 erhöht. Einen wesentlichen Anteil daran hat die Bildung einer Rückstellung für die WSW-Modernisierungsmaßnahme.

4. Finanzlage

4.1 Finanzlage GWG

Die Aufgliederung der Bilanz zum 31. Dezember 2008 nach Fristigkeiten zeigt im Vergleich zum Vorjahr folgende Deckungsverhältnisse:

	31.12.2008 T€	31.12.2007 T€	Veränderung T€
Langfristiger Bereich			
Vermögenswerte	274.216	287.940	- 13.724
Finanzierungsmittel	299.905	288.363	11.542
Überdeckung	25.689	423	25.266
Mittelfristiger Bereich			
Vermögenswerte	26.367	8.413	17.954
Finanzierungsmittel	60	8.600	- 8.540
Über-/Unterdeckung	- 26.307	187	- 26.494
Saldo lang- und mittelfristiger Bereich **Überdeckung**	- 618	610	- 1.228
Kurzfristiger Bereich			
Flüssige Mittel und Bausparguthaben	1.134	1.025	109
Kontokorrentverbindlichkeiten	- 2.500	- 2.000	- 500
Finanzmittelfonds	- 1.366	- 975	- 391
Übrige kurzfristig realisierbare Vermögenswerte	13.520	12.939	581
	12.154	11.964	- 785
Kurzfristige Verpflichtungen	12.773	11.354	1.419
Stichtagsliquidität (Netto-Geldvermögen)	- 618	610	- 1.228

Der Finanzmittelbestand am Jahresende setzt sich wie folgt zusammen:

	2008 T€	2007 T€
Flüssige Mittel und Bausparguthaben	1.134	1.025
Kontokorrentkredit	- 2.500	- 2.000
	- 1.366	- 975

Der langfristige Bereich umfasst in der Hauptsache die Vermögensgegenstände des Anlagevermögens (Mietshausbesitz u.a.) sowie als Finanzierungsmittel das langfristige Eigenkapital und die langfristigen Darlehen, Rückstellungen und Rechnungsabgrenzungsposten. Im mittelfristigen Bereich werden die Verkaufsmaßnahmen mit der anteilig zugeordneten Finanzierung erfasst.

Zum 31. Dezember 2008 weist die Gesellschaft im lang- und mittelfristigen Bereich eine Unterdeckung von T€ 618 aus. Im kurzfristigen Bereich wird ein Netto-Geldbedarf von T€ 618 ausgewiesen.

4.2 Finanzlage Konzern

Die Aufgliederung der Bilanz zum 31. Dezember 2008 nach Fristigkeiten zeigt im Vergleich zum Vorjahr folgende Deckungsverhältnisse:

	31.12.2008 T€	31.12.2007 T€	Veränderung T€
Langfristiger Bereich			
Vermögenswerte	309.893	301.562	8.331
Finanzierungsmittel	328.598	301.792	26.806
Überdeckung	18.705	230	18.475
Mittelfristiger Bereich			
Vermögenswerte	30.735	14.008	16.727
Finanzierungsmittel	1.619	10.176	- 8.557
Unterdeckung	- 29.116	- 3.832	- 25.284
Saldo mittel- und langfristiger Bereich			
Unterdeckung	- 10.411	- 3.602	- 6.809
Kurzfristiger Bereich			
Flüssige Mittel und Bausparguthaben	1.199	1.119	80
Kontokorrentverbindlichkeiten	- 2.500	- 2.000	- 500
Finanzmittelfonds	- 1.301	- 881	- 420
Übrige kurzfristig realisierbare Vermögenswerte	16.793	13.076	3.717
	15.492	12.195	3.297
Kurzfristige Verpflichtungen	23.094	15.797	7.297
Stichtagsliquidität (Netto-Geldbedarf)	- 7.602	- 3.602	- 4.000

Der langfristige Bereich umfasst in der Hauptsache die Vermögensgegenstände des Anlagevermögens (Mietshausbesitz u. a.). Im mittelfristigen Bereich werden die Verkaufsmaßnahmen erfasst.

Zum 31. Dezember 2008 weist der Konzern im lang- und mittelfristigen Bereich eine Unterdeckung von T€ 10.411 (Vorjahr: T€ 3.602) aus. Der langfristige Finanzierungsbedarf entspricht dem im kurzfristigen Bereich ermittelten Mittelbedarf am Bilanzstichtag. Die Unterdeckung wird durch weitere Umfinanzierungsmaßnahmen im Januar 2009 und durch weitere Finanzierungsmaßnahmen im Laufe des Jahres 2009 beseitigt. Zusätzlich ist zu berücksichtigen, dass in den kurzfristig fälligen Verbindlichkeiten in Höhe von T€ 2.500 Kontokorrentverbindlichkeiten aus der Inanspruchnahme langfristig zur Verfügung stehender, dinglich abgesicherter Kontokorrentkreditlinien enthalten sind, und insofern langfristigen Charakter haben.

Kapitalflussrechnung GWG

Die nachfolgende Kapitalflussrechnung zeigt die Entwicklung des Finanzmittelbestandes der Gesellschaft in 2008 und 2007:

	2008 T€	2007 T€
Jahresüberschuss	113	110
Cashflow aus laufender Geschäftstätigkeit	3.948	8.061
Cashflow aus Investitionstätigkeit	- 8.168	- 7.590
Cashflow aus Finanzierungstätigkeit	6.940	4.609
Veränderung der Konzernfinanzierung (bereinigt um Ergebnisübernahme)	- 3.111	- 4.248
Zahlungswirksame Veränderung des Finanzmittelbestandes des Geschäftsjahres	- 391	832
Finanzmittelbestand am 1. Januar	- 975	- 1.807
Finanzmittelbestand am 31. Dezember	- 1.366	- 975

Die Zahlungsfähigkeit war im abgelaufenen Geschäftsjahr unter Berücksichtigung der eingeräumten Kontokorrentkreditlinien jederzeit gegeben und ist unter Berücksichtigung der erkennbaren Einflüsse auch für 2009 gegeben.

Kapitalflussrechnung Konzern

Die nachfolgende Kapitalflussrechnung zeigt die Entwicklung des Finanzmittelbestandes des Konzerns in 2008 und 2007:

	2008 T€	2007 T€
Konzernjahresüberschuss	113	110
Cashflow aus laufender Geschäftstätigkeit	5.245	7.925
Cashflow aus Investitionstätigkeit	- 12.074	- 13.331
Cashflow aus Finanzierungstätigkeit	6.408	6.049
Zahlungswirksame Veränderung des Finanzmittelbestandes des Geschäftsjahres	- 421	643
Finanzmittelbestand am 1. Januar	- 881	- 1.524
Finanzmittelbestand am 31. Dezember	- 1.302	- 881

Der Finanzmittelbestand am Jahresende setzt sich wie folgt zusammen:

	2008 T€	2007 T€
Flüssige Mittel	881	1.119
Kontokorrentkredit	- 2.500	- 2.000
	- 1.302	- 881

Die Zahlungsfähigkeit der Konzerngesellschaften war im abgelaufenen Geschäftsjahr unter Berücksichtigung der eingeräumten Kontokorrentkreditlinien jederzeit gegeben und ist unter Berücksichtigung der erkennbaren Einflüsse für 2009 gegeben.

5. Nachtragsbericht

Vorgänge von besonderer Bedeutung, die nach dem Schluss des Geschäftsjahres eingetreten sind, haben sich bis zum Zeitpunkt der Lageberichterstattung nicht ergeben.

6. Risikobericht

a) Risikomanagement

Das zentrale IT-System des Unternehmens ist in 2006 auf ein SAP basierendes Template umgestellt worden. Das neue System bietet neben einer effizienteren Bearbeitung aller anfallenden Prozesse des Unternehmens auch neue und umfangreichere Möglichkeiten des Controllings. In Verbindung mit dem seit Jahren eingesetzten Tool „Professional Planner" hat das Unternehmen einen schnelleren und umfangreicheren Einblick in die Entwicklung von Risiken.
Detailplanung und Risikoeinschätzung erfolgen hier durch die operativen Einheiten des Unternehmens. Unterjährige Planungsänderungen werden so in ihrer Wirkung auf Bilanz, Ertrag und Liquidität dargestellt. Die hiermit erstellten Quartalsabschlüsse zum 31.03., 30.06. und 30.09. sowie die unterjährigen Prognoserechnungen werden mit entsprechenden Soll-/Ist-Vergleichen den Aufsichtsgremien der Gesellschaft zur Kenntnis gebracht. Die Einsatzmöglichkeiten von SAP und "Professional Planner" werden kontinuierlich weiter ausgebaut.
Zur Vorbereitung auf wöchentliche und monatliche Managementsitzungen werden regelmäßig durch die Ressort- und Teamleiter Controllingberichte erstellt sowie Risikopotenziale dokumentiert und bewertet.
Die Erstellung und die Aussagen der Berichte werden permanent weiter entwickelt. Im Rahmen einer Systempartnerschaft wurde für das Berichtswesen ein Business-Intelligence-System auf Basis SAP R/3 entwickelt und Mitte 2008 eingeführt.
Zum 01.01.2008 wurde ein Mitarbeiter für den Bereich Unternehmenscontrolling eingestellt.

b) Risiken und Chancen der künftigen Entwicklung

Wesentliche Risiken / Chancen der wirtschaftlichen Lage der GWG wird in folgenden Punkten gesehen:

1. Leerstände,
   der überwiegende Teil der gegenüber dem Vorjahr gesunkenen Leerstände und somit der Erlösschmälerungen ist bedingt durch Leerstand wegen Modernisierung sowie von Verkaufsobjekten, in die nicht mehr investiert wird (Portfolio-Strategie);

2. Kapitalkosten,
   die Zinsaufwendungen betrugen in 2008 T€ 10.027 (Konzern T€ 10.680) [Vj. T€ 10.027 (Konzern T€ 10.644). Bis 2013 ist eine Reduzierung des Zinsaufwandes auf T€ 9..538 (Konzern T€ 10.196) geplant. Dies ist im Wesentlichen bedingt durch Umfinanzierungen und Prolongationen, hierbei auch zum Teil durch Forward-Darlehen. Die Aufwandsreduzierungen werden auch genutzt, um höhere Tilgungen der Fremdmittel zu leisten;

3. die operativen Unterdeckungen der bei der GWG-SPE geführten Seniorenwohnanlagen,
   Darlehensprolongationen verringern den Zinsaufwand für die Seniorenanlage „An der Hardt". Umstrukturierungen haben zu Kostenreduzierungen geführt und werden weiter vorangetrieben;

4. eine ohne Bestandsverkäufe zu geringe Innenfinanzierungskraft
   Betriebwirtschaftlich sinnvolle Bestandsverkäufe sind als Ergebnis des Portfolio-Managements mit gleichbleibenden Ergebnisbeiträgen noch bis 2013 geplant und notwendig;

5. und eine nicht befriedigende Eigenkapitalausstattung.
   Die Eigenkapitalquote wird erst nach Ablauf der Modernisierungsphase (2009 / 2010) signifikant ansteigen;

6. Deckungsbeiträge aus Bauträgermaßnahmen sind nur durch ständige Marktbeobachtung und Produktweiterentwicklung zu erzielen.

c) Finanzinstrumente

Besondere Finanzierungsinstrumente und insbesondere Sicherungsgeschäfte sind nicht zu verzeichnen. Das Anlagevermögen ist langfristig finanziert. Bei den langfristigen Fremdmitteln handelt es sich überwiegend um Annuitätendarlehen mit einer Laufzeit von 10 Jahren. Die Zinsentwicklung wird im Rahmen unseres Risikomanagements beobachtet. Seit 2005 werden zur Sicherung günstigerer Finanzierungskonditionen Prolongationen im Voraus abgeschlossen (Forward Darlehen), die zu geringeren Zinsaufwendungen in der Anschlussfinanzierung geführt haben bzw. führen werden.

Risiken aus einer vertraglich grundsätzlich möglichen Umstellung der öffentlichen Baudarlehen von Verwaltungskostenbeitrag auf Verzinslichkeit sind nicht erkennbar, da diese Anpassungsklausel in den Förderbedingungen zurzeit außer Kraft gesetzt ist. Für das beabsichtigte umfangreiche Modernisierungsprogramm bis 2010 wurden vorzugsweise zinsgünstige öffentliche Baudarlehen sowie kommunal verbürgte KfW-Mittel beantragt und bewilligt.

7. Prognosebericht

Vorrangiges Unternehmensziel ist – wie in den Vorjahren – die Durchführung des weitreichenden Modernisierungsprogramms. Weiter geht die Zielsetzung dahin, die Wohnungsbestände des Konzerns weitestgehend – aber immer unter der Prämisse betriebswirtschaftlicher Sinnhaftigkeit – bis 2010 modernisiert und damit marktfähig gemacht zu haben.

Da die notwendigen Mittel für die Modernisierung zum größten Teil gesichert sind, können die Fertigstellungen und damit die Vermietungen mit hinreichender Genauigkeit geplant werden.

Weiterhin ist für die Wirtschaftsplanungsjahre die Errichtung von zielgruppengerechten Neubauten, z.B. barrierefreies Wohnen für Senioren und Behinderte, geplant. Dabei bleibt neben der Marktentwicklung vor allen Dingen die Realisierung der Finanzierung der Neubauprojekte vor dem Hintergrund der weltweiten Finanz- und Wirtschaftskrise abzuwarten.

Die konsequente organisatorische Ausrichtung des Bereichs Wohnungswirtschaft in Richtung Vermietung gewährleistet die Umsetzung der notwendigen Vermietungsaktivitäten.

Vor diesem Hintergrund sind für den Wirtschaftplanzeitraum 2009 - 2013 folgende Jahresergebnisse nachvollziehbar geplant:

2009	2010	2011	2012	2013
T€ 212	T€ 229	T€ 555	T€ 1.112	T€ 1.369

Die Liquidität ist bei gesicherten Mittelzusagen und bei ausreichenden Beleihungsspielräumen für den Wirtschaftsplanungszeitraum gesichert.

Diese Planungen und Prognosen wurden unter Einbeziehung des weiterhin angespannten Wuppertaler Wohnungsmarktes erstellt.

8. Ergänzende Angaben nach § 108 Abs. 2 Nr. 2 GO NW

Die Gesellschaft hat in 2008, ihrem Gesellschaftsvertrag entsprechend, mit der unverändert weitergeführten Versorgung von breiten Schichten der Bevölkerung mit Wohnraum zu angemessenen und sozial verantwortbaren Bedingungen eine wichtige öffentliche Aufgabe für den Hauptgesellschafter, die Stadt Wuppertal, wahrgenommen.

Wuppertal, 28. Mai 2009

(Röllecke)
Geschäftsführer

Hotel AG

Jahresabschluss 2008:

Bilanz

Gewinn- und Verlustrechnung

Anhang

Lagebericht

Bilanz zum 31. Dezember 2008

Hotel Aktiengesellschaft Wuppertal, Wuppertal

AKTIVA

	31.12.2008 EUR	31.12.2007 EUR
A. Anlagevermögen		
I. Immaterielle Vermögensgegenstände		
1. Konzessionen, gewerbliche Schutzrechte und ähnliche Rechte und Werte sowie Lizenzen an solchen Rechten und Werten	66,00	267,00
	66,00	267,00
II. Sachanlagen		
1. Grundstücke, grundstücksgleiche Rechte und Bauten einschließlich der Bauten auf fremden Grundstücken	2.484.166,19	2.604.790,19
2. andere Anlagen, Betriebs- und Geschäftsausstattung	1.193,00	1.258,00
	2.485.359,19	2.606.048,19
	2.485.425,19	2.606.315,19
B. Umlaufvermögen		
I. Vorräte		
1. geleistete Anzahlungen	0,00	241.482,65
	0,00	241.482,65
II. Forderungen und sonstige Vermögensgegenstände		
1. Forderungen aus Lieferungen und Leistungen	3.000,10	74,59
2. sonstige Vermögensgegenstände	22.724,80	0,00
	25.724,90	74,59
III. Wertpapiere		
1. eigene Anteile	941,36	460,16
	941,36	460,16
IV. Kassenbestand, Bankguthaben, Schecks	117.982,12	38.411,10
	144.648,38	280.428,50
C. Rechnungsabgrenzungsposten	2.795,00	6.210,00
- davon Disagio: EUR 1.725,00 (Vorjahr: EUR 6.210,00)		
	2.632.868,57	2.892.953,69

PASSIVA

	31.12.2008 EUR	31.12.2007 EUR
A. Eigenkapital		
I. Gezeichnetes Kapital	383.468,91	383.468,91
II. Gewinnrücklagen		
1 gesetzliche Rücklagen	38.346,89	38.346,89
2. Rücklagen für eigene Anteile	941,36	460,16
	39.288,25	38.807,05
III. Gewinnvortrag/Verlustvortrag aus dem Vorjahr	653.633,74	516.196,69
IV. Jahresüberschuss/-fehlbetrag	-216.374,34	137.437,05
V. Einstellungen in Gewinnrücklagen	-481,20	0,00
	859.535,36	1.075.909,70
B. Rückstellungen		
1. Steuerrückstellungen	0,00	39.543,90
2. sonstige Rückstellungen	242.900,00	141.516,20
	242.900,00	181.060,10
C. Verbindlichkeiten		
1. Verbindlichkeiten gegenüber Kreditinstituten	145.000,00	277.000,00
- davon mit einer Restlaufzeit bis zu einem Jahr: EUR 145.000,00 (Vorjahr: EUR 132 000,00)		
2. Verbindlichkeiten aus Lieferungen und Leistungen	117.862,61	90.786,49
- davon mit einer Restlaufzeit bis zu einem Jahr: EUR 117.862,61 (Vorjahr: EUR 90 786,49)		
3. sonstige Verbindlichkeiten	1.237.349,12	1.268.197,40
- davon aus Steuern: EUR 3.442,68 (Vorjahr: EUR 4.248,33)		
- davon mit einer Restlaufzeit bis zu einem Jahr: EUR 78.659,22 (Vorjahr: EUR 79 010,94)		
- davon mit einer Laufzeit von mehr als fünf Jahren: EUR 1.028.969,59 (Vorjahr: EUR 1 062.613,44)		
	1.500.211,73	1.635.983,89
D. Rechnungsabgrenzungsposten	30.221,48	0,00
	2.632.868,57	2.892.953,69

Gewinn- und Verlustrechnung 2008

Hotel Aktiengesellschaft Wuppertal, Wuppertal

	2008 EUR		2007 EUR
1. Umsatzerlöse		822.133,17	795.808,15
2. sonstige betriebliche Erträge		15.443,16	12.266,06
3. Gesamtleistung		837.576,33	808.074,21
4. Personalaufwand			
a) Löhne und Gehälter	-27.467,88		-25.114,06
b) soziale Abgaben und Aufwendungen für Altersversorgung und für Unterstützung	-6.129,45		-6.281,77
		-33.597,33	-31.395,83
5. Abschreibungen		-124.327,75	-123.683,32
6. sonstige betriebliche Aufwendungen		-877.475,41	-384.779,47
7. Betriebsergebnis		-197.824,16	268.215,59
8. sonstige Zinsen und ähnliche Erträge		1.556,30	49,50
9. Zinsen und ähnliche Aufwendungen		-47.873,83	-57.400,21
10. Finanzergebnis		-46.317,53	-57.350,71
11. Ergebnis der gewöhnlichen Geschäftstätigkeit		-244.141,69	210.864,88
12. Steuern vom Einkommen und vom Ertrag/ erstattete Steuern vom Einkommen und Ertrag		50.619,33	-50.575,85
13. sonstige Steuern		-22.851,98	-22.851,98
14. Summe Steuern		27.767,35	-73.427,83
15. Jahresüberschuss/-fehlbetrag		-216.374,34	137.437,05
16. Gewinnvortrag/Verlustvortrag aus dem Vorjahr		653.633,74	516.196,69
17. Einstellungen in Gewinnrücklagen			
a) in die Rücklage für eigene Aktien	-481,20		0,00
		-481,20	0,00
18. Bilanzgewinn/-verlust		436.778,20	653.633,74

Hotel-Aktiengesellschaft
Wuppertal

Winklerstr. 1-3 · 42283 Wuppertal · Zimmer 401-403
Telefon 0202/563 4137 · Telefax 0202/563 8110 · Postfach 200832, 42208 Wuppertal

Anhang für das Geschäftsjahr 2008

I. Darstellungsform

Der vorliegende Abschluss wurde nach den Vorschriften des Handelsgesetzbuches, des Aktiengesetzes sowie ergänzenden Vorschriften der Satzung aufgestellt. Die Gesellschaft ist eine kleine Kapitalgesellschaft im Sinne von § 267 Abs. 1 HGB. Gliederung und Ausweis der Posten der Bilanz und Gewinn- und Verlustrechnung erfolgen nach den Vorschriften für mittelgroße Kapitalgesellschaften. Bei der Aufstellung des Anhangs wurden die Erleichterungen für kleine Kapitalgesellschaften in Anspruch genommen. Die Gewinn- und Verlustrechnung ist nach dem Gesamtkostenverfahren aufgestellt.

II. Bilanzierungs- und Bewertungsgrundsätze

Die im Abschluss zum 31. Dezember 2008 angewandten Bilanzierungs- und Bewertungsgrundsätze richten sich nach den Vorschriften für Kapitalgesellschaften. Bilanzierungswahlrechte und Bilanzierungshilfen wurden nicht in Anspruch genommen. Die angewandten Bewertungsgrundsätze erläutern wir wie folgt:

Das **Sachanlagevermögen** wird zu Anschaffungs- und Herstellungskosten abzüglich angemessener Abschreibungen bewertet. Die Abschreibung erfolgt bei Gebäuden, soweit sie angeschafft wurden, linear, soweit sie hergestellt wurden stufendegressiv. Geringwertige Anlagegegenstände werden im Zugangsjahr voll abgeschrieben. Ihr Abgang wird auch für das Zugangsjahr unterstellt.

Forderungen und **liquide Mittel** werden zu Nennwerten bilanziert.

Wertpapiere des Umlaufvermögens werden mit ihren Anschaffungskosten angesetzt.

Rechnungsabgrenzungsposten (aktiv/passiv) werden in der Höhe gebildet, in der Aus-/Einzahlungen vorgenommen worden sind, die Aufwand/Ertrag nachfolgender Perioden betreffen.

Das **Eigenkapital** wird zum Nennwert bilanziert. Nach den Vorschriften des Einführungsgesetzes zum Aktiengesetz (EGAktG) macht die Hotel-AG als Altgesellschaft (Eintragung im Handelsregister vor dem 1. Januar 1999) von ihrem Wahlrecht Gebrauch, ihre Aktien auch nach der Währungsumstellung in D-Mark zu bezeichnen. Sämtliche DM-Nominalwerte werden für die Bilanzierung mit dem Referenzkurs umgerechnet, so dass die im Handelsregister eingetragenen DM-Beträge für die im vorliegenden Jahresabschluss ausgewiesenen Euro-Beträge stehen. Diese Regelung gilt neben dem gezeichneten Kapital auch für alle anderen Eigenkapitalbestandteile. Das Grundkapital beträgt DM 750.000. Es ist in 3000 Aktien im Nennwert von je DM 100,00 und in 450 Aktien im Nennwert von je DM 1.000,00 eingeteilt. Es handelt sich um Inhaberaktien.

Der Vorstand der Hotel-AG schlägt vor, den Jahresfehlbetrag in Höhe von EUR 216.374,34 auf neue Rechnung vorzutragen sowie aus dem Gewinnvortrag aus dem Vorjahr einen Betrag von EUR 481,20 zu entnehmen und in die gesetzliche Rücklage für eigene Anteile einzustellen (§ 272 Abs. 4 HGB).

Die Steuer- und sonstigen **Rückstellungen** wurden in dem Umfang gebildet, der nach vernünftiger kaufmännischer Beurteilung notwendig ist.

Verbindlichkeiten sind mit dem Rückzahlungsbetrag bilanziert.

III. Einzelangaben zur Bilanz

Rechnungsabgrenzungsposten (aktiv)
Der Ausweis im Berichtsjahr enthält Kreditbereitstellungskosten in Höhe von EUR 1.725,00

Forderungen sind mit dem Nominalbetrag bilanziert.

Wertpapiere des Umlaufvermögens (eigene Anteile)
Der Bestand an eigenen Aktien betrifft einen Posten von DM 900,00 (=EUR 460,16). Die Anteile werden zum Nennwert bilanziert. Es handelt sich um acht Aktien und einen Zeichnungsschein im Nennwert von je DM 100,00 sowie um einen im Berichtsjahr für EUR 481,20 hinzugekauften eigenen Anteil im Nennwert von DM 100,00, die insgesamt 0,133% des Grundkapitals der Gesellschaft ausmachen

Verbindlichkeiten
die Restlaufzeiten stellen sich wie folgt dar:

	bis zu einem Jahr EUR	über 5 Jahre EUR
Verbindlichkeiten:		
-gegenüber Kreditinstituten	145.000,00	0,00
-aus Lieferungen und Leistungen	117.862,61	0,00
-sonstige Verbindlichkeiten	78.659,22	1.028.969,59
	341.521,83	1.028.969,59
	========	==========

Verbindlichkeiten gegenüber Gesellschaftern
In den Verbindlichkeiten aus Lieferungen und Leistungen sind in Höhe von EUR 29.591,66 Liefer- und Leistungsverpflichtungen und in den sonstigen Verbindlichkeiten in Höhe von EUR 337.549,67 Darlehensverbindlichkeiten gegenüber der Stadt Wuppertal (Gesellschafterin) enthalten.

Besicherung durch Grundschulden
Von den Verbindlichkeiten sind insgesamt TEUR 896 durch Grundschulden in Höhe von nom. TEUR 2.583 besichert.

IV. Sonstige Angaben

1. Vorstand
Alleiniger Vorstand war im Berichtsjahr Herr Jörg Beier, städtischer Verwaltungsrat, Wuppertal.

2. Aufsichtsrat
Aufsichtsratsmitglieder waren im Jahr 2008 die Damen und Herren:

Karlheinz Emmert, Stadtverordneter, Wuppertal (Vorsitzender)
Ralf Geisendörfer, Stadtverordneter, Wuppertal (stellvertretender Vorsitzender)

Christine Behle, Stadtverordnete, Wuppertal
Dorothea Glauner, Stadtverordnete, Wuppertal
Dr. Stefan Kühn, Beigeordneter, Wuppertal
Ute Mindt, Stadtverordnete, Wuppertal (seit 01.04.2008)
Gerta Siller, Stadtverordnete, Wuppertal
Oliver Siegfried Wagner, Stadtverordneter, Wuppertal
Andrea Winterhager, Stadtverordnete, Wuppertal
Gerd Arthur Zarges, Bezirksvorsteher, Wuppertal (bis 31.03.2008)

3. Die Bezüge des Vorstands betrugen im Berichtsjahr EUR 6.914,37, der Aufsichtsrat erhielt EUR 8.282,88.

Wuppertal, den 11. Februar 2009
Hotel-Aktiengesellschaft

Jörg Beier

Jörg Beier
(Vorstand)

Entwicklung des Anlagevermögens

	ANSCHAFFUNGS- UND HERSTELLUNGSKOSTEN					AUFGELAUFENE ABSCHREIBUNGEN				NETTOBUCHWERTE	
	01.01.2008 EUR	Zugänge EUR	Abgänge EUR	Umbuchungen EUR	31.12.2008 EUR	01.01.2008 EUR	Zugänge EUR	Abgänge EUR	31.12.2008 EUR	31.12.2008 EUR	31.12.2007 EUR
I. Immaterielle Vermögensgegenstände											
1. Konzessionen, gewerbliche Schutzrechte und ähnliche Rechte und Werte sowie Lizenzen an solchen Rechten und Werten	602,04	0,00	0,00	0,00	602,04	335,04	201,00	0,00	536,04	66,00	267,00
	602,04	0,00	0,00	0,00	602,04	335,04	201,00	0,00	536,04	66,00	267,00
II. Sachanlagen											
1. Grundstücke, grundstücksgleiche Rechte und Bauten einschließlich der Bauten auf fremden Grundstücken	6.392.020,87	3.438,75	0,00	0,00	6.395.459,62	3.787.230,68	124.062,75	0,00	3.911.293,43	2.484.166,19	2.604.790,19
2. andere Anlagen, Betriebs- und Geschäftsausstattung	69.937,89	0,00	1,00	0,00	69.936,89	68.679,89	64,00	0,00	68.743,89	1.193,00	1.258,00
	6.461.958,76	3.438,75	1,00	0,00	6.465.396,51	3.855.910,57	124.126,75	0,00	3.980.037,32	2.485.359,19	2.606.048,19
Finanzanlagen											
	0,00	0,00	0,00	0,00	0,00	0,00	0,00	0,00	0,00	0,00	0,00
	6.462.560,80	3.438,75	1,00	-	6.465.998,55	3.856.245,61	124.327,75	-	3.980.573,36	2.485.425,19	2.606.315,19

Hotel-Aktiengesellschaft
Wuppertal

Winklerstr. 1-3 · 42283 Wuppertal · Zimmer 401-403
Telefon 0202/563 4137 · Telefax 0202/563 8110 · Postfach 200832, 42208 Wuppertal

Lagebericht

des Vorstandes der Hotel-AG für das Geschäftsjahr 2008

Das Geschäftsjahr 2008 schließt mit einem Jahresfehlbetrag von EUR 216.374,34 ab. Nach Verrechnung des Gewinnvortrages aus dem Vorjahr in Höhe von EUR 653.633,74 und Einstellung in die Rücklage für eigene Anteile ergibt sich ein Bilanzgewinn von EUR 436.778,20.

Die betrieblichen Aufwendungen betrugen im Berichtsjahr TEUR 1.106.126,30. Sie sind gegenüber dem Geschäftsjahr 2007 um TEUR 435 höher. Hauptursachen sind hohe turnusmäßige Reparaturaufwendungen an den Bädern des Alten- und Pflegeheims sowie am Bürohaus.

Die Umsatzerlöse einschließlich Nebenkostenabrechnung beliefen sich in 2008 auf TEUR 822.

Für die kommenden Jahre erwarten wir eine stabile Geschäftsentwicklung. Die Umsätze sind durch unbefristete Mietverträge mit der Stadt Wuppertal sichergestellt.

Im Jahr 2009 erwarten wir einen besonderen Instandsetzungsbedarf von ca. TEUR 500 aus der behindertengerechten Renovierung der Bewohnerbäder im Neubau des Altenzentrums. Darüber hinaus werden weitere Renovierungsmaßnahmen, die unter anderem der Verbesserung des Brandschutzes in allen Teilen des Hauses dienen, vorgenommen.

Die Hotel-AG hat bei den im Bericht über die Beziehung zu verbundenen Unternehmen aufgeführten Rechtsgeschäften im Geschäftsjahr 2008 nach den Umständen, die uns im Zeitpunkt, in dem die Rechtsgeschäfte vorgenommen wurden, bekannt waren, bei jedem Rechtsgeschäft eine angemessene Gegenleistung erhalten.

Darüber hinaus bestehen keine erkennbaren Chancen und Risiken der zukünftigen Entwicklung.

Andere Maßnahmen im Sinne des § 312 Abs. 1 Aktiengesetz wurden im Geschäftsjahr nicht getroffen oder unterlassen.

Wuppertal, 13.02.2009

Jörg Beier

Jörg Beier
(Vorstand)

Haushaltsplan

der

Stadt Wuppertal
für die Haushaltsjahre
2010 und 2011

Inhaltsverzeichnis **Band 2** **Seite**

Gesamtpersonalrat ..... GPR – Seite 1 bis 12

Geschäftsbereich 0 – Geschäftsbereich des Oberbürgermeisters ..... GB 0 – Seite 1 bis 68

Geschäftsbereich 1.1 – Grünflächen und Gesundheit ..... GB 1.1 – Seite 1 bis 54

Geschäftsbereich 1.2 – Stadtentwicklung, Bauen, Verkehr, Umwelt ..... GB 1.2 – Seite 1 bis 214

Geschäftsbereich 2.1 – Soziales, Jugend und Integration ..... GB 2.1 – Seite 1 bis 174

Geschäftsbereich 2.2 – Kultur, Bildung & Sport ..... GB 2.2 – Seite 1 bis 230

Geschäftsbereich 3 – Schutz und Ordnung ..... GB 3 – Seite 1 bis 68

Geschäftsbereich 4 – Zentrale Dienstleistungen ..... GB 4 – Seite 1 bis 208

GPR	**Gesamtpersonalrat**	**Leitung: Frau Balnis**

Produktbereich		**Produktgruppe**		**Produkt**	
11	Innere Verwaltung	**1111**	**Beschäftigtenvertretung**	1111010 1111020	Gesamtpersonalrat Gesamtschwerbehindertenvertretung

GPR	**GPR**	**Gesamtpersonalrat**
Leitung GPR	**Frau Balnis**	

Kurzbeschreibung GPR

- Beratung, Einzel- und Kollektivvertretung der Beschäftigten der Stadt Wuppertal in personalvertretungs-, arbeits-, tarif- und beamtenrechtlichen Angelegenheiten durch den Gesamtpersonalrat sowie die Personalräte für die Geschäftsbereiche 1, 2, 3 und 0/4
- Vertretung der Interessen der Schwerbehinderten, den Schwerbehinderten gleichgestellten Personen sowie Leistungsgeminderten durch die Gesamtschwerbehindertenvertretung bzw. die Schwerbehindertenvertretungen für die Geschäftsbereiche 1, 2, 3 und 0/4
- Überwachung der Einhaltung der gesetzlichen Schutzvorschriften für die Beschäftigten

Haushaltsplan 2010 / 2011 **GPR Gesamtpersonalrat**

Stadtverwaltung Wuppertal

		Teilergebnisplan	Ergebnis 2007	Ergebnis 2008	Ansatz 2009	Planung 2010	Planung 2011	Planung 2012	Planung 2013	Planung 2014
1	+	Steuern und ähnliche Abgaben								
2	+	Zuwendungen und allgemeine Umlagen		-58	-58	-58	-58	-58	-58	-58
3	+	Sonstige Transfererträge								
4	+	Öffentlich-rechtliche Leistungsentgelte								
5	+	Privatrechtliche Leistungsentgelte								
6	+	Kostenerstattungen und Kostenumlagen		-10.509	-11.532	-14.244	-13.946	-13.977	-14.053	-14.088
7	+	Sonstige ordentliche Erträge		-107.444						
8	+	Aktivierte Eigenleistungen								
9	+/-	Bestandsveränderungen								
10	**=**	**Ordentliche Erträge**		**-118.011**	**-11.590**	**-14.302**	**-14.004**	**-14.035**	**-14.111**	**-14.146**
11	-	Personalaufwendungen		758.223	967.509	1.165.116	1.143.070	1.134.292	1.140.784	1.143.323
12	-	Versorgungsaufwendungen								
13	-	Aufwendungen für Sach- und Dienstleistungen		25.853	66	32.080	32.080	32.080	32.080	32.080
14	-	Bilanzielle Abschreibungen		1.111	331	208	208	208	208	208
15	-	Transferaufwendungen								
16	-	Sonstige ordentliche Aufwendungen		70.799	1.477	77.015	77.015	77.015	77.015	77.015
17	**=**	**Ordentliche Aufwendungen**		**855.986**	**969.383**	**1.274.419**	**1.252.373**	**1.243.596**	**1.250.087**	**1.252.626**
18	**=**	**Ergebnis der laufenden Verwaltungstätigkeit** (=Zeilen 10 und 17)		**737.975**	**957.793**	**1.260.117**	**1.238.369**	**1.229.561**	**1.235.976**	**1.238.480**

Haushaltsplan 2010 / 2011 **GPR Gesamtpersonalrat**

Stadtverwaltung Wuppertal

		Teilergebnisplan	Ergebnis 2007	Ergebnis 2008	Ansatz 2009	Planung 2010	Planung 2011	Planung 2012	Planung 2013	Planung 2014
19	+	Finanzerträge								
20	-	Zinsen und sonstige Finanzaufwendungen								
21	**=**	**Finanzergebnis** (=Zeilen 19 und 20)								
22	**=**	**Ordentliches Ergebnis** (=Zeilen 18 und 21)		**737.975**	**957.793**	**1.260.117**	**1.238.369**	**1.229.561**	**1.235.976**	**1.238.480**
23	+	Außerordentliche Erträge								
24	-	Außerordentliche Aufwendungen								
25	**=**	**Außerordentliches Ergebnis** (=Zeilen 23 und 24)								
26	**=**	**Ergebnis vor internen Leistungsbeziehungen** (=Zeilen 22 und 25)		**737.975**	**957.793**	**1.260.117**	**1.238.369**	**1.229.561**	**1.235.976**	**1.238.480**
27	+	Erträge aus internen Leistungsbeziehungen		-1.264.371	-955.091	-1.253.384	-1.233.032	-1.224.879	-1.229.761	-1.232.101
28	-	Aufwendungen aus internen Leistungsbeziehungen		83.513	74.737	94.893	94.638	94.633	93.496	93.520
29	**=**	**Ergebnis** (=Zeilen 26, 27 und 28)		**-442.882**	**77.440**	**101.625**	**99.975**	**99.314**	**99.710**	**99.900**

Haushaltsplan 2010 / 2011 **GPR Gesamtpersonalrat**

Stadtverwaltung Wuppertal

		Teilfinanzplan A	**Ergebnis 2007**	**Ergebnis 2008**	**Ansatz 2009**	**Planung 2010**	**VE 2010**	**Planung 2011**	**VE 2011**	**Planung 2012**	**Planung 2013**	**Planung 2014**
1	+	Zuwendungen für Investitions-maßnahmen										
2	+	Veräußerung von Sachanlagen										
3	+	Veräußerung von Finanzanlagen										
4	+	Beiträge und ähnliche Entgelte										
5	+	Sonstige Investitionseinzahlungen										
6	**=**	**Einzahlungen aus Investitionstätigkeit**										
7	-	Erwerb von Grundstücken und Gebäuden										
8	-	Baumaßnahmen										
9	-	Erwerb von beweglichem Anlagevermögen		80								
10	-	Erwerb von Finanzanlagen										
11	-	Aktivierbare Zuwendungen										
12	-	Sonstige Investitionsauszahlungen										
13	**=**	**Auszahlungen aus Investiti-onstätigkeit**		**80**								
14	**=**	**Saldo aus Investitionstätigkeit** (=Zeilen 6 und 13)		**80**								

Personalkennzahlen	Ergebnis 2007	Ergebnis 2008	Ansatz 2009	Planung 2010	Planung 2011	Planung 2012	Planung 2013	Planung 2014
Anzahl Mitarbeiter		18,00		19,00	18,00	18,00	18,00	17,00
Vollzeitkräfte		16,77	17,78	17,18	16,97	16,67	16,48	16,29
Stellenplan		17,78		17,28	17,28	17,28	17,28	17,28

Produktgruppe 1111	**Beschäftigtenvertretung**	**PG-Verantwortliche: Frau Balnis**

Kurzbeschreibung der Produktgruppe

- Beratung, Einzel- und Kollektivvertretung der Beschäftigten der Stadt Wuppertal in personalvertretungs-, arbeits-, tarif- und beamtenrechtlichen Angelegenheiten durch den Gesamtpersonalrat sowie die Personalräten für die Geschäftsbereiche 1, 2, 3 und 0/4
- Vertretung der Interessen der Schwerbehinderten und den Schwerbehinderten gleichgestellten Personen sowie Leistungsgeminderten durch die Gesamtschwerbehindertenvertretung bzw. die Schwerbehindertenvertretungen für die Geschäftsbereiche 1, 2, 3 und 0/4
- Überwachung der Einhaltung der gesetzlichen Schutzvorschriften für die Beschäftigten

Zielgruppen der Produktgruppe

- Mitarbeiterinnen und Mitarbeiter der Stadt Wuppertal

Produktgruppenziele

Produktgruppe	1111	Beschäftigtenvertretung

Auf die Ermittlung und Abbildung von Zielen und Zielkennzahlen im Bereich der Beschäftigtenvertretung wird verzichtet.

Haushaltsplan 2010 / 2011 **GPR Gesamtpersonalrat**

Stadtverwaltung Wuppertal **1111 Beschäftigtenvertretung**

		Teilergebnisplan	Ergebnis 2007	Ergebnis 2008	Ansatz 2009	Planung 2010	Planung 2011	Planung 2012	Planung 2013	Planung 2014
1	+	Steuern und ähnliche Abgaben								
2	+	Zuwendungen und allgemeine Umlagen		-58	-58	-58	-58	-58	-58	-58
3	+	Sonstige Transfererträge								
4	+	Öffentlich-rechtliche Leistungsentgelte								
5	+	Privatrechtliche Leistungsentgelte								
6	+	Kostenerstattungen und Kostenumlagen		-10.509	-11.532	-14.244	-13.946	-13.977	-14.053	-14.088
7	+	Sonstige ordentliche Erträge		-107.444						
8	+	Aktivierte Eigenleistungen								
9	+/-	Bestandsveränderungen								
10	**=**	**Ordentliche Erträge**		**-118.011**	**-11.590**	**-14.302**	**-14.004**	**-14.035**	**-14.111**	**-14.146**
11	-	Personalaufwendungen		758.223	967.509	1.165.116	1.143.070	1.134.292	1.140.784	1.143.323
12	-	Versorgungsaufwendungen								
13	-	Aufwendungen für Sach- und Dienstleistungen		25.853	66	32.080	32.080	32.080	32.080	32.080
14	-	Bilanzielle Abschreibungen		1.111	331	208	208	208	208	208
15	-	Transferaufwendungen								
16	-	Sonstige ordentliche Aufwendungen		70.799	1.477	77.015	77.015	77.015	77.015	77.015
17	**=**	**Ordentliche Aufwendungen**		**855.986**	**969.383**	**1.274.419**	**1.252.373**	**1.243.596**	**1.250.087**	**1.252.626**
18	**=**	**Ergebnis der laufenden Verwaltungstätigkeit** (=Zeilen 10 und 17)		**737.975**	**957.793**	**1.260.117**	**1.238.369**	**1.229.561**	**1.235.976**	**1.238.480**

Haushaltsplan 2010 / 2011 **GPR Gesamtpersonalrat**

Stadtverwaltung Wuppertal **1111 Beschäftigtenvertretung**

		Teilergebnisplan	Ergebnis 2007	Ergebnis 2008	Ansatz 2009	Planung 2010	Planung 2011	Planung 2012	Planung 2013	Planung 2014
19	+	Finanzerträge								
20	-	Zinsen und sonstige Finanzaufwendungen								
21	**=**	**Finanzergebnis** (=Zeilen 19 und 20)								
22	**=**	**Ordentliches Ergebnis** (=Zeilen 18 und 21)		**737.975**	**957.793**	**1.260.117**	**1.238.369**	**1.229.561**	**1.235.976**	**1.238.480**
23	+	Außerordentliche Erträge								
24	-	Außerordentliche Aufwendungen								
25	**=**	**Außerordentliches Ergebnis** (=Zeilen 23 und 24)								
26	**=**	**Ergebnis vor internen Leistungsbeziehungen** (=Zeilen 22 und 25)		**737.975**	**957.793**	**1.260.117**	**1.238.369**	**1.229.561**	**1.235.976**	**1.238.480**
27	+	Erträge aus internen Leistungsbeziehungen		-1.264.371	-955.091	-1.253.384	-1.233.032	-1.224.879	-1.229.761	-1.232.101
28	-	Aufwendungen aus internen Leistungsbeziehungen		83.513	74.737	94.893	94.638	94.633	93.496	93.520
29	**=**	**Ergebnis** (=Zeilen 26, 27 und 28)		**-442.882**	**77.440**	**101.625**	**99.975**	**99.314**	**99.710**	**99.900**

Haushaltsplan 2010 / 2011 **GPR Gesamtpersonalrat**

Stadtverwaltung Wuppertal **1111 Beschäftigtenvertretung**

		Teilfinanzplan A	Ergebnis 2007	Ergebnis 2008	Ansatz 2009	Planung 2010	VE 2010	Planung 2011	VE 2011	Planung 2012	Planung 2013	Planung 2014
1	+	Zuwendungen für Investitions-maßnahmen										
2	+	Veräußerung von Sachanlagen										
3	+	Veräußerung von Finanzanlagen										
4	+	Beiträge und ähnliche Entgelte										
5	+	Sonstige Investitionseinzahlungen										
6	**=**	**Einzahlungen aus Investitionstätigkeit**										
7	-	Erwerb von Grundstücken und Gebäuden										
8	-	Baumaßnahmen										
9	-	Erwerb von beweglichem Anlagevermögen		80								
10	-	Erwerb von Finanzanlagen										
11	-	Aktivierbare Zuwendungen										
12	-	Sonstige Investitionsauszahlungen										
13	**=**	**Auszahlungen aus Investitionstätigkeit**		**80**								
14	**=**	**Saldo aus Investitionstätigkeit** (=Zeilen 6 und 13)		**80**								

Personalkennzahlen	Ergebnis 2007	Ergebnis 2008	Ansatz 2009	Planung 2010	Planung 2011	Planung 2012	Planung 2013	Planung 2014
Anzahl Mitarbeiter		18,00		19,00	18,00	18,00	18,00	17,00
Vollzeitkräfte		16,77	17,78	17,18	16,97	16,67	16,48	16,29
Stellenplan		17,78		17,28	17,28	17,28	17,28	17,28

Geschäftsbereich 0	**Geschäftsbereich des Oberbürgermeisters**	**Leitung: Herr Oberbürgermeister Jung**

Leistungseinheit		**Bezeichnung**
Ressort	000	Büro des Oberbürgermeisters
Ressort	000.4	Gleichstellungsstelle für Frau und Mann
Ressort	000.5	Regionalbüro Bergisches Städtedreieck
Ressort	001	Presse- und Öffentlichkeitsarbeit, Repräsentation und Städtepartnerschaften
Ressort	002	Rechnungsprüfungsamt

Geschäftsbereich	**GB 0**	**Geschäftsbereich des Oberbürgermeisters**
Geschäftsbereichsleitung	**Herr Oberbürgermeister Jung**	

Kurzbeschreibung des Geschäftsbereichs

Leitung der Verwaltung

- Steuerungsunterstützung
- Geschäftsführung / org. Betreuung des Rates der Stadt Wuppertal und seiner Gremien
- Koordination und Weiterentwicklung des Netzwerkes Neues Wuppertal
- Bürgerservice und Bürgerschaftliches Engagement / Ehrenamt
- Gleichstellungsstelle, Durchführung von Maßnahmen und Projekten zur Gleichstellung von Frau und Mann
- Medien- und Öffentlichkeitsarbeit für die Gesamtverwaltung
- Organisation und Durchführung repräsentativer Veranstaltungen und Betreuung Städtepartnerschaften
- Rechnungsprüfung, Antikorruptionsstelle
- Datenschutz

		Teilergebnisplan	Ergebnis 2007	Ergebnis 2008	Ansatz 2009	Planung 2010	Planung 2011	Planung 2012	Planung 2013	Planung 2014
1	+	Steuern und ähnliche Abgaben								
2	+	Zuwendungen und allgemeine Umlagen		-328.227	-252.377	-230.216	-184.216	-181.716	-179.216	-179.216
3	+	Sonstige Transfererträge								
4	+	Öffentlich-rechtliche Leistungsentgelte				-195	-195	-195		
5	+	Privatrechtliche Leistungsentgelte		-1.848		-48.140				
6	+	Kostenerstattungen und Kostenumlagen		-101.376	-249.490	-93.387	-93.309	-93.959	-94.133	-94.415
7	+	Sonstige ordentliche Erträge		-499.112						
8	+	Aktivierte Eigenleistungen								
9	+/-	Bestandsveränderungen								
10	**=**	**Ordentliche Erträge**		**-930.563**	**-501.867**	**-371.938**	**-277.720**	**-275.870**	**-273.349**	**-273.631**
11	-	Personalaufwendungen		5.485.166	4.517.597	4.882.622	4.861.378	4.818.889	4.834.141	4.853.994
12	-	Versorgungsaufwendungen								
13	-	Aufwendungen für Sach- und Dienstleistungen		422.630	312.902	333.600	307.250	311.450	311.450	314.450
14	-	Bilanzielle Abschreibungen		13.209	3.185	5.122	4.966	3.670	769	649
15	-	Transferaufwendungen		284.673	70.950	55.020	40.600	40.600	40.600	40.600
16	-	Sonstige ordentliche Aufwendungen		2.979.355	3.295.172	3.063.323	3.025.253	3.064.753	3.062.253	3.062.253
17	**=**	**Ordentliche Aufwendungen**		**9.185.034**	**8.199.807**	**8.339.687**	**8.239.447**	**8.239.363**	**8.249.213**	**8.271.946**
18	**=**	**Ergebnis der laufenden Verwaltungstätigkeit** (=Zeilen 10 und 17)		**8.254.472**	**7.697.939**	**7.967.749**	**7.961.727**	**7.963.493**	**7.975.864**	**7.998.315**

		Teilergebnisplan	Ergebnis 2007	Ergebnis 2008	Ansatz 2009	Planung 2010	Planung 2011	Planung 2012	Planung 2013	Planung 2014
19	+	Finanzerträge								
20	-	Zinsen und sonstige Finanzaufwendungen								
21	**=**	**Finanzergebnis** (=Zeilen 19 und 20)								
22	**=**	**Ordentliches Ergebnis** (=Zeilen 18 und 21)		**8.254.472**	**7.697.939**	**7.967.749**	**7.961.727**	**7.963.493**	**7.975.864**	**7.998.315**
23	+	Außerordentliche Erträge								
24	-	Außerordentliche Aufwendungen								
25	**=**	**Außerordentliches Ergebnis** (=Zeilen 23 und 24)								
26	**=**	**Ergebnis vor internen Leistungsbeziehungen** (=Zeilen 22 und 25)		**8.254.472**	**7.697.939**	**7.967.749**	**7.961.727**	**7.963.493**	**7.975.864**	**7.998.315**
27	+	Erträge aus internen Leistungsbeziehungen		-10.007.717	-7.341.698	-7.832.844	-7.862.018	-7.863.464	-7.869.764	-7.889.803
28	-	Aufwendungen aus internen Leistungsbeziehungen		627.740	662.422	842.792	842.343	842.284	837.508	837.681
29	**=**	**Ergebnis** (=Zeilen 26, 27 und 28)		**-1.125.505**	**1.018.663**	**977.697**	**942.052**	**942.313**	**943.607**	**946.193**

		Teilfinanzplan A	**Ergebnis 2007**	**Ergebnis 2008**	**Ansatz 2009**	**Planung 2010**	**VE 2010**	**Planung 2011**	**VE 2011**	**Planung 2012**	**Planung 2013**	**Planung 2014**
1	+	Zuwendungen für Investitions-maßnahmen										
2	+	Veräußerung von Sachanlagen										
3	+	Veräußerung von Finanzanlagen										
4	+	Beiträge und ähnliche Entgelte										
5	+	Sonstige Investitionseinzahlungen										
6	**=**	**Einzahlungen aus Investitionstätigkeit**										
7	-	Erwerb von Grundstücken und Gebäuden										
8	-	Baumaßnahmen										
9	-	Erwerb von beweglichem Anlagevermögen		1.258	5.000	5.600		5.600		5.600	5.600	5.600
10	-	Erwerb von Finanzanlagen										
11	-	Aktivierbare Zuwendungen										
12	-	Sonstige Investitionsauszahlungen										
13	**=**	**Auszahlungen aus Investitionstätigkeit**		**1.258**	**5.000**	**5.600**		**5.600**		**5.600**	**5.600**	**5.600**
14	**=**	**Saldo aus Investitionstätigkeit** (=Zeilen 6 und 13)		**1.258**	**5.000**	**5.600**		**5.600**		**5.600**	**5.600**	**5.600**

Personalkennzahlen	Ergebnis 2007	Ergebnis 2008	Ansatz 2009	Planung 2010	Planung 2011	Planung 2012	Planung 2013	Planung 2014
Anzahl Mitarbeiter		77,00		76,00	76,00	76,00	76,00	76,00
Vollzeitkräfte		71,74	73,82	67,00	66,25	65,15	64,46	63,78
Stellenplan		70,76		70,76	70,76	70,76	70,76	70,76

Ressort 000	**Büro des Oberbürgermeisters**	**Leitung: Herr Kronenberg**

Produktbereich		**Produktgruppe**		**Produkt**	
11	Innere Verwaltung	**1101**	**Politische Gremien**	1101010	Rat und Gremien; Fraktionen
		1103	**Verwaltungsführung**	1103010 1103020	Bürgerangelegenheiten und Bürgerservice Leitung der Verwaltung und Steuerungs-unterstützung

Ressort	**000**	**Büro des Oberbürgermeisters**
Ressortleitung	**Herr Kronenberg**	

Kurzbeschreibung des Ressorts

Der Aufgabenbereich wird gekennzeichnet durch:

- Sitzungsmanagement
- Vor- und Nachbereitung der Sitzungen des Rates und des Hauptausschusses
- Geschäftsführung des Ältestenrates
- Abrechnung von Sitzungsgeldern, Aufwandsentschädigungen und Verdienstausfallentschädigungen für Mandatsträger; Erstattung von Fahrgeldern und Reisekosten
- Beratung und Betreuung der Mandatsträger und der Mitglieder der Gremien, Fraktionen und Gruppen
- Strategische Grundsatzaufgaben im Rahmen des Ratsinformationssystems
- Berechnung und Auszahlung der Zuwendungen an die Fraktionen
- Beratung der Fraktionen und Gruppen
- Zentrale Steuerungsunterstützung
    - Geschäftsführung des Verwaltungsvorstandes und der Mittwochsrunde
    - Vertretung in geschäftsbereichsübergreifenden Teams
    - Vorbereitung von strategischen Richtungsentscheidungen
    - Aufgreifen geschäftsbereichsübergreifender und konzernweiter Themen
    - Controlling von Aufträgen / Entscheidungen
    - Strategisches Zielsystem
    - Mitarbeitersprechstunde
- Strategische und operative Beratung der Geschäftsbereiche

- Beratung / Terminmanagement des Oberbürgermeisters
- Datenschutz
- Geschäftsführung für den GB 0
  - Organisationsentwicklung, Stellenbewertung
  - NKF und KLR
  - Innenrevision
  - Rechnungsangelegenheiten
  - Netzwerk Neues Wuppertal
  - Koordination und Steuerung des Netzwerkprozesses
  - Zusammenführung und Bewertung der Netzwerkarbeit
  - Bündelung aller Netzwerkaktivitäten in Bezug auf Wirtschaft, Soziales und Demografie, insb. unter Einbeziehung der EU-Strukturförderung
  - Förderung des bürgerschaftlichen Engagements/Ehrenamtes
- Bürgerangelegenheiten und Bürgerservice
  - Bearbeitung von Bürgereingaben (schriftlich, telefonisch, persönliche Vorsprache)
  - Recherche, Anforderung von Stellungnahmen
  - Konzeptionelle Auswertung der Eingaben; Aufzeigen von Handlungsbedarfen
  - Bürgersprechstunde des Oberbürgermeisters
- Weiterentwicklung des Beschwerdemanagements (Qualitätssteigerung)

		Teilergebnisplan	Ergebnis 2007	Ergebnis 2008	Ansatz 2009	Planung 2010	Planung 2011	Planung 2012	Planung 2013	Planung 2014
1	+	Steuern und ähnliche Abgaben								
2	+	Zuwendungen und allgemeine Umlagen		-44		-5.077	-5.077	-2.577	-77	-77
3	+	Sonstige Transfererträge								
4	+	Öffentlich-rechtliche Leistungsentgelte								
5	+	Privatrechtliche Leistungsentgelte		-1.848						
6	+	Kostenerstattungen und Kostenumlagen		-48.190	-138.937	-51.506	-51.404	-52.174	-52.242	-52.295
7	+	Sonstige ordentliche Erträge		-169.470						
8	+	Aktivierte Eigenleistungen								
9	+/-	Bestandsveränderungen								
10	**=**	**Ordentliche Erträge**		**-219.552**	**-138.937**	**-56.583**	**-56.481**	**-54.751**	**-52.319**	**-52.372**
11	-	Personalaufwendungen		1.679.682	1.370.736	1.263.609	1.273.291	1.273.873	1.277.870	1.278.235
12	-	Versorgungsaufwendungen								
13	-	Aufwendungen für Sach- und Dienstleistungen		161.834	92.346	106.300	106.300	109.300	109.300	111.300
14	-	Bilanzielle Abschreibungen		2.010	1.882	692	658	602	487	487
15	-	Transferaufwendungen		7.640	12.800					
16	-	Sonstige ordentliche Aufwendungen		2.786.871	3.055.403	2.809.550	2.811.550	2.851.050	2.848.550	2.848.550
17	**=**	**Ordentliche Aufwendungen**		**4.638.036**	**4.533.166**	**4.180.151**	**4.191.799**	**4.234.825**	**4.236.207**	**4.238.572**
18	**=**	**Ergebnis der laufenden Verwaltungstätigkeit** (=Zeilen 10 und 17)		**4.418.484**	**4.394.229**	**4.123.568**	**4.135.318**	**4.180.074**	**4.183.888**	**4.186.201**

		Teilergebnisplan	Ergebnis 2007	Ergebnis 2008	Ansatz 2009	Planung 2010	Planung 2011	Planung 2012	Planung 2013	Planung 2014
19	+	Finanzerträge								
20	-	Zinsen und sonstige Finanzaufwendungen								
21	**=**	**Finanzergebnis** (=Zeilen 19 und 20)								
22	**=**	**Ordentliches Ergebnis** (=Zeilen 18 und 21)		**4.418.484**	**4.394.229**	**4.123.568**	**4.135.318**	**4.180.074**	**4.183.888**	**4.186.201**
23	+	Außerordentliche Erträge								
24	-	Außerordentliche Aufwendungen								
25	**=**	**Außerordentliches Ergebnis** (=Zeilen 23 und 24)								
26	**=**	**Ergebnis vor internen Leistungsbeziehungen** (=Zeilen 22 und 25)		**4.418.484**	**4.394.229**	**4.123.568**	**4.135.318**	**4.180.074**	**4.183.888**	**4.186.201**
27	+	Erträge aus internen Leistungsbeziehungen		-5.135.126	-4.278.202	-4.221.908	-4.232.741	-4.274.223	-4.276.479	-4.278.641
28	-	Aufwendungen aus internen Leistungsbeziehungen		272.020	230.853	440.655	440.617	440.706	439.331	439.356
29	**=**	**Ergebnis** (=Zeilen 26, 27 und 28)		**-444.622**	**346.880**	**342.315**	**343.193**	**346.557**	**346.739**	**346.916**

		Teilfinanzplan A	Ergebnis 2007	Ergebnis 2008	Ansatz 2009	Planung 2010	VE 2010	Planung 2011	VE 2011	Planung 2012	Planung 2013	Planung 2014
1	+	Zuwendungen für Investitions-maßnahmen										
2	+	Veräußerung von Sachanlagen										
3	+	Veräußerung von Finanzanlagen										
4	+	Beiträge und ähnliche Entgelte										
5	+	Sonstige Investitionseinzahlungen										
6	**=**	**Einzahlungen aus Investitionstätigkeit**										
7	-	Erwerb von Grundstücken und Gebäuden										
8	-	Baumaßnahmen										
9	-	Erwerb von beweglichem Anlagevermögen			1.000	1.000		1.000		1.000	1.000	1.000
10	-	Erwerb von Finanzanlagen										
11	-	Aktivierbare Zuwendungen										
12	-	Sonstige Investitionsauszahlungen										
13	**=**	**Auszahlungen aus Investiti-onstätigkeit**			**1.000**	**1.000**		**1.000**		**1.000**	**1.000**	**1.000**
14	**=**	**Saldo aus Investitionstätigkeit** (=Zeilen 6 und 13)			**1.000**	**1.000**		**1.000**		**1.000**	**1.000**	**1.000**

Personalkennzahlen	Ergebnis 2007	Ergebnis 2008	Ansatz 2009	Planung 2010	Planung 2011	Planung 2012	Planung 2013	Planung 2014
Anzahl Mitarbeiter		22,00		22,00	22,00	22,00	22,00	22,00
Vollzeitkräfte		19,86	22,42	18,68	18,46	18,14	17,94	17,74
Stellenplan		20,36		20,36	20,36	20,36	20,36	20,36

Produktgruppe 1101	**Politische Gremien**	**Verantwortlicher: Herr Kronenberg**

Kurzbeschreibung der Produktgruppe

- Sitzungsmanagement
- Vor- und Nachbereitung der Sitzungen des Rates und des Hauptausschusses
- Geschäftsführung des Ältestenrates
- Abrechnung von Sitzungsgeldern, Aufwandsentschädigungen und Verdienstausfallentschädigungen für Mandatsträger; Erstattung von Fahrgeldern und Reisekosten
- Beratung und Betreuung der Mandatsträger und der Mitglieder der Gremien, Fraktionen und Gruppen
- Strategische Grundsatzaufgaben im Rahmen des Ratsinformationssystems
- Berechnung und Auszahlung der Zuwendungen an die Fraktionen
- Beratung der Fraktionen und Gruppen

Zielgruppen der Produktgruppe

- Fraktionen und Gruppen, Mandatsträger
- Verwaltung

Produktgruppenziele

Produktgruppe	1101	Politische Gremien

Ziel	Bezeichnung
D0011	Einsteuerung / Veröffentlichung der Ratsbeschlüsse und -niederschriften innerhalb von zwei Tagen

Kennzahlen zur Zielerreichung		Ergebnis 2007	Ergebnis 2008	Ansatz 2009	Planung 2010	Planung 2011	Planung 2012	Planung 2013	Planung 2014
D00111 (%)	Erfgrd.Einst/Verö.Ratsb.u.nieders.in.2Tg				100,00	100,00	100,00	100,00	100,00

Haushaltsplan 2010 / 2011 **000 Büro des Oberbürgermeisters**

Stadtverwaltung Wuppertal **1101 Politische Gremien**

		Teilergebnisplan	Ergebnis 2007	Ergebnis 2008	Ansatz 2009	Planung 2010	Planung 2011	Planung 2012	Planung 2013	Planung 2014
1	+	Steuern und ähnliche Abgaben								
2	+	Zuwendungen und allgemeine Umlagen		-2		-5	-5	-5	-5	-5
3	+	Sonstige Transfererträge								
4	+	Öffentlich-rechtliche Leistungsentgelte								
5	+	Privatrechtliche Leistungsentgelte		-1.848						
6	+	Kostenerstattungen und Kostenumlagen		-33.262	-79.062	-35.509	-35.382	-36.005	-36.035	-36.066
7	+	Sonstige ordentliche Erträge		-25.623						
8	+	Aktivierte Eigenleistungen								
9	+/-	Bestandsveränderungen								
10	**=**	**Ordentliche Erträge**		**-60.735**	**-79.062**	**-35.514**	**-35.387**	**-36.010**	**-36.040**	**-36.071**
11	-	Personalaufwendungen		371.483	354.125	261.770	263.609	263.723	264.890	265.688
12	-	Versorgungsaufwendungen								
13	-	Aufwendungen für Sach- und Dienstleistungen		66.515	52.389	21.900	21.900	22.500	22.500	22.900
14	-	Bilanzielle Abschreibungen		518	406	199	184	173	106	106
15	-	Transferaufwendungen								
16	-	Sonstige ordentliche Aufwendungen		2.737.137	3.011.079	2.721.850	2.722.250	2.764.250	2.764.250	2.764.250
17	**=**	**Ordentliche Aufwendungen**		**3.175.653**	**3.417.999**	**3.005.719**	**3.007.943**	**3.050.646**	**3.051.746**	**3.052.944**
18	**=**	**Ergebnis der laufenden Verwaltungstätigkeit** (=Zeilen 10 und 17)		**3.114.919**	**3.338.937**	**2.970.206**	**2.972.556**	**3.014.636**	**3.015.706**	**3.016.873**

		Teilergebnisplan	Ergebnis 2007	Ergebnis 2008	Ansatz 2009	Planung 2010	Planung 2011	Planung 2012	Planung 2013	Planung 2014
19	+	Finanzerträge								
20	-	Zinsen und sonstige Finanzaufwendungen								
21	**=**	**Finanzergebnis** (=Zeilen 19 und 20)								
22	**=**	**Ordentliches Ergebnis** (=Zeilen 18 und 21)		**3.114.919**	**3.338.937**	**2.970.206**	**2.972.556**	**3.014.636**	**3.015.706**	**3.016.873**
23	+	Außerordentliche Erträge								
24	-	Außerordentliche Aufwendungen								
25	**=**	**Außerordentliches Ergebnis** (=Zeilen 23 und 24)								
26	**=**	**Ergebnis vor internen Leistungsbeziehungen** (=Zeilen 22 und 25)		**3.114.919**	**3.338.937**	**2.970.206**	**2.972.556**	**3.014.636**	**3.015.706**	**3.016.873**
27	+	Erträge aus internen Leistungsbeziehungen		-3.057.217	-3.131.840	-2.829.026	-2.831.192	-2.870.134	-2.870.863	-2.871.951
28	-	Aufwendungen aus internen Leistungsbeziehungen		59.379	46.836	88.200	88.191	88.211	87.929	87.938
29	**=**	**Ergebnis** (=Zeilen 26, 27 und 28)		**117.081**	**253.932**	**229.380**	**229.555**	**232.713**	**232.772**	**232.861**

Sonstige ordentliche Aufwendungen (Zeile 16)
Darin enthalten sind jährlich 1.197.000 € Aufwands- und Verdienstausfallentschädigungen für Mitglieder des Rates und der Bezirksvertretungen sowie jährlich rund 1.462.500 € Zuwendungen an die Fraktionen. Hierbei sind die Vorschläge zum Haushaltssicherungskonzept berücksichtigt.

Personalkennzahlen	Ergebnis 2007	Ergebnis 2008	Ansatz 2009	Planung 2010	Planung 2011	Planung 2012	Planung 2013	Planung 2014
Anzahl Mitarbeiter		5,20		4,80	4,80	4,80	4,80	4,80
Vollzeitkräfte		5,00	4,81	4,28	4,23	4,15	4,11	4,06
Stellenplan		5,90		5,90	5,90	5,90	5,90	5,90

Produktgruppe 1103	**Verwaltungsführung**	**Verantwortlicher: Herr Kronenberg**

Kurzbeschreibung der Produktgruppe

- Zentrale Steuerungsunterstützung
- Geschäftsführung des Verwaltungsvorstandes und der Mittwochsrunde
- Netzwerk Neues Wuppertal
- Datenschutz
- Vertretung in geschäftsbereichsübergreifenden Teams
- Vorbereitung von strategischen Richtungsentscheidungen
- Aufgreifen geschäftsbereichsübergreifender und konzernweiter Themen
- Controlling von Aufträgen / Entscheidungen
- Strategisches Zielsystem
- Mitarbeitersprechstunde
- Strategische und operative Beratung der Geschäftsbereiche
- Beratung / Terminmanagement des Oberbürgermeisters
- Datenschutz und Informationsfreiheit
- Geschäftsführung des Geschäftsbereichsbüros des GB 0
- Organisationsentwicklung, Stellenbewertung
- NKF und KLR
- Innenrevision
- Rechnungsangelegenheiten

- Bearbeitung von Bürgereingaben (schriftlich, telefonisch, persönliche Vorsprache)
- Recherche, Anforderung von Stellungnahmen
- Konzeptionelle Auswertung der Eingaben; Aufzeigen von Handlungsbedarfen
- Bürgersprechstunde des Oberbürgermeisters
- Weiterentwicklung des Beschwerdemanagements (Qualitätssteigerung)
- Förderung des bürgerschaftlichen Engagements

Zielgruppen der Produktgruppe

- Rat und Gremien
- Verwaltungsvorstand
- Geschäftsbereiche
- Bürgerinnen und Bürger
- Leistungseinheiten der Verwaltung

Produktgruppenziele

Produktgruppe	1103	Verwaltungsführung

Ziel	Bezeichnung
D0031	Effiziente Verwaltungssteuerung auf Grund der strategischen Ziele

Kennzahlen zur Zielerreichung		Ergebnis 2007	Ergebnis 2008	Ansatz 2009	Planung 2010	Planung 2011	Planung 2012	Planung 2013	Planung 2014
D00311 (%)	Erfgrd. der vom VV contr. Zielvereinbgn.				90,00	90,00	90,00	90,00	90,00

Haushaltsplan 2010 / 2011 **000 Büro des Oberbürgermeisters**

Stadtverwaltung Wuppertal **1103 Verwaltungsführung**

		Teilergebnisplan	Ergebnis 2007	Ergebnis 2008	Ansatz 2009	Planung 2010	Planung 2011	Planung 2012	Planung 2013	Planung 2014
1	+	Steuern und ähnliche Abgaben								
2	+	Zuwendungen und allgemeine Umlagen		-42		-5.072	-5.072	-2.572	-72	-72
3	+	Sonstige Transfererträge								
4	+	Öffentlich-rechtliche Leistungsentgelte								
5	+	Privatrechtliche Leistungsentgelte								
6	+	Kostenerstattungen und Kostenumlagen		-14.928	-59.876	-15.997	-16.023	-16.169	-16.208	-16.229
7	+	Sonstige ordentliche Erträge		-143.847						
8	+	Aktivierte Eigenleistungen								
9	+/-	Bestandsveränderungen								
10	**=**	**Ordentliche Erträge**		**-158.817**	**-59.876**	**-21.069**	**-21.094**	**-18.741**	**-16.280**	**-16.301**
11	-	Personalaufwendungen		1.308.198	1.016.611	1.001.839	1.009.683	1.010.150	1.012.980	1.012.547
12	-	Versorgungsaufwendungen								
13	-	Aufwendungen für Sach- und Dienstleistungen		95.318	39.956	84.400	84.400	86.800	86.800	88.400
14	-	Bilanzielle Abschreibungen		1.492	1.476	493	474	429	381	381
15	-	Transferaufwendungen		7.640	12.800					
16	-	Sonstige ordentliche Aufwendungen		49.734	44.324	87.700	89.300	86.800	84.300	84.300
17	**=**	**Ordentliche Aufwendungen**		**1.462.382**	**1.115.167**	**1.174.432**	**1.183.856**	**1.184.179**	**1.184.461**	**1.185.628**
18	**=**	**Ergebnis der laufenden Verwaltungstätigkeit** (=Zeilen 10 und 17)		**1.303.565**	**1.055.292**	**1.153.363**	**1.162.762**	**1.165.438**	**1.168.182**	**1.169.327**

		Teilergebnisplan	Ergebnis 2007	Ergebnis 2008	Ansatz 2009	Planung 2010	Planung 2011	Planung 2012	Planung 2013	Planung 2014
19	+	Finanzerträge								
20	-	Zinsen und sonstige Finanzaufwendungen								
21	**=**	**Finanzergebnis** (=Zeilen 19 und 20)								
22	**=**	**Ordentliches Ergebnis** (=Zeilen 18 und 21)		**1.303.565**	**1.055.292**	**1.153.363**	**1.162.762**	**1.165.438**	**1.168.182**	**1.169.327**
23	+	Außerordentliche Erträge								
24	-	Außerordentliche Aufwendungen								
25	**=**	**Außerordentliches Ergebnis** (=Zeilen 23 und 24)								
26	**=**	**Ergebnis vor internen Leistungsbeziehungen** (=Zeilen 22 und 25)		**1.303.565**	**1.055.292**	**1.153.363**	**1.162.762**	**1.165.438**	**1.168.182**	**1.169.327**
27	+	Erträge aus internen Leistungsbeziehungen		-2.077.909	-1.146.362	-1.392.882	-1.401.549	-1.404.089	-1.405.617	-1.406.690
28	-	Aufwendungen aus internen Leistungsbeziehungen		212.640	184.018	352.455	352.426	352.494	351.402	351.418
29	**=**	**Ergebnis** (=Zeilen 26, 27 und 28)		**-561.703**	**92.948**	**112.935**	**113.638**	**113.844**	**113.967**	**114.055**

Die Erträge der Kontengruppe 41 „Zuwendungen und allgemeine Umlagen“ beim PSP-Element 2.11.03.01.0.0.0005 „Projekt EFI“ sind zweckgebunden gemäß § 21 GemHVO. Höhere Erträge berechtigen zu Mehraufwendungen; geringere Erträge verpflichten zu Minderaufwendungen.

Transferaufwendungen (Zeile 15)
Zuschüsse für Ehrengaben für Ehejubiläen und Altersjubilare sind ab 2010 nicht mehr veranschlagt.

Sonstige ordentliche Aufwendungen (Zeile 16)
Darin enthalten sind jährlich 2.000 € Verfügungsmittel des Oberbürgermeisters gemäß § 15 GemHVO.

		Teilfinanzplan A	**Ergebnis 2007**	**Ergebnis 2008**	**Ansatz 2009**	**Planung 2010**	**VE 2010**	**Planung 2011**	**VE 2011**	**Planung 2012**	**Planung 2013**	**Planung 2014**
1	+	Zuwendungen für Investitions-maßnahmen										
2	+	Veräußerung von Sachanlagen										
3	+	Veräußerung von Finanzanlagen										
4	+	Beiträge und ähnliche Entgelte										
5	+	Sonstige Investitionseinzahlungen										
6	**=**	**Einzahlungen aus Investitionstätigkeit**										
7	-	Erwerb von Grundstücken und Gebäuden										
8	-	Baumaßnahmen										
9	-	Erwerb von beweglichem Anlagevermögen			1.000	1.000		1.000		1.000	1.000	1.000
10	-	Erwerb von Finanzanlagen										
11	-	Aktivierbare Zuwendungen										
12	-	Sonstige Investitionsauszahlungen										
13	**=**	**Auszahlungen aus Investiti-onstätigkeit**			**1.000**	**1.000**		**1.000**		**1.000**	**1.000**	**1.000**
14	**=**	**Saldo aus Investitionstätigkeit** (=Zeilen 6 und 13)			**1.000**	**1.000**		**1.000**		**1.000**	**1.000**	**1.000**

Personalkennzahlen	Ergebnis 2007	Ergebnis 2008	Ansatz 2009	Planung 2010	Planung 2011	Planung 2012	Planung 2013	Planung 2014
Anzahl Mitarbeiter		16,80		17,20	17,20	17,20	17,20	17,20
Vollzeitkräfte		14,86	17,61	14,40	14,23	13,99	13,83	13,68
Stellenplan		14,46		14,46	14,46	14,46	14,46	14,46

Ressort 000.4 **Gleichstellungsstelle für Frau und Mann** **Leitung: Frau Bocklage**

Produktbereich		Produktgruppe		Produkt	
11	Innere Verwaltung	**1110**	**Gleichstellung von Frau und Mann**	1110010	Gleichstellung von Frau und Mann

Ressort	**000.4**	**Gleichstellungsstelle für Frau und Mann**
Ressortleitung	**Frau Bocklage**	

Kurzbeschreibung des Ressorts

- Analysen, Projekte, Maßnahmen und Vorschläge zur Gleichstellung von Frau und Mann
- Analysen, Projekte und Maßnahmen zur Umsetzung von Gender Mainstreaming (s.u.)
- Projekte und Maßnahmen zur Umsetzung des Landesgleichstellungsgesetzes
- Umsetzung der Gleichstellung sowohl innerhalb der Verwaltung, als auch für Bürgerinnen und Bürger
- Geschäftsführung Ausschuss für die Gleichstellung von Frau und Mann

Gender Mainstream: Gender Mainstreaming besteht in der (Re-)Organisation, Verbesserung, Entwicklung und Evaluierung von Entscheidungsprozessen mit dem Ziel, dass die an politischer Gestaltung beteiligten Akteure und Akteurinnen den Blickwinkel der Gleichstellung zwischen Frauen und Männern in allen Bereichen und auf allen Ebenen einnehmen.

		Teilergebnisplan	Ergebnis 2007	Ergebnis 2008	Ansatz 2009	Planung 2010	Planung 2011	Planung 2012	Planung 2013	Planung 2014
1	+	Steuern und ähnliche Abgaben								
2	+	Zuwendungen und allgemeine Umlagen		-1.636		-46.000				
3	+	Sonstige Transfererträge								
4	+	Öffentlich-rechtliche Leistungsentgelte								
5	+	Privatrechtliche Leistungsentgelte				-48.140				
6	+	Kostenerstattungen und Kostenumlagen		-17.082	-10.572	-3.694	-3.697	-3.702	-3.710	-3.924
7	+	Sonstige ordentliche Erträge		-10.368						
8	+	Aktivierte Eigenleistungen								
9	+/-	Bestandsveränderungen								
10	**=**	**Ordentliche Erträge**		**-29.086**	**-10.572**	**-97.834**	**-3.697**	**-3.702**	**-3.710**	**-3.924**
11	-	Personalaufwendungen		263.328	162.492	208.547	197.983	195.896	196.567	216.570
12	-	Versorgungsaufwendungen								
13	-	Aufwendungen für Sach- und Dienstleistungen		7.651	6.415	34.450	8.100	8.300	8.300	8.300
14	-	Bilanzielle Abschreibungen		1.917	404	73	64	64		
15	-	Transferaufwendungen				14.420				
16	-	Sonstige ordentliche Aufwendungen		64.207	51.594	80.070	38.900	38.900	38.900	38.900
17	**=**	**Ordentliche Aufwendungen**		**337.102**	**220.905**	**337.560**	**245.047**	**243.160**	**243.767**	**263.770**
18	**=**	**Ergebnis der laufenden Verwaltungstätigkeit** (=Zeilen 10 und 17)		**308.017**	**210.333**	**239.726**	**241.350**	**239.458**	**240.057**	**259.846**

		Teilergebnisplan	Ergebnis 2007	Ergebnis 2008	Ansatz 2009	Planung 2010	Planung 2011	Planung 2012	Planung 2013	Planung 2014
19	+	Finanzerträge								
20	-	Zinsen und sonstige Finanzaufwendungen								
21	**=**	**Finanzergebnis** (=Zeilen 19 und 20)								
22	**=**	**Ordentliches Ergebnis** (=Zeilen 18 und 21)		**308.017**	**210.333**	**239.726**	**241.350**	**239.458**	**240.057**	**259.846**
23	+	Außerordentliche Erträge								
24	-	Außerordentliche Aufwendungen								
25	**=**	**Außerordentliches Ergebnis** (=Zeilen 23 und 24)								
26	**=**	**Ergebnis vor internen Leistungsbeziehungen** (=Zeilen 22 und 25)		**308.017**	**210.333**	**239.726**	**241.350**	**239.458**	**240.057**	**259.846**
27	+	Erträge aus internen Leistungsbeziehungen		-382.506	-261.741	-278.477	-279.714	-277.961	-278.328	-296.750
28	-	Aufwendungen aus internen Leistungsbeziehungen		52.739	72.630	61.331	61.043	61.040	60.838	60.965
29	**=**	**Ergebnis** (=Zeilen 26, 27 und 28)		**-21.751**	**21.222**	**22.579**	**22.679**	**22.537**	**22.567**	**24.060**

Personalkennzahlen	Ergebnis 2007	Ergebnis 2008	Ansatz 2009	Planung 2010	Planung 2011	Planung 2012	Planung 2013	Planung 2014
Anzahl Mitarbeiter		5,00		5,00	5,00	5,00	5,00	5,00
Vollzeitkräfte		4,01	3,01	2,90	2,87	2,81	2,78	2,75
Stellenplan		3,01		3,01	3,01	3,01	3,01	3,01

Produktgruppe 1110	**Gleichstellung von Frau und Mann**	**Verantwortliche: Frau Bocklage**

Kurzbeschreibung der Produktgruppe

- Analysen, Projekte, Maßnahmen und Vorschläge zur Gleichstellung von Frau und Mann
- Analysen, Projekte und Maßnahmen zur Umsetzung von Gender Mainstreaming (s.u.)
- Projekte und Maßnahmen zur Umsetzung des Landesgleichstellungsgesetzes
- Umsetzung der Gleichstellung sowohl innerhalb der Verwaltung, als auch für Bürgerinnen und Bürger
- Geschäftsführung Ausschuss für die Gleichstellung von Frau und Mann

Gender Mainstream: Gender Mainstreaming besteht in der (Re-)Organisation, Verbesserung, Entwicklung und Evaluierung von Entscheidungsprozessen mit dem Ziel, dass die an politischer Gestaltung beteiligten Akteure und Akteurinnen den Blickwinkel der Gleichstellung zwischen Frauen und Männern in allen Bereichen und auf allen Ebenen einnehmen.

Zielgruppen der Produktgruppe

- Führungskräfte der Leistungseinheiten (LE)
- Fachkräfte, Institutionen und Politik
- Mitarbeiterinnen und Mitarbeiter
- Bürgerinnen und Bürger

Produktgruppenziele

Produktgruppe	1110	Gleichstellung von Frau und Mann

Bei den an der politischen Gestaltung beteiligten Akteurinnen und Akteuren wird im Sinne von Gender Mainstreaming die Gleichstellung zwischen Frauen und Männern angestrebt.

Ziel	Bezeichnung
D0101	Umsetzung des LGG/Frauenförderplans und von Gender Mainstreaming

Kennzahlen zur Zielerreichung		Ergebnis 2007	Ergebnis 2008	Ansatz 2009	Planung 2010	Planung 2011	Planung 2012	Planung 2013	Planung 2014
D01011 (%)	Umsetzungsquote				100,00	100,00	100,00	100,00	100,00

		Teilergebnisplan	Ergebnis 2007	Ergebnis 2008	Ansatz 2009	Planung 2010	Planung 2011	Planung 2012	Planung 2013	Planung 2014
1	+	Steuern und ähnliche Abgaben								
2	+	Zuwendungen und allgemeine Umlagen		-1.636		-46.000				
3	+	Sonstige Transfererträge								
4	+	Öffentlich-rechtliche Leistungsentgelte								
5	+	Privatrechtliche Leistungsentgelte				-48.140				
6	+	Kostenerstattungen und Kostenumlagen		-17.082	-10.572	-3.694	-3.697	-3.702	-3.710	-3.924
7	+	Sonstige ordentliche Erträge		-10.368						
8	+	Aktivierte Eigenleistungen								
9	+/-	Bestandsveränderungen								
10	**=**	**Ordentliche Erträge**		**-29.086**	**-10.572**	**-97.834**	**-3.697**	**-3.702**	**-3.710**	**-3.924**
11	-	Personalaufwendungen		263.328	162.492	208.547	197.983	195.896	196.567	216.570
12	-	Versorgungsaufwendungen								
13	-	Aufwendungen für Sach- und Dienstleistungen		7.651	6.415	34.450	8.100	8.300	8.300	8.300
14	-	Bilanzielle Abschreibungen		1.917	404	73	64	64		
15	-	Transferaufwendungen				14.420				
16	-	Sonstige ordentliche Aufwendungen		64.207	51.594	80.070	38.900	38.900	38.900	38.900
17	**=**	**Ordentliche Aufwendungen**		**337.102**	**220.905**	**337.560**	**245.047**	**243.160**	**243.767**	**263.770**
18	**=**	**Ergebnis der laufenden Verwaltungstätigkeit** (=Zeilen 10 und 17)		**308.017**	**210.333**	**239.726**	**241.350**	**239.458**	**240.057**	**259.846**

		Teilergebnisplan	Ergebnis 2007	Ergebnis 2008	Ansatz 2009	Planung 2010	Planung 2011	Planung 2012	Planung 2013	Planung 2014
19	+	Finanzerträge								
20	-	Zinsen und sonstige Finanzaufwendungen								
21	**=**	**Finanzergebnis** (=Zeilen 19 und 20)								
22	**=**	**Ordentliches Ergebnis** (=Zeilen 18 und 21)		**308.017**	**210.333**	**239.726**	**241.350**	**239.458**	**240.057**	**259.846**
23	+	Außerordentliche Erträge								
24	-	Außerordentliche Aufwendungen								
25	**=**	**Außerordentliches Ergebnis** (=Zeilen 23 und 24)								
26	**=**	**Ergebnis vor internen Leistungsbeziehungen** (=Zeilen 22 und 25)		**308.017**	**210.333**	**239.726**	**241.350**	**239.458**	**240.057**	**259.846**
27	+	Erträge aus internen Leistungsbeziehungen		-382.506	-261.741	-278.477	-279.714	-277.961	-278.328	-296.750
28	-	Aufwendungen aus internen Leistungsbeziehungen		52.739	72.630	61.331	61.043	61.040	60.838	60.965
29	**=**	**Ergebnis** (=Zeilen 26, 27 und 28)		**-21.751**	**21.222**	**22.579**	**22.679**	**22.537**	**22.567**	**24.060**

2010 sind für die Durchführung der Bundeskonferenz für Gleichstellungsbeauftragte in Wuppertal bei einer Vielzahl von Sachkonten Aufwendungen veranschlagt, die in voller Höhe durch Erträge finanziert werden.

Die Erträge beim PSP-Element 2.11.10.01.0.0.0001 „Bundeskonferenz Gleichstellung“ sind zweckgebunden gemäß § 21 GemHVO.
Höhere Erträge berechtigen zu Mehraufwendungen; geringere Erträge verpflichten zu Minderaufwendungen.

Personalkennzahlen	Ergebnis 2007	Ergebnis 2008	Ansatz 2009	Planung 2010	Planung 2011	Planung 2012	Planung 2013	Planung 2014
Anzahl Mitarbeiter		5,00		5,00	5,00	5,00	5,00	5,00
Vollzeitkräfte		4,01	3,01	2,90	2,87	2,81	2,78	2,75
Stellenplan		3,01		3,01	3,01	3,01	3,01	3,01

Ressort 000.5 **Regionalbüro Bergisches Städtedreieck** **Leitung: Herr Schneider**

Produktbereich		Produktgruppe		Produkt	
57	Wirtschaft und Tourismus	**5706**	**Regionale Kooperation**	5706010	Regionalbüro Bergisches Städtedreieck

Ressort	**000.5**	**Regionalbüro Bergisches Städtedreieck**
Ressortleitung	**Herr Schneider**	

Kurzbeschreibung des Ressorts

Das Regionalbüro Bergisches Städtedreieck initiiert, begleitet, koordiniert, moderiert (modellhafte) Gemeinschaftsprojekte (insb. aus den Bereichen Arbeitsmarkt, Beschäftigung und Strukturpolitik; Fläche, Umwelt, Energie und ÖPNV; Jugend, Soziales, Gesundheit) der Region Remscheid-Solingen-Wuppertal unter Einbeziehung aller dafür relevanten intra- und interregionalen Partner.

Zu seinen Aufgaben zählt u.a. die Einwerbung von Drittmitteln (Landes-, Bundes-, EU-Förderung, Wettbewerbe; Beteiligungen unmittelbarer Projektbegünstigter) zur Projektfinanzierung bzw. -kofinanzierung und Entlastung der kommunalen Haushalte.

Haushaltsplan 2010 / 2011 **005 Regionalbüro Bergisches Städtedreieck**

Stadtverwaltung Wuppertal

		Teilergebnisplan	Ergebnis 2007	Ergebnis 2008	Ansatz 2009	Planung 2010	Planung 2011	Planung 2012	Planung 2013	Planung 2014
1	+	Steuern und ähnliche Abgaben								
2	+	Zuwendungen und allgemeine Umlagen		-296.501	-252.350	-179.080	-179.080	-179.080	-179.080	-179.080
3	+	Sonstige Transfererträge								
4	+	Öffentlich-rechtliche Leistungsentgelte				-195	-195	-195		
5	+	Privatrechtliche Leistungsentgelte								
6	+	Kostenerstattungen und Kostenumlagen								
7	+	Sonstige ordentliche Erträge								
8	+	Aktivierte Eigenleistungen								
9	+/-	Bestandsveränderungen								
10	**=**	**Ordentliche Erträge**		**-296.501**	**-252.350**	**-179.275**	**-179.275**	**-179.275**	**-179.080**	**-179.080**
11	-	Personalaufwendungen		465.126	370.143	308.692	270.182	270.326	271.111	272.180
12	-	Versorgungsaufwendungen								
13	-	Aufwendungen für Sach- und Dienstleistungen		81.539	70.019	52.000	52.000	52.000	52.000	52.000
14	-	Bilanzielle Abschreibungen		778	248	305	305	305	110	
15	-	Transferaufwendungen		267.943	52.500	36.500	36.500	36.500	36.500	36.500
16	-	Sonstige ordentliche Aufwendungen		40.640	62.128	63.300	63.800	63.800	63.800	63.800
17	**=**	**Ordentliche Aufwendungen**		**856.026**	**555.038**	**460.796**	**422.787**	**422.931**	**423.520**	**424.480**
18	**=**	**Ergebnis der laufenden Verwaltungstätigkeit** (=Zeilen 10 und 17)		**559.525**	**302.688**	**281.521**	**243.512**	**243.656**	**244.440**	**245.400**

		Teilergebnisplan	Ergebnis 2007	Ergebnis 2008	Ansatz 2009	Planung 2010	Planung 2011	Planung 2012	Planung 2013	Planung 2014
19	+	Finanzerträge								
20	-	Zinsen und sonstige Finanzaufwendungen								
21	**=**	**Finanzergebnis** (=Zeilen 19 und 20)								
22	**=**	**Ordentliches Ergebnis** (=Zeilen 18 und 21)		**559.525**	**302.688**	**281.521**	**243.512**	**243.656**	**244.440**	**245.400**
23	+	Außerordentliche Erträge								
24	-	Außerordentliche Aufwendungen								
25	**=**	**Außerordentliches Ergebnis** (=Zeilen 23 und 24)								
26	**=**	**Ergebnis vor internen Leistungsbeziehungen** (=Zeilen 22 und 25)		**559.525**	**302.688**	**281.521**	**243.512**	**243.656**	**244.440**	**245.400**
27	+	Erträge aus internen Leistungsbeziehungen								
28	-	Aufwendungen aus internen Leistungsbeziehungen		38.032	120.704	61.082	61.082	61.082	61.082	61.082
29	**=**	**Ergebnis** (=Zeilen 26, 27 und 28)		**597.556**	**423.392**	**342.604**	**304.594**	**304.738**	**305.523**	**306.482**

		Teilfinanzplan A	Ergebnis 2007	Ergebnis 2008	Ansatz 2009	Planung 2010	VE 2010	Planung 2011	VE 2011	Planung 2012	Planung 2013	Planung 2014
1	+	Zuwendungen für Investitions-maßnahmen										
2	+	Veräußerung von Sachanlagen										
3	+	Veräußerung von Finanzanlagen										
4	+	Beiträge und ähnliche Entgelte										
5	+	Sonstige Investitionseinzahlungen										
6	**=**	**Einzahlungen aus Investitionstätigkeit**										
7	-	Erwerb von Grundstücken und Gebäuden										
8	-	Baumaßnahmen										
9	-	Erwerb von beweglichem Anlagevermögen		587	4.000	4.000		4.000		4.000	4.000	4.000
10	-	Erwerb von Finanzanlagen										
11	-	Aktivierbare Zuwendungen										
12	-	Sonstige Investitionsauszahlungen										
13	**=**	**Auszahlungen aus Investitionstätigkeit**		**587**	**4.000**	**4.000**		**4.000**		**4.000**	**4.000**	**4.000**
14	**=**	**Saldo aus Investitionstätigkeit** (=Zeilen 6 und 13)		**587**	**4.000**	**4.000**		**4.000**		**4.000**	**4.000**	**4.000**

Personalkennzahlen	Ergebnis 2007	Ergebnis 2008	Ansatz 2009	Planung 2010	Planung 2011	Planung 2012	Planung 2013	Planung 2014
Anzahl Mitarbeiter		5,00		4,00	4,00	4,00	4,00	4,00
Vollzeitkräfte		5,00	5,00	3,71	3,67	3,61	3,58	3,55
Stellenplan		4,00		4,00	4,00	4,00	4,00	4,00

Produktgruppe 5706	**Regionale Kooperation**	**Verantwortlicher: Herr Schneider**

Kurzbeschreibung der Produktgruppe

Kooperationsprojekt der Städte Remscheid, Solingen und Wuppertal

- Es initiiert, begleitet, koordiniert, moderiert (modellhafte) Gemeinschaftsprojekte (insb. aus den Bereichen Arbeitsmarkt, Beschäftigung und Strukturpolitik; Fläche, Umwelt, Energie und ÖPNV; Jugend, Soziales, Gesundheit) der Region Bergisches Städtedreieck unter Einbeziehung aller dafür relevanten intra- und interregionalen Partner
- Einwerbung von Drittmitteln (Landes-, Bundes-, EU-Förderung, Wettbewerbe; Beteiligungen unmittelbarer Projektbegünstigter) zur Projektfinanzierung bzw. -kofinanzierung und Entlastung der kommunalen Haushalte

Zielgruppen der Produktgruppe

- die Verwaltungsleitungen, die Stadträte, kommunale Funktionsträger
- Fachverwaltungen, kommunale Beteiligungen / Betriebe
- Firmen, insb. KMU, Kammern, Verbände, Institute, Einrichtungen, Behörden (auch überregional)
- Bürgerschaft

der Städte Remscheid, Solingen und Wuppertal

Produktgruppenziele

Produktgruppe	5706	Regionale Kooperation

Für die Produktgruppe konnte ein Ziel definiert werden. Auf die Ermittlung und Abbildung von Zielkennzahlen wird jedoch zum jetzigen Zeitpunkt verzichtet.

Ziel	Bezeichnung
D0281	Drittmittelakquise und -coaching für den Bundes- und Landes-ESF (Europäischer Sozialfonds) sowie angrenzende Themengebiete

Haushaltsplan 2010 / 2011 **005 Regionalbüro Bergisches Städtedreieck**

Stadtverwaltung Wuppertal **5706 Regionale Kooperation**

		Teilergebnisplan	Ergebnis 2007	Ergebnis 2008	Ansatz 2009	Planung 2010	Planung 2011	Planung 2012	Planung 2013	Planung 2014
1	+	Steuern und ähnliche Abgaben								
2	+	Zuwendungen und allgemeine Umlagen		-296.501	-252.350	-179.080	-179.080	-179.080	-179.080	-179.080
3	+	Sonstige Transfererträge								
4	+	Öffentlich-rechtliche Leistungsentgelte				-195	-195	-195		
5	+	Privatrechtliche Leistungsentgelte								
6	+	Kostenerstattungen und Kostenumlagen								
7	+	Sonstige ordentliche Erträge								
8	+	Aktivierte Eigenleistungen								
9	+/-	Bestandsveränderungen								
10	**=**	**Ordentliche Erträge**		**-296.501**	**-252.350**	**-179.275**	**-179.275**	**-179.275**	**-179.080**	**-179.080**
11	-	Personalaufwendungen		465.126	370.143	308.692	270.182	270.326	271.111	272.180
12	-	Versorgungsaufwendungen								
13	-	Aufwendungen für Sach- und Dienstleistungen		81.539	70.019	52.000	52.000	52.000	52.000	52.000
14	-	Bilanzielle Abschreibungen		778	248	305	305	305	110	
15	-	Transferaufwendungen		267.943	52.500	36.500	36.500	36.500	36.500	36.500
16	-	Sonstige ordentliche Aufwendungen		40.640	62.128	63.300	63.800	63.800	63.800	63.800
17	**=**	**Ordentliche Aufwendungen**		**856.026**	**555.038**	**460.796**	**422.787**	**422.931**	**423.520**	**424.480**
18	**=**	**Ergebnis der laufenden Verwaltungstätigkeit** (=Zeilen 10 und 17)		**559.525**	**302.688**	**281.521**	**243.512**	**243.656**	**244.440**	**245.400**

Teilergebnisplan			Ergebnis 2007	Ergebnis 2008	Ansatz 2009	Planung 2010	Planung 2011	Planung 2012	Planung 2013	Planung 2014
19	+	Finanzerträge								
20	-	Zinsen und sonstige Finanzaufwendungen								
21	**=**	**Finanzergebnis** (=Zeilen 19 und 20)								
22	**=**	**Ordentliches Ergebnis** (=Zeilen 18 und 21)		**559.525**	**302.688**	**281.521**	**243.512**	**243.656**	**244.440**	**245.400**
23	+	Außerordentliche Erträge								
24	-	Außerordentliche Aufwendungen								
25	**=**	**Außerordentliches Ergebnis** (=Zeilen 23 und 24)								
26	**=**	**Ergebnis vor internen Leistungsbeziehungen** (=Zeilen 22 und 25)		**559.525**	**302.688**	**281.521**	**243.512**	**243.656**	**244.440**	**245.400**
27	+	Erträge aus internen Leistungsbeziehungen								
28	-	Aufwendungen aus internen Leistungsbeziehungen		38.032	120.704	61.082	61.082	61.082	61.082	61.082
29	**=**	**Ergebnis** (=Zeilen 26, 27 und 28)		**597.556**	**423.392**	**342.604**	**304.594**	**304.738**	**305.523**	**306.482**

Die Erträge beim PSP-Element 2.57.06.01.0.0.0001 „Ökoprofit“ sind zweckgebunden gemäß § 21 GemHVO.
Höhere Erträge berechtigen zu Mehraufwendungen; geringere Erträge verpflichten zu Minderaufwendungen.

Transferaufwendungen (Zeile 15)
Die hier veranschlagten Zuschüsse an die Regionalagentur werden in voller Höhe durch Landeszuweisungen finanziert (vgl. Zeile 2)

		Teilfinanzplan A	**Ergebnis 2007**	**Ergebnis 2008**	**Ansatz 2009**	**Planung 2010**	**VE 2010**	**Planung 2011**	**VE 2011**	**Planung 2012**	**Planung 2013**	**Planung 2014**
1	+	Zuwendungen für Investitions-maßnahmen										
2	+	Veräußerung von Sachanlagen										
3	+	Veräußerung von Finanzanlagen										
4	+	Beiträge und ähnliche Entgelte										
5	+	Sonstige Investitionseinzahlungen										
6	**=**	**Einzahlungen aus Investitionstätigkeit**										
7	-	Erwerb von Grundstücken und Gebäuden										
8	-	Baumaßnahmen										
9	-	Erwerb von beweglichem Anlagevermögen		587	4.000	4.000		4.000		4.000	4.000	4.000
10	-	Erwerb von Finanzanlagen										
11	-	Aktivierbare Zuwendungen										
12	-	Sonstige Investitionsauszahlungen										
13	**=**	**Auszahlungen aus Investiti-onstätigkeit**		**587**	**4.000**	**4.000**		**4.000**		**4.000**	**4.000**	**4.000**
14	**=**	**Saldo aus Investitionstätigkeit** (=Zeilen 6 und 13)		**587**	**4.000**	**4.000**		**4.000**		**4.000**	**4.000**	**4.000**

Personalkennzahlen	Ergebnis 2007	Ergebnis 2008	Ansatz 2009	Planung 2010	Planung 2011	Planung 2012	Planung 2013	Planung 2014
Anzahl Mitarbeiter		5,00		4,00	4,00	4,00	4,00	4,00
Vollzeitkräfte		5,00	5,00	3,71	3,67	3,61	3,58	3,55
Stellenplan		4,00		4,00	4,00	4,00	4,00	4,00

Ressort 001	**Presse- und Öffentlichkeitsarbeit, Repräsentation und Städtepartnerschaften**	**Leitung: Frau Eckermann**

Produktbereich		**Produktgruppe**		**Produkt**	
11	Innere Verwaltung	**1113**	**Presse- und Öffentlichkeitsarbeit**	1113010 1113020	Presse- und Öffentlichkeitsarbeit Repräsentation und Städtepartnerschaften

Ressort	**001**	**Presse- und Öffentlichkeitsarbeit, Repräsentation und Städtepartnerschaften**
Ressortleitung	**Frau Eckermann**	

Kurzbeschreibung des Ressorts

Das Ressort Presseamt beinhaltet die Aufgabengebiete Presse- und Öffentlichkeitsarbeit, Repräsentation und Städtepartnerschaften.

Zentrale Aufgaben der Presse- und Öffentlichkeitsarbeit sind die interne Kommunikation (Pressespiegel, Intranet, Dienstleistung für Kommunikation einzelner Leistungseinheiten), die Betreuung der örtlichen und überörtlichen Medien, sowie die externe Kommunikation (Mediendienste, Bürgerinformation).

Zu den zentralen Aufgaben der Repräsentation gehören die Organisation, die inhaltliche Vorbereitung und Begleitung repräsentativer Anlässe aller Art sowie die Bearbeitung von Ordensangelegenheiten und die Pflege von Kontakten im Rahmen von Glückwünschen und Kondolenzen. Im Bereich der Städtepartnerschaften werden städtepartnerschaftliche und andere internationale Begegnungen und Projekte koordiniert, vorbereitet und durchgeführt.

Haushaltsplan 2010 / 2011 **001 Presseamt**

Stadtverwaltung Wuppertal

		Teilergebnisplan	Ergebnis 2007	Ergebnis 2008	Ansatz 2009	Planung 2010	Planung 2011	Planung 2012	Planung 2013	Planung 2014
1	+	Steuern und ähnliche Abgaben								
2	+	Zuwendungen und allgemeine Umlagen		-30.019		-33	-33	-33	-33	-33
3	+	Sonstige Transfererträge								
4	+	Öffentlich-rechtliche Leistungsentgelte								
5	+	Privatrechtliche Leistungsentgelte								
6	+	Kostenerstattungen und Kostenumlagen		-11.776	-28.515	-11.061	-11.048	-11.150	-11.191	-11.220
7	+	Sonstige ordentliche Erträge		-57.382						
8	+	Aktivierte Eigenleistungen								
9	+/-	Bestandsveränderungen								
10	**=**	**Ordentliche Erträge**		**-99.177**	**-28.515**	**-11.093**	**-11.081**	**-11.183**	**-11.224**	**-11.252**
11	-	Personalaufwendungen		703.092	592.002	723.832	727.397	727.454	730.727	731.825
12	-	Versorgungsaufwendungen								
13	-	Aufwendungen für Sach- und Dienstleistungen		153.190	120.292	115.850	115.850	116.850	116.850	117.850
14	-	Bilanzielle Abschreibungen		633	60	82	82	82	83	82
15	-	Transferaufwendungen		9.091	5.650	4.100	4.100	4.100	4.100	4.100
16	-	Sonstige ordentliche Aufwendungen		51.386	85.825	73.903	73.903	73.903	73.903	73.903
17	**=**	**Ordentliche Aufwendungen**		**917.393**	**803.829**	**917.768**	**921.333**	**922.390**	**925.663**	**927.761**
18	**=**	**Ergebnis der laufenden Verwaltungstätigkeit** (=Zeilen 10 und 17)		**818.215**	**775.314**	**906.675**	**910.252**	**911.207**	**914.439**	**916.508**

		Teilergebnisplan	Ergebnis 2007	Ergebnis 2008	Ansatz 2009	Planung 2010	Planung 2011	Planung 2012	Planung 2013	Planung 2014
19	+	Finanzerträge								
20	-	Zinsen und sonstige Finanzaufwendungen								
21	**=**	**Finanzergebnis** (=Zeilen 19 und 20)								
22	**=**	**Ordentliches Ergebnis** (=Zeilen 18 und 21)		**818.215**	**775.314**	**906.675**	**910.252**	**911.207**	**914.439**	**916.508**
23	+	Außerordentliche Erträge								
24	-	Außerordentliche Aufwendungen								
25	**=**	**Außerordentliches Ergebnis** (=Zeilen 23 und 24)								
26	**=**	**Ergebnis vor internen Leistungsbeziehungen** (=Zeilen 22 und 25)		**818.215**	**775.314**	**906.675**	**910.252**	**911.207**	**914.439**	**916.508**
27	+	Erträge aus internen Leistungsbeziehungen		-1.146.027	-819.639	-964.664	-967.935	-968.863	-971.081	-973.013
28	-	Aufwendungen aus internen Leistungsbeziehungen		129.229	110.782	136.204	136.163	136.211	135.377	135.397
29	**=**	**Ergebnis** (=Zeilen 26, 27 und 28)		**-198.583**	**66.457**	**78.215**	**78.480**	**78.555**	**78.735**	**78.892**

Personalkennzahlen	Ergebnis 2007	Ergebnis 2008	Ansatz 2009	Planung 2010	Planung 2011	Planung 2012	Planung 2013	Planung 2014
Anzahl Mitarbeiter		13,00		13,00	13,00	13,00	13,00	13,00
Vollzeitkräfte		11,38	10,39	10,03	9,92	9,77	9,67	9,57
Stellenplan		10,39		10,39	10,39	10,39	10,39	10,39

Produktgruppe 1113	**Presse- und Öffentlichkeitsarbeit**	**Verantwortliche: Frau Eckermann**

Kurzbeschreibung der Produktgruppe

- interne Kommunikation (Pressespiegel, Intranet, Dienstleistung für Kommunikation einzelner Leistungseinheiten)
- Betreuung der örtlichen und überörtlichen Medien, die externe Kommunikation (Mediendienste, Bürgerinformation)
- Organisation, inhaltliche Vorbereitung und Begleitung repräsentativer Anlässe, Konferenzen, Besuchs- u. Begleitprogramme etc.
- Koordination der Gratulationen zu Ehe- und Altersjubiläen
- Beratung im Bereich der Repräsentation
- Bearbeitung von Ordensangelegenheiten
- Glückwünsche und Kondolenzen
- Vorbereitung und Durchführung von städtepartnerschaftlichen Begegnungen und Projekten

Zielgruppen der Produktgruppe

- Intern:
  Verwaltungsleitung, Leistungseinheiten (Führungskräfte, Mitarbeiter (Intranet etc.)), Repräsentanten der Stadt
- Extern:
  Redaktionen, Journalisten, Multiplikatoren, Bürger, auswärtige Gäste, besondere Zielgruppen (z.B. Location Scouts)
- Oberbürgermeister der Stadt Wuppertal und seine Vertreter
- Gremien, Bürger, offizielle Gäste der Stadt, Firmen, Institutionen
- Vertreter der Partnerstädte und Freundeskreise

Produktgruppenziele

Produktgruppe	**1113**	**Presse- und Öffentlichkeitsarbeit**

Ziel	Bezeichnung
D0131	Offensive Begleitung des Verwaltungshandelns durch aktive Pressearbeit

Kennzahlen zur Zielerreichung		**Ergebnis 2007**	**Ergebnis 2008**	**Ansatz 2009**	**Planung 2010**	**Planung 2011**	**Planung 2012**	**Planung 2013**	**Planung 2014**
D01311 (ST)	akt. Pressearbeit d. Pressekonferenzen				212,00	212,00	212,00	212,00	212,00

Haushaltsplan 2010 / 2011 **001 Presseamt**

Stadtverwaltung Wuppertal **1113 Presse- und Öffentlichkeitsarbeit**

		Teilergebnisplan	Ergebnis 2007	Ergebnis 2008	Ansatz 2009	Planung 2010	Planung 2011	Planung 2012	Planung 2013	Planung 2014
1	+	Steuern und ähnliche Abgaben								
2	+	Zuwendungen und allgemeine Umlagen		-30.019		-33	-33	-33	-33	-33
3	+	Sonstige Transfererträge								
4	+	Öffentlich-rechtliche Leistungsentgelte								
5	+	Privatrechtliche Leistungsentgelte								
6	+	Kostenerstattungen und Kostenumlagen		-11.776	-28.515	-11.061	-11.048	-11.150	-11.191	-11.220
7	+	Sonstige ordentliche Erträge		-57.382						
8	+	Aktivierte Eigenleistungen								
9	+/-	Bestandsveränderungen								
10	**=**	**Ordentliche Erträge**		**-99.177**	**-28.515**	**-11.093**	**-11.081**	**-11.183**	**-11.224**	**-11.252**
11	-	Personalaufwendungen		703.092	592.002	723.832	727.397	727.454	730.727	731.825
12	-	Versorgungsaufwendungen								
13	-	Aufwendungen für Sach- und Dienstleistungen		153.190	120.292	115.850	115.850	116.850	116.850	117.850
14	-	Bilanzielle Abschreibungen		633	60	82	82	82	83	82
15	-	Transferaufwendungen		9.091	5.650	4.100	4.100	4.100	4.100	4.100
16	-	Sonstige ordentliche Aufwendungen		51.386	85.825	73.903	73.903	73.903	73.903	73.903
17	**=**	**Ordentliche Aufwendungen**		**917.393**	**803.829**	**917.768**	**921.333**	**922.390**	**925.663**	**927.761**
18	**=**	**Ergebnis der laufenden Verwaltungstätigkeit** (=Zeilen 10 und 17)		**818.215**	**775.314**	**906.675**	**910.252**	**911.207**	**914.439**	**916.508**

Haushaltsplan 2010 / 2011 **001 Presseamt**

Stadtverwaltung Wuppertal **1113 Presse- und Öffentlichkeitsarbeit**

		Teilergebnisplan	Ergebnis 2007	Ergebnis 2008	Ansatz 2009	Planung 2010	Planung 2011	Planung 2012	Planung 2013	Planung 2014
19	+	Finanzerträge								
20	-	Zinsen und sonstige Finanzaufwendungen								
21	**=**	**Finanzergebnis** (=Zeilen 19 und 20)								
22	**=**	**Ordentliches Ergebnis** (=Zeilen 18 und 21)		**818.215**	**775.314**	**906.675**	**910.252**	**911.207**	**914.439**	**916.508**
23	+	Außerordentliche Erträge								
24	-	Außerordentliche Aufwendungen								
25	**=**	**Außerordentliches Ergebnis** (=Zeilen 23 und 24)								
26	**=**	**Ergebnis vor internen Leistungsbeziehungen** (=Zeilen 22 und 25)		**818.215**	**775.314**	**906.675**	**910.252**	**911.207**	**914.439**	**916.508**
27	+	Erträge aus internen Leistungsbeziehungen		-1.146.027	-819.639	-964.664	-967.935	-968.863	-971.081	-973.013
28	-	Aufwendungen aus internen Leistungsbeziehungen		129.229	110.782	136.204	136.163	136.211	135.377	135.397
29	**=**	**Ergebnis** (=Zeilen 26, 27 und 28)		**-198.583**	**66.457**	**78.215**	**78.480**	**78.555**	**78.735**	**78.892**

Transferaufwendungen (Zeile 15)
Ab 2010 ausschließlich Zuschuss für den Rosensonntagszug

Personalkennzahlen	Ergebnis 2007	Ergebnis 2008	Ansatz 2009	Planung 2010	Planung 2011	Planung 2012	Planung 2013	Planung 2014
Anzahl Mitarbeiter		13,00		13,00	13,00	13,00	13,00	13,00
Vollzeitkräfte		11,38	10,39	10,03	9,92	9,77	9,67	9,57
Stellenplan		10,39		10,39	10,39	10,39	10,39	10,39

Ressort 002 **Rechnungsprüfungsamt** **Leitung: Herr Kobelt**

Produktbereich		Produktgruppe		Produkt	
11	Innere Verwaltung	**1112**	**Rechnungsprüfung**	1112010 1112020	Rechnungsprüfung Korruptionsbekämpfung und -prävention

Ressort	**002**	**Rechnungsprüfungsamt**
Ressortleitung	**Herr Kobelt**	

Kurzbeschreibung des Ressorts

Das Rechnungsprüfungsamt (RPA) ist das interne Prüforgan in der Stadtverwaltung. Es ist dem Rat der Stadt unmittelbar verantwortlich und in seiner sachlichen Tätigkeit ihm direkt unterstellt. In der Beurteilung der Prüfungsvorgänge ist es nur den rechtlichen Vorschriften unterworfen.

Der Leiter des Amtes und alle Prüferinnen und Prüfer werden vom Rat berufen. Sie können nur durch den Rat abberufen werden.

Neben den gesetzlichen Aufgaben nach der Gemeindeordnung NRW sind dem RPA weitere Aufgaben durch den Rat der Stadt übertragen worden. Ein wichtiger Teil der vielseitigen Tätigkeiten bildet die Prüfung des Jahresabschlusses, der Aufschluss gibt über die Vermögens-, Schulden-, Ertrags- und Finanzlage der Stadt sowie über die Verwendung der Haushaltsmittel. Damit wird die Entscheidung des Rates der Stadt über die Entlastung des Oberbürgermeisters vorbereitet.

Prüfungsansatz ist neben der Ordnungsmäßigkeit insbesondere die Zweckmäßigkeit und Wirtschaftlichkeit des Verwaltungshandelns und der Verwendung von Steuergeldern. Um auch die Prüfung selbst wirtschaftlich zu gestalten, bemüht sich das RPA um eine möglichst zeitnahe Mitwirkung und Beratung. An Umfang und Wichtigkeit zugenommen hat die begleitende Prüftätigkeit von Vorhaben mit hoher gesamtstädtischer Bedeutung. Ziel ist hier die Fehlervermeidung.

Die Wuppertaler Stadtverwaltung hat sich zum Ziel gesetzt, Korruption wirksam zu bekämpfen. Hierzu ist ein Bündel von Maßnahmen erarbeitet worden. Zur Korruptionsbekämpfung und Korruptionsprävention wurde eine Antikorruptionsstelle eingerichtet, die eine Abteilung des Rechnungsprüfungsamtes ist.

		Teilergebnisplan	Ergebnis 2007	Ergebnis 2008	Ansatz 2009	Planung 2010	Planung 2011	Planung 2012	Planung 2013	Planung 2014
1	+	Steuern und ähnliche Abgaben								
2	+	Zuwendungen und allgemeine Umlagen		-27	-27	-27	-27	-27	-27	-27
3	+	Sonstige Transfererträge								
4	+	Öffentlich-rechtliche Leistungsentgelte								
5	+	Privatrechtliche Leistungsentgelte								
6	+	Kostenerstattungen und Kostenumlagen		-24.328	-71.466	-27.126	-27.160	-26.932	-26.989	-26.976
7	+	Sonstige ordentliche Erträge		-261.892						
8	+	Aktivierte Eigenleistungen								
9	+/-	Bestandsveränderungen								
10	**=**	**Ordentliche Erträge**		**-286.247**	**-71.493**	**-27.153**	**-27.187**	**-26.959**	**-27.016**	**-27.003**
11	-	Personalaufwendungen		2.373.938	2.022.224	2.377.942	2.392.524	2.351.340	2.357.866	2.355.183
12	-	Versorgungsaufwendungen								
13	-	Aufwendungen für Sach- und Dienstleistungen		18.417	23.830	25.000	25.000	25.000	25.000	25.000
14	-	Bilanzielle Abschreibungen		7.871	592	3.970	3.857	2.617	89	80
15	-	Transferaufwendungen								
16	-	Sonstige ordentliche Aufwendungen		36.251	40.224	36.500	37.100	37.100	37.100	37.100
17	**=**	**Ordentliche Aufwendungen**		**2.436.478**	**2.086.869**	**2.443.411**	**2.458.482**	**2.416.057**	**2.420.056**	**2.417.363**
18	**=**	**Ergebnis der laufenden Verwaltungstätigkeit** (=Zeilen 10 und 17)		**2.150.231**	**2.015.376**	**2.416.258**	**2.431.295**	**2.389.098**	**2.393.039**	**2.390.360**

Teilergebnisplan			Ergebnis 2007	Ergebnis 2008	Ansatz 2009	Planung 2010	Planung 2011	Planung 2012	Planung 2013	Planung 2014
19	+	Finanzerträge								
20	-	Zinsen und sonstige Finanzaufwendungen								
21	**=**	**Finanzergebnis** (=Zeilen 19 und 20)								
22	**=**	**Ordentliches Ergebnis** (=Zeilen 18 und 21)		**2.150.231**	**2.015.376**	**2.416.258**	**2.431.295**	**2.389.098**	**2.393.039**	**2.390.360**
23	+	Außerordentliche Erträge								
24	-	Außerordentliche Aufwendungen								
25	**=**	**Außerordentliches Ergebnis** (=Zeilen 23 und 24)								
26	**=**	**Ergebnis vor internen Leistungsbeziehungen** (=Zeilen 22 und 25)		**2.150.231**	**2.015.376**	**2.416.258**	**2.431.295**	**2.389.098**	**2.393.039**	**2.390.360**
27	+	Erträge aus internen Leistungsbeziehungen		-3.344.066	-1.982.116	-2.367.796	-2.381.627	-2.342.417	-2.343.876	-2.341.399
28	-	Aufwendungen aus internen Leistungsbeziehungen		135.730	127.451	143.521	143.437	143.244	140.880	140.881
29	**=**	**Ergebnis** (=Zeilen 26, 27 und 28)		**-1.058.105**	**160.712**	**191.984**	**193.105**	**189.926**	**190.043**	**189.843**

		Teilfinanzplan A	Ergebnis 2007	Ergebnis 2008	Ansatz 2009	Planung 2010	VE 2010	Planung 2011	VE 2011	Planung 2012	Planung 2013	Planung 2014
1	+	Zuwendungen für Investitions-maßnahmen										
2	+	Veräußerung von Sachanlagen										
3	+	Veräußerung von Finanzanlagen										
4	+	Beiträge und ähnliche Entgelte										
5	+	Sonstige Investitionseinzahlungen										
6	**=**	**Einzahlungen aus Investitionstätigkeit**										
7	-	Erwerb von Grundstücken und Gebäuden										
8	-	Baumaßnahmen										
9	-	Erwerb von beweglichem Anlagevermögen		670		600		600		600	600	600
10	-	Erwerb von Finanzanlagen										
11	-	Aktivierbare Zuwendungen										
12	-	Sonstige Investitionsauszahlungen										
13	**=**	**Auszahlungen aus Investitionstätigkeit**		**670**		**600**		**600**		**600**	**600**	**600**
14	**=**	**Saldo aus Investitionstätigkeit** (=Zeilen 6 und 13)		**670**		**600**		**600**		**600**	**600**	**600**

Personalkennzahlen	Ergebnis 2007	Ergebnis 2008	Ansatz 2009	Planung 2010	Planung 2011	Planung 2012	Planung 2013	Planung 2014
Anzahl Mitarbeiter		32,00		32,00	32,00	32,00	32,00	32,00
Vollzeitkräfte		31,49	33,00	31,68	31,33	30,82	30,49	30,17
Stellenplan		33,00		33,00	33,00	33,00	33,00	33,00

Produktgruppe 1112	**Rechnungsprüfung**	**PG-Verantwortliche(r): Herr Kobelt**

Kurzbeschreibung der Produktgruppe

Prüfung der Verwaltungstätigkeit auf Ordnungsmäßigkeit, Sparsamkeit, Wirtschaftlichkeit und Zweckmäßigkeit (u.a. Prüfung des Jahresabschlusses und des Gesamtabschlusses); Beratung der Auftraggeber durch Gutachten und begleitende Prüftätigkeit mit dem Ziel einer optimalen Leistungserbringung (Prävention); zur Korruptionsprävention und Korruptionsbekämpfung ist eine Antikorruptionsstelle eingerichtet.

Zielgruppen der Produktgruppe

- Rat der Stadt Wuppertal
- Rechnungsprüfungsausschuss
- Oberbürgermeister
- Stadtkämmerer
- Leistungseinheiten der Stadtverwaltung
- sonstige Organisationen und/oder Auftraggeber gemäß Vertrag, Satzung usw.

Produktgruppenziele

Produktgruppe	**1112**	**Rechnungsprüfung**

Für die Produktgruppe konnten Ziele definiert werden. Auf die Ermittlung und Abbildung von Zielkennzahlen wird jedoch zum jetzigen Zeitpunkt verzichtet.

Ziel	**Bezeichnung**
D0121	Feststellung über die ordnungsgemäße, sparsame, wirtschaftliche und zweckmäßige Aufgabenerfüllung nach Maßgabe der gesetzlichen Vorschriften und der Rechnungsprüfungsordnung.
D0122	Ordnungsgemäßes Verwaltungshandeln durch den Einsatz vorbeugender, begleitender und nachgelagerter Prüfungs-handlungen bewirken.

Haushaltsplan 2010 / 2011 **002 Rechnungsprüfungsamt**

Stadtverwaltung Wuppertal **1112 Rechnungsprüfung**

		Teilergebnisplan	Ergebnis 2007	Ergebnis 2008	Ansatz 2009	Planung 2010	Planung 2011	Planung 2012	Planung 2013	Planung 2014
1	+	Steuern und ähnliche Abgaben								
2	+	Zuwendungen und allgemeine Umlagen		-27	-27	-27	-27	-27	-27	-27
3	+	Sonstige Transfererträge								
4	+	Öffentlich-rechtliche Leistungsentgelte								
5	+	Privatrechtliche Leistungsentgelte								
6	+	Kostenerstattungen und Kostenumlagen		-24.328	-71.466	-27.126	-27.160	-26.932	-26.989	-26.976
7	+	Sonstige ordentliche Erträge		-261.892						
8	+	Aktivierte Eigenleistungen								
9	+/-	Bestandsveränderungen								
10	**=**	**Ordentliche Erträge**		**-286.247**	**-71.493**	**-27.153**	**-27.187**	**-26.959**	**-27.016**	**-27.003**
11	-	Personalaufwendungen		2.373.938	2.022.224	2.377.942	2.392.524	2.351.340	2.357.866	2.355.183
12	-	Versorgungsaufwendungen								
13	-	Aufwendungen für Sach- und Dienstleistungen		18.417	23.830	25.000	25.000	25.000	25.000	25.000
14	-	Bilanzielle Abschreibungen		7.871	592	3.970	3.857	2.617	89	80
15	-	Transferaufwendungen								
16	-	Sonstige ordentliche Aufwendungen		36.251	40.224	36.500	37.100	37.100	37.100	37.100
17	**=**	**Ordentliche Aufwendungen**		**2.436.478**	**2.086.869**	**2.443.411**	**2.458.482**	**2.416.057**	**2.420.056**	**2.417.363**
18	**=**	**Ergebnis der laufenden Verwaltungstätigkeit** (=Zeilen 10 und 17)		**2.150.231**	**2.015.376**	**2.416.258**	**2.431.295**	**2.389.098**	**2.393.039**	**2.390.360**

		Teilergebnisplan	Ergebnis 2007	Ergebnis 2008	Ansatz 2009	Planung 2010	Planung 2011	Planung 2012	Planung 2013	Planung 2014
19	+	Finanzerträge								
20	-	Zinsen und sonstige Finanzaufwendungen								
21	**=**	**Finanzergebnis** (=Zeilen 19 und 20)								
22	**=**	**Ordentliches Ergebnis** (=Zeilen 18 und 21)		**2.150.231**	**2.015.376**	**2.416.258**	**2.431.295**	**2.389.098**	**2.393.039**	**2.390.360**
23	+	Außerordentliche Erträge								
24	-	Außerordentliche Aufwendungen								
25	**=**	**Außerordentliches Ergebnis** (=Zeilen 23 und 24)								
26	**=**	**Ergebnis vor internen Leistungsbeziehungen** (=Zeilen 22 und 25)		**2.150.231**	**2.015.376**	**2.416.258**	**2.431.295**	**2.389.098**	**2.393.039**	**2.390.360**
27	+	Erträge aus internen Leistungsbeziehungen		-3.344.066	-1.982.116	-2.367.796	-2.381.627	-2.342.417	-2.343.876	-2.341.399
28	-	Aufwendungen aus internen Leistungsbeziehungen		135.730	127.451	143.521	143.437	143.244	140.880	140.881
29	**=**	**Ergebnis** (=Zeilen 26, 27 und 28)		**-1.058.105**	**160.712**	**191.984**	**193.105**	**189.926**	**190.043**	**189.843**

Haushaltsplan 2010 / 2011 **002 Rechnungsprüfungsamt**

Stadtverwaltung Wuppertal **1112 Rechnungsprüfung**

		Teilfinanzplan A	Ergebnis 2007	Ergebnis 2008	Ansatz 2009	Planung 2010	VE 2010	Planung 2011	VE 2011	Planung 2012	Planung 2013	Planung 2014
1	+	Zuwendungen für Investitions-maßnahmen										
2	+	Veräußerung von Sachanlagen										
3	+	Veräußerung von Finanzanlagen										
4	+	Beiträge und ähnliche Entgelte										
5	+	Sonstige Investitionseinzahlungen										
6	**=**	**Einzahlungen aus Investitionstätigkeit**										
7	-	Erwerb von Grundstücken und Gebäuden										
8	-	Baumaßnahmen										
9	-	Erwerb von beweglichem Anlagevermögen		670		600		600		600	600	600
10	-	Erwerb von Finanzanlagen										
11	-	Aktivierbare Zuwendungen										
12	-	Sonstige Investitionsauszahlungen										
13	**=**	**Auszahlungen aus Investitionstätigkeit**		**670**		**600**		**600**		**600**	**600**	**600**
14	**=**	**Saldo aus Investitionstätigkeit** (=Zeilen 6 und 13)		**670**		**600**		**600**		**600**	**600**	**600**

Personalkennzahlen	Ergebnis 2007	Ergebnis 2008	Ansatz 2009	Planung 2010	Planung 2011	Planung 2012	Planung 2013	Planung 2014
Anzahl Mitarbeiter		32,00		32,00	32,00	32,00	32,00	32,00
Vollzeitkräfte		31,49	33,00	31,68	31,33	30,82	30,49	30,17
Stellenplan		33,00		33,00	33,00	33,00	33,00	33,00

Geschäftsbereich 1.1	**Grünflächen und Gesundheit**	**Leitung: Herr Bayer**

Leistungseinheit		**Bezeichnung**
Geschäftsbereichsbüro	100.1	Geschäftsbereichsbüro des GB 1.1
Ressort	103	Grünflächen und Forsten
Stadtbetrieb	305	Gesundheitsamt

Geschäftsbereich	**GB 1.1**	**Grünflächen und Gesundheit**
Geschäftsbereichsleitung	**Herr Bayer**	

Kurzbeschreibung des Geschäftsbereichs

Bearbeitung der Bereiche Grünflächen und Gesundheit mit folgenden Aufgabenschwerpunkten:

- Freiraumplanung, Bau von Freianlagen
- Grünflächenunterhaltung, Grünflächendatei, Straßenbäume, Station Natur und Umwelt
- Kleingartenwesen, Städtische Friedhöfe
- Unterhaltung der städtischen Forsten
- Klimaschutz
- Amtsärztlicher Dienst
- STD und AIDS-Beratung
- Kinder- und Jugendärztlicher Dienst
- Sozialpsychiatrischer Dienst
- Ärztlicher Dienst / Schwerbehindertenrecht
- Zahnmedizinischer Dienst
- Infektions- und Umwelthygiene
- Gesundheitsförderung

Steuerungsunterstützung für den Verwaltungsvorstand und Entscheidungsvorbreitung für die politischen Gremien:

- Controlling, Berichtswesen, Aufgabenkoordination, Steuerungsunterstützung und Innenrevision innerhalb des GB 1.1
- Vertretung des GB 1.1 und der ihm zugeordneten Eigenbetriebe in den relevanten Gremien
- Unterstützung des Umweltmanagements sowie Gesamtkoordination Klimaschutz und Energieeffizienz

		Teilergebnisplan	Ergebnis 2007	Ergebnis 2008	Ansatz 2009	Planung 2010	Planung 2011	Planung 2012	Planung 2013	Planung 2014
1	+	Steuern und ähnliche Abgaben								
2	+	Zuwendungen und allgemeine Umlagen		-998.070	-355.695	-372.540	-366.053	-366.053	-366.053	-366.053
3	+	Sonstige Transfererträge		-57.760	-55.000	-47.500	-47.500	-47.500	-47.500	-47.500
4	+	Öffentlich-rechtliche Leistungsentgelte		-646.004	-443.600	-538.700	-538.700	-538.700	-538.700	-538.700
5	+	Privatrechtliche Leistungsentgelte		-1.026.780	-514.700	-516.700	-516.700	-516.700	-516.700	-516.700
6	+	Kostenerstattungen und Kostenumlagen		-876.319	-1.017.139	-1.086.502	-1.086.620	-1.086.609	-1.086.626	-1.086.629
7	+	Sonstige ordentliche Erträge		-474.344	-1.950	-1.000	-1.000	-1.000	-1.000	-1.000
8	+	Aktivierte Eigenleistungen								
9	+/-	Bestandsveränderungen								
10	**=**	**Ordentliche Erträge**		**-4.079.277**	**-2.388.083**	**-2.562.942**	**-2.556.573**	**-2.556.562**	**-2.556.579**	**-2.556.581**
11	-	Personalaufwendungen		13.218.761	12.724.676	12.495.986	12.291.356	12.205.983	12.136.864	12.126.711
12	-	Versorgungsaufwendungen								
13	-	Aufwendungen für Sach- und Dienstleistungen		3.680.535	3.990.315	3.957.445	3.842.758	3.874.358	3.874.358	3.874.358
14	-	Bilanzielle Abschreibungen		355.221	1.323.581	339.930	313.296	290.637	239.219	199.113
15	-	Transferaufwendungen		231.900	234.200	234.200	203.500	203.500	203.500	203.500
16	-	Sonstige ordentliche Aufwendungen		1.060.542	1.268.089	1.206.209	1.209.679	1.203.555	1.203.555	1.203.555
17	**=**	**Ordentliche Aufwendungen**		**18.546.959**	**19.540.860**	**18.233.770**	**17.860.589**	**17.778.033**	**17.657.496**	**17.607.237**
18	**=**	**Ergebnis der laufenden Verwaltungstätigkeit** (=Zeilen 10 und 17)		**14.467.682**	**17.152.777**	**15.670.828**	**15.304.016**	**15.221.471**	**15.100.917**	**15.050.656**

		Teilergebnisplan	Ergebnis 2007	Ergebnis 2008	Ansatz 2009	Planung 2010	Planung 2011	Planung 2012	Planung 2013	Planung 2014
19	+	Finanzerträge								
20	-	Zinsen und sonstige Finanzaufwendungen								
21	**=**	**Finanzergebnis** (=Zeilen 19 und 20)								
22	**=**	**Ordentliches Ergebnis** (=Zeilen 18 und 21)		**14.467.682**	**17.152.777**	**15.670.828**	**15.304.016**	**15.221.471**	**15.100.917**	**15.050.656**
23	+	Außerordentliche Erträge								
24	-	Außerordentliche Aufwendungen								
25	**=**	**Außerordentliches Ergebnis** (=Zeilen 23 und 24)								
26	**=**	**Ergebnis vor internen Leistungsbeziehungen** (=Zeilen 22 und 25)		**14.467.682**	**17.152.777**	**15.670.828**	**15.304.016**	**15.221.471**	**15.100.917**	**15.050.656**
27	+	Erträge aus internen Leistungsbeziehungen		-1.571.365	-1.201.871	-1.182.028	-1.194.818	-1.189.703	-1.190.508	-1.190.419
28	-	Aufwendungen aus internen Leistungsbeziehungen		3.140.145	1.970.102	2.112.957	2.095.673	2.090.511	2.066.714	2.066.550
29	**=**	**Ergebnis** (=Zeilen 26, 27 und 28)		**16.036.461**	**17.921.008**	**16.601.757**	**16.204.871**	**16.122.279**	**15.977.122**	**15.926.787**

		Teilfinanzplan A	**Ergebnis 2007**	**Ergebnis 2008**	**Ansatz 2009**	**Planung 2010**	**VE 2010**	**Planung 2011**	**VE 2011**	**Planung 2012**	**Planung 2013**	**Planung 2014**
1	+	Zuwendungen für Investitions-maßnahmen		-598.026								
2	+	Veräußerung von Sachanlagen			-2.500	-2.500		-2.500		-2.500	-2.500	-2.500
3	+	Veräußerung von Finanzanlagen										
4	+	Beiträge und ähnliche Entgelte										
5	+	Sonstige Investitionseinzahlungen										
6	**=**	**Einzahlungen aus Investitionstätigkeit**		**-598.026**	**-2.500**	**-2.500**		**-2.500**		**-2.500**	**-2.500**	**-2.500**
7	-	Erwerb von Grundstücken und Gebäuden										
8	-	Baumaßnahmen		485.978		450.100		333.100		363.100	363.100	363.100
9	-	Erwerb von beweglichem Anlagevermögen		222.501	972.950	443.750		442.700		467.750	467.750	360.250
10	-	Erwerb von Finanzanlagen										
11	-	Aktivierbare Zuwendungen										
12	-	Sonstige Investitionsauszahlungen										
13	**=**	**Auszahlungen aus Investiti-onstätigkeit**		**708.479**	**972.950**	**893.850**		**775.800**		**830.850**	**830.850**	**723.350**
14	**=**	**Saldo aus Investitionstätigkeit** (=Zeilen 6 und 13)		**110.453**	**970.450**	**891.350**		**773.300**		**828.350**	**828.350**	**720.850**

Personalkennzahlen	Ergebnis 2007	Ergebnis 2008	Ansatz 2009	Planung 2010	Planung 2011	Planung 2012	Planung 2013	Planung 2014
Anzahl Mitarbeiter		254,00		244,00	236,00	234,00	233,00	232,00
Vollzeitkräfte		233,71	242,75	230,42	227,23	222,73	219,86	217,14
Stellenplan		260,41		257,76	257,76	257,76	257,76	257,76

Geschäftsbereichsbüro 100.1 **Geschäftsbereichsbüro des GB 1.1** **Leitung: Frau Brendel**

Produktbereich		Produktgruppe		Produkt	
11	Innere Verwaltung	**1104**	**Geschäftsbereichsleitung GB 1.1**	1104010	Geschäftsbereichsleitung und Steuerungs-unterstützung – Grünflächen und Gesundheit -

Geschäftsbereichsbüro	**100.1**	**Geschäftsbereichsbüro des GB 1.1**
Geschäftsbereichsbüroleitung	**Frau Brendel**	

Kurzbeschreibung des Geschäftsbereichsbüros

- Steuerung und Initiierung unternehmens- und geschäftsbereichsweiter Projekte
- Controlling, Berichtswesen, Aufgabenkoordination und Steuerungsunterstützung innerhalb des GB 1.1
- Haushaltsmanagement für den GB 1.1, Organisationsentwicklung
- Kommunikationsmanagement im GB 1.1
- Unterstützung und Entscheidungsvorbereitung für die politischen Gremien
- Innenrevision für den GB 1.1
- Vertretung des GB 1.1 und der ihm zugeordneten Eigenbetriebe in den relevanten Gremien
- Unterstützung des Umweltmanagements in der Verwaltuong
- Gesamtkoordination Klimaschutz und Energieeffizienz

Haushaltsplan 2010 / 2011 **100.1 Geschäftsbereichsbüro**

Stadtverwaltung Wuppertal

		Teilergebnisplan	Ergebnis 2007	Ergebnis 2008	Ansatz 2009	Planung 2010	Planung 2011	Planung 2012	Planung 2013	Planung 2014
1	+	Steuern und ähnliche Abgaben								
2	+	Zuwendungen und allgemeine Umlagen				-6.500				
3	+	Sonstige Transfererträge								
4	+	Öffentlich-rechtliche Leistungsentgelte								
5	+	Privatrechtliche Leistungsentgelte								
6	+	Kostenerstattungen und Kostenumlagen		-6.702	-7.129	-6.452	-6.570	-6.559	-6.576	-6.579
7	+	Sonstige ordentliche Erträge		-74.819						
8	+	Aktivierte Eigenleistungen								
9	+/-	Bestandsveränderungen								
10	**=**	**Ordentliche Erträge**		**-81.521**	**-7.129**	**-12.952**	**-6.570**	**-6.559**	**-6.576**	**-6.579**
11	-	Personalaufwendungen		688.488	518.081	481.190	485.591	485.913	487.141	487.055
12	-	Versorgungsaufwendungen								
13	-	Aufwendungen für Sach- und Dienstleistungen		9.904	13.927	19.450	19.450	19.450	19.450	19.450
14	-	Bilanzielle Abschreibungen		155	809	24	24	24	24	24
15	-	Transferaufwendungen								
16	-	Sonstige ordentliche Aufwendungen		23.003	28.475	24.778	27.948	21.824	21.824	21.824
17	**=**	**Ordentliche Aufwendungen**		**721.550**	**561.292**	**525.442**	**533.013**	**527.211**	**528.439**	**528.353**
18	**=**	**Ergebnis der laufenden Verwaltungstätigkeit** (=Zeilen 10 und 17)		**640.028**	**554.163**	**512.490**	**526.442**	**520.651**	**521.862**	**521.774**

		Teilergebnisplan	Ergebnis 2007	Ergebnis 2008	Ansatz 2009	Planung 2010	Planung 2011	Planung 2012	Planung 2013	Planung 2014
19	+	Finanzerträge								
20	-	Zinsen und sonstige Finanzaufwendungen								
21	**=**	**Finanzergebnis** (=Zeilen 19 und 20)								
22	**=**	**Ordentliches Ergebnis** (=Zeilen 18 und 21)		**640.028**	**554.163**	**512.490**	**526.442**	**520.651**	**521.862**	**521.774**
23	+	Außerordentliche Erträge								
24	-	Außerordentliche Aufwendungen								
25	**=**	**Außerordentliches Ergebnis** (=Zeilen 23 und 24)								
26	**=**	**Ergebnis vor internen Leistungsbeziehungen** (=Zeilen 22 und 25)		**640.028**	**554.163**	**512.490**	**526.442**	**520.651**	**521.862**	**521.774**
27	+	Erträge aus internen Leistungsbeziehungen		-1.019.224	-588.238	-562.442	-575.341	-570.007	-570.661	-570.583
28	-	Aufwendungen aus internen Leistungsbeziehungen		90.470	81.769	95.555	95.547	95.572	95.068	95.072
29	**=**	**Ergebnis** (=Zeilen 26, 27 und 28)		**-288.725**	**47.695**	**45.603**	**46.649**	**46.216**	**46.270**	**46.263**

Personalkennzahlen	Ergebnis 2007	Ergebnis 2008	Ansatz 2009	Planung 2010	Planung 2011	Planung 2012	Planung 2013	Planung 2014
Anzahl Mitarbeiter		7,00		7,00	7,00	7,00	7,00	7,00
Vollzeitkräfte		7,00	6,50	6,25	6,18	6,08	6,02	5,96
Stellenplan		7,00		7,00	7,00	7,00	7,00	7,00

Produktgruppe 1104	**Geschäftsbereichsleitung GB 1.1**	**PG-Verantwortliche(r): Herr Bayer**

Kurzbeschreibung der Produktgruppe

- Leitung des Geschäftsbereichs GB 1.1
- Steuerungsunterstützung für den Verwaltungsvorstand
- Initiierung und Steuerung unternehmens- und geschäftsbereichsweiter Projekte
- Unterstützung und Entscheidungsvorbereitung für die politischen Gremien
- Controlling, Berichtswesen, Aufgabenkoordination und Steuerungsunterstützung innerhalb des GB 1.1
- Innenrevision für den GB 1.1
- Vertretung des GB 1.1 und der ihm zugeordneten Eigenbetriebe in den relevanten Gremien

Zielgruppen der Produktgruppe

- Verwaltungsvorstand
- Rat und Gremien
- Ressorts und Stadtbetriebe innerhalb des Geschäftsbereichs
- Gesamtverwaltung
- Externe Fachdienststellen
- Öffentlichkeit

Produktgruppenziele

Produktgruppe	1104	Geschäftsbereichsleitung GB 1.1

Ziel	Bezeichnung
D0041	Umsetzung aller Ziele der der Produktgruppe zugeordneten Produkte

Kennzahlen zur Zielerreichung		Ergebnis 2007	Ergebnis 2008	Ansatz 2009	Planung 2010	Planung 2011	Planung 2012	Planung 2013	Planung 2014
D00411 (%)	Zielerreichungsgrad				100,00	100,00	100,00	100,00	100,00

		Teilergebnisplan	Ergebnis 2007	Ergebnis 2008	Ansatz 2009	Planung 2010	Planung 2011	Planung 2012	Planung 2013	Planung 2014
1	+	Steuern und ähnliche Abgaben								
2	+	Zuwendungen und allgemeine Umlagen				-6.500				
3	+	Sonstige Transfererträge								
4	+	Öffentlich-rechtliche Leistungsentgelte								
5	+	Privatrechtliche Leistungsentgelte								
6	+	Kostenerstattungen und Kostenumlagen		-6.702	-7.129	-6.452	-6.570	-6.559	-6.576	-6.579
7	+	Sonstige ordentliche Erträge		-74.819						
8	+	Aktivierte Eigenleistungen								
9	+/-	Bestandsveränderungen								
10	**=**	**Ordentliche Erträge**		**-81.521**	**-7.129**	**-12.952**	**-6.570**	**-6.559**	**-6.576**	**-6.579**
11	-	Personalaufwendungen		688.488	518.081	481.190	485.591	485.913	487.141	487.055
12	-	Versorgungsaufwendungen								
13	-	Aufwendungen für Sach- und Dienstleistungen		9.904	13.927	19.450	19.450	19.450	19.450	19.450
14	-	Bilanzielle Abschreibungen		155	809	24	24	24	24	24
15	-	Transferaufwendungen								
16	-	Sonstige ordentliche Aufwendungen		23.003	28.475	24.778	27.948	21.824	21.824	21.824
17	**=**	**Ordentliche Aufwendungen**		**721.550**	**561.292**	**525.442**	**533.013**	**527.211**	**528.439**	**528.353**
18	**=**	**Ergebnis der laufenden Verwaltungstätigkeit** (=Zeilen 10 und 17)		**640.028**	**554.163**	**512.490**	**526.442**	**520.651**	**521.862**	**521.774**

		Teilergebnisplan	Ergebnis 2007	Ergebnis 2008	Ansatz 2009	Planung 2010	Planung 2011	Planung 2012	Planung 2013	Planung 2014
19	+	Finanzerträge								
20	-	Zinsen und sonstige Finanzaufwendungen								
21	**=**	**Finanzergebnis** (=Zeilen 19 und 20)								
22	**=**	**Ordentliches Ergebnis** (=Zeilen 18 und 21)		**640.028**	**554.163**	**512.490**	**526.442**	**520.651**	**521.862**	**521.774**
23	+	Außerordentliche Erträge								
24	-	Außerordentliche Aufwendungen								
25	**=**	**Außerordentliches Ergebnis** (=Zeilen 23 und 24)								
26	**=**	**Ergebnis vor internen Leistungsbeziehungen** (=Zeilen 22 und 25)		**640.028**	**554.163**	**512.490**	**526.442**	**520.651**	**521.862**	**521.774**
27	+	Erträge aus internen Leistungsbeziehungen		-1.019.224	-588.238	-562.442	-575.341	-570.007	-570.661	-570.583
28	-	Aufwendungen aus internen Leistungsbeziehungen		90.470	81.769	95.555	95.547	95.572	95.068	95.072
29	**=**	**Ergebnis** (=Zeilen 26, 27 und 28)		**-288.725**	**47.695**	**45.603**	**46.649**	**46.216**	**46.270**	**46.263**

Personalkennzahlen	Ergebnis 2007	Ergebnis 2008	Ansatz 2009	Planung 2010	Planung 2011	Planung 2012	Planung 2013	Planung 2014
Anzahl Mitarbeiter		7,00		7,00	7,00	7,00	7,00	7,00
Vollzeitkräfte		7,00	6,50	6,25	6,18	6,08	6,02	5,96
Stellenplan		7,00		7,00	7,00	7,00	7,00	7,00

Ressort 103 **Grünflächen und Forsten** **Leitung: Herr Ehm**

Produktbereich		Produktgruppe		Produkt	
55	Natur- und Landschaftspflege	**5501**	**Öffentliches Grün**	5501010 5501020 5501030 5501040	Öffentliches Grün Kleingartenwesen Natur- und Umweltbildung Freiraumplanung, Stadtökologie, Bau von Freianlagen
		5503	**Wald, Forst- und Landwirtschaft**	5503010	Wald- und Forstwirtschaft
		5506	**Friedhöfe**	5506010	Friedhöfe

Ressort	**103**	**Grünflächen und Forsten**
Ressortleitung	**Herr Ehm**	

Kurzbeschreibung des Ressorts

Das Ressort Grünflächen und Forsten kümmert sich im weitesten Sinne um die „grüne Infrastruktur“ in städtischem Besitz. Neben Fachbeiträgen zu Planverfahren zählt hierzu insbesondere die konzeptionelle Entwicklung der städt. Grün- und Freiflächen, sowie deren Planung, Neubau und Pflege. Darüber hinaus werden die städt. Wälder und die Wälder der Forstbetriebsgemeinschaft betreut. Mit dem Botanischen Garten und der Station Natur und Umwelt bietet das Ressort attraktive Bausteine für Lebensqualität im Bereich der Naturerfahrung.

Insgesamt umfassen die durch das Ressort direkt zu betreuenden Wälder und öffentliche Grünflächen wie Parks, Kleingärten, Friedhöfe und öffentliche Kinderspielplätze ca. 32,5 % der Wuppertaler Stadtfläche.

Haushaltsplan 2010 / 2011 **103 Grünflächen und Forsten**

Stadtverwaltung Wuppertal

		Teilergebnisplan	Ergebnis 2007	Ergebnis 2008	Ansatz 2009	Planung 2010	Planung 2011	Planung 2012	Planung 2013	Planung 2014
1	+	Steuern und ähnliche Abgaben								
2	+	Zuwendungen und allgemeine Umlagen		-802.947	-121.675	-126.810	-126.822	-126.822	-126.822	-126.822
3	+	Sonstige Transfererträge								
4	+	Öffentlich-rechtliche Leistungsentgelte		-312.848	-178.600	-178.600	-178.600	-178.600	-178.600	-178.600
5	+	Privatrechtliche Leistungsentgelte		-1.022.552	-512.700	-512.700	-512.700	-512.700	-512.700	-512.700
6	+	Kostenerstattungen und Kostenumlagen		-822.300	-963.250	-997.250	-997.250	-997.250	-997.250	-997.250
7	+	Sonstige ordentliche Erträge		-241.035	-650	-600	-600	-600	-600	-600
8	+	Aktivierte Eigenleistungen								
9	+/-	Bestandsveränderungen								
10	**=**	**Ordentliche Erträge**		**-3.201.682**	**-1.776.875**	**-1.815.960**	**-1.815.972**	**-1.815.972**	**-1.815.972**	**-1.815.972**
11	-	Personalaufwendungen		8.762.154	8.557.150	8.447.412	8.392.695	8.355.311	8.269.933	8.250.042
12	-	Versorgungsaufwendungen								
13	-	Aufwendungen für Sach- und Dienstleistungen		3.405.760	3.655.610	3.602.395	3.487.708	3.519.308	3.519.308	3.519.308
14	-	Bilanzielle Abschreibungen		344.370	1.309.246	336.133	310.023	289.596	238.750	198.659
15	-	Transferaufwendungen		23.750	26.050	26.050	26.050	26.050	26.050	26.050
16	-	Sonstige ordentliche Aufwendungen		559.542	742.894	680.903	681.203	681.203	681.203	681.203
17	**=**	**Ordentliche Aufwendungen**		**13.095.577**	**14.290.950**	**13.092.893**	**12.897.679**	**12.871.468**	**12.735.244**	**12.675.262**
18	**=**	**Ergebnis der laufenden Verwaltungstätigkeit** (=Zeilen 10 und 17)		**9.893.895**	**12.514.076**	**11.276.933**	**11.081.706**	**11.055.496**	**10.919.272**	**10.859.290**

		Teilergebnisplan	Ergebnis 2007	Ergebnis 2008	Ansatz 2009	Planung 2010	Planung 2011	Planung 2012	Planung 2013	Planung 2014
19	+	Finanzerträge								
20	-	Zinsen und sonstige Finanzaufwendungen								
21	**=**	**Finanzergebnis** (=Zeilen 19 und 20)								
22	**=**	**Ordentliches Ergebnis** (=Zeilen 18 und 21)		**9.893.895**	**12.514.076**	**11.276.933**	**11.081.706**	**11.055.496**	**10.919.272**	**10.859.290**
23	+	Außerordentliche Erträge								
24	-	Außerordentliche Aufwendungen								
25	**=**	**Außerordentliches Ergebnis** (=Zeilen 23 und 24)								
26	**=**	**Ergebnis vor internen Leistungsbeziehungen** (=Zeilen 22 und 25)		**9.893.895**	**12.514.076**	**11.276.933**	**11.081.706**	**11.055.496**	**10.919.272**	**10.859.290**
27	+	Erträge aus internen Leistungsbeziehungen		-604.146	-645.000	-650.000	-650.000	-650.000	-650.000	-650.000
28	-	Aufwendungen aus internen Leistungsbeziehungen		2.267.852	1.340.089	1.424.166	1.416.290	1.414.546	1.394.565	1.393.635
29	**=**	**Ergebnis** (=Zeilen 26, 27 und 28)		**11.557.601**	**13.209.165**	**12.051.099**	**11.847.997**	**11.820.041**	**11.663.837**	**11.602.925**

		Teilfinanzplan A	Ergebnis 2007	Ergebnis 2008	Ansatz 2009	Planung 2010	VE 2010	Planung 2011	VE 2011	Planung 2012	Planung 2013	Planung 2014
1	+	Zuwendungen für Investitions-maßnahmen		-598.026								
2	+	Veräußerung von Sachanlagen			-2.500	-2.500		-2.500		-2.500	-2.500	-2.500
3	+	Veräußerung von Finanzanlagen										
4	+	Beiträge und ähnliche Entgelte										
5	+	Sonstige Investitionseinzahlungen										
6	**=**	**Einzahlungen aus Investitionstätigkeit**		**-598.026**	**-2.500**	**-2.500**		**-2.500**		**-2.500**	**-2.500**	**-2.500**
7	-	Erwerb von Grundstücken und Gebäuden										
8	-	Baumaßnahmen		485.978		450.100		333.100		363.100	363.100	363.100
9	-	Erwerb von beweglichem Anlagevermögen		219.117	968.150	436.150		435.100		460.150	460.150	352.650
10	-	Erwerb von Finanzanlagen										
11	-	Aktivierbare Zuwendungen										
12	-	Sonstige Investitionsauszahlungen										
13	**=**	**Auszahlungen aus Investiti-onstätigkeit**		**705.095**	**968.150**	**886.250**		**768.200**		**823.250**	**823.250**	**715.750**
14	**=**	**Saldo aus Investitionstätigkeit** (=Zeilen 6 und 13)		**107.069**	**965.650**	**883.750**		**765.700**		**820.750**	**820.750**	**713.250**

Personalkennzahlen	Ergebnis 2007	Ergebnis 2008	Ansatz 2009	Planung 2010	Planung 2011	Planung 2012	Planung 2013	Planung 2014
Anzahl Mitarbeiter		176,00		171,00	168,00	168,00	167,00	166,00
Vollzeitkräfte		169,73	177,44	167,87	165,44	162,02	159,84	157,77
Stellenplan		190,50		189,01	189,01	189,01	189,01	189,01

Produktgruppe 5501	**Öffentliches Grün**	**PG-Verantwortliche(r):** **Frau Berendes / Herr Brandes**

Kurzbeschreibung der Produktgruppe

- Versorgung mit Grün- und Freiflächen als wichtige Erholungs- und Freizeitinfrastruktur (ca. 10 Mio. Besucher pro Jahr)
- Beitrag zur Attraktivität der Stadt als „weicher“ Standortfaktor, Beitrag zur nachhaltigen Stadtentwicklung
- Sicherstellung eines vereinbarten Qualitätsstandards/Substanzerhaltung
- Park- und Grünflächenpflege (ca. 566 ha), Baumpflegemaßnahmen, Straßenbäume (ca. 17.000)
- Einrichtungs- und Ausstattungsgegenstände wie Mobiliar, Spielgeräte usw. (Pflege, Instandsetzung, Verkehrssicherheit)
- Unterhaltung von Kinderspielplätzen (ca. 280), Spielplatzkontrolle im Rahmen gesetzlicher Vorgaben
- Betrieb des Botanischen Gartens
- Pflege und Unterhaltung von Grün- und Freiflächen anderer Dienststellen (Schulen, Kitas, Altenheime usw.)
- Betreuung des Kleingartenwesens als Teilbereich des öffentlichen Grünflächensystems, der Gartenkultur, der Erholungsinfrastruktur, der Selbstversorgung und der Versorgung der Bürger mit Gärten in Zusammenarbeit mit den örtlichen Kleingartenorganisationen
- Sicherung und Entwicklung der Kleingartenanlagen als Bestandteil des öffentlichen Grüns und der Erholungsinfrastruktur
- bedarfsgerechte Versorgung der Bürger/innen mit Kleingärten (ca. 6.100 städt. Kleingärten)

Station Natur und Umwelt:

- Praktische Umwelterziehung im Freiland (Naturlehr- und Naherholungsgebiete), Durchführung von Seminaren und Fortbildungsveranstaltungen, Kundenberatungen, Fachservice, Materialausleihe in enger Zusammenarbeit mit dem Förderverein der Station Natur und Umwelt
- Kooperation mit Naturschutz- und Umweltverbänden sowie anderen Umweltbildungseinrichtungen

Zivildienst im Umweltschutz:

- Umweltpflege und Öffentlichkeitsarbeit
- Freiraumplanung vor stadtökologischem Hintergrund; Versorgung mit Grün- und Freiflächen, Entwicklung und Erhaltung des städtischen Freiraums und der Stadtökologie („grünes“ Stadtbild); Steigerung der innerstädtischen Lebensqualität (weicher Standortfaktor)
- Planung und Bau von Freianlagen in unterschiedlichen Kategorien; Freianlagen in diesem Sinne sind Grünanlagen und zentrale Parkanlagen, Kinderspielplätze, Straßengrün, Sportanlagen, Freiflächen an städt. Gebäuden und Liegenschaften
- Fachbeiträge zu Planverfahren/Investorenprojekten; Freiraumkonzepte
- Fachliche Bauherrenfunktion

Zielgruppen der Produktgruppe

- alle Einwohner/innen und Besucher/innen der Stadt
- Dienstleistungen für Ressorts, Stadtbetriebe und Eigenbetriebe des Konzerns Stadt
- Kleingartenbesitzer/innen
- Kreisverband der Kleingärtner e.V.
- Besucher/innen und Spaziergänger/innen
- Kinder, Schüler/innen, Jugendliche, Familien, Senioren/Seniorinnen
- Ausstellungs- und Seminarbesucher/innen
- interessierte Bürger/innen
- Naturschutzverbände, Verbände/Organisationen
- interne und externe Geschäftseinheiten
- Multiplikatoren

Produktgruppenziele

Produktgruppe	5501	Öffentliches Grün

Ziel	Bezeichnung
D0961	Beibehaltung der Versorgung mit ausgebauten Grün- und Parkanlagen

Kennzahlen zur Zielerreichung		Ergebnis 2007	Ergebnis 2008	Ansatz 2009	Planung 2010	Planung 2011	Planung 2012	Planung 2013	Planung 2014
D09611 (QM)	Fläche / Einwohner				10,35	10,35	10,35	10,35	10,35

Haushaltsplan 2010 / 2011 **103 Grünflächen und Forsten**

Stadtverwaltung Wuppertal **5501 Öffentliches Grün**

		Teilergebnisplan	Ergebnis 2007	Ergebnis 2008	Ansatz 2009	Planung 2010	Planung 2011	Planung 2012	Planung 2013	Planung 2014
1	+	Steuern und ähnliche Abgaben								
2	+	Zuwendungen und allgemeine Umlagen		-638.143	-123	-5.151	-5.164	-5.164	-5.164	-5.164
3	+	Sonstige Transfererträge								
4	+	Öffentlich-rechtliche Leistungsentgelte		-77.161	-6.950	-6.950	-6.950	-6.950	-6.950	-6.950
5	+	Privatrechtliche Leistungsentgelte		-636.565	-381.850	-381.850	-381.850	-381.850	-381.850	-381.850
6	+	Kostenerstattungen und Kostenumlagen		-819.933	-936.272	-971.450	-971.450	-971.450	-971.450	-971.450
7	+	Sonstige ordentliche Erträge		-85.967	-550	-550	-550	-550	-550	-550
8	+	Aktivierte Eigenleistungen								
9	+/-	Bestandsveränderungen								
10	**=**	**Ordentliche Erträge**		**-2.257.768**	**-1.325.744**	**-1.365.951**	**-1.365.964**	**-1.365.964**	**-1.365.964**	**-1.365.964**
11	-	Personalaufwendungen		6.929.935	6.501.933	6.828.200	6.780.764	6.749.871	6.666.837	6.651.365
12	-	Versorgungsaufwendungen								
13	-	Aufwendungen für Sach- und Dienstleistungen		3.013.306	3.135.223	3.119.761	3.004.617	3.035.929	3.035.938	3.035.913
14	-	Bilanzielle Abschreibungen		225.935	1.118.781	206.590	190.010	172.958	141.245	114.996
15	-	Transferaufwendungen		3.050	3.050	3.050	3.050	3.050	3.050	3.050
16	-	Sonstige ordentliche Aufwendungen		425.649	567.904	551.620	551.802	551.809	551.823	551.781
17	**=**	**Ordentliche Aufwendungen**		**10.597.874**	**11.326.891**	**10.709.222**	**10.530.242**	**10.513.618**	**10.398.892**	**10.357.104**
18	**=**	**Ergebnis der laufenden Verwaltungstätigkeit** (=Zeilen 10 und 17)		**8.340.106**	**10.001.147**	**9.343.271**	**9.164.278**	**9.147.654**	**9.032.929**	**8.991.140**

		Teilergebnisplan	Ergebnis 2007	Ergebnis 2008	Ansatz 2009	Planung 2010	Planung 2011	Planung 2012	Planung 2013	Planung 2014
19	+	Finanzerträge								
20	-	Zinsen und sonstige Finanzaufwendungen								
21	**=**	**Finanzergebnis** (=Zeilen 19 und 20)								
22	**=**	**Ordentliches Ergebnis** (=Zeilen 18 und 21)		**8.340.106**	**10.001.147**	**9.343.271**	**9.164.278**	**9.147.654**	**9.032.929**	**8.991.140**
23	+	Außerordentliche Erträge								
24	-	Außerordentliche Aufwendungen								
25	**=**	**Außerordentliches Ergebnis** (=Zeilen 23 und 24)								
26	**=**	**Ergebnis vor internen Leistungsbeziehungen** (=Zeilen 22 und 25)		**8.340.106**	**10.001.147**	**9.343.271**	**9.164.278**	**9.147.654**	**9.032.929**	**8.991.140**
27	+	Erträge aus internen Leistungsbeziehungen		-574.426	-576.000	-588.000	-588.000	-588.000	-588.000	-588.000
28	-	Aufwendungen aus internen Leistungsbeziehungen		1.799.160	1.047.224	1.170.182	1.162.073	1.161.007	1.143.714	1.142.966
29	**=**	**Ergebnis** (=Zeilen 26, 27 und 28)		**9.564.841**	**10.472.371**	**9.925.453**	**9.738.351**	**9.720.661**	**9.588.643**	**9.546.106**

Die Erträge der Kontengruppe 41 „Zuwendungen und allgemeine Umlagen“ bei den PSP-Elementen 2.55.01.01.0.1.0001 „Spenden Öffentliches Grün“, 2.55.01.02.0.1.0001 „Spenden Kleingartenwesen“, 2.55.01.03.0.1.0001 „Spenden Umweltbildung“ und 2.55.01.04.0.1.0001 „Spenden Freiraumplanung“ sind zweckgebunden gemäß § 21 GemHVO. Höhere Erträge berechtigen zu Mehraufwendungen; geringere Erträge verpflichten zu Minderaufwendungen.

Haushaltsplan 2010 / 2011 **103 Grünflächen und Forsten**

Stadtverwaltung Wuppertal **5501 Öffentliches Grün**

		Teilfinanzplan A	Ergebnis 2007	Ergebnis 2008	Ansatz 2009	Planung 2010	VE 2010	Planung 2011	VE 2011	Planung 2012	Planung 2013	Planung 2014
1	+	Zuwendungen für Investitions-maßnahmen		-598.026								
2	+	Veräußerung von Sachanlagen										
3	+	Veräußerung von Finanzanlagen										
4	+	Beiträge und ähnliche Entgelte										
5	+	Sonstige Investitionseinzahlungen										
6	**=**	**Einzahlungen aus Investitionstätigkeit**		**-598.026**								
7	-	Erwerb von Grundstücken und Gebäuden										
8	-	Baumaßnahmen		457.687		410.100		293.100		323.100	323.100	323.100
9	-	Erwerb von beweglichem Anlagevermögen		156.338	819.350	313.650		337.600		363.850	363.850	256.350
10	-	Erwerb von Finanzanlagen										
11	-	Aktivierbare Zuwendungen										
12	-	Sonstige Investitionsauszahlungen										
13	**=**	**Auszahlungen aus Investiti-onstätigkeit**		**614.025**	**819.350**	**723.750**		**630.700**		**686.950**	**686.950**	**579.450**
14	**=**	**Saldo aus Investitionstätigkeit** (=Zeilen 6 und 13)		**15.999**	**819.350**	**723.750**		**630.700**		**686.950**	**686.950**	**579.450**

Erwerb von beweglichem Anlagevermögen (Zeile 9)
2014 geringerer Bedarf für Fahrzeugbeschaffungen.

Personalkennzahlen	Ergebnis 2007	Ergebnis 2008	Ansatz 2009	Planung 2010	Planung 2011	Planung 2012	Planung 2013	Planung 2014
Anzahl Mitarbeiter		139,80		137,84	134,89	134,89	133,92	132,94
Vollzeitkräfte		133,86	139,30	136,23	134,24	131,44	129,67	127,95
Stellenplan		154,09		152,92	152,92	152,92	152,92	152,92

Produktgruppe 5503	**Wald, Forst- und Landwirtschaft**	**PG-Verantwortliche(r): Herr Vosteen**

Kurzbeschreibung der Produktgruppe

- naturnahe Bewirtschaftung der 400 Stadtwälder (1.600 ha),
- Bereitstellung einer attraktiven Erholungsstruktur (Wege, Bänke, Schutzhütten), Betrieb einer Greifvogelstation,
- Holzverkauf, Erhaltung der Verkehrssicherheit, Bodenschutz, Klimaschutz,
- Durchführung von Naturschutzaufgaben (Ausgleichs-, Ersatz- und Renaturierungsmaßnahmen)
- Privatwälderbetreuung (Forstbetriebsgemeinschaft Wuppertal – 1.000 ha)

Zielgruppen der Produktgruppe

- alle Einwohner/innen und Besucher/innen der Stadt
- Holzwirtschaft
- Betreute Mitglieder in der Forstbetriebsgemeinschaft

Produktgruppenziele

Produktgruppe	5503	Wald, Forst- und Landwirtschaft

Ziel	Bezeichnung
D0981	Nachhaltige, optimierte Waldpflege (Holzernte, Verkehrssicherung, Landschaftspflege) gemäß Forstplanungswerk

Kennzahlen zur Zielerreichung		Ergebnis 2007	Ergebnis 2008	Ansatz 2009	Planung 2010	Planung 2011	Planung 2012	Planung 2013	Planung 2014
D09811 (HA)	Durchforstungs- und Pflegefläche je ha				170,00	170,00	170,00	170,00	170,00

		Teilergebnisplan	Ergebnis 2007	Ergebnis 2008	Ansatz 2009	Planung 2010	Planung 2011	Planung 2012	Planung 2013	Planung 2014
1	+	Steuern und ähnliche Abgaben								
2	+	Zuwendungen und allgemeine Umlagen		-30.632	-23.878	-22.456	-22.456	-22.456	-22.456	-22.456
3	+	Sonstige Transfererträge								
4	+	Öffentlich-rechtliche Leistungsentgelte		-20.300	-50	-50	-50	-50	-50	-50
5	+	Privatrechtliche Leistungsentgelte		-382.527	-126.600	-126.600	-126.600	-126.600	-126.600	-126.600
6	+	Kostenerstattungen und Kostenumlagen		-2.367	-26.978	-25.800	-25.800	-25.800	-25.800	-25.800
7	+	Sonstige ordentliche Erträge		-70.699	-50	-50	-50	-50	-50	-50
8	+	Aktivierte Eigenleistungen								
9	+/-	Bestandsveränderungen								
10	**=**	**Ordentliche Erträge**		**-506.526**	**-177.556**	**-174.956**	**-174.956**	**-174.956**	**-174.956**	**-174.956**
11	-	Personalaufwendungen		1.592.660	1.492.945	1.357.530	1.350.622	1.345.085	1.342.590	1.337.883
12	-	Versorgungsaufwendungen								
13	-	Aufwendungen für Sach- und Dienstleistungen		238.415	316.457	316.262	316.580	316.823	316.785	316.756
14	-	Bilanzielle Abschreibungen		99.892	92.477	111.142	104.154	101.401	82.991	73.098
15	-	Transferaufwendungen		20.700	23.000	23.000	23.000	23.000	23.000	23.000
16	-	Sonstige ordentliche Aufwendungen		119.204	126.381	108.751	108.746	108.752	108.686	108.638
17	**=**	**Ordentliche Aufwendungen**		**2.070.870**	**2.051.261**	**1.916.685**	**1.903.102**	**1.895.062**	**1.874.052**	**1.859.375**
18	**=**	**Ergebnis der laufenden Verwaltungstätigkeit** (=Zeilen 10 und 17)		**1.564.344**	**1.873.704**	**1.741.730**	**1.728.146**	**1.720.106**	**1.699.097**	**1.684.419**

		Teilergebnisplan	Ergebnis 2007	Ergebnis 2008	Ansatz 2009	Planung 2010	Planung 2011	Planung 2012	Planung 2013	Planung 2014
19	+	Finanzerträge								
20	-	Zinsen und sonstige Finanzaufwendungen								
21	**=**	**Finanzergebnis** (=Zeilen 19 und 20)								
22	**=**	**Ordentliches Ergebnis** (=Zeilen 18 und 21)		**1.564.344**	**1.873.704**	**1.741.730**	**1.728.146**	**1.720.106**	**1.699.097**	**1.684.419**
23	+	Außerordentliche Erträge								
24	-	Außerordentliche Aufwendungen								
25	**=**	**Außerordentliches Ergebnis** (=Zeilen 23 und 24)								
26	**=**	**Ergebnis vor internen Leistungsbeziehungen** (=Zeilen 22 und 25)		**1.564.344**	**1.873.704**	**1.741.730**	**1.728.146**	**1.720.106**	**1.699.097**	**1.684.419**
27	+	Erträge aus internen Leistungsbeziehungen		-17.998	-45.000	-50.000	-50.000	-50.000	-50.000	-50.000
28	-	Aufwendungen aus internen Leistungsbeziehungen		373.209	206.304	205.141	205.146	204.594	202.356	202.045
29	**=**	**Ergebnis** (=Zeilen 26, 27 und 28)		**1.919.555**	**2.035.008**	**1.896.871**	**1.883.292**	**1.874.700**	**1.851.453**	**1.836.465**

Die Erträge der Kontengruppe 41 „Zuwendungen und allgemeine Umlagen“ beim PSP-Element 2.55.03.01.1.1.0001 „Spenden Wald- und Forstwirtschaft“ sind zweckgebunden gemäß § 21 GemHVO. Höhere Erträge berechtigen zu Mehraufwendungen; geringere Erträge verpflichten zu Minderaufwendungen.

Transferaufwendungen (Zeile 15)
Zuschuss an die Forstbetriebsgemeinschaft

		Teilfinanzplan A	**Ergebnis 2007**	**Ergebnis 2008**	**Ansatz 2009**	**Planung 2010**	**VE 2010**	**Planung 2011**	**VE 2011**	**Planung 2012**	**Planung 2013**	**Planung 2014**
1	+	Zuwendungen für Investitions-maßnahmen										
2	+	Veräußerung von Sachanlagen			-2.500	-2.500		-2.500		-2.500	-2.500	-2.500
3	+	Veräußerung von Finanzanlagen										
4	+	Beiträge und ähnliche Entgelte										
5	+	Sonstige Investitionseinzahlungen										
6	**=**	**Einzahlungen aus Investitionstätigkeit**			**-2.500**	**-2.500**		**-2.500**		**-2.500**	**-2.500**	**-2.500**
7	-	Erwerb von Grundstücken und Gebäuden										
8	-	Baumaßnahmen		28.291		40.000		40.000		40.000	40.000	40.000
9	-	Erwerb von beweglichem Anlagevermögen		59.659	145.000	92.500		92.500		92.500	92.500	92.500
10	-	Erwerb von Finanzanlagen										
11	-	Aktivierbare Zuwendungen										
12	-	Sonstige Investitionsauszahlungen										
13	**=**	**Auszahlungen aus Investiti-onstätigkeit**		**87.950**	**145.000**	**132.500**		**132.500**		**132.500**	**132.500**	**132.500**
14	**=**	**Saldo aus Investitionstätigkeit** (=Zeilen 6 und 13)		**87.950**	**142.500**	**130.000**		**130.000**		**130.000**	**130.000**	**130.000**

Personalkennzahlen	Ergebnis 2007	Ergebnis 2008	Ansatz 2009	Planung 2010	Planung 2011	Planung 2012	Planung 2013	Planung 2014
Anzahl Mitarbeiter		31,03		28,03	28,03	28,03	28,03	28,03
Vollzeitkräfte		30,84	29,81	26,24	25,86	25,35	25,00	24,67
Stellenplan		30,95		30,68	30,68	30,68	30,68	30,68

Produktgruppe 5506	**Friedhöfe**	**PG-Verantwortliche(r): Frau Berendes**

Kurzbeschreibung der Produktgruppe

Betrieb und Unterhaltung:

- der kommunalen Friedhöfe (ca. 200 Bestattungen),
- der Gräber der Opfer von Krieg und Gewaltherrschaft (ca. 5.200 Gräber),
- der geschlossenen jüdischen Friedhöfe und
- der Gräber der verdienten Bürger der Stadt Wuppertal (ca. 200 Gräber)

Zielgruppen der Produktgruppe

alle Einwohner/innen und Besucher/innen der Stadt

Produktgruppenziele

Produktgruppe	5506	Friedhöfe

Ziel	Bezeichnung
D1011	Erzielung eines hohen Kostendeckungsgrades

Kennzahlen zur Zielerreichung		Ergebnis 2007	Ergebnis 2008	Ansatz 2009	Planung 2010	Planung 2011	Planung 2012	Planung 2013	Planung 2014
D10111 (%)	Vereinfachter KDG der Kommunalfriedhöfe				80,00	80,00	80,00	80,00	80,00

Haushaltsplan 2010 / 2011 **103 Grünflächen und Forsten**

Stadtverwaltung Wuppertal **5506 Friedhöfe**

		Teilergebnisplan	Ergebnis 2007	Ergebnis 2008	Ansatz 2009	Planung 2010	Planung 2011	Planung 2012	Planung 2013	Planung 2014
1	+	Steuern und ähnliche Abgaben								
2	+	Zuwendungen und allgemeine Umlagen		-134.172	-97.674	-99.203	-99.203	-99.203	-99.203	-99.203
3	+	Sonstige Transfererträge								
4	+	Öffentlich-rechtliche Leistungsentgelte		-215.387	-171.600	-171.600	-171.600	-171.600	-171.600	-171.600
5	+	Privatrechtliche Leistungsentgelte		-3.460	-4.250	-4.250	-4.250	-4.250	-4.250	-4.250
6	+	Kostenerstattungen und Kostenumlagen								
7	+	Sonstige ordentliche Erträge		-84.369	-50					
8	+	Aktivierte Eigenleistungen								
9	+/-	Bestandsveränderungen								
10	**=**	**Ordentliche Erträge**		**-437.388**	**-273.574**	**-275.053**	**-275.053**	**-275.053**	**-275.053**	**-275.053**
11	-	Personalaufwendungen		239.560	562.272	261.682	261.309	260.355	260.506	260.795
12	-	Versorgungsaufwendungen								
13	-	Aufwendungen für Sach- und Dienstleistungen		154.040	203.929	166.372	166.511	166.555	166.585	166.639
14	-	Bilanzielle Abschreibungen		18.544	97.988	18.400	15.860	15.237	14.514	10.565
15	-	Transferaufwendungen								
16	-	Sonstige ordentliche Aufwendungen		14.689	48.609	20.532	20.655	20.642	20.694	20.785
17	**=**	**Ordentliche Aufwendungen**		**426.833**	**912.799**	**466.985**	**464.335**	**462.788**	**462.299**	**458.783**
18	**=**	**Ergebnis der laufenden Verwaltungstätigkeit** (=Zeilen 10 und 17)		**-10.555**	**639.225**	**191.932**	**189.282**	**187.735**	**187.246**	**183.730**

		Teilergebnisplan	Ergebnis 2007	Ergebnis 2008	Ansatz 2009	Planung 2010	Planung 2011	Planung 2012	Planung 2013	Planung 2014
19	+	Finanzerträge								
20	-	Zinsen und sonstige Finanzaufwendungen								
21	**=**	**Finanzergebnis** (=Zeilen 19 und 20)								
22	**=**	**Ordentliches Ergebnis** (=Zeilen 18 und 21)		**-10.555**	**639.225**	**191.932**	**189.282**	**187.735**	**187.246**	**183.730**
23	+	Außerordentliche Erträge								
24	-	Außerordentliche Aufwendungen								
25	**=**	**Außerordentliches Ergebnis** (=Zeilen 23 und 24)								
26	**=**	**Ergebnis vor internen Leistungsbeziehungen** (=Zeilen 22 und 25)		**-10.555**	**639.225**	**191.932**	**189.282**	**187.735**	**187.246**	**183.730**
27	+	Erträge aus internen Leistungsbeziehungen		-11.723	-24.000	-12.000	-12.000	-12.000	-12.000	-12.000
28	-	Aufwendungen aus internen Leistungsbeziehungen		95.483	86.561	48.843	49.072	48.944	48.495	48.624
29	**=**	**Ergebnis** (=Zeilen 26, 27 und 28)		**73.205**	**701.786**	**228.775**	**226.354**	**224.680**	**223.741**	**220.354**

Die Erträge der Kontengruppe 41 „Zuwendungen und allgemeine Umlagen“ beim PSP-Element 2.55.06.01.1.1.0001 „Spenden Friedhöfe (kommunal)“ sind zweckgebunden gemäß § 21 GemHVO. Höhere Erträge berechtigen zu Mehraufwendungen; geringere Erträge verpflichten zu Minderaufwendungen.

		Teilfinanzplan A	**Ergebnis 2007**	**Ergebnis 2008**	**Ansatz 2009**	**Planung 2010**	**VE 2010**	**Planung 2011**	**VE 2011**	**Planung 2012**	**Planung 2013**	**Planung 2014**
1	+	Zuwendungen für Investitions-maßnahmen										
2	+	Veräußerung von Sachanlagen										
3	+	Veräußerung von Finanzanlagen										
4	+	Beiträge und ähnliche Entgelte										
5	+	Sonstige Investitionseinzahlungen										
6	**=**	**Einzahlungen aus Investitionstätigkeit**										
7	-	Erwerb von Grundstücken und Gebäuden										
8	-	Baumaßnahmen										
9	-	Erwerb von beweglichem Anlagevermögen		3.120	3.800	30.000		5.000		3.800	3.800	3.800
10	-	Erwerb von Finanzanlagen										
11	-	Aktivierbare Zuwendungen										
12	-	Sonstige Investitionsauszahlungen										
13	**=**	**Auszahlungen aus Investitionstätigkeit**		**3.120**	**3.800**	**30.000**		**5.000**		**3.800**	**3.800**	**3.800**
14	**=**	**Saldo aus Investitionstätigkeit** (=Zeilen 6 und 13)		**3.120**	**3.800**	**30.000**		**5.000**		**3.800**	**3.800**	**3.800**

Personalkennzahlen	Ergebnis 2007	Ergebnis 2008	Ansatz 2009	Planung 2010	Planung 2011	Planung 2012	Planung 2013	Planung 2014
Anzahl Mitarbeiter		5,17		5,13	5,08	5,08	5,05	5,03
Vollzeitkräfte		5,03	8,33	5,40	5,34	5,23	5,17	5,15
Stellenplan		5,46		5,41	5,41	5,41	5,41	5,41

Stadtbetrieb 305 **Gesundheitsamt** **Leitung: Herr Dr. Rieger**

Produktbereich		Produktgruppe		Produkt	
31	Soziale Leistungen	**3111**	**Ärztlicher Dienst - Schwerbehinderten-recht**	3111010	Ärztlicher Dienst - Schwerbehindertenrecht
41	Gesundheitsdienste	**4101**	**Aufgaben der unteren Gesundheitsbe-hörde**	4101010 4101020 4101030 4101040 4101050	Gesundheitsprävention, -hilfe u. med. Begutachtung Kinder- und Jugendgesundheit Zahngesundheit Hilfe und Beratung für psychisch Kranke und Suchtkranke Infektionsschutz und Qualitätssicherung im Bereich Gesundheit

Stadtbetrieb	**305**	**Gesundheitsamt**
Stadtbetriebsleitung	**Herr Dr. Rieger**	

Kurzbeschreibung des Stadtbetriebs

Das Gesundheitsamt unterstützt im Rahmen des öffentlichen Gesundheitsdienstes neben der ambulanten und stationären medizinischen Versorgung eine bedarfsgerechte, wirtschaftliche, in der Wirksamkeit und Qualität dem allgemein anerkannten Stand der gesundheitswissenschaftlichen und medizinischen Erkenntnisse entsprechende Versorgung der Bevölkerung.
Neben der entsprechenden „Dienstleistungsverwaltung“ nimmt es auch Aufgaben der Ordnungsverwaltung wahr.

Haushaltsplan 2010 / 2011 **305 Gesundheitsamt**

Stadtverwaltung Wuppertal

		Teilergebnisplan	Ergebnis 2007	Ergebnis 2008	Ansatz 2009	Planung 2010	Planung 2011	Planung 2012	Planung 2013	Planung 2014
1	+	Steuern und ähnliche Abgaben								
2	+	Zuwendungen und allgemeine Umlagen		-195.123	-234.020	-239.230	-239.230	-239.230	-239.230	-239.230
3	+	Sonstige Transfererträge		-57.760	-55.000	-47.500	-47.500	-47.500	-47.500	-47.500
4	+	Öffentlich-rechtliche Leistungsentgelte		-333.156	-265.000	-360.100	-360.100	-360.100	-360.100	-360.100
5	+	Privatrechtliche Leistungsentgelte		-4.228	-2.000	-4.000	-4.000	-4.000	-4.000	-4.000
6	+	Kostenerstattungen und Kostenumlagen		-47.317	-46.760	-82.800	-82.800	-82.800	-82.800	-82.800
7	+	Sonstige ordentliche Erträge		-158.490	-1.300	-400	-400	-400	-400	-400
8	+	Aktivierte Eigenleistungen								
9	+/-	Bestandsveränderungen								
10	**=**	**Ordentliche Erträge**		**-796.074**	**-604.080**	**-734.030**	**-734.030**	**-734.030**	**-734.030**	**-734.030**
11	-	Personalaufwendungen		3.768.118	3.649.445	3.567.384	3.413.071	3.364.759	3.379.790	3.389.614
12	-	Versorgungsaufwendungen								
13	-	Aufwendungen für Sach- und Dienstleistungen		264.871	320.779	335.600	335.600	335.600	335.600	335.600
14	-	Bilanzielle Abschreibungen		10.696	13.525	3.774	3.249	1.017	445	430
15	-	Transferaufwendungen		208.150	208.150	208.150	177.450	177.450	177.450	177.450
16	-	Sonstige ordentliche Aufwendungen		477.997	496.719	500.528	500.528	500.528	500.528	500.528
17	**=**	**Ordentliche Aufwendungen**		**4.729.832**	**4.688.618**	**4.615.436**	**4.429.898**	**4.379.354**	**4.393.813**	**4.403.622**
18	**=**	**Ergebnis der laufenden Verwaltungstätigkeit** (=Zeilen 10 und 17)		**3.933.758**	**4.084.538**	**3.881.406**	**3.695.867**	**3.645.324**	**3.659.783**	**3.669.592**

		Teilergebnisplan	Ergebnis 2007	Ergebnis 2008	Ansatz 2009	Planung 2010	Planung 2011	Planung 2012	Planung 2013	Planung 2014
19	+	Finanzerträge								
20	-	Zinsen und sonstige Finanzaufwendungen								
21	**=**	**Finanzergebnis** (=Zeilen 19 und 20)								
22	**=**	**Ordentliches Ergebnis** (=Zeilen 18 und 21)		**3.933.758**	**4.084.538**	**3.881.406**	**3.695.867**	**3.645.324**	**3.659.783**	**3.669.592**
23	+	Außerordentliche Erträge								
24	-	Außerordentliche Aufwendungen								
25	**=**	**Außerordentliches Ergebnis** (=Zeilen 23 und 24)								
26	**=**	**Ergebnis vor internen Leistungsbeziehungen** (=Zeilen 22 und 25)		**3.933.758**	**4.084.538**	**3.881.406**	**3.695.867**	**3.645.324**	**3.659.783**	**3.669.592**
27	+	Erträge aus internen Leistungsbeziehungen								
28	-	Aufwendungen aus internen Leistungsbeziehungen		833.828	579.610	623.649	614.357	610.697	607.233	608.007
29	**=**	**Ergebnis** (=Zeilen 26, 27 und 28)		**4.767.586**	**4.664.148**	**4.505.055**	**4.310.225**	**4.256.021**	**4.267.016**	**4.277.599**

		Teilfinanzplan A	Ergebnis 2007	Ergebnis 2008	Ansatz 2009	Planung 2010	VE 2010	Planung 2011	VE 2011	Planung 2012	Planung 2013	Planung 2014
1	+	Zuwendungen für Investitions-maßnahmen										
2	+	Veräußerung von Sachanlagen										
3	+	Veräußerung von Finanzanlagen										
4	+	Beiträge und ähnliche Entgelte										
5	+	Sonstige Investitionseinzahlungen										
6	**=**	**Einzahlungen aus Investitionstätigkeit**										
7	-	Erwerb von Grundstücken und Gebäuden										
8	-	Baumaßnahmen										
9	-	Erwerb von beweglichem Anlagevermögen		3.384	4.800	7.600		7.600		7.600	7.600	7.600
10	-	Erwerb von Finanzanlagen										
11	-	Aktivierbare Zuwendungen										
12	-	Sonstige Investitionsauszahlungen										
13	**=**	**Auszahlungen aus Investitionstätigkeit**		**3.384**	**4.800**	**7.600**		**7.600**		**7.600**	**7.600**	**7.600**
14	**=**	**Saldo aus Investitionstätigkeit** (=Zeilen 6 und 13)		**3.384**	**4.800**	**7.600**		**7.600**		**7.600**	**7.600**	**7.600**

Personalkennzahlen	Ergebnis 2007	Ergebnis 2008	Ansatz 2009	Planung 2010	Planung 2011	Planung 2012	Planung 2013	Planung 2014
Anzahl Mitarbeiter		71,00		66,00	61,00	59,00	59,00	59,00
Vollzeitkräfte		56,98	58,81	56,30	55,61	54,63	54,00	53,41
Stellenplan		62,91		61,75	61,75	61,75	61,75	61,75

Produktgruppe 3111 **Ärztlicher Dienst - Schwerbehindertenrecht** **PG-Verantwortliche(r): Herr Dr. Rieger**

Kurzbeschreibung der Produktgruppe

Ärztliche Stellungnahmen und Gutachten zur Feststellung einer Behinderung, des Grades der Behinderung und der gesundheitlichen Merkmale für die Inanspruchnahme von Nachteilsausgleichen

Zielgruppen der Produktgruppe

Antragstellerinnen und Antragsteller aus den Städten Remscheid, Solingen und Wuppertal

Produktgruppenziele

Produktgruppe	**3111**	**Ärztlicher Dienst - Schwerbehindertenrecht**

Ziel	**Bezeichnung**
D1301	Abgabe ärztlicher Stellungnahmen und Gutachten mit einer mittleren Bearbeitungszeit von 6 Wochen.

Kennzahlen zur Zielerreichung		**Ergebnis 2007**	**Ergebnis 2008**	**Ansatz 2009**	**Planung 2010**	**Planung 2011**	**Planung 2012**	**Planung 2013**	**Planung 2014**
D13011 (WCH)	Mittlere Bearbeitungszeit von Gutachten				6,00	6,00	6,00	6,00	6,00

Haushaltsplan 2010 / 2011 **305 Gesundheitsamt**

Stadtverwaltung Wuppertal **3111 Ärztlicher Dienst Schwerbehindertenrecht**

		Teilergebnisplan	Ergebnis 2007	Ergebnis 2008	Ansatz 2009	Planung 2010	Planung 2011	Planung 2012	Planung 2013	Planung 2014
1	+	Steuern und ähnliche Abgaben								
2	+	Zuwendungen und allgemeine Umlagen		-131.171	-184.770	-190.000	-190.000	-190.000	-190.000	-190.000
3	+	Sonstige Transfererträge								
4	+	Öffentlich-rechtliche Leistungsentgelte								
5	+	Privatrechtliche Leistungsentgelte								
6	+	Kostenerstattungen und Kostenumlagen		-10.147	-13.760	-50.000	-50.000	-50.000	-50.000	-50.000
7	+	Sonstige ordentliche Erträge		-27.400						
8	+	Aktivierte Eigenleistungen								
9	+/-	Bestandsveränderungen								
10	**=**	**Ordentliche Erträge**		**-168.719**	**-198.530**	**-240.000**	**-240.000**	**-240.000**	**-240.000**	**-240.000**
11	-	Personalaufwendungen		133.905	96.784	94.003	93.931	93.728	93.609	92.896
12	-	Versorgungsaufwendungen								
13	-	Aufwendungen für Sach- und Dienstleistungen		7.113	4.562	8.460	8.460	8.460	8.460	8.460
14	-	Bilanzielle Abschreibungen		223	78	114	114	93		
15	-	Transferaufwendungen								
16	-	Sonstige ordentliche Aufwendungen		145.702	121.760	144.848	144.848	144.848	144.848	144.848
17	**=**	**Ordentliche Aufwendungen**		**286.943**	**223.185**	**247.424**	**247.353**	**247.129**	**246.917**	**246.203**
18	**=**	**Ergebnis der laufenden Verwaltungstätigkeit** (=Zeilen 10 und 17)		**118.224**	**24.655**	**7.424**	**7.353**	**7.129**	**6.917**	**6.203**

		Teilergebnisplan	Ergebnis 2007	Ergebnis 2008	Ansatz 2009	Planung 2010	Planung 2011	Planung 2012	Planung 2013	Planung 2014
19	+	Finanzerträge								
20	-	Zinsen und sonstige Finanzaufwendungen								
21	**=**	**Finanzergebnis** (=Zeilen 19 und 20)								
22	**=**	**Ordentliches Ergebnis** (=Zeilen 18 und 21)		**118.224**	**24.655**	**7.424**	**7.353**	**7.129**	**6.917**	**6.203**
23	+	Außerordentliche Erträge								
24	-	Außerordentliche Aufwendungen								
25	**=**	**Außerordentliches Ergebnis** (=Zeilen 23 und 24)								
26	**=**	**Ergebnis vor internen Leistungsbeziehungen** (=Zeilen 22 und 25)		**118.224**	**24.655**	**7.424**	**7.353**	**7.129**	**6.917**	**6.203**
27	+	Erträge aus internen Leistungsbeziehungen								
28	-	Aufwendungen aus internen Leistungsbeziehungen		37.479	27.117	30.310	30.336	30.297	30.166	30.122
29	**=**	**Ergebnis** (=Zeilen 26, 27 und 28)		**155.703**	**51.772**	**37.735**	**37.690**	**37.426**	**37.083**	**36.326**

Personalkennzahlen	Ergebnis 2007	Ergebnis 2008	Ansatz 2009	Planung 2010	Planung 2011	Planung 2012	Planung 2013	Planung 2014
Anzahl Mitarbeiter		1,24		1,22	1,22	1,20	1,20	1,20
Vollzeitkräfte		1,21		1,17	1,14	1,12	1,11	1,10
Stellenplan		0,32		0,30	0,30	0,30	0,30	0,30

Produktgruppe 4101	**Aufgaben der unteren Gesundheitsbehörde**	**PG-Verantwortliche(r): Herr Dr. Rieger**

Kurzbeschreibung der Produktgruppe

Erfüllung von Aufgaben der unteren Gesundheitsbehörde nach gesetzlichen Vorgaben

Zielgruppen der Produktgruppe

gesamte Bevölkerung Wuppertals, bei einigen Produkten spezifische Zielgruppen

Produktgruppenziele

Produktgruppe	4101	Aufgaben der unteren Gesundheitsbehörde

Ziel	Bezeichnung
D0691	Erfüllung von Aufgaben der unteren Gesundheitsbehörde nach gesetzlichen Vorgaben

Kennzahlen zur Zielerreichung		Ergebnis 2007	Ergebnis 2008	Ansatz 2009	Planung 2010	Planung 2011	Planung 2012	Planung 2013	Planung 2014
D06911 (%)	Einhaltung vorg.mittl. Bearbeitungszeit				100,00	100,00	100,00	100,00	100,00

		Teilergebnisplan	Ergebnis 2007	Ergebnis 2008	Ansatz 2009	Planung 2010	Planung 2011	Planung 2012	Planung 2013	Planung 2014
1	+	Steuern und ähnliche Abgaben								
2	+	Zuwendungen und allgemeine Umlagen		-63.952	-49.250	-49.230	-49.230	-49.230	-49.230	-49.230
3	+	Sonstige Transfererträge		-57.760	-55.000	-47.500	-47.500	-47.500	-47.500	-47.500
4	+	Öffentlich-rechtliche Leistungsentgelte		-333.156	-265.000	-360.100	-360.100	-360.100	-360.100	-360.100
5	+	Privatrechtliche Leistungsentgelte		-4.228	-2.000	-4.000	-4.000	-4.000	-4.000	-4.000
6	+	Kostenerstattungen und Kostenumlagen		-37.170	-33.000	-32.800	-32.800	-32.800	-32.800	-32.800
7	+	Sonstige ordentliche Erträge		-131.090	-1.300	-400	-400	-400	-400	-400
8	+	Aktivierte Eigenleistungen								
9	+/-	Bestandsveränderungen								
10	**=**	**Ordentliche Erträge**		**-627.355**	**-405.550**	**-494.030**	**-494.030**	**-494.030**	**-494.030**	**-494.030**
11	-	Personalaufwendungen		3.634.214	3.552.661	3.473.381	3.319.139	3.271.031	3.286.181	3.296.718
12	-	Versorgungsaufwendungen								
13	-	Aufwendungen für Sach- und Dienstleistungen		257.758	316.216	327.140	327.140	327.140	327.140	327.140
14	-	Bilanzielle Abschreibungen		10.473	13.447	3.660	3.135	924	445	430
15	-	Transferaufwendungen		208.150	208.150	208.150	177.450	177.450	177.450	177.450
16	-	Sonstige ordentliche Aufwendungen		332.295	374.959	355.681	355.681	355.681	355.681	355.681
17	**=**	**Ordentliche Aufwendungen**		**4.442.889**	**4.465.433**	**4.368.011**	**4.182.544**	**4.132.226**	**4.146.896**	**4.157.419**
18	**=**	**Ergebnis der laufenden Verwaltungstätigkeit** (=Zeilen 10 und 17)		**3.815.534**	**4.059.883**	**3.873.981**	**3.688.514**	**3.638.195**	**3.652.866**	**3.663.388**

		Teilergebnisplan	Ergebnis 2007	Ergebnis 2008	Ansatz 2009	Planung 2010	Planung 2011	Planung 2012	Planung 2013	Planung 2014
19	+	Finanzerträge								
20	-	Zinsen und sonstige Finanzaufwendungen								
21	**=**	**Finanzergebnis** (=Zeilen 19 und 20)								
22	**=**	**Ordentliches Ergebnis** (=Zeilen 18 und 21)		**3.815.534**	**4.059.883**	**3.873.981**	**3.688.514**	**3.638.195**	**3.652.866**	**3.663.388**
23	+	Außerordentliche Erträge								
24	-	Außerordentliche Aufwendungen								
25	**=**	**Außerordentliches Ergebnis** (=Zeilen 23 und 24)								
26	**=**	**Ergebnis vor internen Leistungsbeziehungen** (=Zeilen 22 und 25)		**3.815.534**	**4.059.883**	**3.873.981**	**3.688.514**	**3.638.195**	**3.652.866**	**3.663.388**
27	+	Erträge aus internen Leistungsbeziehungen								
28	-	Aufwendungen aus internen Leistungsbeziehungen		796.349	552.493	593.339	584.021	580.400	577.067	577.885
29	**=**	**Ergebnis** (=Zeilen 26, 27 und 28)		**4.611.883**	**4.612.376**	**4.467.320**	**4.272.535**	**4.218.596**	**4.229.933**	**4.241.273**

Transferaufwendungen (Zeile 15)
Die hier veranschlagten Zuschüsse werden in Anhang F zum Vorbericht einzeln dargestellt.

		Teilfinanzplan A	**Ergebnis 2007**	**Ergebnis 2008**	**Ansatz 2009**	**Planung 2010**	**VE 2010**	**Planung 2011**	**VE 2011**	**Planung 2012**	**Planung 2013**	**Planung 2014**
1	+	Zuwendungen für Investitions-maßnahmen										
2	+	Veräußerung von Sachanlagen										
3	+	Veräußerung von Finanzanlagen										
4	+	Beiträge und ähnliche Entgelte										
5	+	Sonstige Investitionseinzahlungen										
6	**=**	**Einzahlungen aus Investitionstätigkeit**										
7	-	Erwerb von Grundstücken und Gebäuden										
8	-	Baumaßnahmen										
9	-	Erwerb von beweglichem Anlagevermögen		3.384	4.800	7.600		7.600		7.600	7.600	7.600
10	-	Erwerb von Finanzanlagen										
11	-	Aktivierbare Zuwendungen										
12	-	Sonstige Investitionsauszahlungen										
13	**=**	**Auszahlungen aus Investitionstätigkeit**		**3.384**	**4.800**	**7.600**		**7.600**		**7.600**	**7.600**	**7.600**
14	**=**	**Saldo aus Investitionstätigkeit** (=Zeilen 6 und 13)		**3.384**	**4.800**	**7.600**		**7.600**		**7.600**	**7.600**	**7.600**

Personalkennzahlen	Ergebnis 2007	Ergebnis 2008	Ansatz 2009	Planung 2010	Planung 2011	Planung 2012	Planung 2013	Planung 2014
Anzahl Mitarbeiter		69,76		64,78	59,78	57,80	57,80	57,80
Vollzeitkräfte		55,77	58,81	55,13	54,47	53,51	52,89	52,31
Stellenplan		62,59		61,45	61,45	61,45	61,45	61,45

Geschäftsbereich 1.2	**Stadtentwicklung, Bauen, Verkehr, Umwelt**	**Leitung: Herr Meyer**

Leistungseinheit		**Bezeichnung**
Geschäftsbereichsbüro	100.2	Geschäftsbereichsbüro des GB 1.2
Ressort	101	Stadtentwicklung und Städtebau
Ressort	102	Vermessung, Katasteramt und Geodaten
Ressort	104	Straßen und Verkehr
Ressort	105	Bauen und Wohnen
Ressort	106	Umweltschutz

Geschäftsbereich	**GB 1.2**	**Stadtentwicklung, Bauen, Verkehr, Umwelt**
Geschäftsbereichsleitung	**Herr Meyer**	

Kurzbeschreibung des Geschäftsbereichs

Dem Geschäftsbereich 1.2 sind das Geschäftsbereichsbüro (100.2) und die Ressorts Stadtentwicklung und Städtebau (101), Vermessung, Katasteramt und Geodaten (102), Straßen und Verkehr (104), Bauen und Wohnen (105) sowie Umweltschutz (106) zugeordnet.

Die Schwerpunkte dieser unterschiedlichen Aufgabenbereiche sind:

100.2

- Steuerungsunterstützung für den Verwaltungsvorstand
- Controlling, Berichtswesen, Aufgabenkoordination innerhalb des GB 1.2
- Projektmanagement geschäftsübergreifender Projekte
- Unterstützung und Entscheidungsvorbereitung für politische Gremien
- Koordination der städt. Europaarbeit, Akquisition von EU-Mitteln
- Geschäftsführung Verkehrsausschuss
- Geschäftsführung Ausschuss für Stadtentwicklung, Wirtschaft und Bauen
- Geschäftsführung Ausschuss für Umwelt
- Städtebauförderung, Zentrales Fördermanagement
- Klimaschutz und Energieeffizienz
- Innenrevision

101

- Koordinierung Stadtentwicklung, Entwicklung und Umsetzung strategischer Projekte/ städtebauliche Konzepte
- Städtebau und Stadtgestaltung
- Flächennutzungsplan, Planfeststellung

- Handlungsprogramme und Planungen zu den Bereichen Wohnen und Infrastruktur
- Geschäftsführung des Gestaltungsbeirates

102

- Erstellung und Vermarktung raum- und grundstücksbezogener Daten, Nachweise, Karten und Luftbilder in analoger und digitaler Form
- Dienstleistung für Politik, Verwaltung, Wirtschaft, Wissenschaft und Recht
- Untere Katasterbehörde
- Geschäftsführung Gutachterausschuss für Grundstückswerte

104

- Planung, Bau und Erhaltung öffentlicher Straßen, Wege, Plätze, Brücken, Tunnel und Stützmauern einschl. ihrer Beleuchtung, Straßenverkehrstechnik, Straßenausstattung (Straßenbaulastträger)
- Gesamtverkehrsplanung, Individualverkehrsplanung, Nahverkehrsplanung, nicht motorisierter Verkehr, Parkraummanagement
- Verkehrslenkung, Koordinierung der Baustellenabwicklung im öffentlichen Verkehrsraum, Sondernutzungen
- Erhebung von Erschließungs- und Straßenbaubeiträgen

105

- Bürgerberatung Bauen
- Baurechtliche Verfahren und Bauüberwachung
- Bauleitplanverfahren
- Denkmalschutz und Denkmalpflege
- Wohnungsbauförderung, Wohnhilfen

106

- Altlastenüberwachung und Bodenschutz
- Arten- und Biotopschutz
- Gewässerschutz, -überwachung, -entwicklung, Grundwasserüberwachung
- Jagd-, Fischerei- und Reiterangelegenheiten

- Klimaschutz, Luftreinhaltung, Lärmschutz
- Koordinierung der Stadtentwässerung
- Landschaftsplanung, Landschaftsschutz und -pflege
- Umweltplanung, Stadtökologie
- Überwachung der Abfallwirtschaft, Abfallüberwachung, Überwachung von Deponien
- Umwelttelefon

		Teilergebnisplan	Ergebnis 2007	Ergebnis 2008	Ansatz 2009	Planung 2010	Planung 2011	Planung 2012	Planung 2013	Planung 2014
1	+	Steuern und ähnliche Abgaben								
2	+	Zuwendungen und allgemeine Umlagen		-8.978.657	-2.192.628	-13.068.310	-14.512.434	-12.530.739	-9.032.820	-7.637.698
3	+	Sonstige Transfererträge		-5.236	-25.550	-25.550	-25.550	-25.550	-25.550	-25.550
4	+	Öffentlich-rechtliche Leistungsentgelte		-115.770.487	-119.172.779	-116.987.329	-117.133.191	-117.118.886	-117.118.964	-117.118.872
5	+	Privatrechtliche Leistungsentgelte		-197.808	-67.865	-37.950	-37.950	-37.950	-37.950	-37.950
6	+	Kostenerstattungen und Kostenumlagen		-1.248.102	-785.939	-1.285.328	-1.252.667	-1.251.673	-1.251.793	-1.251.841
7	+	Sonstige ordentliche Erträge		-6.712.275	-216.316	-970.526	-874.576	-885.576	-896.576	-909.576
8	+	Aktivierte Eigenleistungen		-346.588	-59.251	-31.245	-29.745			
9	+/-	Bestandsveränderungen								
10	**=**	**Ordentliche Erträge**		**-133.259.152**	**-122.520.329**	**-132.406.238**	**-133.866.113**	**-131.850.373**	**-128.363.653**	**-126.981.486**
11	-	Personalaufwendungen		36.297.628	31.777.581	35.150.891	35.131.313	34.619.741	34.602.082	34.426.142
12	-	Versorgungsaufwendungen								
13	-	Aufwendungen für Sach- und Dienstleistungen		26.157.515	25.444.856	25.925.180	25.411.600	24.672.600	24.757.000	24.933.250
14	-	Bilanzielle Abschreibungen		41.174.417	14.453.714	35.530.810	35.259.458	35.026.323	34.610.945	34.450.327
15	-	Transferaufwendungen		3.775.449	3.306.750	4.369.745	4.270.245	3.631.845	2.111.845	651.845
16	-	Sonstige ordentliche Aufwendungen		89.658.738	88.832.134	93.921.131	95.792.536	94.640.006	92.469.106	92.473.756
17	**=**	**Ordentliche Aufwendungen**		**197.063.746**	**163.815.035**	**194.897.757**	**195.865.152**	**192.590.515**	**188.550.978**	**186.935.320**
18	**=**	**Ergebnis der laufenden Verwaltungstätigkeit** (=Zeilen 10 und 17)		**63.804.595**	**41.294.706**	**62.491.519**	**61.999.039**	**60.740.142**	**60.187.326**	**59.953.834**

		Teilergebnisplan	Ergebnis 2007	Ergebnis 2008	Ansatz 2009	Planung 2010	Planung 2011	Planung 2012	Planung 2013	Planung 2014
19	+	Finanzerträge								
20	-	Zinsen und sonstige Finanzaufwendungen		49.746	24.350	34.100	15.100	15.100	15.100	15.100
21	**=**	**Finanzergebnis** (=Zeilen 19 und 20)		**49.746**	**24.350**	**34.100**	**15.100**	**15.100**	**15.100**	**15.100**
22	**=**	**Ordentliches Ergebnis** (=Zeilen 18 und 21)		**63.854.341**	**41.319.056**	**62.525.619**	**62.014.139**	**60.755.242**	**60.202.426**	**59.968.934**
23	+	Außerordentliche Erträge								
24	-	Außerordentliche Aufwendungen								
25	**=**	**Außerordentliches Ergebnis** (=Zeilen 23 und 24)								
26	**=**	**Ergebnis vor internen Leistungsbeziehungen** (=Zeilen 22 und 25)		**63.854.341**	**41.319.056**	**62.525.619**	**62.014.139**	**60.755.242**	**60.202.426**	**59.968.934**
27	+	Erträge aus internen Leistungsbeziehungen		-5.946.025	-4.414.658	-3.625.012	-3.631.411	-3.331.849	-3.335.010	-3.335.056
28	-	Aufwendungen aus internen Leistungsbeziehungen		18.437.818	12.648.243	14.529.637	14.522.715	14.490.291	14.423.139	14.425.065
29	**=**	**Ergebnis** (=Zeilen 26, 27 und 28)		**76.346.134**	**49.552.641**	**73.430.244**	**72.905.444**	**71.913.684**	**71.290.554**	**71.058.943**

		Teilfinanzplan A	**Ergebnis 2007**	**Ergebnis 2008**	**Ansatz 2009**	**Planung 2010**	**VE 2010**	**Planung 2011**	**VE 2011**	**Planung 2012**	**Planung 2013**	**Planung 2014**
1	+	Zuwendungen für Investitions-maßnahmen		-8.496.721	-9.852.200	-21.250.600		-21.530.100		-14.370.000	-9.477.500	-8.405.000
2	+	Veräußerung von Sachanlagen		-11.477								
3	+	Veräußerung von Finanzanlagen										
4	+	Beiträge und ähnliche Entgelte		-966.522	-700.000	-1.450.000		-1.450.000		-1.450.000	-1.450.000	-1.450.000
5	+	Sonstige Investitionseinzahlungen										
6	**=**	**Einzahlungen aus Investitionstätigkeit**		**-9.474.720**	**-10.552.200**	**-22.700.600**		**-22.980.100**		**-15.820.000**	**-10.927.500**	**-9.855.000**
7	-	Erwerb von Grundstücken und Gebäuden		25.706	183.000	2.145.000						
8	-	Baumaßnahmen		8.783.914	20.673.500	28.499.400	10.550.000	35.571.600	49.664.000	28.020.488	20.928.000	16.985.000
9	-	Erwerb von beweglichem Anlagevermögen		326.617	610.897	698.580		525.650		478.170	533.170	533.170
10	-	Erwerb von Finanzanlagen										
11	-	Aktivierbare Zuwendungen		6.159.811	10.018.000	7.301.000		7.301.000		7.301.000	6.463.000	6.363.000
12	-	Sonstige Investitionsauszahlungen										
13	**=**	**Auszahlungen aus Investiti-onstätigkeit**		**15.296.048**	**31.485.397**	**38.643.980**	**10.550.000**	**43.398.250**	**49.664.000**	**35.799.658**	**27.924.170**	**23.881.170**
14	**=**	**Saldo aus Investitionstätigkeit** (=Zeilen 6 und 13)		**5.821.328**	**20.933.197**	**15.943.380**	**10.550.000**	**20.418.150**	**49.664.000**	**19.979.658**	**16.996.670**	**14.026.170**

Personalkennzahlen	Ergebnis 2007	Ergebnis 2008	Ansatz 2009	Planung 2010	Planung 2011	Planung 2012	Planung 2013	Planung 2014
Anzahl Mitarbeiter		597,00		585,00	580,00	568,00	564,00	559,00
Vollzeitkräfte		556,56	572,66	547,49	540,63	530,79	524,50	518,48
Stellenplan		598,32		594,33	594,33	594,33	594,33	594,33

Geschäftsbereichsbüro 100.2 **Geschäftsbereichsbüro des GB 1.2** **Leitung: Herr Osthoff**

Produktbereich		Produktgruppe		Produkt	
11	Innere Verwaltung	**1105**	**Geschäftsbereichsleitung GB 1.2**	1105010	Geschäftsbereichsleitung und Steuerungs-unterstützung – Stadtentwicklung, Bauen, Verkehr, Umwelt
				1105020	Europabüro / EU-Strukturförderung
		1127	**Fördermittelmanagement**	1127010	Zentrales Fördermanagement

Geschäftsbereichsbüro	**100.2**	**Geschäftsbereichsbüro des GB 1.2**
Geschäftsbereichsbüroleitung	**Herr Osthoff**	

Kurzbeschreibung des Geschäftsbereichsbüros

- Steuerungsunterstützung für den Verwaltungsvorstand
- Initiierung, Steuerung und Durchführung unternehmensweiter Projekte
- Haushaltsmanagement für den GB, Organisationsentwicklung
- Unterstützung und Entscheidungsvorbereitung für die politischen Gremien
- Controlling, Berichtswesen, Aufgabenkoordination und Steuerungsunterstützung innerhalb des GB
- Projektmanagement geschäftsübergreifender Projekte
- Vertretung des GB 1.2 in verwaltungsweiten Steuerungsteams
- Koordination der städtischen Europaarbeit
- Akquisition von EU-Mitteln
- Struktur- und Programmförderung
- Geschäftsführung Verkehrsausschuss
- ökologisches Bauen und Bauberatung
- Koordinationsstelle Mobilfunkanlagen

		Teilergebnisplan	Ergebnis 2007	Ergebnis 2008	Ansatz 2009	Planung 2010	Planung 2011	Planung 2012	Planung 2013	Planung 2014
1	+	Steuern und ähnliche Abgaben								
2	+	Zuwendungen und allgemeine Umlagen		-120.035	-90.028	-54	-54	-54	-54	-54
3	+	Sonstige Transfererträge								
4	+	Öffentlich-rechtliche Leistungsentgelte								
5	+	Privatrechtliche Leistungsentgelte								
6	+	Kostenerstattungen und Kostenumlagen		-14.003	-14.422	-13.890	-13.904	-14.027	-14.074	-14.085
7	+	Sonstige ordentliche Erträge		-185.517						
8	+	Aktivierte Eigenleistungen		-5.133						
9	+/-	Bestandsveränderungen								
10	**=**	**Ordentliche Erträge**		**-324.689**	**-104.450**	**-13.944**	**-13.958**	**-14.081**	**-14.129**	**-14.139**
11	-	Personalaufwendungen		1.250.673	1.036.623	1.137.117	1.143.887	1.144.483	1.148.213	1.148.488
12	-	Versorgungsaufwendungen								
13	-	Aufwendungen für Sach- und Dienstleistungen		335.797	34.967	27.900	27.900	27.900	27.900	27.900
14	-	Bilanzielle Abschreibungen		2.825	2.764	255	255	255	255	255
15	-	Transferaufwendungen		37.534	128.000					
16	-	Sonstige ordentliche Aufwendungen		237.652	47.713	37.726	38.361	38.361	38.361	38.361
17	**=**	**Ordentliche Aufwendungen**		**1.864.480**	**1.250.066**	**1.202.998**	**1.210.403**	**1.210.999**	**1.214.729**	**1.215.004**
18	**=**	**Ergebnis der laufenden Verwaltungstätigkeit** (=Zeilen 10 und 17)		**1.539.791**	**1.145.616**	**1.189.054**	**1.196.445**	**1.196.918**	**1.200.600**	**1.200.865**

		Teilergebnisplan	Ergebnis 2007	Ergebnis 2008	Ansatz 2009	Planung 2010	Planung 2011	Planung 2012	Planung 2013	Planung 2014
19	+	Finanzerträge								
20	-	Zinsen und sonstige Finanzaufwendungen								
21	**=**	**Finanzergebnis** (=Zeilen 19 und 20)								
22	**=**	**Ordentliches Ergebnis** (=Zeilen 18 und 21)		**1.539.791**	**1.145.616**	**1.189.054**	**1.196.445**	**1.196.918**	**1.200.600**	**1.200.865**
23	+	Außerordentliche Erträge								
24	-	Außerordentliche Aufwendungen								
25	**=**	**Außerordentliches Ergebnis** (=Zeilen 23 und 24)								
26	**=**	**Ergebnis vor internen Leistungsbeziehungen** (=Zeilen 22 und 25)		**1.539.791**	**1.145.616**	**1.189.054**	**1.196.445**	**1.196.918**	**1.200.600**	**1.200.865**
27	+	Erträge aus internen Leistungsbeziehungen		-2.052.103	-1.191.717	-809.022	-813.504	-813.759	-814.795	-814.242
28	-	Aufwendungen aus internen Leistungsbeziehungen		164.811	142.727	146.500	146.758	146.752	145.610	145.681
29	**=**	**Ergebnis** (=Zeilen 26, 27 und 28)		**-347.501**	**96.625**	**526.532**	**529.700**	**529.911**	**531.416**	**532.304**

		Teilfinanzplan A	Ergebnis 2007	Ergebnis 2008	Ansatz 2009	Planung 2010	VE 2010	Planung 2011	VE 2011	Planung 2012	Planung 2013	Planung 2014
1	+	Zuwendungen für Investitions-maßnahmen		-3.680.283								
2	+	Veräußerung von Sachanlagen										
3	+	Veräußerung von Finanzanlagen										
4	+	Beiträge und ähnliche Entgelte										
5	+	Sonstige Investitionseinzahlungen										
6	**=**	**Einzahlungen aus Investitionstätigkeit**		**-3.680.283**								
7	-	Erwerb von Grundstücken und Gebäuden		25.706								
8	-	Baumaßnahmen		1.410.801								
9	-	Erwerb von beweglichem Anlagevermögen		144								
10	-	Erwerb von Finanzanlagen										
11	-	Aktivierbare Zuwendungen		461.677								
12	-	Sonstige Investitionsauszahlungen										
13	**=**	**Auszahlungen aus Investiti-onstätigkeit**		**1.898.329**								
14	**=**	**Saldo aus Investitionstätigkeit** (=Zeilen 6 und 13)		**-1.781.955**								

Personalkennzahlen	Ergebnis 2007	Ergebnis 2008	Ansatz 2009	Planung 2010	Planung 2011	Planung 2012	Planung 2013	Planung 2014
Anzahl Mitarbeiter		18,92		17,00	17,00	17,00	17,00	17,00
Vollzeitkräfte		17,08	14,81	15,64	15,47	15,22	15,06	14,91
Stellenplan		20,18		18,06	18,06	18,06	18,06	18,06

Produktgruppe 1105	**Geschäftsbereichsleitung GB 1.2**	**PG-Verantwortliche(r): Herr Osthoff**

Kurzbeschreibung der Produktgruppe

- Leitung des Geschäftsbereichs 1.2 – Geodaten und Verkehr -
- Steuerungsunterstützung für den Verwaltungsvorstand
- Initiierung, Steuerung und Durchführung unternehmensweiter Projekte
- Haushaltsmanagement für den Geschäftsbereich Organisationsentwicklung
- Unterstützung und Entscheidungsvorbereitung für die politischen Gremien
- Controlling, Berichtswesen, Aufgabenkoordination und Steuerungsunterstützung innerhalb des GB
- Projektmanagement geschäftsbereichsübergreifender Projekte
- Innenrevision für den GB und Vertretung des Geschäftsbereiches in verwaltungsweiten Steuerungsteams
- Koordination der städtischen Europaarbeit
- Struktur- und Programmförderung
- Kommunikationsmanagement und Lobbyarbeit
- Zusammenarbeit mit Partnern (Wirtschafts- und Beschäftigungsförderungsgesellschaft)
- Zusammenarbeit mit Externen und Wuppertaler Bürgerschaft in Sachen EU

Zielgruppen der Produktgruppe

- Rat und Gremien
- Verwaltungsvorstand
- Ressorts und Stadtbetriebe innerhalb des GB
- Gesamtverwaltung
- BürgerInnen

Produktgruppenziele

Produktgruppe	1105	Geschäftsbereichsleitung GB 1.2

Ziel	Bezeichnung
D0051	Umsetzung aller Ziele der der Produktgruppe zugeordneten Produkte

Kennzahlen zur Zielerreichung		Ergebnis 2007	Ergebnis 2008	Ansatz 2009	Planung 2010	Planung 2011	Planung 2012	Planung 2013	Planung 2014
D00511 (%)	Zielerreichungsgrad				100,00	100,00	100,00	100,00	100,00

		Teilergebnisplan	Ergebnis 2007	Ergebnis 2008	Ansatz 2009	Planung 2010	Planung 2011	Planung 2012	Planung 2013	Planung 2014
1	+	Steuern und ähnliche Abgaben								
2	+	Zuwendungen und allgemeine Umlagen		-34	-28	-54	-54	-54	-54	-54
3	+	Sonstige Transfererträge								
4	+	Öffentlich-rechtliche Leistungsentgelte								
5	+	Privatrechtliche Leistungsentgelte								
6	+	Kostenerstattungen und Kostenumlagen		-8.512	-8.317	-9.293	-9.301	-9.378	-9.403	-9.402
7	+	Sonstige ordentliche Erträge		-137.053						
8	+	Aktivierte Eigenleistungen		-5.133						
9	+/-	Bestandsveränderungen								
10	**=**	**Ordentliche Erträge**		**-150.733**	**-8.344**	**-9.347**	**-9.356**	**-9.432**	**-9.457**	**-9.456**
11	-	Personalaufwendungen		768.668	596.093	701.231	705.493	705.819	707.699	707.102
12	-	Versorgungsaufwendungen								
13	-	Aufwendungen für Sach- und Dienstleistungen		16.446	21.211	27.900	27.900	27.900	27.900	27.900
14	-	Bilanzielle Abschreibungen		772	1.028	255	255	255	255	255
15	-	Transferaufwendungen								
16	-	Sonstige ordentliche Aufwendungen		24.963	34.853	37.726	38.361	38.361	38.361	38.361
17	**=**	**Ordentliche Aufwendungen**		**810.849**	**653.184**	**767.112**	**772.009**	**772.334**	**774.215**	**773.618**
18	**=**	**Ergebnis der laufenden Verwaltungstätigkeit** (=Zeilen 10 und 17)		**660.116**	**644.840**	**757.765**	**762.654**	**762.903**	**764.758**	**764.162**

		Teilergebnisplan	Ergebnis 2007	Ergebnis 2008	Ansatz 2009	Planung 2010	Planung 2011	Planung 2012	Planung 2013	Planung 2014
19	+	Finanzerträge								
20	-	Zinsen und sonstige Finanzaufwendungen								
21	**=**	**Finanzergebnis** (=Zeilen 19 und 20)								
22	**=**	**Ordentliches Ergebnis** (=Zeilen 18 und 21)		**660.116**	**644.840**	**757.765**	**762.654**	**762.903**	**764.758**	**764.162**
23	+	Außerordentliche Erträge								
24	-	Außerordentliche Aufwendungen								
25	**=**	**Außerordentliches Ergebnis** (=Zeilen 23 und 24)								
26	**=**	**Ergebnis vor internen Leistungsbeziehungen** (=Zeilen 22 und 25)		**660.116**	**644.840**	**757.765**	**762.654**	**762.903**	**764.758**	**764.162**
27	+	Erträge aus internen Leistungsbeziehungen		-1.341.429	-686.825	-810.219	-814.716	-814.979	-816.020	-815.470
28	-	Aufwendungen aus internen Leistungsbeziehungen		94.643	97.673	118.147	118.121	118.156	117.425	117.427
29	**=**	**Ergebnis** (=Zeilen 26, 27 und 28)		**-586.670**	**55.688**	**65.694**	**66.058**	**66.080**	**66.163**	**66.119**

Personalkennzahlen	Ergebnis 2007	Ergebnis 2008	Ansatz 2009	Planung 2010	Planung 2011	Planung 2012	Planung 2013	Planung 2014
Anzahl Mitarbeiter		11,00		12,00	12,00	12,00	12,00	12,00
Vollzeitkräfte		9,68	7,50	9,46	9,36	9,20	9,10	9,01
Stellenplan		11,56		11,56	11,56	11,56	11,56	11,56

Produktgruppe 1127	**Fördermittelmanagement**	**PG-Verantwortliche(r): Herr Walde**

Kurzbeschreibung der Produktgruppe

- Akquirierung v. Landesfördermitteln zur Unterstützung städtebaulicher Projekte als Schlüsselaufgabe
- Führen von förderrechtlichen Gesprächen mit der Bezirksregierung und dem Städtebauministerium
- Erstellen eines mittelfristigen Stadterneuerungsprogramms
- Erstellen und Vorlage der Förderanträge sowie der Sachberichte und Mittelbedarfsanmeldungen bei der Bezirksregierung
- Abruf und Auszahlung der Fördermittel sowie Nachweisführung über die Mittelverwendung
- Abstimmen der Förderanträge innerhalb der Stadt mit den Projektleitungen, dem VV, der Kämmerei etc.
- Ausstellen von Zuwendungsbescheiden gegenüber privaten Dritten
- Förderungsbezogenes Investitionscontrolling

Zielgruppen der Produktgruppe

- Projektstellen/ Leitung der Stadt
- Private Investoren

Produktgruppenziele

Produktgruppe	1127	Fördermittelmanagement

Ziel	Bezeichnung
D0261	Zeitgerechter Nachweis förderkonformer Mittelverwendung

Kennzahlen zur Zielerreichung		Ergebnis 2007	Ergebnis 2008	Ansatz 2009	Planung 2010	Planung 2011	Planung 2012	Planung 2013	Planung 2014
D02611 (%)	Zielerreichungsgrad				100,00	100,00	100,00	100,00	100,00

		Teilergebnisplan	Ergebnis 2007	Ergebnis 2008	Ansatz 2009	Planung 2010	Planung 2011	Planung 2012	Planung 2013	Planung 2014
1	+	Steuern und ähnliche Abgaben								
2	+	Zuwendungen und allgemeine Umlagen		-1	-90.000					
3	+	Sonstige Transfererträge								
4	+	Öffentlich-rechtliche Leistungsentgelte								
5	+	Privatrechtliche Leistungsentgelte								
6	+	Kostenerstattungen und Kostenumlagen		-5.491	-6.106	-4.597	-4.602	-4.650	-4.672	-4.684
7	+	Sonstige ordentliche Erträge		-48.464						
8	+	Aktivierte Eigenleistungen								
9	+/-	Bestandsveränderungen								
10	**=**	**Ordentliche Erträge**		**-53.956**	**-96.106**	**-4.597**	**-4.602**	**-4.650**	**-4.672**	**-4.684**
11	-	Personalaufwendungen		482.004	440.530	435.886	438.394	438.665	440.514	441.386
12	-	Versorgungsaufwendungen								
13	-	Aufwendungen für Sach- und Dienstleistungen		12.574	13.757					
14	-	Bilanzielle Abschreibungen		2.054	1.736					
15	-	Transferaufwendungen			128.000					
16	-	Sonstige ordentliche Aufwendungen		12.689	12.860					
17	**=**	**Ordentliche Aufwendungen**		**509.321**	**596.882**	**435.886**	**438.394**	**438.665**	**440.514**	**441.386**
18	**=**	**Ergebnis der laufenden Verwaltungstätigkeit** (=Zeilen 10 und 17)		**455.364**	**500.776**	**431.288**	**433.791**	**434.015**	**435.842**	**436.703**

Teilergebnisplan			Ergebnis 2007	Ergebnis 2008	Ansatz 2009	Planung 2010	Planung 2011	Planung 2012	Planung 2013	Planung 2014
19	+	Finanzerträge								
20	-	Zinsen und sonstige Finanzaufwendungen								
21	**=**	**Finanzergebnis** (=Zeilen 19 und 20)								
22	**=**	**Ordentliches Ergebnis** (=Zeilen 18 und 21)		**455.364**	**500.776**	**431.288**	**433.791**	**434.015**	**435.842**	**436.703**
23	+	Außerordentliche Erträge								
24	-	Außerordentliche Aufwendungen								
25	**=**	**Außerordentliches Ergebnis** (=Zeilen 23 und 24)								
26	**=**	**Ergebnis vor internen Leistungsbeziehungen** (=Zeilen 22 und 25)		**455.364**	**500.776**	**431.288**	**433.791**	**434.015**	**435.842**	**436.703**
27	+	Erträge aus internen Leistungsbeziehungen		-710.674	-504.892					
28	-	Aufwendungen aus internen Leistungsbeziehungen		66.891	45.053	29.550	29.850	29.816	29.410	29.482
29	**=**	**Ergebnis** (=Zeilen 26, 27 und 28)		**-188.419**	**40.937**	**460.839**	**463.641**	**463.831**	**465.252**	**466.185**

Transferaufwendungen (Zeile 15)
Zuschüsse für die Erhaltung des Wertes von Gebäuden sind ab 2010 nicht mehr veranschlagt.

Erträge aus internen Leistungsbeziehungen (Zeile 27)
Die bisherige Einstufung als Managementprodukt entfällt.

Personalkennzahlen	Ergebnis 2007	Ergebnis 2008	Ansatz 2009	Planung 2010	Planung 2011	Planung 2012	Planung 2013	Planung 2014
Anzahl Mitarbeiter		7,92		5,00	5,00	5,00	5,00	5,00
Vollzeitkräfte		7,40	7,31	6,18	6,11	6,02	5,96	5,90
Stellenplan		8,62		6,50	6,50	6,50	6,50	6,50

		Teilergebnisplan	Ergebnis 2007	Ergebnis 2008	Ansatz 2009	Planung 2010	Planung 2011	Planung 2012	Planung 2013	Planung 2014
1	+	Steuern und ähnliche Abgaben								
2	+	Zuwendungen und allgemeine Umlagen		-120.000						
3	+	Sonstige Transfererträge								
4	+	Öffentlich-rechtliche Leistungsentgelte								
5	+	Privatrechtliche Leistungsentgelte								
6	+	Kostenerstattungen und Kostenumlagen								
7	+	Sonstige ordentliche Erträge								
8	+	Aktivierte Eigenleistungen								
9	+/-	Bestandsveränderungen								
10	**=**	**Ordentliche Erträge**		**-120.000**						
11	-	Personalaufwendungen								
12	-	Versorgungsaufwendungen								
13	-	Aufwendungen für Sach- und Dienstleistungen		306.777						
14	-	Bilanzielle Abschreibungen								
15	-	Transferaufwendungen		37.534						
16	-	Sonstige ordentliche Aufwendungen		200.000						
17	**=**	**Ordentliche Aufwendungen**		**544.311**						
18	**=**	**Ergebnis der laufenden Verwaltungstätigkeit** (=Zeilen 10 und 17)		**424.311**						

		Teilergebnisplan	Ergebnis 2007	Ergebnis 2008	Ansatz 2009	Planung 2010	Planung 2011	Planung 2012	Planung 2013	Planung 2014
19	+	Finanzerträge								
20	-	Zinsen und sonstige Finanzaufwendungen								
21	**=**	**Finanzergebnis** (=Zeilen 19 und 20)								
22	**=**	**Ordentliches Ergebnis** (=Zeilen 18 und 21)		**424.311**						
23	+	Außerordentliche Erträge								
24	-	Außerordentliche Aufwendungen								
25	**=**	**Außerordentliches Ergebnis** (=Zeilen 23 und 24)								
26	**=**	**Ergebnis vor internen Leistungsbeziehungen** (=Zeilen 22 und 25)		**424.311**						
27	+	Erträge aus internen Leistungsbeziehungen								
28	-	Aufwendungen aus internen Leistungsbeziehungen		3.277						
29	**=**	**Ergebnis** (=Zeilen 26, 27 und 28)		**427.588**						

		Teilfinanzplan A	Ergebnis 2007	Ergebnis 2008	Ansatz 2009	Planung 2010	VE 2010	Planung 2011	VE 2011	Planung 2012	Planung 2013	Planung 2014
1	+	Zuwendungen für Investitions-maßnahmen		-3.680.283								
2	+	Veräußerung von Sachanlagen										
3	+	Veräußerung von Finanzanlagen										
4	+	Beiträge und ähnliche Entgelte										
5	+	Sonstige Investitionseinzahlungen										
6	**=**	**Einzahlungen aus Investitionstätigkeit**		**-3.680.283**								
7	-	Erwerb von Grundstücken und Gebäuden		25.706								
8	-	Baumaßnahmen		1.410.801								
9	-	Erwerb von beweglichem Anlagevermögen		144								
10	-	Erwerb von Finanzanlagen										
11	-	Aktivierbare Zuwendungen		461.677								
12	-	Sonstige Investitionsauszahlungen										
13	**=**	**Auszahlungen aus Investiti-onstätigkeit**		**1.898.329**								
14	**=**	**Saldo aus Investitionstätigkeit** (=Zeilen 6 und 13)		**-1.781.955**								

Ressort 101	**Stadtentwicklung und Städtebau**	**Leitung: Herr Walde**

Produktbereich		**Produktgruppe**		**Produkt**	
51	Räumliche Planung und Entwicklung, Geoinformationen	**5101**	**Räumliche Planung und Entwicklung**	5101010 5101020 5101030 5101040	Stadtgestaltung und Baukultur Städtebauliche Projekte und Innenstadtentwicklung Flächensteuerung und strategische Projektentwicklung Handlungskonzepte zur Stadtentwicklung und -erneuerung
		5110	**Projekte der Stadtentwicklung zur Regionale / Döppersberg**	5110010	Projekt Döppersberg
		5111	**Projekte der Stadtentwicklung zur Regionale/ Kulturachse**	5111010	Projekt Kulturachse Barmen
		5112	**Projekte der Stadtentwicklung zum Stadtumbau West**	5112010	Projekt "Stadtumbau West"

Ressort	**101**	**Stadtentwicklung und Städtebau**
Ressortleitung	**Herr Walde**	

Kurzbeschreibung des Ressorts

Das Ressort Stadtentwicklung und Städtebau erbringt ein breites Spektrum von Leistungen, mit hoher (stadtentwicklungs-)politischer Relevanz und gesamtstädtischer Bedeutung. Dies reicht von der Formulierung strategischer Entwicklungsziele bis zu deren konkreten räumlichen Umsetzung über das rechtliche Instrumentarium der Flächennutzungsplanung. Strategisches Flächenmanagement und dessen Abgleich mit den Zielen der Raumordnung und Landes-/Regionalplanung gehören zu den Kernaufgaben des Ressorts. Grundlage dieses Leistungsspektrums sind hierbei hauptsächlich die strategischen Ziele des Rates und des Oberbürgermeisters sowie die daraus resultierenden Entscheidungen der entsprechenden Gremien.

Der Aufgabenbereich der Stadtentwicklung umfasst die Wirtschaftsentwicklung und Gewerbeplanung und die Erarbeitung von Handlungsprogrammen und Planungen zu den Bereichen Wohnen und Infrastruktur. Daraus abgeleitete strategische Projekte (z.B. GOH-Entwicklung oder Ansiedlung einer JVA) werden federführend bearbeitet und gesteuert. Darüber hinaus werden für einzelne Themen (z.B. kommunale und regionale Einzelhandelsentwicklung) konkrete Konzepte erarbeitet und – soweit erforderlich – interkommunale Abstimmungsprozesse organisiert. Das Projekt „Stadtumbau West“ ist hier angesiedelt; wesentliche Inhalte für das Programm „Soziale Stadt“ werden als Bestandteil von Stadtteilentwicklung formuliert. Deren Einbindung und Weiterentwicklung im Rahmen der EU-Strukturförderung wird ein Aufgabenschwerpunkt der nächsten Jahre sein.

Im Bereich des Städtebaus werden städtebauliche Rahmenplanungen erstellt, die eine Vorstellung von funktionalen und baulich-räumlichen Strukturen vermitteln. Eng damit verbunden sind Entwürfe für Platzanlagen und Gestaltungsmöglichkeiten für Einzelsituationen. An konkreten Projekten sind u.a. der Döppersberg, die Kulturachse Barmen sowie die Lebensader Wupper zu nennen. Kooperations- und Planungsprozesse zur Entwicklung der Innenstädte mit öffentlichen und privaten Akteuren werden im Ressort durchgeführt und koordiniert.

Das Ressort Stadtentwicklung und Städtebau bietet auf allen genannten Gebieten umfangreiche Beratungsleistungen an, betreut auch den Gestaltungsbeirat und koordiniert Planfeststellungsverfahren fremder Träger .

		Teilergebnisplan	Ergebnis 2007	Ergebnis 2008	Ansatz 2009	Planung 2010	Planung 2011	Planung 2012	Planung 2013	Planung 2014
1	+	Steuern und ähnliche Abgaben								
2	+	Zuwendungen und allgemeine Umlagen		-375.122		-3.983.785	-4.103.625	-2.805.025	-1.305.025	-25
3	+	Sonstige Transfererträge								
4	+	Öffentlich-rechtliche Leistungsentgelte								
5	+	Privatrechtliche Leistungsentgelte								
6	+	Kostenerstattungen und Kostenumlagen		-15.856	-15.992	-18.688	-18.713	-18.896	-18.968	-19.006
7	+	Sonstige ordentliche Erträge		-211.109						
8	+	Aktivierte Eigenleistungen								
9	+/-	Bestandsveränderungen								
10	**=**	**Ordentliche Erträge**		**-602.087**	**-15.992**	**-4.002.473**	**-4.122.338**	**-2.823.921**	**-1.323.994**	**-19.031**
11	-	Personalaufwendungen		1.728.576	1.631.142	1.970.289	1.985.238	1.987.967	1.995.891	1.998.598
12	-	Versorgungsaufwendungen								
13	-	Aufwendungen für Sach- und Dienstleistungen		306.427	51.827	1.146.210	970.610	50.410	50.410	50.410
14	-	Bilanzielle Abschreibungen		13.588	6.076	19.737	19.667	19.667	19.391	18.872
15	-	Transferaufwendungen		464.295		3.155.100	3.358.400	2.900.000	1.450.000	
16	-	Sonstige ordentliche Aufwendungen		531.858	109.786	247.680	126.180	116.180	116.180	116.180
17	**=**	**Ordentliche Aufwendungen**		**3.044.744**	**1.798.832**	**6.539.016**	**6.460.095**	**5.074.224**	**3.631.872**	**2.184.060**
18	**=**	**Ergebnis der laufenden Verwaltungstätigkeit** (=Zeilen 10 und 17)		**2.442.658**	**1.782.840**	**2.536.543**	**2.337.757**	**2.250.303**	**2.307.879**	**2.165.029**

		Teilergebnisplan	Ergebnis 2007	Ergebnis 2008	Ansatz 2009	Planung 2010	Planung 2011	Planung 2012	Planung 2013	Planung 2014
19	+	Finanzerträge								
20	-	Zinsen und sonstige Finanzaufwendungen								
21	**=**	**Finanzergebnis** (=Zeilen 19 und 20)								
22	**=**	**Ordentliches Ergebnis** (=Zeilen 18 und 21)		**2.442.658**	**1.782.840**	**2.536.543**	**2.337.757**	**2.250.303**	**2.307.879**	**2.165.029**
23	+	Außerordentliche Erträge								
24	-	Außerordentliche Aufwendungen								
25	**=**	**Außerordentliches Ergebnis** (=Zeilen 23 und 24)								
26	**=**	**Ergebnis vor internen Leistungsbeziehungen** (=Zeilen 22 und 25)		**2.442.658**	**1.782.840**	**2.536.543**	**2.337.757**	**2.250.303**	**2.307.879**	**2.165.029**
27	+	Erträge aus internen Leistungsbeziehungen		-1.877.213	-1.320.311					
28	-	Aufwendungen aus internen Leistungsbeziehungen		273.684	186.681	396.400	398.016	397.929	395.998	396.245
29	**=**	**Ergebnis** (=Zeilen 26, 27 und 28)		**839.129**	**649.210**	**2.932.944**	**2.735.773**	**2.648.232**	**2.703.876**	**2.561.274**

		Teilfinanzplan A	**Ergebnis 2007**	**Ergebnis 2008**	**Ansatz 2009**	**Planung 2010**	**VE 2010**	**Planung 2011**	**VE 2011**	**Planung 2012**	**Planung 2013**	**Planung 2014**
1	+	Zuwendungen für Investitions-maßnahmen		-1.136.000	-8.880.000	-9.020.200		-14.052.000		-13.850.000	-8.990.000	-8.340.000
2	+	Veräußerung von Sachanlagen										
3	+	Veräußerung von Finanzanlagen										
4	+	Beiträge und ähnliche Entgelte										
5	+	Sonstige Investitionseinzahlungen										
6	**=**	**Einzahlungen aus Investitionstätigkeit**		**-1.136.000**	**-8.880.000**	**-9.020.200**		**-14.052.000**		**-13.850.000**	**-8.990.000**	**-8.340.000**
7	-	Erwerb von Grundstücken und Gebäuden										
8	-	Baumaßnahmen		2.459.778	15.701.000	13.082.000		20.135.000	45.000.000	19.470.000	15.340.000	11.880.000
9	-	Erwerb von beweglichem Anlagevermögen		86								
10	-	Erwerb von Finanzanlagen										
11	-	Aktivierbare Zuwendungen										
12	-	Sonstige Investitionsauszahlungen										
13	**=**	**Auszahlungen aus Investiti-onstätigkeit**		**2.459.864**	**15.701.000**	**13.082.000**		**20.135.000**	**45.000.000**	**19.470.000**	**15.340.000**	**11.880.000**
14	**=**	**Saldo aus Investitionstätigkeit** (=Zeilen 6 und 13)		**1.323.864**	**6.821.000**	**4.061.800**		**6.083.000**	**45.000.000**	**5.620.000**	**6.350.000**	**3.540.000**

Personalkennzahlen	Ergebnis 2007	Ergebnis 2008	Ansatz 2009	Planung 2010	Planung 2011	Planung 2012	Planung 2013	Planung 2014
Anzahl Mitarbeiter		27,08		29,00	29,00	29,00	29,00	29,00
Vollzeitkräfte		24,41	25,48	25,86	25,60	25,22	24,98	24,74
Stellenplan		27,88		31,00	31,00	31,00	31,00	31,00

Produktgruppe 5101	**Räumliche Planung und Entwicklung**	**PG-Verantwortliche(r): Herr Walde**

Kurzbeschreibung der Produktgruppe

- Gestaltung und Gestaltungsberatung für Maßnahmen in den Innenstädten und Zentren sowie bei der für das Stadtbild exponierten Lage in der Stadt in Zusammenarbeit mit betroffenen Bürgern und Investoren
- Gestaltung und Pflege des öffentlichen Raumes als wesentlicher Bestandteil der Standortqualität Wuppertals
- Entwicklung und Pflege der Wuppertaler Baukultur, nach dem vom Bundestag beschlossenen Gesetzentwurf zur Errichtung einer Bundesstiftung Baukultur und dem Erfordernis bei allen Verfahren des BauGB diesen Belang entsprechend zu würdigen
- Entwicklung, Durchführung und Betreuung von
  - Rahmenplänen und Umsetzungskonzepten zur Standortaktivierung,
  - Großprojekten im Rahmen der Regionale 2006 ff.,
  - Innenstadtnetzwerken,
  - Projekten im öffentlichen Raum (Platzgestaltungen, Fußgängerzonen und Straßen etc.)
- Moderationsaufgaben bei Projektentwicklungen und Projektbegleitungen im städtebaulichen Kontext
- Flächennutzungsplanung und Flächenmanagement, Landes- und Regionalplanung, nachbargemeindliche Abstimmungen
- Entwicklungskonzepte Freizeit, Erholung, Tourismus sowie Handlungsprogramme zur Innen- und Freiraumentwicklung
- Brachflächenentwicklung und Gemengelagenkonzepte
- gewerbliche Projektentwicklung und Koordinierung der Gewerbeplanung
- Gewerbeparkentwicklung
- Begleitung von Planfeststellungsverfahren
- Erarbeitung und Fortschreibung von Handlungskonzepten und –maßnahmen für die Entwicklung der Stadt, insbesondere in den Bereichen Wohnen, Gewerbe, Einzelhandel, Stadtteilentwicklung und demografischer Wandel
- Grundlage sind die strategischen Zielsetzungen des Rates und des Oberbürgermeisters

Zielgruppen der Produktgruppe

- Bürgerinnen und Bürger der Stadt
- Geschäftsinhaber
- Investoren und Grundstückseigentümer
- Bauschaffende
- Besucherinnen und Besucher
- Gremien der Stadt
- Investoren im Innenstadtbereich
- Eigentümer
- interne und externe Akteure in der Innenstadt
- übergeordnete Behörden und Nachbargemeinden
- öffentliche und halböffentliche Institutionen

Produktgruppenziele

Produktgruppe	5101	Räumliche Planung und Entwicklung

Ziel	Bezeichnung
D0751	Umsetzung aller Ziele der der Produktgruppe zugeordneten Produkte

Kennzahlen zur Zielerreichung		Ergebnis 2007	Ergebnis 2008	Ansatz 2009	Planung 2010	Planung 2011	Planung 2012	Planung 2013	Planung 2014
D07511 (%)	Zielerreichungsgrad				100,00	100,00	100,00	100,00	100,00

		Teilergebnisplan	Ergebnis 2007	Ergebnis 2008	Ansatz 2009	Planung 2010	Planung 2011	Planung 2012	Planung 2013	Planung 2014
1	+	Steuern und ähnliche Abgaben								
2	+	Zuwendungen und allgemeine Umlagen		-3		-25	-25	-25	-25	-25
3	+	Sonstige Transfererträge								
4	+	Öffentlich-rechtliche Leistungsentgelte								
5	+	Privatrechtliche Leistungsentgelte								
6	+	Kostenerstattungen und Kostenumlagen		-15.856	-15.992	-18.688	-18.713	-18.896	-18.968	-19.006
7	+	Sonstige ordentliche Erträge		-162.471						
8	+	Aktivierte Eigenleistungen								
9	+/-	Bestandsveränderungen								
10	**=**	**Ordentliche Erträge**		**-178.330**	**-15.992**	**-18.713**	**-18.738**	**-18.921**	**-18.994**	**-19.031**
11	-	Personalaufwendungen		1.728.576	1.631.142	1.970.289	1.985.238	1.987.967	1.995.891	1.998.598
12	-	Versorgungsaufwendungen								
13	-	Aufwendungen für Sach- und Dienstleistungen		46.357	51.827	50.410	50.410	50.410	50.410	50.410
14	-	Bilanzielle Abschreibungen		13.588	6.076	19.737	19.667	19.667	19.391	18.872
15	-	Transferaufwendungen								
16	-	Sonstige ordentliche Aufwendungen		73.260	109.786	116.180	116.180	116.180	116.180	116.180
17	**=**	**Ordentliche Aufwendungen**		**1.861.781**	**1.798.832**	**2.156.616**	**2.171.495**	**2.174.224**	**2.181.872**	**2.184.060**
18	**=**	**Ergebnis der laufenden Verwaltungstätigkeit** (=Zeilen 10 und 17)		**1.683.450**	**1.782.840**	**2.137.903**	**2.152.757**	**2.155.303**	**2.162.879**	**2.165.029**

		Teilergebnisplan	Ergebnis 2007	Ergebnis 2008	Ansatz 2009	Planung 2010	Planung 2011	Planung 2012	Planung 2013	Planung 2014
19	+	Finanzerträge								
20	-	Zinsen und sonstige Finanzaufwendungen								
21	**=**	**Finanzergebnis** (=Zeilen 19 und 20)								
22	**=**	**Ordentliches Ergebnis** (=Zeilen 18 und 21)		**1.683.450**	**1.782.840**	**2.137.903**	**2.152.757**	**2.155.303**	**2.162.879**	**2.165.029**
23	+	Außerordentliche Erträge								
24	-	Außerordentliche Aufwendungen								
25	**=**	**Außerordentliches Ergebnis** (=Zeilen 23 und 24)								
26	**=**	**Ergebnis vor internen Leistungsbeziehungen** (=Zeilen 22 und 25)		**1.683.450**	**1.782.840**	**2.137.903**	**2.152.757**	**2.155.303**	**2.162.879**	**2.165.029**
27	+	Erträge aus internen Leistungsbeziehungen		-1.877.213	-1.320.311					
28	-	Aufwendungen aus internen Leistungsbeziehungen		270.706	186.681	396.400	398.016	397.929	395.998	396.245
29	**=**	**Ergebnis** (=Zeilen 26, 27 und 28)		**76.944**	**649.210**	**2.534.304**	**2.550.773**	**2.553.232**	**2.558.876**	**2.561.274**

Erträge aus internen Leistungsbeziehungen (Zeile 27)
Die bisherige Einstufung als Managementprodukt entfällt.

		Teilfinanzplan A	**Ergebnis 2007**	**Ergebnis 2008**	**Ansatz 2009**	**Planung 2010**	**VE 2010**	**Planung 2011**	**VE 2011**	**Planung 2012**	**Planung 2013**	**Planung 2014**
1	+	Zuwendungen für Investitions-maßnahmen										
2	+	Veräußerung von Sachanlagen										
3	+	Veräußerung von Finanzanlagen										
4	+	Beiträge und ähnliche Entgelte										
5	+	Sonstige Investitionseinzahlungen										
6	**=**	**Einzahlungen aus Investitionstätigkeit**										
7	-	Erwerb von Grundstücken und Gebäuden										
8	-	Baumaßnahmen										
9	-	Erwerb von beweglichem Anlagevermögen		86								
10	-	Erwerb von Finanzanlagen										
11	-	Aktivierbare Zuwendungen										
12	-	Sonstige Investitionsauszahlungen										
13	**=**	**Auszahlungen aus Investitionstätigkeit**		**86**								
14	**=**	**Saldo aus Investitionstätigkeit** (=Zeilen 6 und 13)		**86**								

Personalkennzahlen	Ergebnis 2007	Ergebnis 2008	Ansatz 2009	Planung 2010	Planung 2011	Planung 2012	Planung 2013	Planung 2014
Anzahl Mitarbeiter		27,08		29,00	29,00	29,00	29,00	29,00
Vollzeitkräfte		24,41	25,48	25,86	25,60	25,22	24,98	24,74
Stellenplan		27,88		31,00	31,00	31,00	31,00	31,00

Produktgruppe 5110	**Projekte der Stadtentwicklung zur Regionale/ Döppersberg**	**PG-Verantwortliche(r): Herr Walde**

Kurzbeschreibung der Produktgruppe

- Der Rat der Stadt Wuppertal hat das Projekt Döppersberg zur wichtigsten Aufgabe der Stadtentwicklung innerhalb der Regionale erklärt und umfangreiche Investitionen in die Infrastruktur befürwortet.
- Projektziel ist die Umgestaltung des Verkehrsknotenpunktes Döppersberg zu einem städtischen Platz und zur Ausbildung einer städtischen „Mitte“ mit entsprechender Bebauung, Nutzung und Verbindung zur Innenstadt. Aus einer heute vom Verkehr dominierten Fläche soll wieder das Tor zur Stadt werden.

Zielgruppen der Produktgruppe

- Bürger und Bürgerinnen
- Gäste und Touristen der Stadt Wuppertal
- Gewerbetreibende und Investoren

Produktgruppenziele

Produktgruppe	5110	Projekte der Stadtentwicklung zur Regionale/ Döppersberg

Ziel	Bezeichnung
D1171	Durchführung der Projekte entsprechend Projektplan

Kennzahlen zur Zielerreichung		Ergebnis 2007	Ergebnis 2008	Ansatz 2009	Planung 2010	Planung 2011	Planung 2012	Planung 2013	Planung 2014
D11711 (%)	Zielerreichungsgrad				100,00	100,00	100,00	100,00	100,00

Haushaltsplan 2010 / 2011 **101 Stadtentwicklung u. Städtebau**

Stadtverwaltung Wuppertal **5110 Projekte Stadtentw.Regionale/Döppersberg**

		Teilfinanzplan A	Ergebnis 2007	Ergebnis 2008	Ansatz 2009	Planung 2010	VE 2010	Planung 2011	VE 2011	Planung 2012	Planung 2013	Planung 2014
1	+	Zuwendungen für Investitions-maßnahmen		-1.136.000	-6.350.000	-8.166.000		-13.320.000		-13.850.000	-8.990.000	-8.340.000
2	+	Veräußerung von Sachanlagen										
3	+	Veräußerung von Finanzanlagen										
4	+	Beiträge und ähnliche Entgelte										
5	+	Sonstige Investitionseinzahlungen										
6	**=**	**Einzahlungen aus Investitionstätigkeit**		**-1.136.000**	**-6.350.000**	**-8.166.000**		**-13.320.000**		**-13.850.000**	**-8.990.000**	**-8.340.000**
7	-	Erwerb von Grundstücken und Gebäuden										
8	-	Baumaßnahmen		1.660.087	12.200.000	12.000.000		19.220.000	45.000.000	19.470.000	15.340.000	11.880.000
9	-	Erwerb von beweglichem Anlagevermögen										
10	-	Erwerb von Finanzanlagen										
11	-	Aktivierbare Zuwendungen										
12	-	Sonstige Investitionsauszahlungen										
13	**=**	**Auszahlungen aus Investiti-onstätigkeit**		**1.660.087**	**12.200.000**	**12.000.000**		**19.220.000**	**45.000.000**	**19.470.000**	**15.340.000**	**11.880.000**
14	**=**	**Saldo aus Investitionstätigkeit** (=Zeilen 6 und 13)		**524.087**	**5.850.000**	**3.834.000**		**5.900.000**	**45.000.000**	**5.620.000**	**6.350.000**	**3.540.000**

Teilfinanzplan B		Ergebnis 2007	Ergebnis 2008	Ansatz 2009	Planung 2010	VE 2010	Planung 2011	VE 2011	Planung 2012	Planung 2013	Planung 2014	Planung 2015ff.	Bisher bereit-gestellt	Gesamt-bedarf
Projekt Döppersberg	Inv.zuw. Land		-1.136.000	-6.350.000	-8.166.000		-13.320.000		-11.570.000	-8.990.000	-8.040.000	-11.172.000	-14.648.000	-75.906.000
	Inv.zuw. übr. B.								-2.280.000		-300.000	-1.770.000		-4.350.000
	Tiefbaumaßnahmen		1.660.087	12.200.000	12.000.000		19.220.000	45.000.000	19.470.000	15.340.000	11.880.000	15.333.782	25.904.838	119.148.620
Gesamtergebnis	Ergebnis		524.087	5.850.000	3.834.000		5.900.000	45.000.000	5.620.000	6.350.000	3.540.000	2.391.782	11.256.838	38.892.620

Döppersberg
Vom Ansatz 2009 werden voraussichtlich 7.270.000 € nicht finanziert. Die Gesamtkosten betragen 111.900.000 €.

Die Höhe der erwarteten Landeszuschüsse beträgt 70,2 Mio. €, vom Ansatz 2009 werden voraussichtlich 4,57 Mio. € nicht realisiert.

Die Verpflichtungsermächtigung 2011 wird kassenwirksam mit 19.470.000 € in 2012, 15.340.000 in 2013 und 10.190.000€ in 2014.

Neben den hier ausgewiesenen Zuschüssen des Landes und von Dritten wird die Maßnahme mitfinanziert aus Fondsanteilen, die an anderer Stelle veranschlagt sind. Hierbei handelt es sich um Beträge von 3.834.000 € in 2010, 5.900.000 € in 2011, 5.620.000 € in 2012 und 3.546.000 € in 2013.

Produktgruppe 5111 **Projekte der Stadtentwicklung zur Regionale/ Kulturachse** **PG-Verantwortliche(r): Herr Walde**

Kurzbeschreibung der Produktgruppe

Der Rat der Stadt Wuppertal hat zur städtebaulichen Entwicklung im Rahmen der Regionale Projekte zur Kulturachse Barmen beschlossen. Insbesondere die Projekte Bahnhofsvorplatz Barmen und unmittelbare Umgebung der Oper sind hierbei im Fokus.

Nach dem Ratsbeschluss, die Umgestaltung des Bahnhofsvorplatzes Barmen vollständig aus Mitteln des Konjunkturprogramms zu finanzieren, wird dieses Produkt ab 2010 in der Produktgruppe 5115 veranschlagt.

Zielgruppen der Produktgruppe

- Bürger und Bürgerinnen
- Gäste und Touristen der Stadt Wuppertal
- Besucherinnen und Besucher des Opernhauses

Produktgruppenziele

Produktgruppe	5111	Projekte der Stadtentwicklung zur Regionale/ Kulturachse

Ziel	Bezeichnung
D1181	Durchführung der Projekte entsprechend Projektplan

Kennzahlen zur Zielerreichung		Ergebnis 2007	Ergebnis 2008	Ansatz 2009	Planung 2010	Planung 2011	Planung 2012	Planung 2013	Planung 2014
D11811 (%)	Zielerreichungsgrad				100,00	100,00	100,00	100,00	100,00

		Teilergebnisplan	**Ergebnis 2007**	**Ergebnis 2008**	**Ansatz 2009**	**Planung 2010**	**Planung 2011**	**Planung 2012**	**Planung 2013**	**Planung 2014**
1	+	Steuern und ähnliche Abgaben								
2	+	Zuwendungen und allgemeine Umlagen								
3	+	Sonstige Transfererträge								
4	+	Öffentlich-rechtliche Leistungsentgelte								
5	+	Privatrechtliche Leistungsentgelte								
6	+	Kostenerstattungen und Kostenumlagen								
7	+	Sonstige ordentliche Erträge								
8	+	Aktivierte Eigenleistungen								
9	+/-	Bestandsveränderungen								
10	**=**	**Ordentliche Erträge**								
11	-	Personalaufwendungen								
12	-	Versorgungsaufwendungen								
13	-	Aufwendungen für Sach- und Dienstleistungen								
14	-	Bilanzielle Abschreibungen								
15	-	Transferaufwendungen		85.744						
16	-	Sonstige ordentliche Aufwendungen								
17	**=**	**Ordentliche Aufwendungen**		**85.744**						
18	**=**	**Ergebnis der laufenden Verwaltungstätigkeit** (=Zeilen 10 und 17)		**85.744**						

		Teilergebnisplan	Ergebnis 2007	Ergebnis 2008	Ansatz 2009	Planung 2010	Planung 2011	Planung 2012	Planung 2013	Planung 2014
19	+	Finanzerträge								
20	-	Zinsen und sonstige Finanzaufwendungen								
21	**=**	**Finanzergebnis** (=Zeilen 19 und 20)								
22	**=**	**Ordentliches Ergebnis** (=Zeilen 18 und 21)		**85.744**						
23	+	Außerordentliche Erträge								
24	-	Außerordentliche Aufwendungen								
25	**=**	**Außerordentliches Ergebnis** (=Zeilen 23 und 24)								
26	**=**	**Ergebnis vor internen Leistungsbeziehungen** (=Zeilen 22 und 25)		**85.744**						
27	+	Erträge aus internen Leistungsbeziehungen								
28	-	Aufwendungen aus internen Leistungsbeziehungen								
29	**=**	**Ergebnis** (=Zeilen 26, 27 und 28)		**85.744**						

		Teilfinanzplan A	**Ergebnis 2007**	**Ergebnis 2008**	**Ansatz 2009**	**Planung 2010**	**VE 2010**	**Planung 2011**	**VE 2011**	**Planung 2012**	**Planung 2013**	**Planung 2014**
1	+	Zuwendungen für Investitions-maßnahmen			-830.000							
2	+	Veräußerung von Sachanlagen										
3	+	Veräußerung von Finanzanlagen										
4	+	Beiträge und ähnliche Entgelte										
5	+	Sonstige Investitionseinzahlungen										
6	**=**	**Einzahlungen aus Investitionstätigkeit**			**-830.000**							
7	-	Erwerb von Grundstücken und Gebäuden										
8	-	Baumaßnahmen		563.911	1.501.000							
9	-	Erwerb von beweglichem Anlagevermögen										
10	-	Erwerb von Finanzanlagen										
11	-	Aktivierbare Zuwendungen										
12	-	Sonstige Investitionsauszahlungen										
13	**=**	**Auszahlungen aus Investiti-onstätigkeit**		**563.911**	**1.501.000**							
14	**=**	**Saldo aus Investitionstätigkeit** (=Zeilen 6 und 13)		**563.911**	**671.000**							

Teilfinanzplan B		Ergebnis 2007	Ergebnis 2008	Ansatz 2009	Planung 2010	VE 2010	Planung 2011	VE 2011	Planung 2012	Planung 2013	Planung 2014	Planung 2015ff.	Bisher bereit-gestellt	Gesamt-bedarf
Bhf-vorplatz Barmen	Inv.zuw. Land			-690.000									-770.000	-770.000
	Tiefbaumaßnahmen		12.585	1.301.000									1.492.585	1.492.585
Umgebung O-pernhaus	Inv.zuw. Land			-140.000									-140.000	-140.000
	Tiefbaumaßnahmen		551.326	200.000									751.326	751.326
Gesamtergebnis	Ergebnis		563.911	671.000									1.333.911	1.333.911

Produktgruppe 5112 **Projekte der Stadtentwicklung zum Stadtumbau West** **PG-Verantwortliche(r): Herr Walde**

Kurzbeschreibung der Produktgruppe

Das Förderprogramm „Stadtumbau West“ ist neben dem Programm „Soziale Stadt“ eines der wichtigsten Werkzeuge für den ökonomischen, ökologischen und sozialen Strukturwandel der Stadt Wuppertal. Die demografischen Veränderungen werden für die Stadt erhebliche Handlungsbedarfe besonders in den innenstädtischen, gründerzeitlichen Quartieren mit sich bringen.

Besonders die im Grundförderantrag festgelegten vier Quartiere:

- Arrenberg,
- Elberfelder Nordstadt,
- Unterbarmen und
- Oberbarmen / Wichlinghausen Süd

setzen einen klaren Schwerpunkt auf typische gründerzeitliche Stadtteile, in denen sich die Auswirkungen von Strukturwandel und Bevölkerungsentwicklung konzentrieren.

Zielgruppen der Produktgruppe

- Bürger und Bürgerinnen
- Einwohnerinnen und Einwohner
- Haus- und Grundeigentümer
- Gewerbetreibende und Investoren
- Vereine
- Kirchengemeinden etc.

Produktgruppenziele

Produktgruppe	5112	Projekte der Stadtentwicklung zum Stadtumbau West

Ziel	Bezeichnung
D1191	Durchführung der Projekte entsprechend Projektplan

Kennzahlen zur Zielerreichung		Ergebnis 2007	Ergebnis 2008	Ansatz 2009	Planung 2010	Planung 2011	Planung 2012	Planung 2013	Planung 2014
D11911 (%)	Zielerreichungsgrad				100,00	100,00	100,00	100,00	100,00

Haushaltsplan 2010 / 2011 **101 Stadtentwicklung u. Städtebau**

Stadtverwaltung Wuppertal **5112 Projekte Stadtentw.Stadtumbau West**

		Teilergebnisplan	Ergebnis 2007	Ergebnis 2008	Ansatz 2009	Planung 2010	Planung 2011	Planung 2012	Planung 2013	Planung 2014
1	+	Steuern und ähnliche Abgaben								
2	+	Zuwendungen und allgemeine Umlagen		-375.119		-3.983.760	-4.103.600	-2.805.000	-1.305.000	
3	+	Sonstige Transfererträge								
4	+	Öffentlich-rechtliche Leistungsentgelte								
5	+	Privatrechtliche Leistungsentgelte								
6	+	Kostenerstattungen und Kostenumlagen								
7	+	Sonstige ordentliche Erträge		-48.638						
8	+	Aktivierte Eigenleistungen								
9	+/-	Bestandsveränderungen								
10	**=**	**Ordentliche Erträge**		**-423.756**		**-3.983.760**	**-4.103.600**	**-2.805.000**	**-1.305.000**	
11	-	Personalaufwendungen								
12	-	Versorgungsaufwendungen								
13	-	Aufwendungen für Sach- und Dienstleistungen		260.070		1.095.800	920.200			
14	-	Bilanzielle Abschreibungen								
15	-	Transferaufwendungen		378.551		3.155.100	3.358.400	2.900.000	1.450.000	
16	-	Sonstige ordentliche Aufwendungen		458.598		131.500	10.000			
17	**=**	**Ordentliche Aufwendungen**		**1.097.220**		**4.382.400**	**4.288.600**	**2.900.000**	**1.450.000**	
18	**=**	**Ergebnis der laufenden Verwaltungstätigkeit** (=Zeilen 10 und 17)		**673.463**		**398.640**	**185.000**	**95.000**	**145.000**	

		Teilergebnisplan	Ergebnis 2007	Ergebnis 2008	Ansatz 2009	Planung 2010	Planung 2011	Planung 2012	Planung 2013	Planung 2014
19	+	Finanzerträge								
20	-	Zinsen und sonstige Finanzaufwendungen								
21	**=**	**Finanzergebnis** (=Zeilen 19 und 20)								
22	**=**	**Ordentliches Ergebnis** (=Zeilen 18 und 21)		**673.463**		**398.640**	**185.000**	**95.000**	**145.000**	
23	+	Außerordentliche Erträge								
24	-	Außerordentliche Aufwendungen								
25	**=**	**Außerordentliches Ergebnis** (=Zeilen 23 und 24)								
26	**=**	**Ergebnis vor internen Leistungsbeziehungen** (=Zeilen 22 und 25)		**673.463**		**398.640**	**185.000**	**95.000**	**145.000**	
27	+	Erträge aus internen Leistungsbeziehungen								
28	-	Aufwendungen aus internen Leistungsbeziehungen		2.978						
29	**=**	**Ergebnis** (=Zeilen 26, 27 und 28)		**676.441**		**398.640**	**185.000**	**95.000**	**145.000**	

Aufwendungen für Sach- und Dienstleistungen (Zeile 13)
Darin enthalten zahlreiche Maßnahmen im Umfang von 1.082.000 € (2010) bzw. 915.000 € (2011), die als Festwerte auch investiv dargestellt werden. Sie werden deshalb nicht im konsumtiven sondern im investiven Maßnahmenkatalog aufgeführt.

Programm / Maßnahme	2010 Ansatz	2011 Ansatz	2012 Ansatz	2013 Ansatz	2014 Ansatz
Stadtumbau West konsumtiv					
Freifläche Froweinstr. / Uellendahler Str.	16.000	0	0	0	0
Schulhof Markomannenstr.	0	222.000	0	0	0
Initiative Zukunft Arrenberg	192.000	72.000	0	0	0
Mitmachprojekte Stadtumbau West	107.800	40.800	0	0	0
Kulturzentrum Pauluskirche	164.000	0	0	0	0
Bildungs-/Schulungszentrum Markomannenstraße	315.100	0	0	0	0
Kulturzentrum Wichlinghauser Str.	333.300	0	0	0	0
Hof- und Fassadenprogramm	590.700	128.800	0	0	0
Mitgliedsbeitrag Innovationsagentur	18.700	10.000	0	0	0
Rechts- und Beratungskosten	25.000	0	0	0	0
Zwischennutzungsagentur	87.800	0	0	0	0
Neubau Junior-Uni (Eigenbetrieb Gebäudemanagement)	1.450.000	2.900.000	2.900.000	1.450.000	0
Summe konsumtiv	**3.300.400**	**3.373.600**	**2.900.000**	**1.450.000**	**0**

		Teilfinanzplan A	**Ergebnis 2007**	**Ergebnis 2008**	**Ansatz 2009**	**Planung 2010**	**VE 2010**	**Planung 2011**	**VE 2011**	**Planung 2012**	**Planung 2013**	**Planung 2014**
1	+	Zuwendungen für Investitions-maßnahmen			-1.700.000	-854.200		-732.000				
2	+	Veräußerung von Sachanlagen										
3	+	Veräußerung von Finanzanlagen										
4	+	Beiträge und ähnliche Entgelte										
5	+	Sonstige Investitionseinzahlungen										
6	**=**	**Einzahlungen aus Investitionstätigkeit**			**-1.700.000**	**-854.200**		**-732.000**				
7	-	Erwerb von Grundstücken und Gebäuden										
8	-	Baumaßnahmen		235.779	2.000.000	1.082.000		915.000				
9	-	Erwerb von beweglichem Anlagevermögen										
10	-	Erwerb von Finanzanlagen										
11	-	Aktivierbare Zuwendungen										
12	-	Sonstige Investitionsauszahlungen										
13	**=**	**Auszahlungen aus Investiti-onstätigkeit**		**235.779**	**2.000.000**	**1.082.000**		**915.000**				
14	**=**	**Saldo aus Investitionstätigkeit** (=Zeilen 6 und 13)		**235.779**	**300.000**	**227.800**		**183.000**				

Baumaßnahmen (Zeile 8)
Das Programm Stadtumbau West ist komplett im Ergebnisplan veranschlagt. Aus haushaltstechnischen Gründen müssen hier die Maßnahmen im Bereich der Grünanlagen nochmals dargestellt werden, weil sie Festwerte betreffen.

Aktivierbare Zuwendungen (Zeile 11)
Hier werden die für die Junior-Uni erwarteten Landeszuschüsse abgeführt an den Eigenbetrieb Gebäudemanagement, über dessen Wirtschaftsplan die Maßnahme abgewickelt wird.

Programm / Maßnahme	2010 Ansatz	2011 Ansatz	2012 Ansatz	2013 Ansatz	2014 Ansatz
Stadtumbau West investiv					
Spielplatz Helmholtzstraße	0	307.000	0	0	0
Turnfeld Schusterstraße	110.000	0	0	0	0
Neugestaltung Deweerthscher Wald	390.000	0	0	0	0
Spielplatz Arrenberger Straße	114.000	0	0	0	0
Neugestaltung St. Anna-Wald	0	250.000	0	0	0
Gutenbergplatz	325.000	0	0	0	0
Spielplatz Vogelsaue	0	278.000	0	0	0
Spiel- und Sportfläche Ottenbruch	0	80.000	0	0	0
Wuppergrünfläche an der Gerichtsinsel	143.000	0	0	0	0
Summe investiv	**1.082.000**	**915.000**	**0**	**0**	**0**

Ressort 102 **Vermessung, Katasteramt und Geodaten** **Leitung: Herr Wanzke**

Produktbereich		Produktgruppe		Produkt	
51	Räumliche Planung und Entwicklung, Geoinformationen	**5102**	**Vermessung, Katasteramt und Geodaten**	5102010 5102020 5102030	Ingenieur-, Liegenschafts- und Landesvermessung Führung, Bereitstellung und Abgabe von Geodaten, Servicedienste Gesetzliche Wertermittlung

Ressort	**102**	**Vermessung, Katasteramt und Geodaten**
Ressortleitung	**Herr Wanzke**	

Kurzbeschreibung des Ressorts

- Geodätischer Raumbezug
- Bereitstellung eines landeseinheitlichen Grundlagennetzes nach Lage und Höhe als Basis für alle Folgevermessungen behördlicher und privater Vermessungsstellen
- Liegenschaftsvermessung
- Vermessungsleistungen zur Erneuerung u. Fortführung Liegenschaftskataster (Gebäude, Grenzen,...) insbesondere: Teilungsvermessung, Grenzvermessung, Gebäudevermessung, u.a.
- Ingenieurvermessung incl. Photogrammetrie
- Bauvorbereitende, baubegleitende und Bestandsvermessungen von Gebäuden, Ingenieurbauwerken und Verkehrsanlagen, sowie anderer Vermessungsleistungen, die keine hoheitlichen Vermessungsleistungen sind
- Führung, Bereitstellung und Abgabe von Geodaten, Servicedienste
- Übernahme sämtlicher beigebrachter Vermessungsschriften und Veränderungsnachweise zwecks Aktualisierung und Vervollständigung des Liegenschaftskatasters
- Führung und Bereitstellung der Daten für die amtliche Lagebezeichnung (Hausnummerierung, Straßenverzeichnis, Straßenbenennung, etc.)
- Erfassung und Übernahme der Topographie/ Nutzungsarten / Bodenschätzungen zur Ableitung der dig. GK. Vermarktung und Verkauf von Geodaten (Luftbilder, Fotos, Auszüge ALK / ALB, Verm.-Unterlagen, Bescheinigungen, Recherchen, etc.), Führung des Vermessungs- u. Katasterarchivs, Archiv Mikro / DSS
- Führung und Abgabe des Planungsrechtskatasters, Bearbeitung von B-Plänen, L-Plänen und FNP. Bereitstellung des amtlichen Stadtkartenwerks u. a. thematische Karten für diverse Zwecke/ Kunden
- Bereitstellung der Dienstleistungen im Bereich Reprographie / Mikrographie / Raumbezogenen Informationsverarbeitung, TUI und Bürokommunikation GB1 (Beratung, Beschaffung, Vergaben, Auftragsleistungen u. a.)

- Der Gutachterausschuss für Grundstückswerte ist ein selbständiges Organ des Landes NRW und unterliegt nicht den Weisungen des Rates oder des OB. Die Geschäftsstelle gehört organisatorisch zum Ressort 102.
- Gutachten: Erstellung von Verkehrswertgutachten für bebaute und unbebaute Grundstücke und Rechte an Grundstücken
- Kaufpreissammlung: Einführung, Pflege, Führung der Kaufpreissammlung, Auswertung von Kaufverträgen
- Publikation, Beratung: Bodenrichtwertkarten, Grundstücksmarktbericht, BORIS.NRW, IRIS.NRW
- Marktanalysen: statistische Auswertung der Datenbank

		Teilergebnisplan	Ergebnis 2007	Ergebnis 2008	Ansatz 2009	Planung 2010	Planung 2011	Planung 2012	Planung 2013	Planung 2014
1	+	Steuern und ähnliche Abgaben								
2	+	Zuwendungen und allgemeine Umlagen		-97.435	-534	-22.410	-22.410	-22.411	-14.601	-4.898
3	+	Sonstige Transfererträge								
4	+	Öffentlich-rechtliche Leistungsentgelte		-621.646	-579.900	-660.000	-660.000	-660.000	-660.000	-660.000
5	+	Privatrechtliche Leistungsentgelte			-5.000					
6	+	Kostenerstattungen und Kostenumlagen		-471.813	-170.000	-465.000	-465.000	-465.000	-465.000	-465.000
7	+	Sonstige ordentliche Erträge		-751.728	-500	-500	-500	-500	-500	-500
8	+	Aktivierte Eigenleistungen								
9	+/-	Bestandsveränderungen								
10	**=**	**Ordentliche Erträge**		**-1.942.622**	**-755.934**	**-1.147.910**	**-1.147.910**	**-1.147.911**	**-1.140.101**	**-1.130.398**
11	-	Personalaufwendungen		8.149.413	7.124.610	8.326.682	8.336.866	8.158.561	8.111.245	8.116.551
12	-	Versorgungsaufwendungen								
13	-	Aufwendungen für Sach- und Dienstleistungen		887.183	1.010.566	992.100	932.100	937.100	897.100	937.100
14	-	Bilanzielle Abschreibungen		179.560	134.272	271.836	208.691	142.473	94.929	53.316
15	-	Transferaufwendungen								
16	-	Sonstige ordentliche Aufwendungen		424.764	326.361	367.076	386.076	386.076	386.076	386.076
17	**=**	**Ordentliche Aufwendungen**		**9.640.921**	**8.595.809**	**9.957.695**	**9.863.734**	**9.624.211**	**9.489.351**	**9.493.044**
18	**=**	**Ergebnis der laufenden Verwaltungstätigkeit** (=Zeilen 10 und 17)		**7.698.299**	**7.839.875**	**8.809.784**	**8.715.823**	**8.476.300**	**8.349.250**	**8.362.646**

		Teilergebnisplan	Ergebnis 2007	Ergebnis 2008	Ansatz 2009	Planung 2010	Planung 2011	Planung 2012	Planung 2013	Planung 2014
19	+	Finanzerträge								
20	-	Zinsen und sonstige Finanzaufwendungen			14.250	19.000				
21	**=**	**Finanzergebnis** (=Zeilen 19 und 20)			**14.250**	**19.000**				
22	**=**	**Ordentliches Ergebnis** (=Zeilen 18 und 21)		**7.698.299**	**7.854.125**	**8.828.784**	**8.715.823**	**8.476.300**	**8.349.250**	**8.362.646**
23	+	Außerordentliche Erträge								
24	-	Außerordentliche Aufwendungen								
25	**=**	**Außerordentliches Ergebnis** (=Zeilen 23 und 24)								
26	**=**	**Ergebnis vor internen Leistungsbeziehungen** (=Zeilen 22 und 25)		**7.698.299**	**7.854.125**	**8.828.784**	**8.715.823**	**8.476.300**	**8.349.250**	**8.362.646**
27	+	Erträge aus internen Leistungsbeziehungen		-2.251.195	-1.993.250	-2.258.271	-2.258.271	-2.258.271	-2.258.271	-2.258.271
28	-	Aufwendungen aus internen Leistungsbeziehungen		1.893.585	1.209.052	1.251.662	1.251.073	1.238.043	1.221.285	1.224.590
29	**=**	**Ergebnis** (=Zeilen 26, 27 und 28)		**7.340.689**	**7.069.927**	**7.822.175**	**7.708.625**	**7.456.072**	**7.312.264**	**7.328.965**

		Teilfinanzplan A	Ergebnis 2007	Ergebnis 2008	Ansatz 2009	Planung 2010	VE 2010	Planung 2011	VE 2011	Planung 2012	Planung 2013	Planung 2014
1	+	Zuwendungen für Investitions-maßnahmen		-57.101								
2	+	Veräußerung von Sachanlagen		-3.451								
3	+	Veräußerung von Finanzanlagen										
4	+	Beiträge und ähnliche Entgelte										
5	+	Sonstige Investitionseinzahlungen										
6	**=**	**Einzahlungen aus Investitionstätigkeit**		**-60.552**								
7	-	Erwerb von Grundstücken und Gebäuden										
8	-	Baumaßnahmen										
9	-	Erwerb von beweglichem Anlagevermögen		76.901	247.500	299.500		160.500		142.500	142.500	142.500
10	-	Erwerb von Finanzanlagen										
11	-	Aktivierbare Zuwendungen										
12	-	Sonstige Investitionsauszahlungen										
13	**=**	**Auszahlungen aus Investiti-onstätigkeit**		**76.901**	**247.500**	**299.500**		**160.500**		**142.500**	**142.500**	**142.500**
14	**=**	**Saldo aus Investitionstätigkeit** (=Zeilen 6 und 13)		**16.349**	**247.500**	**299.500**		**160.500**		**142.500**	**142.500**	**142.500**

Personalkennzahlen	Ergebnis 2007	Ergebnis 2008	Ansatz 2009	Planung 2010	Planung 2011	Planung 2012	Planung 2013	Planung 2014
Anzahl Mitarbeiter		146,00		139,00	138,00	133,00	131,00	131,00
Vollzeitkräfte		132,40	132,86	126,75	125,20	122,99	121,57	120,21
Stellenplan		136,50		136,00	136,00	136,00	136,00	136,00

Produktgruppe 5102	**Vermessung, Katasteramt und Geodaten**	**PG-Verantwortlicher: Herr Wanzke**

Kurzbeschreibung der Produktgruppe

- Geodätischer Raumbezug
- Bereitstellung eines landeseinheitlichen Grundlagennetzes nach Lage und Höhe als Basis für alle Folgevermessungen behördlicher und privater Vermessungsstellen
- Liegenschaftsvermessung
- Vermessungsleistungen zur Erneuerung u. Fortführung Liegenschaftskataster (Gebäude, Grenzen,...) insbesondere: Teilungsvermessung, Grenzvermessung, Gebäudevermessung, u.a.
- Ingenieurvermessung incl. Photogrammetrie
- Bauvorbereitende, baubegleitende und Bestandsvermessungen von Gebäuden, Ingenieurbauwerken und Verkehrsanlagen, sowie anderer Vermessungsleistungen, die keine hoheitlichen Vermessungsleistungen sind
- Führung, Bereitstellung und Abgabe von Geodaten, Servicedienste
- Übernahme sämtlicher beigebrachter Vermessungsschriften und Veränderungsnachweise zwecks Aktualisierung und Vervollständigung des Liegenschaftskatasters
- Führung und Bereitstellung der Daten für die amtliche Lagebezeichnung (Hausnummerierung, Straßenverzeichnis, Straßenbenennung, etc.)
- Erfassung und Übernahme der Topographie/ Nutzungsarten / Bodenschätzungen zur Ableitung der dig. GK. Vermarktung und Verkauf von Geodaten (Luftbilder, Fotos, Auszüge ALK / ALB, Verm.-Unterlagen, Bescheinigungen, Recherchen, etc.), Führung des Vermessungs- u. Katasterarchivs, Archiv Mikro / DSS
- Führung und Abgabe des Planungsrechtskatasters, Bearbeitung von B-Plänen, L-Plänen und FNP. Bereitstellung des amtlichen Stadtkartenwerks u. a. thematische Karten für diverse Zwecke/ Kunden
- Bereitstellung der Dienstleistungen im Bereich Reprographie / Mikrographie / Raumbezogenen Informationsverarbeitung, TUI und Bürokommunikation GB1 (Beratung, Beschaffung, Vergaben, Auftragsleistungen u. a.)

- Der Gutachterausschuss für Grundstückswerte ist ein selbständiges Organ des Landes NRW und unterliegt nicht den Weisungen des Rates oder des OB. Die Geschäftsstelle gehört organisatorisch zum Ressort 102.
- Gutachten: Erstellung von Verkehrswertgutachten für bebaute und unbebaute Grundstücke und Rechte an Grundstücken
- Kaufpreissammlung: Einführung, Pflege, Führung der Kaufpreissammlung, Auswertung von Kaufverträgen
- Publikation, Beratung: Bodenrichtwertkarten, Grundstücksmarktbericht, BORIS.NRW, IRIS.NRW
- Marktanalysen: statistische Auswertung der Datenbank

Zielgruppen der Produktgruppe

- intern: alle Ressorts / Stadtbetriebe, Eigenbetriebe der Stadt Wuppertal, R 102 selbst, Rat, Gremien
- extern: Eigengesellschaften der Stadt Wuppertal, andere Kommunal- Landes und Bundesbehörden, Banken, Gerichte, Architekten, Baufirmen, Notare, Rechtsanwälte, Entsorgungs- und Wirtschaftsunternehmen, Firmen, kartographische Verlage, Planungs- und Ingenieurbüros, ÖbVI, Bürger, Eigentümer und Erwerber von Grundstücken

Produktgruppenziele

Produktgruppe	5102	Vermessung, Katasteramt und Geodaten

Ziel	Bezeichnung
D0761	Einhaltung des Zeitplans zur Einführung von ALKIS
D0762	Einhaltung der gesetzlichen Auflagen aus dem Geodatenzugangsgesetz (Teilbereich Geobasisdaten)

Kennzahlen zur Zielerreichung		Ergebnis 2007	Ergebnis 2008	Ansatz 2009	Planung 2010	Planung 2011	Planung 2012	Planung 2013	Planung 2014
D07611 (%)	Einhaltung des Zeitplans für ALKIS-E				100,00	100,00	100,00	100,00	100,00
D07621 (%)	Umsetzung GeoZG (TB: Geobasisdaten)				100,00	100,00	100,00	100,00	100,00

		Teilergebnisplan	Ergebnis 2007	Ergebnis 2008	Ansatz 2009	Planung 2010	Planung 2011	Planung 2012	Planung 2013	Planung 2014
1	+	Steuern und ähnliche Abgaben								
2	+	Zuwendungen und allgemeine Umlagen		-97.435	-534	-22.410	-22.410	-22.411	-14.601	-4.898
3	+	Sonstige Transfererträge								
4	+	Öffentlich-rechtliche Leistungsentgelte		-621.646	-579.900	-660.000	-660.000	-660.000	-660.000	-660.000
5	+	Privatrechtliche Leistungsentgelte			-5.000					
6	+	Kostenerstattungen und Kostenumlagen		-471.813	-170.000	-465.000	-465.000	-465.000	-465.000	-465.000
7	+	Sonstige ordentliche Erträge		-751.728	-500	-500	-500	-500	-500	-500
8	+	Aktivierte Eigenleistungen								
9	+/-	Bestandsveränderungen								
10	**=**	**Ordentliche Erträge**		**-1.942.622**	**-755.934**	**-1.147.910**	**-1.147.910**	**-1.147.911**	**-1.140.101**	**-1.130.398**
11	-	Personalaufwendungen		8.149.413	7.124.610	8.326.682	8.336.866	8.158.561	8.111.245	8.116.551
12	-	Versorgungsaufwendungen								
13	-	Aufwendungen für Sach- und Dienstleistungen		887.183	1.010.566	992.100	932.100	937.100	897.100	937.100
14	-	Bilanzielle Abschreibungen		179.560	134.272	271.836	208.691	142.473	94.929	53.316
15	-	Transferaufwendungen								
16	-	Sonstige ordentliche Aufwendungen		424.764	326.361	367.076	386.076	386.076	386.076	386.076
17	**=**	**Ordentliche Aufwendungen**		**9.640.921**	**8.595.809**	**9.957.695**	**9.863.734**	**9.624.211**	**9.489.351**	**9.493.044**
18	**=**	**Ergebnis der laufenden Verwaltungstätigkeit** (=Zeilen 10 und 17)		**7.698.299**	**7.839.875**	**8.809.784**	**8.715.823**	**8.476.300**	**8.349.250**	**8.362.646**

		Teilergebnisplan	Ergebnis 2007	Ergebnis 2008	Ansatz 2009	Planung 2010	Planung 2011	Planung 2012	Planung 2013	Planung 2014
19	+	Finanzerträge								
20	-	Zinsen und sonstige Finanzaufwendungen			14.250	19.000				
21	**=**	**Finanzergebnis** (=Zeilen 19 und 20)			**14.250**	**19.000**				
22	**=**	**Ordentliches Ergebnis** (=Zeilen 18 und 21)		**7.698.299**	**7.854.125**	**8.828.784**	**8.715.823**	**8.476.300**	**8.349.250**	**8.362.646**
23	+	Außerordentliche Erträge								
24	-	Außerordentliche Aufwendungen								
25	**=**	**Außerordentliches Ergebnis** (=Zeilen 23 und 24)								
26	**=**	**Ergebnis vor internen Leistungsbeziehungen** (=Zeilen 22 und 25)		**7.698.299**	**7.854.125**	**8.828.784**	**8.715.823**	**8.476.300**	**8.349.250**	**8.362.646**
27	+	Erträge aus internen Leistungsbeziehungen		-2.251.195	-1.993.250	-2.258.271	-2.258.271	-2.258.271	-2.258.271	-2.258.271
28	-	Aufwendungen aus internen Leistungsbeziehungen		1.893.585	1.209.052	1.251.662	1.251.073	1.238.043	1.221.285	1.224.590
29	**=**	**Ergebnis** (=Zeilen 26, 27 und 28)		**7.340.689**	**7.069.927**	**7.822.175**	**7.708.625**	**7.456.072**	**7.312.264**	**7.328.965**

		Teilfinanzplan A	**Ergebnis 2007**	**Ergebnis 2008**	**Ansatz 2009**	**Planung 2010**	**VE 2010**	**Planung 2011**	**VE 2011**	**Planung 2012**	**Planung 2013**	**Planung 2014**
1	+	Zuwendungen für Investitions-maßnahmen		-57.101								
2	+	Veräußerung von Sachanlagen		-3.451								
3	+	Veräußerung von Finanzanlagen										
4	+	Beiträge und ähnliche Entgelte										
5	+	Sonstige Investitionseinzahlungen										
6	**=**	**Einzahlungen aus Investitionstätigkeit**		**-60.552**								
7	-	Erwerb von Grundstücken und Gebäuden										
8	-	Baumaßnahmen										
9	-	Erwerb von beweglichem Anlagevermögen		76.901	247.500	299.500		160.500		142.500	142.500	142.500
10	-	Erwerb von Finanzanlagen										
11	-	Aktivierbare Zuwendungen										
12	-	Sonstige Investitionsauszahlungen										
13	**=**	**Auszahlungen aus Investiti-onstätigkeit**		**76.901**	**247.500**	**299.500**		**160.500**		**142.500**	**142.500**	**142.500**
14	**=**	**Saldo aus Investitionstätigkeit** (=Zeilen 6 und 13)		**16.349**	**247.500**	**299.500**		**160.500**		**142.500**	**142.500**	**142.500**

Erwerb von beweglichem Anlagevermögen (Zeile 9)
2010 einschließlich letzte Rate für das Amtliche Liegenschaftskataster (ALKIS).

Personalkennzahlen	Ergebnis 2007	Ergebnis 2008	Ansatz 2009	Planung 2010	Planung 2011	Planung 2012	Planung 2013	Planung 2014
Anzahl Mitarbeiter		146,00		139,00	138,00	133,00	131,00	131,00
Vollzeitkräfte		132,40	132,86	126,75	125,20	122,99	121,57	120,21
Stellenplan		136,50		136,00	136,00	136,00	136,00	136,00

Ressort 104 **Straßen und Verkehr** **Leitung: Herr Bronold**

Produktbereich		Produktgruppe		Produkt	
12	Sicherheit und Ordnung	**1202**	**Öffentliche Toilettenanlagen**	1202010	Öffentliche Toilettenanlagen
		1204	**Verkehrsangelegenheiten**	1204010	Straßen- und Verkehrsangelegenheiten
51	Räumliche Planung und Entwicklung, Geoinformationen	**5104**	**Verkehrliche Planung**	5104010	Verkehrsplanung
54	Verkehrsflächen und -anlagen, ÖPNV	**5401**	**Öffentliche Verkehrsflächen**	5401010 5401020	Straßen, Wege und Plätze Brücken, Tunnel, Stützmauern und Treppen
		5402	**Verkehrstechnik**	5402010 5402020	Verkehrsleitende und -regelnde Anlagen Öffentliche Beleuchtung

Ressort	**104**	**Straßen und Verkehr**
Ressortleitung	**Herr Bronold**	

Kurzbeschreibung des Ressorts

Aufgaben:

- Planung, Bau und Erhaltung öffentlicher Straßen, Wege, Plätze, Brücken, Tunnel, Treppen und Stützmauern einschl. ihrer Beleuchtung, Straßenverkehrstechnik, Straßenausstattung (Straßenbaulastträger)
- Erhebung von Erschließungs- und Straßenbaubeiträgen
- Verträge für Dritterschließungsmaßnahmen
- Allgemeine verkehrliche Anordnungen (Straßenverkehrsbehörde), individuelle Ausnahmegenehmigungen und Sondernutzungen
- Koordinierung der Baustellenabwicklung im öffentlichen Verkehrsraum
- Parkraummanagement
- Gesamtverkehrsplanung, Individualverkehrsplanung, Nahverkehrsplanung, nicht motorisierter Verkehr
- Planung, Bau und Unterhaltung von öffentlichen Toilettenanlagen

		Teilergebnisplan	Ergebnis 2007	Ergebnis 2008	Ansatz 2009	Planung 2010	Planung 2011	Planung 2012	Planung 2013	Planung 2014
1	+	Steuern und ähnliche Abgaben								
2	+	Zuwendungen und allgemeine Umlagen		-7.944.939	-1.849.493	-8.006.575	-7.850.709	-7.780.414	-7.615.905	-7.549.886
3	+	Sonstige Transfererträge								
4	+	Öffentlich-rechtliche Leistungsentgelte		-7.228.181	-11.783.519	-6.709.379	-6.855.341	-6.841.036	-6.841.114	-6.841.022
5	+	Privatrechtliche Leistungsentgelte		-63.642	-62.515	-37.600	-37.600	-37.600	-37.600	-37.600
6	+	Kostenerstattungen und Kostenumlagen		-548.833	-505.585	-583.600	-553.600	-553.600	-553.600	-553.600
7	+	Sonstige ordentliche Erträge		-884.202	-60.850	-15.800	-10.850	-10.850	-10.850	-10.850
8	+	Aktivierte Eigenleistungen		-341.454	-59.251	-31.245	-29.745			
9	+/-	Bestandsveränderungen								
10	**=**	**Ordentliche Erträge**		**-17.011.250**	**-14.321.214**	**-15.384.200**	**-15.337.845**	**-15.223.500**	**-15.059.069**	**-14.992.957**
11	-	Personalaufwendungen		11.041.619	9.885.724	10.134.737	10.088.854	10.053.117	10.052.223	10.007.797
12	-	Versorgungsaufwendungen								
13	-	Aufwendungen für Sach- und Dienstleistungen		21.511.604	23.070.704	22.641.350	22.562.000	22.713.200	22.862.600	22.973.900
14	-	Bilanzielle Abschreibungen		27.218.973	6.639.352	26.911.240	26.710.350	26.550.660	26.199.876	26.089.796
15	-	Transferaufwendungen		265.485	5.000	10.000	10.000	10.000	10.000	10.000
16	-	Sonstige ordentliche Aufwendungen		4.017.358	2.639.693	2.656.304	2.707.804	2.765.454	2.820.554	2.875.204
17	**=**	**Ordentliche Aufwendungen**		**64.055.039**	**42.240.473**	**62.353.631**	**62.079.008**	**62.092.431**	**61.945.253**	**61.956.698**
18	**=**	**Ergebnis der laufenden Verwaltungstätigkeit** (=Zeilen 10 und 17)		**47.043.788**	**27.919.259**	**46.969.432**	**46.741.163**	**46.868.931**	**46.886.185**	**46.963.741**

		Teilergebnisplan	Ergebnis 2007	Ergebnis 2008	Ansatz 2009	Planung 2010	Planung 2011	Planung 2012	Planung 2013	Planung 2014
19	+	Finanzerträge								
20	-	Zinsen und sonstige Finanzaufwendungen								
21	**=**	**Finanzergebnis** (=Zeilen 19 und 20)								
22	**=**	**Ordentliches Ergebnis** (=Zeilen 18 und 21)		**47.043.788**	**27.919.259**	**46.969.432**	**46.741.163**	**46.868.931**	**46.886.185**	**46.963.741**
23	+	Außerordentliche Erträge								
24	-	Außerordentliche Aufwendungen								
25	**=**	**Außerordentliches Ergebnis** (=Zeilen 23 und 24)								
26	**=**	**Ergebnis vor internen Leistungsbeziehungen** (=Zeilen 22 und 25)		**47.043.788**	**27.919.259**	**46.969.432**	**46.741.163**	**46.868.931**	**46.886.185**	**46.963.741**
27	+	Erträge aus internen Leistungsbeziehungen								
28	-	Aufwendungen aus internen Leistungsbeziehungen		9.590.780	7.929.733	8.436.936	8.438.299	8.439.740	8.410.085	8.415.612
29	**=**	**Ergebnis** (=Zeilen 26, 27 und 28)		**56.634.569**	**35.848.992**	**55.406.367**	**55.179.461**	**55.308.671**	**55.296.270**	**55.379.352**

		Teilfinanzplan A	Ergebnis 2007	Ergebnis 2008	Ansatz 2009	Planung 2010	VE 2010	Planung 2011	VE 2011	Planung 2012	Planung 2013	Planung 2014
1	+	Zuwendungen für Investitions-maßnahmen		-3.603.220	-40.000	-12.230.400		-7.478.100		-520.000	-487.500	-65.000
2	+	Veräußerung von Sachanlagen		-8.026								
3	+	Veräußerung von Finanzanlagen										
4	+	Beiträge und ähnliche Entgelte		-966.522	-700.000	-700.000		-700.000		-700.000	-700.000	-700.000
5	+	Sonstige Investitionseinzahlungen										
6	**=**	**Einzahlungen aus Investitionstätigkeit**		**-4.577.768**	**-740.000**	**-12.930.400**		**-8.178.100**		**-1.220.000**	**-1.187.500**	**-765.000**
7	-	Erwerb von Grundstücken und Gebäuden				2.145.000						
8	-	Baumaßnahmen		4.913.335	4.972.500	15.417.400	10.550.000	15.436.600	4.664.000	8.550.488	5.588.000	5.105.000
9	-	Erwerb von beweglichem Anlagevermögen		237.076	351.097	386.550		356.550		327.070	382.070	382.070
10	-	Erwerb von Finanzanlagen										
11	-	Aktivierbare Zuwendungen		43.111	125.000	180.000		180.000		180.000	180.000	180.000
12	-	Sonstige Investitionsauszahlungen										
13	**=**	**Auszahlungen aus Investiti-onstätigkeit**		**5.193.522**	**5.448.597**	**18.128.950**	**10.550.000**	**15.973.150**	**4.664.000**	**9.057.558**	**6.150.070**	**5.667.070**
14	**=**	**Saldo aus Investitionstätigkeit** (=Zeilen 6 und 13)		**615.754**	**4.708.597**	**5.198.550**	**10.550.000**	**7.795.050**	**4.664.000**	**7.837.558**	**4.962.570**	**4.902.070**

Personalkennzahlen	Ergebnis 2007	Ergebnis 2008	Ansatz 2009	Planung 2010	Planung 2011	Planung 2012	Planung 2013	Planung 2014
Anzahl Mitarbeiter		182,00		182,00	180,00	180,00	179,00	178,00
Vollzeitkräfte		177,10	187,36	178,70	176,26	172,79	170,58	168,47
Stellenplan		193,50		191,50	191,50	191,50	191,50	191,50

Produktgruppe 1202 **Öffentliche Toilettenanlagen** **PG-Verantwortliche(r): Herr Bronold**

Kurzbeschreibung der Produktgruppe

- Neubau und Erhaltung der öffentlichen Toilettenanlagen

Zielgruppen der Produktgruppe

- Einwohner/innen
- Besucher/innen (der Stadt Wuppertal)

Produktgruppenziele

Produktgruppe	1202	Öffentliche Toilettenanlagen

Ziel	Bezeichnung
D0321	Erhaltung der öffentlichen Toilettenanlagen

Kennzahlen zur Zielerreichung		Ergebnis 2007	Ergebnis 2008	Ansatz 2009	Planung 2010	Planung 2011	Planung 2012	Planung 2013	Planung 2014
D03211 (ST)	Anzahl öffentl. Toilettenanlagen				12,00	12,00	12,00	12,00	12,00

		Teilergebnisplan	Ergebnis 2007	Ergebnis 2008	Ansatz 2009	Planung 2010	Planung 2011	Planung 2012	Planung 2013	Planung 2014
1	+	Steuern und ähnliche Abgaben								
2	+	Zuwendungen und allgemeine Umlagen		-4		-29	-29	-29	-27	
3	+	Sonstige Transfererträge								
4	+	Öffentlich-rechtliche Leistungsentgelte		-23.574	-20.450	-23.000	-23.000	-10.000	-10.000	-10.000
5	+	Privatrechtliche Leistungsentgelte		-4.934	-1.400	-4.000	-4.000	-4.000	-4.000	-4.000
6	+	Kostenerstattungen und Kostenumlagen								
7	+	Sonstige ordentliche Erträge		-1.291						
8	+	Aktivierte Eigenleistungen		-11	-87	-1	-3			
9	+/-	Bestandsveränderungen								
10	**=**	**Ordentliche Erträge**		**-29.815**	**-21.937**	**-27.030**	**-27.032**	**-14.029**	**-14.027**	**-14.000**
11	-	Personalaufwendungen		26.682	18.751	26.904	26.697	26.591	26.577	26.445
12	-	Versorgungsaufwendungen								
13	-	Aufwendungen für Sach- und Dienstleistungen		358.861	344.501	358.781	368.781	378.781	388.799	398.781
14	-	Bilanzielle Abschreibungen		7.321	7.181	7.291	7.100	7.036	7.034	6.981
15	-	Transferaufwendungen								
16	-	Sonstige ordentliche Aufwendungen		3.801	1.551	1.968	1.968	1.968	1.968	1.968
17	**=**	**Ordentliche Aufwendungen**		**396.665**	**371.985**	**394.944**	**404.547**	**414.376**	**424.377**	**434.175**
18	**=**	**Ergebnis der laufenden Verwaltungstätigkeit** (=Zeilen 10 und 17)		**366.851**	**350.048**	**367.913**	**377.515**	**400.347**	**410.350**	**420.175**

		Teilergebnisplan	Ergebnis 2007	Ergebnis 2008	Ansatz 2009	Planung 2010	Planung 2011	Planung 2012	Planung 2013	Planung 2014
19	+	Finanzerträge								
20	-	Zinsen und sonstige Finanzaufwendungen								
21	**=**	**Finanzergebnis** (=Zeilen 19 und 20)								
22	**=**	**Ordentliches Ergebnis** (=Zeilen 18 und 21)		**366.851**	**350.048**	**367.913**	**377.515**	**400.347**	**410.350**	**420.175**
23	+	Außerordentliche Erträge								
24	-	Außerordentliche Aufwendungen								
25	**=**	**Außerordentliches Ergebnis** (=Zeilen 23 und 24)								
26	**=**	**Ergebnis vor internen Leistungsbeziehungen** (=Zeilen 22 und 25)		**366.851**	**350.048**	**367.913**	**377.515**	**400.347**	**410.350**	**420.175**
27	+	Erträge aus internen Leistungsbeziehungen								
28	-	Aufwendungen aus internen Leistungsbeziehungen		99.293	28.823	29.491	30.271	30.852	31.499	31.694
29	**=**	**Ergebnis** (=Zeilen 26, 27 und 28)		**466.144**	**378.871**	**397.404**	**407.786**	**431.199**	**441.849**	**451.869**

Personalkennzahlen	Ergebnis 2007	Ergebnis 2008	Ansatz 2009	Planung 2010	Planung 2011	Planung 2012	Planung 2013	Planung 2014
Anzahl Mitarbeiter		0,50		0,48	0,47	0,47	0,47	0,47
Vollzeitkräfte		0,50	0,22	0,48	0,48	0,47	0,46	0,46
Stellenplan		0,54		0,55	0,55	0,55	0,55	0,55

Produktgruppe 1204 **Verkehrsangelegenheiten** **PG-Verantwortliche(r): Herr Bronold**

Kurzbeschreibung der Produktgruppe

- Straßenverkehrsrechtliche Anordnungen, Erlaubnisse und Ausnahmegenehmigungen sowie straßenrechtliche Regelungen für die Inanspruchnahme öffentlicher Straßen, Wege und Plätze

Zielgruppen der Produktgruppe

- Verkehrsteilnehmer/innen
- Straßennutzer/innen

Produktgruppenziele

Produktgruppe	**1204**	**Verkehrsangelegenheiten**

Ziel	**Bezeichnung**
D0341	Konfliktfreies Miteinander durch Gestaltung straßenrechtlicher und straßenverkehrsrechtlicher Regelungen

Kennzahlen zur Zielerreichung		**Ergebnis 2007**	**Ergebnis 2008**	**Ansatz 2009**	**Planung 2010**	**Planung 2011**	**Planung 2012**	**Planung 2013**	**Planung 2014**
D03411 (ST)	Anz. straßen/verkehrsrechtl. Anordnungen				5.500,00	5.700,00	5.700,00	5.700,00	5.700,00

		Teilergebnisplan	Ergebnis 2007	Ergebnis 2008	Ansatz 2009	Planung 2010	Planung 2011	Planung 2012	Planung 2013	Planung 2014
1	+	Steuern und ähnliche Abgaben								
2	+	Zuwendungen und allgemeine Umlagen		-414		-3.351	-3.351	-3.351	-2.328	
3	+	Sonstige Transfererträge								
4	+	Öffentlich-rechtliche Leistungsentgelte		-2.380.633	-1.494.700	-1.873.600	-2.019.700	-2.020.550	-2.020.550	-2.020.550
5	+	Privatrechtliche Leistungsentgelte								
6	+	Kostenerstattungen und Kostenumlagen								
7	+	Sonstige ordentliche Erträge		-227.205	-7.650	-7.650	-7.650	-7.650	-7.650	-7.650
8	+	Aktivierte Eigenleistungen		-509		-69	-123			
9	+/-	Bestandsveränderungen								
10	**=**	**Ordentliche Erträge**		**-2.608.761**	**-1.502.350**	**-1.884.670**	**-2.030.824**	**-2.031.551**	**-2.030.528**	**-2.028.200**
11	-	Personalaufwendungen		1.695.091	1.390.020	1.934.185	1.916.976	1.910.716	1.906.521	1.887.608
12	-	Versorgungsaufwendungen								
13	-	Aufwendungen für Sach- und Dienstleistungen		32.954	50.811	42.360	42.360	42.360	40.939	42.360
14	-	Bilanzielle Abschreibungen		1.425.775	32.511	1.305.265	1.281.782	1.274.315	1.271.205	1.267.887
15	-	Transferaufwendungen								
16	-	Sonstige ordentliche Aufwendungen		61.925	57.349	52.068	52.068	52.068	52.068	52.068
17	**=**	**Ordentliche Aufwendungen**		**3.215.745**	**1.530.690**	**3.333.878**	**3.293.186**	**3.279.459**	**3.270.733**	**3.249.924**
18	**=**	**Ergebnis der laufenden Verwaltungstätigkeit** (=Zeilen 10 und 17)		**606.984**	**28.340**	**1.449.208**	**1.262.363**	**1.247.908**	**1.240.204**	**1.221.724**

		Teilergebnisplan	Ergebnis 2007	Ergebnis 2008	Ansatz 2009	Planung 2010	Planung 2011	Planung 2012	Planung 2013	Planung 2014
19	+	Finanzerträge								
20	-	Zinsen und sonstige Finanzaufwendungen								
21	**=**	**Finanzergebnis** (=Zeilen 19 und 20)								
22	**=**	**Ordentliches Ergebnis** (=Zeilen 18 und 21)		**606.984**	**28.340**	**1.449.208**	**1.262.363**	**1.247.908**	**1.240.204**	**1.221.724**
23	+	Außerordentliche Erträge								
24	-	Außerordentliche Aufwendungen								
25	**=**	**Außerordentliches Ergebnis** (=Zeilen 23 und 24)								
26	**=**	**Ergebnis vor internen Leistungsbeziehungen** (=Zeilen 22 und 25)		**606.984**	**28.340**	**1.449.208**	**1.262.363**	**1.247.908**	**1.240.204**	**1.221.724**
27	+	Erträge aus internen Leistungsbeziehungen								
28	-	Aufwendungen aus internen Leistungsbeziehungen		469.282	398.486	529.488	528.915	528.136	488.527	524.312
29	**=**	**Ergebnis** (=Zeilen 26, 27 und 28)		**1.076.265**	**426.826**	**1.978.696**	**1.791.278**	**1.776.044**	**1.728.731**	**1.746.036**

		Teilfinanzplan A	**Ergebnis 2007**	**Ergebnis 2008**	**Ansatz 2009**	**Planung 2010**	**VE 2010**	**Planung 2011**	**VE 2011**	**Planung 2012**	**Planung 2013**	**Planung 2014**
1	+	Zuwendungen für Investitions-maßnahmen										
2	+	Veräußerung von Sachanlagen										
3	+	Veräußerung von Finanzanlagen										
4	+	Beiträge und ähnliche Entgelte										
5	+	Sonstige Investitionseinzahlungen										
6	**=**	**Einzahlungen aus Investitionstätigkeit**										
7	-	Erwerb von Grundstücken und Gebäuden										
8	-	Baumaßnahmen										
9	-	Erwerb von beweglichem Anlagevermögen			858							
10	-	Erwerb von Finanzanlagen										
11	-	Aktivierbare Zuwendungen										
12	-	Sonstige Investitionsauszahlungen										
13	**=**	**Auszahlungen aus Investitionstätigkeit**			**858**							
14	**=**	**Saldo aus Investitionstätigkeit** (=Zeilen 6 und 13)			**858**							

Personalkennzahlen	Ergebnis 2007	Ergebnis 2008	Ansatz 2009	Planung 2010	Planung 2011	Planung 2012	Planung 2013	Planung 2014
Anzahl Mitarbeiter		31,27		30,31	30,31	30,31	30,22	29,22
Vollzeitkräfte		28,64	28,06	27,49	26,76	26,26	25,85	25,33
Stellenplan		29,14		29,26	29,26	29,26	29,26	29,26

Produktgruppe 5104	**Verkehrliche Planung**	**PG-Verantwortliche(r): Herr Bronold**

Kurzbeschreibung der Produktgruppe

- Erstellung verkehrsplanerischer Arbeitsgrundlagen, Konzepte und Rahmenvorgaben für alle Verkehrsarten sowie
- Wahrnehmung hoheitlicher Aufgaben der Nahverkehrsplanung

Zielgruppen der Produktgruppe

- Träger öffentlicher Belange, Wirtschafts- und Beschäftigungsförderungsgesellschaft mbH
- Bund, Land, Nachbargemeinden
- Verkehrsträger und Verkehrsunternehmen
- Institutionen, Verbände, Forschungs- und Interessengemeinschaften
- Parlamentarische Gremien, Bürger/innen
- wissenschaftliche Institute, Hochschulen
- interne Leistungseinheiten

Produktgruppenziele

Produktgruppe	5104	Verkehrliche Planung

Ziel	Bezeichnung
D1221	Reduzierung des Datenvolumens unter Berücksichtigung einer Auslagerung von Plan- und Bilddateien im Interesse einer budgetorientierten Kostenkontrolle

Kennzahlen zur Zielerreichung		Ergebnis 2007	Ergebnis 2008	Ansatz 2009	Planung 2010	Planung 2011	Planung 2012	Planung 2013	Planung 2014
D12211 (%)	Reduzierung Datenvolumen 30% gg. Vorjahr				30,00	30,00	30,00	30,00	30,00

		Teilergebnisplan	Ergebnis 2007	Ergebnis 2008	Ansatz 2009	Planung 2010	Planung 2011	Planung 2012	Planung 2013	Planung 2014
1	+	Steuern und ähnliche Abgaben								
2	+	Zuwendungen und allgemeine Umlagen		-19.629	-155.000	-71.077	-71.077	-71.077	-70.721	-70.000
3	+	Sonstige Transfererträge								
4	+	Öffentlich-rechtliche Leistungsentgelte								
5	+	Privatrechtliche Leistungsentgelte								
6	+	Kostenerstattungen und Kostenumlagen								
7	+	Sonstige ordentliche Erträge		-7.377						
8	+	Aktivierte Eigenleistungen		-179		-24	-43			
9	+/-	Bestandsveränderungen								
10	**=**	**Ordentliche Erträge**		**-27.185**	**-155.000**	**-71.101**	**-71.120**	**-71.077**	**-70.721**	**-70.000**
11	-	Personalaufwendungen		576.018	602.764	431.871	432.560	430.974	432.053	432.334
12	-	Versorgungsaufwendungen								
13	-	Aufwendungen für Sach- und Dienstleistungen		14.421	184.641	86.890	86.890	86.890	86.340	86.890
14	-	Bilanzielle Abschreibungen		10.758	12.041	13.377	5.858	3.477	2.401	1.417
15	-	Transferaufwendungen		5.000	5.000	10.000	10.000	10.000	10.000	10.000
16	-	Sonstige ordentliche Aufwendungen		18.914	39.959	40.098	40.098	40.098	40.098	40.098
17	**=**	**Ordentliche Aufwendungen**		**625.110**	**844.405**	**582.236**	**575.405**	**571.440**	**570.893**	**570.739**
18	**=**	**Ergebnis der laufenden Verwaltungstätigkeit** (=Zeilen 10 und 17)		**597.925**	**689.405**	**511.134**	**504.285**	**500.363**	**500.172**	**500.739**

		Teilergebnisplan	Ergebnis 2007	Ergebnis 2008	Ansatz 2009	Planung 2010	Planung 2011	Planung 2012	Planung 2013	Planung 2014
19	+	Finanzerträge								
20	-	Zinsen und sonstige Finanzaufwendungen								
21	**=**	**Finanzergebnis** (=Zeilen 19 und 20)								
22	**=**	**Ordentliches Ergebnis** (=Zeilen 18 und 21)		**597.925**	**689.405**	**511.134**	**504.285**	**500.363**	**500.172**	**500.739**
23	+	Außerordentliche Erträge								
24	-	Außerordentliche Aufwendungen								
25	**=**	**Außerordentliches Ergebnis** (=Zeilen 23 und 24)								
26	**=**	**Ergebnis vor internen Leistungsbeziehungen** (=Zeilen 22 und 25)		**597.925**	**689.405**	**511.134**	**504.285**	**500.363**	**500.172**	**500.739**
27	+	Erträge aus internen Leistungsbeziehungen								
28	-	Aufwendungen aus internen Leistungsbeziehungen		186.897	161.096	154.948	155.150	154.991	140.139	154.474
29	**=**	**Ergebnis** (=Zeilen 26, 27 und 28)		**784.822**	**850.501**	**666.082**	**659.435**	**655.354**	**640.310**	**655.213**

Transferaufwendungen (Zeile 15)
Die hier veranschlagten Zuschüsse an die Bürgerbusvereine Ronsdorf und Cronenberg werden in voller Höhe durch Landeszuweisungen finanziert (vgl. Zeile 2)

		Teilfinanzplan A	Ergebnis 2007	Ergebnis 2008	Ansatz 2009	Planung 2010	VE 2010	Planung 2011	VE 2011	Planung 2012	Planung 2013	Planung 2014
1	+	Zuwendungen für Investitions-maßnahmen										
2	+	Veräußerung von Sachanlagen										
3	+	Veräußerung von Finanzanlagen										
4	+	Beiträge und ähnliche Entgelte										
5	+	Sonstige Investitionseinzahlungen										
6	**=**	**Einzahlungen aus Investitionstätigkeit**										
7	-	Erwerb von Grundstücken und Gebäuden										
8	-	Baumaßnahmen										
9	-	Erwerb von beweglichem Anlagevermögen		99	175							
10	-	Erwerb von Finanzanlagen										
11	-	Aktivierbare Zuwendungen										
12	-	Sonstige Investitionsauszahlungen										
13	**=**	**Auszahlungen aus Investitionstätigkeit**		**99**	**175**							
14	**=**	**Saldo aus Investitionstätigkeit** (=Zeilen 6 und 13)		**99**	**175**							

Personalkennzahlen	Ergebnis 2007	Ergebnis 2008	Ansatz 2009	Planung 2010	Planung 2011	Planung 2012	Planung 2013	Planung 2014
Anzahl Mitarbeiter		8,63		8,73	8,73	8,73	8,70	8,70
Vollzeitkräfte		8,11	8,84	7,96	7,96	7,80	7,71	7,67
Stellenplan		11,60		10,66	10,66	10,66	10,66	10,66

Produktgruppe 5401	**Öffentliche Verkehrsflächen**	**PG-Verantwortliche(r): Herr Bronold**

Kurzbeschreibung der Produktgruppe

- Neubau und Erhaltung der öffentlichen Straßen, Wege und Plätze sowie der Brücken, Tunnel, Stützmauern und Treppen (konstruktive Ingenieurbauwerke)

Zielgruppen der Produktgruppe

- Verkehrsteilnehmer/innen
- Anlieger
- Träger öffentlicher Belange

Produktgruppenziele

Produktgruppe	5401	Öffentliche Verkehrsflächen

Ziel	Bezeichnung
D0911	Sicherstellung eines dem regelmäßigen Verkehrsbedürfnis genügendem Zustands der Straßen, Wege, Plätze und konstruktiven Ingenieurbauwerke

Kennzahlen zur Zielerreichung		Ergebnis 2007	Ergebnis 2008	Ansatz 2009	Planung 2010	Planung 2011	Planung 2012	Planung 2013	Planung 2014
D09111 (EUR)	Umsetzung Neubaubudget Verkehrsfl./qm				0,15	0,20	0,20	0,20	0,20
D09112 (EUR)	Umsetzung Erhalt.budget Verkehrsfl./qm				0,22	0,22	0,22	0,22	0,22
D09113 (ST)	Anzahl der gesperrten Brücken				3,00	3,00	3,00	3,00	3,00

		Teilergebnisplan	Ergebnis 2007	Ergebnis 2008	Ansatz 2009	Planung 2010	Planung 2011	Planung 2012	Planung 2013	Planung 2014
1	+	Steuern und ähnliche Abgaben								
2	+	Zuwendungen und allgemeine Umlagen		-7.023.315	-1.046.878	-7.105.608	-7.006.939	-7.006.513	-7.006.291	-6.999.751
3	+	Sonstige Transfererträge								
4	+	Öffentlich-rechtliche Leistungsentgelte		-4.000.678	-9.624.436	-3.992.029	-3.992.080	-3.992.015	-3.992.094	-3.992.001
5	+	Privatrechtliche Leistungsentgelte		-38.407	-60.815	-32.800	-32.800	-32.800	-32.800	-32.800
6	+	Kostenerstattungen und Kostenumlagen		-241.533	-312.735	-296.950	-296.950	-296.950	-296.950	-296.950
7	+	Sonstige ordentliche Erträge		-567.993	-53.150	-3.150	-3.150	-3.150	-3.150	-3.150
8	+	Aktivierte Eigenleistungen		-289.333	-51.588	-24.170	-17.140			
9	+/-	Bestandsveränderungen								
10	**=**	**Ordentliche Erträge**		**-12.161.260**	**-11.149.602**	**-11.454.707**	**-11.349.059**	**-11.331.429**	**-11.331.285**	**-11.324.652**
11	-	Personalaufwendungen		6.447.349	5.887.524	5.735.746	5.704.709	5.683.639	5.682.280	5.656.968
12	-	Versorgungsaufwendungen								
13	-	Aufwendungen für Sach- und Dienstleistungen		16.716.527	18.132.904	17.384.379	17.333.629	17.449.129	17.481.140	17.488.579
14	-	Bilanzielle Abschreibungen		23.091.694	4.580.936	23.047.094	22.990.133	22.929.474	22.897.537	22.868.875
15	-	Transferaufwendungen		260.485						
16	-	Sonstige ordentliche Aufwendungen		3.757.172	2.393.369	2.431.078	2.482.228	2.539.478	2.594.328	2.648.428
17	**=**	**Ordentliche Aufwendungen**		**50.273.227**	**30.994.732**	**48.598.297**	**48.510.698**	**48.601.719**	**48.655.284**	**48.662.850**
18	**=**	**Ergebnis der laufenden Verwaltungstätigkeit** (=Zeilen 10 und 17)		**38.111.968**	**19.845.130**	**37.143.590**	**37.161.639**	**37.270.291**	**37.324.000**	**37.338.198**

		Teilergebnisplan	Ergebnis 2007	Ergebnis 2008	Ansatz 2009	Planung 2010	Planung 2011	Planung 2012	Planung 2013	Planung 2014
19	+	Finanzerträge								
20	-	Zinsen und sonstige Finanzaufwendungen								
21	**=**	**Finanzergebnis** (=Zeilen 19 und 20)								
22	**=**	**Ordentliches Ergebnis** (=Zeilen 18 und 21)		**38.111.968**	**19.845.130**	**37.143.590**	**37.161.639**	**37.270.291**	**37.324.000**	**37.338.198**
23	+	Außerordentliche Erträge								
24	-	Außerordentliche Aufwendungen								
25	**=**	**Außerordentliches Ergebnis** (=Zeilen 23 und 24)								
26	**=**	**Ergebnis vor internen Leistungsbeziehungen** (=Zeilen 22 und 25)		**38.111.968**	**19.845.130**	**37.143.590**	**37.161.639**	**37.270.291**	**37.324.000**	**37.338.198**
27	+	Erträge aus internen Leistungsbeziehungen								
28	-	Aufwendungen aus internen Leistungsbeziehungen		7.375.191	6.522.173	6.814.289	6.815.697	6.817.474	6.860.657	6.791.197
29	**=**	**Ergebnis** (=Zeilen 26, 27 und 28)		**45.487.159**	**26.367.303**	**43.957.879**	**43.977.336**	**44.087.765**	**44.184.656**	**44.129.395**

Zuwendungen und allgemeine Umlagen (Zeile 2)
Sonstige Transfererträge (Zeile 3)
Bilanzielle Abschreibungen (Zeile 14)
Die erheblichen Änderungen gegenüber 2009 resultieren aus der gegenüber dem Entwurf der Eröffnungsbilanz vorgenommenen Fortschreibung des Anlagevermögens.

		Teilfinanzplan A	**Ergebnis 2007**	**Ergebnis 2008**	**Ansatz 2009**	**Planung 2010**	**VE 2010**	**Planung 2011**	**VE 2011**	**Planung 2012**	**Planung 2013**	**Planung 2014**
1	+	Zuwendungen für Investitions-maßnahmen		-3.388.048		-12.062.900		-7.008.100		-50.000	-50.000	-50.000
2	+	Veräußerung von Sachanlagen		-8.026								
3	+	Veräußerung von Finanzanlagen										
4	+	Beiträge und ähnliche Entgelte		-966.522	-700.000	-700.000		-700.000		-700.000	-700.000	-700.000
5	+	Sonstige Investitionseinzahlungen										
6	**=**	**Einzahlungen aus Investitionstätigkeit**		**-4.362.596**	**-700.000**	**-12.762.900**		**-7.708.100**		**-750.000**	**-750.000**	**-750.000**
7	-	Erwerb von Grundstücken und Gebäuden				2.145.000						
8	-	Baumaßnahmen		4.460.055	4.690.500	14.645.400	10.550.000	14.214.600	4.664.000	7.318.488	4.406.000	4.563.000
9	-	Erwerb von beweglichem Anlagevermögen		200.269	205.902	351.400		316.400		206.920	346.920	346.920
10	-	Erwerb von Finanzanlagen										
11	-	Aktivierbare Zuwendungen		43.111	125.000	180.000		180.000		180.000	180.000	180.000
12	-	Sonstige Investitionsauszahlungen										
13	**=**	**Auszahlungen aus Investiti-onstätigkeit**		**4.703.435**	**5.021.402**	**17.321.800**	**10.550.000**	**14.711.000**	**4.664.000**	**7.705.408**	**4.932.920**	**5.089.920**
14	**=**	**Saldo aus Investitionstätigkeit** (=Zeilen 6 und 13)		**340.839**	**4.321.402**	**4.558.900**	**10.550.000**	**7.002.900**	**4.664.000**	**6.955.408**	**4.182.920**	**4.339.920**

Teilfinanzplan B		Ergebnis 2007	Ergebnis 2008	Ansatz 2009	Planung 2010	VE 2010	Planung 2011	VE 2011	Planung 2012	Planung 2013	Planung 2014	Planung 2015ff.	Bisher bereit-gestellt	Gesamt-bedarf
Kleine Höhe	Tiefbaumaßnahmen			900.000			200.000		1.000.000	2.000.000	3.000.000		924.500	7.124.500
Vohwinkel	Allg.Invest.pauschal		-259.460										-259.460	-259.460
	Tiefbaumaßnahmen		262.887	1.260.000	540.000	1.900.000	900.000		1.064.488				1.522.887	4.027.375
Jakobstreppe	Tiefbaumaßnahmen		1.996	500.000			700.000						501.996	1.201.996
Werther Brücke	Tiefbaumaßnahmen		29.611		810.000								29.611	839.611
Südbrücke, 2. BA	Tiefbaumaßnahmen				500.000									500.000
Bembergbrücke	Tiefbaumaßnahmen				350.000									350.000
Brücke Ohligsmühle 3	Tiefbaumaßnahmen				696.000									696.000
Brücke Südstraße	Allg.Invest.pauschal		-151.310										-151.310	-151.310
	Tiefbaumaßnahmen		151.310	150.000									301.310	301.310
Brücke Brändström DB	Tiefbaumaßnahmen				750.000	1.850.000	1.100.000		750.000					2.600.000
Brücke Pfälzer Steg	Tiefbaumaßnahmen									40.000	230.000			270.000
Brücke Waldeckstr	Tiefbaumaßnahmen						150.000	800.000	600.000	200.000				950.000
Brücke Gemarker Ufer	Tiefbaumaßnahmen									35.000	190.000			225.000
Brücke Höfen, 2.BA	Tiefbaumaßnahmen				104.000	800.000	996.000							1.100.000
Stützmauer Mirke	Tiefbaumaßnahmen						150.000	245.000	245.000					395.000
Pfalzgrafenstraße	Tiefbaumaßnahmen									125.000				125.000
SM Bromberger Str.	Tiefbaumaßnahmen						470.000	395.000	345.000	50.000				865.000
Ufermauer Hardt	Tiefbaumaßnahmen						740.000	1.360.000	860.000	500.000				2.100.000
SM Gartenstraße	Tiefbaumaßnahmen						100.000	285.000	285.000					385.000
SM Fr.-Ebert-Straße	Tiefbaumaßnahmen						200.000	700.000	337.000	363.000				900.000
SM Gemarker Ufer	Tiefbaumaßnahmen						100.000	310.000	310.000					410.000
SM Langerfelder Str.	Tiefbaumaßnahmen									90.000	90.000			180.000
Treppe Treppenstraße	Tiefbaumaßnahmen									50.000	100.000			150.000

Teilfinanzplan B		Ergebnis 2007	Ergebnis 2008	Ansatz 2009	Planung 2010	VE 2010	Planung 2011	VE 2011	Planung 2012	Planung 2013	Planung 2014	Planung 2015ff.	Bisher bereit-gestellt	Gesamt-bedarf
Rampe Schwarz.Mann	Tiefbaumaßnahmen						300.000	569.000	569.000					869.000
Treppenk. Osters-baum	Inv.zuw. Land		-225.570		-306.000								-225.570	-531.570
	Tiefbaumaßnahmen		290.946		383.000								290.946	673.946
Galmeistraße	Tiefbaumaßnahmen			180.000			200.000						180.000	380.000
Nordbahntrasse, Inne	Inv.zuw. Land				-6.766.400		-1.814.400							-8.580.800
	Inv.zuw. übr. B.				-1.691.600		-453.600							-2.145.200
	Erwerb Grundstk/Geb.				1.430.000									1.430.000
	Tiefbaumaßnahmen		89.622		7.028.000	2.000.000	2.268.000						89.622	9.385.622
Nordbahntrasse, Auße	Inv.zuw. Land				-2.599.100		-3.752.100							-6.351.200
	Inv.zuw. übr. B.				-649.800		-938.000							-1.587.800
	Erwerb Grundstk/Geb.				715.000									715.000
	Tiefbaumaßnahmen				2.533.900	4.000.000	4.690.100							7.224.000
Gesamtergebnis	Ergebnis		190.032	2.990.000	3.827.000	10.550.000	6.306.000	4.664.000	6.365.488	3.453.000	3.610.000		3.204.532	26.766.020

Gewerbeerschließung Kleine Höhe
Der Ansatz 2009 wird nicht finanziert, die Gesamtkosten betragen 6.224.500 €.

Sanierung Werther Brücke
Weil in diesem Haushaltsplan die Ergebnisses des Jahres 2007 (Phase der Pilotierung) nicht ausgedruckt werden, ist den ausgewiesenen Beträgen „bisher bereitgestellt“ und „Gesamtkosten“ das Ergebnis 2007 von 7.642 € hinzuzurechnen. 2009 werden 66.747 € außerplanmäßig finanziert, die Gesamtkosten betragen 914.000 €.

Schulerschließung Galmeistraße
Der Ansatz 2009 wird nicht finanziert, die Gesamtkosten betragen 200.000 €.

Sanierung der Jacobstreppe
Der Ansatz 2009 wird nicht finanziert, die Gesamtkosten betragen 701.996 €.

Bahnhofsvorplatz Barmen
Der Ansatz 2009 wird nicht finanziert, die Gesamtkosten betragen 787.585 €.

Gewerbeerschließung Vohwinkel
Weil in diesem Haushaltsplan die Ergebnisses des Jahres 2007 (Phase der Pilotierung) nicht ausgedruckt werden, ist den ausgewiesenen Beträgen „bisher bereitgestellt“ und „Gesamtkosten“ das Ergebnis 2007 von 52.625 € hinzuzurechnen. Vom Ansatz 2009 werden voraussichtlich nur 60.000 € finanziert. Die Gesamtkosten betragen 2.880.000 €.
Die für 2010 veranschlagte Verpflichtungsermächtigung wird kassenwirksam mit 900.000 € in 2011 und 1.000.000 € in 2012.

Instandsetzung der DB-Brücke Brändströmstraße
Die für 2010 veranschlagte Verpflichtungsermächtigung wird kassenwirksam mit 1.100.000 € in 2011 und 750.000 € in 2012.

Instandsetzung der Brücke Waldeckstraße
Die für 2011 veranschlagte Verpflichtungsermächtigung wird kassenwirksam mit 600.000 € in 2012 und 200.000 € in 2013.

Sanierung der Ufermauer Hardtufer
Die für 2011 veranschlagte Verpflichtungsermächtigung wird kassenwirksam mit 860.000 € in 2012 und 500.000 € in 2013.

Sanierung der Stützmauer Friedrich-Ebert-Straße
Die für 2011 veranschlagte Verpflichtungsermächtigung wird kassenwirksam mit 337.000 € in 2012 und 363.000 € in 2013.

Sanierung der Stützmauer Bromberger Straße
Die für 2011 veranschlagte Verpflichtungsermächtigung wird kassenwirksam mit 345.000 € in 2012 und 50.000 € in 2013.

Treppenkonzept Ostersbaum
Weil in diesem Haushaltsplan die Ergebnisses des Jahres 2007 (Phase der Pilotierung) nicht ausgedruckt werden, ist den ausgewiesenen Beträgen „bisher bereitgestellt“ und „Gesamtkosten“ das Ergebnis 2007 von 104.533 € hinzuzurechnen.

Verpflichtungsermächtigungen
Soweit bei den vorstehend genannten Einzelmaßnahmen keine besonderen Hinweise erfolgen, werden die Verpflichtungsermächtigungen jeweils im Folgejahr in voller Höhe kassenwirksam.

Personalkennzahlen	Ergebnis 2007	Ergebnis 2008	Ansatz 2009	Planung 2010	Planung 2011	Planung 2012	Planung 2013	Planung 2014
Anzahl Mitarbeiter		107,44		106,73	104,84	104,84	104,08	104,08
Vollzeitkräfte		106,16	116,42	106,17	104,61	102,53	101,19	99,89
Stellenplan		115,93		113,87	113,87	113,87	113,87	113,87

Produktgruppe 5402 **Verkehrstechnik** **PG-Verantwortliche(r): Herr Bronold**

Kurzbeschreibung der Produktgruppe

- Neubau, Betrieb und Erhaltung von Lichtzeichenanlagen, Parkleitsystemen, Parkscheinautomaten und weiteren technischen Einrichtungen zum Zwecke der Verkehrsleitung und -regelung, sowie Neubau und Erhaltung der Straßenbeleuchtung

Zielgruppen der Produktgruppe

- Verkehrsteilnehmer/innen im Stadtgebiet Wuppertal

Produktgruppenziele

Produktgruppe	**5402**	**Verkehrstechnik**

Ziel	**Bezeichnung**
D0921	Abbau des bestehenden Volumens erneuerungsbedürftiger Anlagenkomponente im Bereich der öffentlichen Beleuchtung und der verkehrsleitenden und -regelnden Anlagen zu 100%

Kennzahlen zur Zielerreichung		**Ergebnis 2007**	**Ergebnis 2008**	**Ansatz 2009**	**Planung 2010**	**Planung 2011**	**Planung 2012**	**Planung 2013**	**Planung 2014**
D09211 (%)	erneuerte Anl.komp. Straßenverkehrstechn				4,39	8,11	8,11	8,11	8,11
D09212 (%)	erneuerte Anl.komp. Öffentl. Beleuchtung				5,00	5,00	5,00	5,00	5,00

Haushaltsplan 2010 / 2011 **104 Straßen und Verkehr**

Stadtverwaltung Wuppertal **5402 Verkehrstechnik**

		Teilergebnisplan	Ergebnis 2007	Ergebnis 2008	Ansatz 2009	Planung 2010	Planung 2011	Planung 2012	Planung 2013	Planung 2014
1	+	Steuern und ähnliche Abgaben								
2	+	Zuwendungen und allgemeine Umlagen		-901.575	-647.615	-826.510	-769.314	-699.444	-536.537	-480.135
3	+	Sonstige Transfererträge								
4	+	Öffentlich-rechtliche Leistungsentgelte		-823.296	-643.933	-820.751	-820.561	-818.470	-818.470	-818.470
5	+	Privatrechtliche Leistungsentgelte		-20.300	-300	-800	-800	-800	-800	-800
6	+	Kostenerstattungen und Kostenumlagen		-307.300	-192.850	-286.650	-256.650	-256.650	-256.650	-256.650
7	+	Sonstige ordentliche Erträge		-80.335	-50	-5.000	-50	-50	-50	-50
8	+	Aktivierte Eigenleistungen		-51.422	-7.577	-6.980	-12.436			
9	+/-	Bestandsveränderungen								
10	**=**	**Ordentliche Erträge**		**-2.184.229**	**-1.492.325**	**-1.946.691**	**-1.859.811**	**-1.775.414**	**-1.612.508**	**-1.556.105**
11	-	Personalaufwendungen		2.296.478	1.986.665	2.006.031	2.007.911	2.001.197	2.004.793	2.004.442
12	-	Versorgungsaufwendungen								
13	-	Aufwendungen für Sach- und Dienstleistungen		4.388.842	4.357.847	4.768.940	4.730.340	4.756.040	4.865.382	4.957.290
14	-	Bilanzielle Abschreibungen		2.683.425	2.006.684	2.538.213	2.425.478	2.336.358	2.021.699	1.944.635
15	-	Transferaufwendungen								
16	-	Sonstige ordentliche Aufwendungen		175.546	147.465	131.093	131.443	131.843	132.093	132.643
17	**=**	**Ordentliche Aufwendungen**		**9.544.291**	**8.498.661**	**9.444.277**	**9.295.171**	**9.225.437**	**9.023.967**	**9.039.009**
18	**=**	**Ergebnis der laufenden Verwaltungstätigkeit** (=Zeilen 10 und 17)		**7.360.061**	**7.006.336**	**7.497.586**	**7.435.361**	**7.450.023**	**7.411.459**	**7.482.904**

		Teilergebnisplan	Ergebnis 2007	Ergebnis 2008	Ansatz 2009	Planung 2010	Planung 2011	Planung 2012	Planung 2013	Planung 2014
19	+	Finanzerträge								
20	-	Zinsen und sonstige Finanzaufwendungen								
21	**=**	**Finanzergebnis** (=Zeilen 19 und 20)								
22	**=**	**Ordentliches Ergebnis** (=Zeilen 18 und 21)		**7.360.061**	**7.006.336**	**7.497.586**	**7.435.361**	**7.450.023**	**7.411.459**	**7.482.904**
23	+	Außerordentliche Erträge								
24	-	Außerordentliche Aufwendungen								
25	**=**	**Außerordentliches Ergebnis** (=Zeilen 23 und 24)								
26	**=**	**Ergebnis vor internen Leistungsbeziehungen** (=Zeilen 22 und 25)		**7.360.061**	**7.006.336**	**7.497.586**	**7.435.361**	**7.450.023**	**7.411.459**	**7.482.904**
27	+	Erträge aus internen Leistungsbeziehungen								
28	-	Aufwendungen aus internen Leistungsbeziehungen		1.460.118	819.154	908.720	908.266	908.287	889.263	913.935
29	**=**	**Ergebnis** (=Zeilen 26, 27 und 28)		**8.820.179**	**7.825.490**	**8.406.306**	**8.343.627**	**8.358.310**	**8.300.723**	**8.396.839**

Aufwendungen für Sach- und Dienstleistungen (Zeile 13)
Unterhaltung der Lichtzeichenanlagen, der Parkscheinautomaten des Parkleitsystems und der Beleuchtungsanlagen

Haushaltsplan 2010 / 2011 **104 Straßen und Verkehr**

Stadtverwaltung Wuppertal **5402 Verkehrstechnik**

		Teilfinanzplan A	Ergebnis 2007	Ergebnis 2008	Ansatz 2009	Planung 2010	VE 2010	Planung 2011	VE 2011	Planung 2012	Planung 2013	Planung 2014
1	+	Zuwendungen für Investitionsmaß-nahmen		-215.172	-40.000	-167.500		-470.000		-470.000	-437.500	-15.000
2	+	Veräußerung von Sachanlagen										
3	+	Veräußerung von Finanzanlagen										
4	+	Beiträge und ähnliche Entgelte										
5	+	Sonstige Investitionseinzahlungen										
6	**=**	**Einzahlungen aus Investitionstätigkeit**		**-215.172**	**-40.000**	**-167.500**		**-470.000**		**-470.000**	**-437.500**	**-15.000**
7	-	Erwerb von Grundstücken und Gebäuden										
8	-	Baumaßnahmen		453.280	282.000	772.000		1.222.000		1.232.000	1.182.000	542.000
9	-	Erwerb von beweglichem Anlagevermögen		36.708	144.162	35.150		40.150		120.150	35.150	35.150
10	-	Erwerb von Finanzanlagen										
11	-	Aktivierbare Zuwendungen										
12	-	Sonstige Investitionsauszahlungen										
13	**=**	**Auszahlungen aus Investitionstä-tigkeit**		**489.988**	**426.162**	**807.150**		**1.262.150**		**1.352.150**	**1.217.150**	**577.150**
14	**=**	**Saldo aus Investitionstätigkeit** (=Zeilen 6 und 13)		**274.816**	**386.162**	**639.650**		**792.150**		**882.150**	**779.650**	**562.150**

Personalkennzahlen	Ergebnis 2007	Ergebnis 2008	Ansatz 2009	Planung 2010	Planung 2011	Planung 2012	Planung 2013	Planung 2014
Anzahl Mitarbeiter		34,16		35,75	35,65	35,65	35,53	35,53
Vollzeitkräfte		33,69	33,82	36,60	36,45	35,73	35,37	35,12
Stellenplan		36,29		37,16	37,16	37,16	37,16	37,16

Ressort 105 **Bauen und Wohnen** **Leitung: Frau Hellkötter**

Produktbereich		Produktgruppe		Produkt	
31	Soziale Leistungen	**3106**	**Subjektbezogene Förderung für Wohnraum**	3106010	Gewährung von Wohngeld und Kommunale Zuschüsse zur Miete
		3107	**Hilfen bei Wohnproblemen**	3107010 3107020	Hilfen zum Erhalt oder zur Erlangung einer Wohnung Verwaltung und Betrieb von Unterkünften und Einrichtungen für Wohnungslose*
		3108	**Hilfen für Wohnungslose**	3108010	Verwaltung und Betrieb von Unterkünften und Einrichtungen für Wohnungslose
51	Räumliche Planung und Entwicklung, Geoinformationen	**5103**	**Bauleitplanung, Grundstücksneuordnung und grundstücksbezogene Ordnungsmaßnahmen**	5103010 5103020	Bodenverkehrsgenehmigungsverfahren Bauleitpläne und sonstige städtebauliche Satzungen
52	Bauen und Wohnen	**5201**	**Maßnahmen der Bauaufsicht**	5201010	Bauaufsicht, Sonderbauten und Prüfungen
		5202	**Baubehördliche Beratung und Informationen**	5202010	Service, Beratung und Information
		5203	**Denkmalschutz und Denkmalpflege**	5203010	Denkmalschutz und Denkmalpflege
		5204	**Wohnungsbauförderung**	5204010	Wohnraumförderung
		5206	**Wohnraumsicherung und -versorgung**	5206010	Wohnberechtigungsscheine, Wohnraumvermittlung, Bestands- und Besetzungskontrolle und Wohnungsaufsicht
		5207	**Wohnungsmarktbeobachtung**	5207010	Mietpreisüberprüfung und Mietspiegel

*Das Produkt entfällt ab 2010. Nähere Hinweise können der Beschreibung des Produktes entnommen werden.

Ressort	**105**	**Bauen und Wohnen**
Ressortleitung	**Frau Hellkötter**	

Kurzbeschreibung des Ressorts

Die Tätigkeiten des Ressorts 105 entsprechen denen des klassischen Planungsamtes, Bauordnungsamtes und Bauförderungsamtes.

Entsprechend dem gesetzlichen Auftrag

- werden Bebauungspläne sowie Änderungen des Flächennutzungsplans der Stadt erstellt, Überprüfungen des Vorkaufsrechtes der Stadt Wuppertal durchgeführt sowie die Genehmigungen zu Grundstücksteilungen bzw. –verschmelzungen erteilt.
- werden Bauanträge überprüft und beschieden, die Neu- und Umbauten überwacht sowie Sonderbauten gemäss den gesetzlichen Zyklen überprüft.
- wird die Denkmalliste gepflegt, Bescheinigungen zur Vorlage beim Finanzamt erstellt sowie Förderungen bei Baumassnahmen an denkmalgeschützten Bauten gewährt.
- wird der Neu- und Umbau von Mietwohnungen, Wohneigentum und behindertengerechtem Wohnraum gefördert.
- werden Wohnberechtigungsbescheinigungen erteilt und berechtigten Bürgern geförderte Wohnungen vermittelt sowie die bindungsgerechte Nutzung und das Bindungsende geförderter Wohnungen überprüft und Verstösse geahndet.
- wird regelmässig ein Mietpreisspiegel für das Stadtgebiet Wuppertal erstellt und auf Antrag überprüft ob Mieten innerhalb dessen Rahmen liegen.
- werden Anträge auf Wohngeld entgegengenommen, bearbeitet und bewilligt.
- werden bei drohender Wohnungslosigkeit Maßnahmen ergriffen (z.B. Vermittlung von neuem Wohnraum, Übernahme von Mietrückständen, Einweisung in Übergangswohnheime) sowie Übernachtungsmöglichkeiten für Nichtseßhafte bereitgehalten.

		Teilergebnisplan	Ergebnis 2007	Ergebnis 2008	Ansatz 2009	Planung 2010	Planung 2011	Planung 2012	Planung 2013	Planung 2014
1	+	Steuern und ähnliche Abgaben								
2	+	Zuwendungen und allgemeine Umlagen		-36.349	-118.574	-44.846	-44.996	-44.996	-44.996	-44.996
3	+	Sonstige Transfererträge		-5.236	-25.550	-25.550	-25.550	-25.550	-25.550	-25.550
4	+	Öffentlich-rechtliche Leistungsentgelte		-2.643.707	-2.439.750	-2.439.750	-2.439.750	-2.439.750	-2.439.750	-2.439.750
5	+	Privatrechtliche Leistungsentgelte								
6	+	Kostenerstattungen und Kostenumlagen		-8.081	-43.550	-43.550	-43.550	-43.550	-43.550	-43.550
7	+	Sonstige ordentliche Erträge		-1.145.394	-98.626	-98.626	-98.626	-98.626	-98.626	-98.626
8	+	Aktivierte Eigenleistungen								
9	+/-	Bestandsveränderungen								
10	**=**	**Ordentliche Erträge**		**-3.838.767**	**-2.726.050**	**-2.652.322**	**-2.652.472**	**-2.652.472**	**-2.652.472**	**-2.652.472**
11	-	Personalaufwendungen		9.702.917	8.061.887	9.193.064	9.160.058	8.867.399	8.864.439	8.809.841
12	-	Versorgungsaufwendungen								
13	-	Aufwendungen für Sach- und Dienstleistungen		316.820	424.745	408.050	408.200	408.200	408.200	408.150
14	-	Bilanzielle Abschreibungen		21.924	31.250	23.347	23.194	21.860	8.790	415
15	-	Transferaufwendungen		835.578	1.080.000	790.000	505.000	365.000	295.000	285.000
16	-	Sonstige ordentliche Aufwendungen		1.136.442	926.864	851.183	912.183	867.183	912.183	867.183
17	**=**	**Ordentliche Aufwendungen**		**12.013.680**	**10.524.747**	**11.265.644**	**11.008.634**	**10.529.641**	**10.488.612**	**10.370.589**
18	**=**	**Ergebnis der laufenden Verwaltungstätigkeit** (=Zeilen 10 und 17)		**8.174.913**	**7.798.697**	**8.613.322**	**8.356.163**	**7.877.170**	**7.836.141**	**7.718.118**

		Teilergebnisplan	Ergebnis 2007	Ergebnis 2008	Ansatz 2009	Planung 2010	Planung 2011	Planung 2012	Planung 2013	Planung 2014
19	+	Finanzerträge								
20	-	Zinsen und sonstige Finanzaufwendungen								
21	**=**	**Finanzergebnis** (=Zeilen 19 und 20)								
22	**=**	**Ordentliches Ergebnis** (=Zeilen 18 und 21)		**8.174.913**	**7.798.697**	**8.613.322**	**8.356.163**	**7.877.170**	**7.836.141**	**7.718.118**
23	+	Außerordentliche Erträge								
24	-	Außerordentliche Aufwendungen								
25	**=**	**Außerordentliches Ergebnis** (=Zeilen 23 und 24)								
26	**=**	**Ergebnis vor internen Leistungsbeziehungen** (=Zeilen 22 und 25)		**8.174.913**	**7.798.697**	**8.613.322**	**8.356.163**	**7.877.170**	**7.836.141**	**7.718.118**
27	+	Erträge aus internen Leistungsbeziehungen								
28	-	Aufwendungen aus internen Leistungsbeziehungen		2.870.803	2.148.971	2.155.212	2.155.859	2.134.522	2.123.143	2.119.825
29	**=**	**Ergebnis** (=Zeilen 26, 27 und 28)		**11.045.716**	**9.947.669**	**10.768.534**	**10.512.022**	**10.011.692**	**9.959.284**	**9.837.942**

		Teilfinanzplan A	Ergebnis 2007	Ergebnis 2008	Ansatz 2009	Planung 2010	VE 2010	Planung 2011	VE 2011	Planung 2012	Planung 2013	Planung 2014
1	+	Zuwendungen für Investitions-maßnahmen										
2	+	Veräußerung von Sachanlagen										
3	+	Veräußerung von Finanzanlagen										
4	+	Beiträge und ähnliche Entgelte										
5	+	Sonstige Investitionseinzahlungen										
6	**=**	**Einzahlungen aus Investitionstätigkeit**										
7	-	Erwerb von Grundstücken und Gebäuden			183.000							
8	-	Baumaßnahmen										
9	-	Erwerb von beweglichem Anlagevermögen		407								
10	-	Erwerb von Finanzanlagen										
11	-	Aktivierbare Zuwendungen										
12	-	Sonstige Investitionsauszahlungen										
13	**=**	**Auszahlungen aus Investitionstätigkeit**		**407**	**183.000**							
14	**=**	**Saldo aus Investitionstätigkeit** (=Zeilen 6 und 13)		**407**	**183.000**							

Personalkennzahlen	Ergebnis 2007	Ergebnis 2008	Ansatz 2009	Planung 2010	Planung 2011	Planung 2012	Planung 2013	Planung 2014
Anzahl Mitarbeiter		150,00		146,00	144,00	137,00	136,00	135,00
Vollzeitkräfte		139,14	147,62	137,10	135,35	132,82	131,20	129,66
Stellenplan		149,76		147,27	147,27	147,27	147,27	147,27

Produktgruppe 3106	**Subjektbezogene Förderung für Wohnraum**	**PG-Verantwortliche(r): Frau Hellkötter**

Kurzbeschreibung der Produktgruppe

- Bewilligung von Mietzuschüssen für Mieter von freifinanzierten und öffentlich gefördertem Wohnraum
- Bewilligung von Lastzuschüssen für Eigentümer von Wohneigentum
- Gewährung von städtischen Zuschüssen zur Miete

Zielgruppen der Produktgruppe

- Mieter von Wohnraum
- Eigentümer von Wohnraum
- Eigentümer und Mieter öffentlich geförderten Wohnraums

Produktgruppenziele

Produktgruppe	3106	Subjektbezogene Förderung für Wohnraum

Ziel	Bezeichnung
D0821	Umsetzung aller Ziele der der Produktgruppe zugeordneten Produkte

Kennzahlen zur Zielerreichung		Ergebnis 2007	Ergebnis 2008	Ansatz 2009	Planung 2010	Planung 2011	Planung 2012	Planung 2013	Planung 2014
D08211 (%)	Zielerreichungsgrad				100,00	100,00	100,00	100,00	100,00

		Teilergebnisplan	Ergebnis 2007	Ergebnis 2008	Ansatz 2009	Planung 2010	Planung 2011	Planung 2012	Planung 2013	Planung 2014
1	+	Steuern und ähnliche Abgaben								
2	+	Zuwendungen und allgemeine Umlagen		-17		-26	-26	-26	-26	-26
3	+	Sonstige Transfererträge								
4	+	Öffentlich-rechtliche Leistungsentgelte								
5	+	Privatrechtliche Leistungsentgelte								
6	+	Kostenerstattungen und Kostenumlagen								
7	+	Sonstige ordentliche Erträge		-126.132	-10.000	-10.000	-10.000	-10.000	-10.000	-10.000
8	+	Aktivierte Eigenleistungen								
9	+/-	Bestandsveränderungen								
10	**=**	**Ordentliche Erträge**		**-126.149**	**-10.000**	**-10.026**	**-10.026**	**-10.026**	**-10.026**	**-10.026**
11	-	Personalaufwendungen		1.454.450	1.241.097	1.427.567	1.418.746	1.359.612	1.358.175	1.348.221
12	-	Versorgungsaufwendungen								
13	-	Aufwendungen für Sach- und Dienstleistungen		55.131	66.504	54.712	54.712	54.712	54.712	54.712
14	-	Bilanzielle Abschreibungen		3.852	5.629	5.348	5.324	5.108	3.067	72
15	-	Transferaufwendungen								
16	-	Sonstige ordentliche Aufwendungen		115.368	168.045	141.446	143.956	143.956	143.956	143.956
17	**=**	**Ordentliche Aufwendungen**		**1.628.801**	**1.481.275**	**1.629.074**	**1.622.738**	**1.563.389**	**1.559.910**	**1.546.961**
18	**=**	**Ergebnis der laufenden Verwaltungstätigkeit** (=Zeilen 10 und 17)		**1.502.652**	**1.471.275**	**1.619.048**	**1.612.713**	**1.553.363**	**1.549.884**	**1.536.935**

		Teilergebnisplan	Ergebnis 2007	Ergebnis 2008	Ansatz 2009	Planung 2010	Planung 2011	Planung 2012	Planung 2013	Planung 2014
19	+	Finanzerträge								
20	-	Zinsen und sonstige Finanzaufwendungen								
21	**=**	**Finanzergebnis** (=Zeilen 19 und 20)								
22	**=**	**Ordentliches Ergebnis** (=Zeilen 18 und 21)		**1.502.652**	**1.471.275**	**1.619.048**	**1.612.713**	**1.553.363**	**1.549.884**	**1.536.935**
23	+	Außerordentliche Erträge								
24	-	Außerordentliche Aufwendungen								
25	**=**	**Außerordentliches Ergebnis** (=Zeilen 23 und 24)								
26	**=**	**Ergebnis vor internen Leistungsbeziehungen** (=Zeilen 22 und 25)		**1.502.652**	**1.471.275**	**1.619.048**	**1.612.713**	**1.553.363**	**1.549.884**	**1.536.935**
27	+	Erträge aus internen Leistungsbeziehungen								
28	-	Aufwendungen aus internen Leistungsbeziehungen		399.473	370.054	285.222	285.067	280.835	279.034	278.421
29	**=**	**Ergebnis** (=Zeilen 26, 27 und 28)		**1.902.125**	**1.841.329**	**1.904.270**	**1.897.780**	**1.834.198**	**1.828.918**	**1.815.356**

		Teilfinanzplan A	**Ergebnis 2007**	**Ergebnis 2008**	**Ansatz 2009**	**Planung 2010**	**VE 2010**	**Planung 2011**	**VE 2011**	**Planung 2012**	**Planung 2013**	**Planung 2014**
1	+	Zuwendungen für Investitions-maßnahmen										
2	+	Veräußerung von Sachanlagen										
3	+	Veräußerung von Finanzanlagen										
4	+	Beiträge und ähnliche Entgelte										
5	+	Sonstige Investitionseinzahlungen										
6	**=**	**Einzahlungen aus Investitionstätigkeit**										
7	-	Erwerb von Grundstücken und Gebäuden										
8	-	Baumaßnahmen										
9	-	Erwerb von beweglichem Anlagevermögen		57								
10	-	Erwerb von Finanzanlagen										
11	-	Aktivierbare Zuwendungen										
12	-	Sonstige Investitionsauszahlungen										
13	**=**	**Auszahlungen aus Investiti-onstätigkeit**		**57**								
14	**=**	**Saldo aus Investitionstätigkeit** (=Zeilen 6 und 13)		**57**								

Personalkennzahlen	Ergebnis 2007	Ergebnis 2008	Ansatz 2009	Planung 2010	Planung 2011	Planung 2012	Planung 2013	Planung 2014
Anzahl Mitarbeiter		25,22		24,75	24,34	23,53	23,13	22,73
Vollzeitkräfte		23,51	26,77	23,66	23,24	22,41	22,09	21,78
Stellenplan		26,04		26,34	26,34	26,34	26,34	26,34

Produktgruppe 3107	**Hilfen bei Wohnproblemen**	**PG-Verantwortliche(r): Frau Hellkötter**

Kurzbeschreibung der Produktgruppe

- individuelle Einzelhilfe nach methodischen Gesichtspunkten der sozialen Arbeit (Hilfe zur Selbsthilfe)
- präventive Maßnahmen zum Erhalt oder zur Wiedererlangung von Wohnraum
- Einweisung obdachlos gewordener Personen in eine Unterkunft

Zielgruppen der Produktgruppe

- Haushalte, die mittelbar und unmittelbar von Wohnungslosigkeit bedroht oder akut von Wohnungslosigkeit betroffen sind
- Personenkreis ohne Unterkunft

Produktgruppenziele

Produktgruppe	3107	Hilfen bei Wohnproblemen

Vermeidung von Obdachlosigkeit.

Ziel	Bezeichnung
D0851	Umsetzung aller Ziele der der Produktgruppe zugeordneten Produkte

Kennzahlen zur Zielerreichung		Ergebnis 2007	Ergebnis 2008	Ansatz 2009	Planung 2010	Planung 2011	Planung 2012	Planung 2013	Planung 2014
D08511 (%)	Zielerreichungsgrad				100,00	100,00	100,00	100,00	100,00

		Teilergebnisplan	Ergebnis 2007	Ergebnis 2008	Ansatz 2009	Planung 2010	Planung 2011	Planung 2012	Planung 2013	Planung 2014
1	+	Steuern und ähnliche Abgaben								
2	+	Zuwendungen und allgemeine Umlagen		-406	-2.550	-6	-6	-6	-6	-6
3	+	Sonstige Transfererträge		-5.236	-25.550	-25.550	-25.550	-25.550	-25.550	-25.550
4	+	Öffentlich-rechtliche Leistungsentgelte		-39.516	-161.050					
5	+	Privatrechtliche Leistungsentgelte								
6	+	Kostenerstattungen und Kostenumlagen			-150					
7	+	Sonstige ordentliche Erträge		-245.564	-50					
8	+	Aktivierte Eigenleistungen								
9	+/-	Bestandsveränderungen								
10	**=**	**Ordentliche Erträge**		**-290.722**	**-189.350**	**-25.556**	**-25.556**	**-25.556**	**-25.556**	**-25.556**
11	-	Personalaufwendungen		587.700	501.490	306.987	305.090	292.373	292.064	289.924
12	-	Versorgungsaufwendungen								
13	-	Aufwendungen für Sach- und Dienstleistungen		34.117	62.931	11.766	11.766	11.766	11.766	11.766
14	-	Bilanzielle Abschreibungen		1.805	2.127	1.150	1.145	1.099	660	15
15	-	Transferaufwendungen		35.909	231.100	231.100	231.100	231.100	231.100	231.100
16	-	Sonstige ordentliche Aufwendungen		508.176	74.195	25.100	25.639	25.639	25.639	25.639
17	**=**	**Ordentliche Aufwendungen**		**1.167.707**	**871.842**	**576.102**	**574.739**	**561.977**	**561.229**	**558.444**
18	**=**	**Ergebnis der laufenden Verwaltungstätigkeit** (=Zeilen 10 und 17)		**876.985**	**682.492**	**550.546**	**549.184**	**536.421**	**535.673**	**532.889**

		Teilergebnisplan	Ergebnis 2007	Ergebnis 2008	Ansatz 2009	Planung 2010	Planung 2011	Planung 2012	Planung 2013	Planung 2014
19	+	Finanzerträge								
20	-	Zinsen und sonstige Finanzaufwendungen								
21	**=**	**Finanzergebnis** (=Zeilen 19 und 20)								
22	**=**	**Ordentliches Ergebnis** (=Zeilen 18 und 21)		**876.985**	**682.492**	**550.546**	**549.184**	**536.421**	**535.673**	**532.889**
23	+	Außerordentliche Erträge								
24	-	Außerordentliche Aufwendungen								
25	**=**	**Außerordentliches Ergebnis** (=Zeilen 23 und 24)								
26	**=**	**Ergebnis vor internen Leistungsbeziehungen** (=Zeilen 22 und 25)		**876.985**	**682.492**	**550.546**	**549.184**	**536.421**	**535.673**	**532.889**
27	+	Erträge aus internen Leistungsbeziehungen								
28	-	Aufwendungen aus internen Leistungsbeziehungen		187.836	175.472	91.815	91.782	90.872	90.484	90.352
29	**=**	**Ergebnis** (=Zeilen 26, 27 und 28)		**1.064.821**	**857.964**	**642.361**	**640.966**	**627.293**	**626.157**	**623.241**

Die Ansätze werden ab 2010 ganz oder teilweise in Produktgruppe 3108 veranschlagt.

Transferaufwendungen (Zeile 15)
Es handelt sich hierbei um Sozialhilfeleistungen.

		Teilfinanzplan A	**Ergebnis 2007**	**Ergebnis 2008**	**Ansatz 2009**	**Planung 2010**	**VE 2010**	**Planung 2011**	**VE 2011**	**Planung 2012**	**Planung 2013**	**Planung 2014**
1	+	Zuwendungen für Investitions-maßnahmen										
2	+	Veräußerung von Sachanlagen										
3	+	Veräußerung von Finanzanlagen										
4	+	Beiträge und ähnliche Entgelte										
5	+	Sonstige Investitionseinzahlungen										
6	**=**	**Einzahlungen aus Investitionstätigkeit**										
7	-	Erwerb von Grundstücken und Gebäuden										
8	-	Baumaßnahmen										
9	-	Erwerb von beweglichem Anlagevermögen		350								
10	-	Erwerb von Finanzanlagen										
11	-	Aktivierbare Zuwendungen										
12	-	Sonstige Investitionsauszahlungen										
13	**=**	**Auszahlungen aus Investitionstätigkeit**		**350**								
14	**=**	**Saldo aus Investitionstätigkeit** (=Zeilen 6 und 13)		**350**								

Personalkennzahlen	Ergebnis 2007	Ergebnis 2008	Ansatz 2009	Planung 2010	Planung 2011	Planung 2012	Planung 2013	Planung 2014
Anzahl Mitarbeiter		9,52		4,27	4,20	4,06	3,99	3,92
Vollzeitkräfte		8,90	10,12	4,09	4,01	3,87	3,81	3,76
Stellenplan		9,82		4,54	4,54	4,54	4,54	4,54

Produktgruppe 3108 **Hilfen für Wohnungslose** **PG-Verantwortliche(r): Frau Hellkötter**

Kurzbeschreibung der Produktgruppe

- Betrieb und Verwaltung der Obdachlosenunterkünfte

Zielgruppen der Produktgruppe

- Personenkreis ohne Unterkunft

Produktgruppenziele

Produktgruppe	**3108**	**Hilfen für Wohnungslose**

Beseitigung von Obdachlosigkeit.

Ziel	**Bezeichnung**
D1501	Umsetzung aller Ziele der der Produktgruppe zugeordneten Produkte

Kennzahlen zur Zielerreichung		**Ergebnis 2007**	**Ergebnis 2008**	**Ansatz 2009**	**Planung 2010**	**Planung 2011**	**Planung 2012**	**Planung 2013**	**Planung 2014**
D15011 (%)	Zielerreichungsgrad				100,00	100,00	100,00	100,00	100,00

		Teilergebnisplan	Ergebnis 2007	Ergebnis 2008	Ansatz 2009	Planung 2010	Planung 2011	Planung 2012	Planung 2013	Planung 2014
1	+	Steuern und ähnliche Abgaben								
2	+	Zuwendungen und allgemeine Umlagen				-2.552	-2.552	-2.552	-2.552	-2.552
3	+	Sonstige Transfererträge								
4	+	Öffentlich-rechtliche Leistungsentgelte				-161.050	-161.050	-161.050	-161.050	-161.050
5	+	Privatrechtliche Leistungsentgelte								
6	+	Kostenerstattungen und Kostenumlagen				-150	-150	-150	-150	-150
7	+	Sonstige ordentliche Erträge				-50	-50	-50	-50	-50
8	+	Aktivierte Eigenleistungen								
9	+/-	Bestandsveränderungen								
10	**=**	**Ordentliche Erträge**				**-163.802**	**-163.802**	**-163.802**	**-163.802**	**-163.802**
11	-	Personalaufwendungen				106.570	105.912	101.498	101.390	100.647
12	-	Versorgungsaufwendungen								
13	-	Aufwendungen für Sach- und Dienstleistungen				38.884	38.884	38.884	38.884	38.884
14	-	Bilanzielle Abschreibungen				399	398	381	229	5
15	-	Transferaufwendungen								
16	-	Sonstige ordentliche Aufwendungen				30.763	30.951	30.951	30.951	30.951
17	**=**	**Ordentliche Aufwendungen**				**176.617**	**176.145**	**171.714**	**171.454**	**170.488**
18	**=**	**Ergebnis der laufenden Verwaltungstätigkeit** (=Zeilen 10 und 17)				**12.816**	**12.343**	**7.912**	**7.652**	**6.686**

		Teilergebnisplan	Ergebnis 2007	Ergebnis 2008	Ansatz 2009	Planung 2010	Planung 2011	Planung 2012	Planung 2013	Planung 2014
19	+	Finanzerträge								
20	-	Zinsen und sonstige Finanzaufwendungen								
21	**=**	**Finanzergebnis** (=Zeilen 19 und 20)								
22	**=**	**Ordentliches Ergebnis** (=Zeilen 18 und 21)				**12.816**	**12.343**	**7.912**	**7.652**	**6.686**
23	+	Außerordentliche Erträge								
24	-	Außerordentliche Aufwendungen								
25	**=**	**Außerordentliches Ergebnis** (=Zeilen 23 und 24)								
26	**=**	**Ergebnis vor internen Leistungsbeziehungen** (=Zeilen 22 und 25)				**12.816**	**12.343**	**7.912**	**7.652**	**6.686**
27	+	Erträge aus internen Leistungsbeziehungen								
28	-	Aufwendungen aus internen Leistungsbeziehungen				147.532	147.531	147.207	147.030	146.986
29	**=**	**Ergebnis** (=Zeilen 26, 27 und 28)				**160.347**	**159.873**	**155.119**	**154.683**	**153.671**

Die Ansätze wurden bis 2009 in Produktgruppe 3107 veranschlagt.

Personalkennzahlen	Ergebnis 2007	Ergebnis 2008	Ansatz 2009	Planung 2010	Planung 2011	Planung 2012	Planung 2013	Planung 2014
Anzahl Mitarbeiter				1,83	1,80	1,74	1,71	1,68
Vollzeitkräfte				1,75	1,72	1,66	1,64	1,61
Stellenplan				1,91	1,91	1,91	1,91	1,91

Produktgruppe 5103	**Bauleitplanung, Grundstücksneuordnung und grundstücksbezogene Ordnungsmaßnahmen**	**PG-Verantwortliche(r): Frau Hellkötter**

Kurzbeschreibung der Produktgruppe

- Prüfung und Ausstellung von Vorkaufsrechtsverzichtserklärungen
- Verwirklichung stadtplanerischer Ziele mit Hilfe bodenordnender Maßnahmen
- Prüfung und Ausstellung von Genehmigungsbescheiden zur Grundstücksteilung
- Beseitigung von baurechtswidrigen Zuständen durch Neuordnung von Grundstücksgrenzen

Aufstellung und Änderung von Flächennutzungsplänen und Bebauungsplänen und sonstiger städtebaulicher Satzungen zur Schaffung von Planungs- und Baurecht für verschiedene Nutzungen:

- Betreuung und Beratung von externen Büros zwecks Durchführung von Planvorhaben (u.a. VEP`s und Vergabe)
- Erstellen von Beschlussvorlagen einschließlich städtebaulicher Vertragswerke
- Verfahrenssteuerung der am Planungsprozess beteiligten Akteure
- Beratungsleistung ggü. den Zielgruppen
- Planungsrechtliche Stellungnahmen zu Bauvorhaben

Zielgruppen der Produktgruppe

- BürgerInnen
- Notare, Rechtsanwälte und Architekten
- Immobilienmakler
- Öffentlich bestellte Vermessungsingenieure

- Städtische Dienststellen
- Politische Gremien
- Investoren
- Grundstückeigentümer

Produktgruppenziele

Produktgruppe	**5103**	**Bauleitplanung, Grundstücksneuordnung und grundstücksbezogene Ordnungsmaßnahmen**

Die Produktgruppe besteht aus zwei Produkten:

- Bodenverkehrsgenehmigungsverfahren
- Bauleitpläne und sonstige städtebauliche Satzungen

Ziel	**Bezeichnung**
D0771	Umsetzung aller Ziele der der Produktgruppe zugeordneten Produkte

Kennzahlen zur Zielerreichung		**Ergebnis 2007**	**Ergebnis 2008**	**Ansatz 2009**	**Planung 2010**	**Planung 2011**	**Planung 2012**	**Planung 2013**	**Planung 2014**
D07711 (%)	Zielerreichungsgrad				100,00	100,00	100,00	100,00	100,00

Haushaltsplan 2010 / 2011 **105 Bauen und Wohnen**

Stadtverwaltung Wuppertal **5103 Grundstücksneuordnung**

		Teilergebnisplan	Ergebnis 2007	Ergebnis 2008	Ansatz 2009	Planung 2010	Planung 2011	Planung 2012	Planung 2013	Planung 2014
1	+	Steuern und ähnliche Abgaben								
2	+	Zuwendungen und allgemeine Umlagen		-24	-24	-24	-24	-24	-24	-24
3	+	Sonstige Transfererträge								
4	+	Öffentlich-rechtliche Leistungsentgelte		-103.934	-92.050	-92.050	-92.050	-92.050	-92.050	-92.050
5	+	Privatrechtliche Leistungsentgelte								
6	+	Kostenerstattungen und Kostenumlagen								
7	+	Sonstige ordentliche Erträge		-218.293						
8	+	Aktivierte Eigenleistungen								
9	+/-	Bestandsveränderungen								
10	**=**	**Ordentliche Erträge**		**-322.250**	**-92.074**	**-92.074**	**-92.074**	**-92.074**	**-92.074**	**-92.074**
11	-	Personalaufwendungen		1.545.773	1.305.954	1.548.825	1.551.965	1.535.773	1.536.365	1.529.434
12	-	Versorgungsaufwendungen								
13	-	Aufwendungen für Sach- und Dienstleistungen		47.291	61.621	64.181	64.181	64.181	64.181	64.181
14	-	Bilanzielle Abschreibungen		3.459	5.360	2.841	2.815	2.548	225	214
15	-	Transferaufwendungen								
16	-	Sonstige ordentliche Aufwendungen		112.928	157.289	164.243	166.968	166.968	166.968	166.968
17	**=**	**Ordentliche Aufwendungen**		**1.709.451**	**1.530.224**	**1.780.090**	**1.785.929**	**1.769.470**	**1.767.738**	**1.760.797**
18	**=**	**Ergebnis der laufenden Verwaltungstätigkeit** (=Zeilen 10 und 17)		**1.387.201**	**1.438.150**	**1.688.016**	**1.693.856**	**1.677.396**	**1.675.664**	**1.668.724**

		Teilergebnisplan	Ergebnis 2007	Ergebnis 2008	Ansatz 2009	Planung 2010	Planung 2011	Planung 2012	Planung 2013	Planung 2014
19	+	Finanzerträge								
20	-	Zinsen und sonstige Finanzaufwendungen								
21	**=**	**Finanzergebnis** (=Zeilen 19 und 20)								
22	**=**	**Ordentliches Ergebnis** (=Zeilen 18 und 21)		**1.387.201**	**1.438.150**	**1.688.016**	**1.693.856**	**1.677.396**	**1.675.664**	**1.668.724**
23	+	Außerordentliche Erträge								
24	-	Außerordentliche Aufwendungen								
25	**=**	**Außerordentliches Ergebnis** (=Zeilen 23 und 24)								
26	**=**	**Ergebnis vor internen Leistungsbeziehungen** (=Zeilen 22 und 25)		**1.387.201**	**1.438.150**	**1.688.016**	**1.693.856**	**1.677.396**	**1.675.664**	**1.668.724**
27	+	Erträge aus internen Leistungsbeziehungen								
28	-	Aufwendungen aus internen Leistungsbeziehungen		615.228	336.305	310.096	310.792	309.405	307.515	307.108
29	**=**	**Ergebnis** (=Zeilen 26, 27 und 28)		**2.002.428**	**1.774.456**	**1.998.112**	**2.004.648**	**1.986.801**	**1.983.179**	**1.975.832**

		Teilfinanzplan A	**Ergebnis 2007**	**Ergebnis 2008**	**Ansatz 2009**	**Planung 2010**	**VE 2010**	**Planung 2011**	**VE 2011**	**Planung 2012**	**Planung 2013**	**Planung 2014**
1	+	Zuwendungen für Investitions-maßnahmen										
2	+	Veräußerung von Sachanlagen										
3	+	Veräußerung von Finanzanlagen										
4	+	Beiträge und ähnliche Entgelte										
5	+	Sonstige Investitionseinzahlungen										
6	**=**	**Einzahlungen aus Investitionstätigkeit**										
7	-	Erwerb von Grundstücken und Gebäuden			183.000							
8	-	Baumaßnahmen										
9	-	Erwerb von beweglichem Anlagevermögen										
10	-	Erwerb von Finanzanlagen										
11	-	Aktivierbare Zuwendungen										
12	-	Sonstige Investitionsauszahlungen										
13	**=**	**Auszahlungen aus Investiti-onstätigkeit**			**183.000**							
14	**=**	**Saldo aus Investitionstätigkeit** (=Zeilen 6 und 13)			**183.000**							

Personalkennzahlen	Ergebnis 2007	Ergebnis 2008	Ansatz 2009	Planung 2010	Planung 2011	Planung 2012	Planung 2013	Planung 2014
Anzahl Mitarbeiter		25,42		25,06	25,06	24,06	24,06	24,06
Vollzeitkräfte		22,40	23,85	23,21	23,11	23,35	23,12	22,95
Stellenplan		22,75		24,07	24,07	24,07	24,07	24,07

Produktgruppe 5201	**Maßnahmen der Bauaufsicht**	**PG-Verantwortliche(r): Frau Hellkötter**

Kurzbeschreibung der Produktgruppe

- Beratung und Information innerhalb und außerhalb von Verfahren
- Vorbescheide und Genehmigungen für Errichtung, Änderung, Nutzungsänderung und Abbruch baulicher Anlagen
- bauordnungs- und planungsrechtliche Stellungnahmen für städtische und nichtstädtische Behörden und Dienststellen
- Ausstellung von Abgeschlossenheitsbescheinigungen nach dem Wohnungseigentumsgesetz
- Überprüfung im Bau befindlicher Vorhaben auf ordnungsgemäße Durchführung
- Prüfung rechtmäßiger Zustände von vorhandenen baulichen Anlagen
- Ordnungsbehördliche Verfahren
- regelmäßige Überprüfung vor Ort von Bauvorhaben, die Sonderbauvorschriften unterliegen
- baurechtliche Beratung mit Auskünften und Antragsannahmen einschließlich
    - Beantwortung von telefonischen, schriftlichen und persönlichen Anfragen zu allgemeinen bauordnungs- und bauplanungsrechtlichen Problemen außerhalb von Verfahren, z.B.
        - Beratung zur Bebaubarkeit von Grundstücken sowie Entwurfsalternativen
        - Beratung zu bautechnischen Bestimmungen
- Erteilung von Bestätigungen über die Verfahrensfreiheit nach BauO NRW

Zielgruppen der Produktgruppe

- Bauherren, Entwurfsverfasser, Sachverständige, Bauleiter, Bauunternehmer
- Städtische und nichtstädtische Behörden und Dienststellen
- Haus- / Wohnungseigentümer
- Grundeigentümer
- Betreiber von Sonderbauten (Schulen, Kaufhäuser, Versammlungsstätten, Kaufhäuser, Hotels u.ä.)

Produktgruppenziele

Produktgruppe	**5201**	**Maßnahmen der Bauaufsicht**

Zeitnahe und rechtssichere Erteilung von bauaufsichtlichen Bescheiden.

Ziel	**Bezeichnung**
D0781	Bearbeitungsdauer im Baugenehmigungsverfahren ab Vollständigkeit

Kennzahlen zur Zielerreichung		**Ergebnis 2007**	**Ergebnis 2008**	**Ansatz 2009**	**Planung 2010**	**Planung 2011**	**Planung 2012**	**Planung 2013**	**Planung 2014**
D07811 (%)	Vorbescheide (8WCH)				100,00	100,00	100,00	100,00	100,00
D07812 (%)	vereinf. Genehmigungsverfahren (10WCH)				100,00	100,00	100,00	100,00	100,00
D07813 (%)	norm. Genehmigungsverfahren (16WCH)				100,00	100,00	100,00	100,00	100,00

		Teilergebnisplan	Ergebnis 2007	Ergebnis 2008	Ansatz 2009	Planung 2010	Planung 2011	Planung 2012	Planung 2013	Planung 2014
1	+	Steuern und ähnliche Abgaben								
2	+	Zuwendungen und allgemeine Umlagen								
3	+	Sonstige Transfererträge								
4	+	Öffentlich-rechtliche Leistungsentgelte		-2.291.455	-1.975.000	-1.975.000	-1.975.000	-1.975.000	-1.975.000	-1.975.000
5	+	Privatrechtliche Leistungsentgelte								
6	+	Kostenerstattungen und Kostenumlagen		-386	-35.800	-35.800	-35.800	-35.800	-35.800	-35.800
7	+	Sonstige ordentliche Erträge		-248.261	-34.750	-34.750	-34.750	-34.750	-34.750	-34.750
8	+	Aktivierte Eigenleistungen								
9	+/-	Bestandsveränderungen								
10	**=**	**Ordentliche Erträge**		**-2.540.102**	**-2.045.550**	**-2.045.550**	**-2.045.550**	**-2.045.550**	**-2.045.550**	**-2.045.550**
11	-	Personalaufwendungen		2.441.681	2.139.923	2.731.891	2.737.919	2.711.075	2.714.374	2.706.163
12	-	Versorgungsaufwendungen								
13	-	Aufwendungen für Sach- und Dienstleistungen		73.117	98.912	119.151	119.151	119.151	119.151	119.151
14	-	Bilanzielle Abschreibungen		5.495	7.521	4.458	4.410	4.040	19	
15	-	Transferaufwendungen								
16	-	Sonstige ordentliche Aufwendungen		177.661	210.274	251.574	256.569	256.569	256.569	256.569
17	**=**	**Ordentliche Aufwendungen**		**2.697.954**	**2.456.631**	**3.107.074**	**3.118.049**	**3.090.834**	**3.090.113**	**3.081.883**
18	**=**	**Ergebnis der laufenden Verwaltungstätigkeit** (=Zeilen 10 und 17)		**157.852**	**411.081**	**1.061.524**	**1.072.499**	**1.045.284**	**1.044.563**	**1.036.333**

		Teilergebnisplan	Ergebnis 2007	Ergebnis 2008	Ansatz 2009	Planung 2010	Planung 2011	Planung 2012	Planung 2013	Planung 2014
19	+	Finanzerträge								
20	-	Zinsen und sonstige Finanzaufwendungen								
21	**=**	**Finanzergebnis** (=Zeilen 19 und 20)								
22	**=**	**Ordentliches Ergebnis** (=Zeilen 18 und 21)		**157.852**	**411.081**	**1.061.524**	**1.072.499**	**1.045.284**	**1.044.563**	**1.036.333**
23	+	Außerordentliche Erträge								
24	-	Außerordentliche Aufwendungen								
25	**=**	**Außerordentliches Ergebnis** (=Zeilen 23 und 24)								
26	**=**	**Ergebnis vor internen Leistungsbeziehungen** (=Zeilen 22 und 25)		**157.852**	**411.081**	**1.061.524**	**1.072.499**	**1.045.284**	**1.044.563**	**1.036.333**
27	+	Erträge aus internen Leistungsbeziehungen								
28	-	Aufwendungen aus internen Leistungsbeziehungen		643.100	529.278	712.129	713.391	711.112	707.919	707.468
29	**=**	**Ergebnis** (=Zeilen 26, 27 und 28)		**800.952**	**940.360**	**1.773.652**	**1.785.889**	**1.756.397**	**1.752.482**	**1.743.800**

Personalkennzahlen	Ergebnis 2007	Ergebnis 2008	Ansatz 2009	Planung 2010	Planung 2011	Planung 2012	Planung 2013	Planung 2014
Anzahl Mitarbeiter		37,50		41,12	41,12	41,12	41,12	41,12
Vollzeitkräfte		35,80	36,42	40,21	40,18	41,03	40,66	40,42
Stellenplan		38,44		37,51	37,51	37,51	37,51	37,51

Produktgruppe 5202	**Baubehördliche Beratung und Informationen**	**PG-Verantwortliche(r): Frau Hellkötter**

Kurzbeschreibung der Produktgruppe

- Erstellen von Auszügen von Bauakten aus dem Altaktenarchiv für andere Dienststellen und berechtigte Bürger
- Microverfilmung und Archivierung von Bauakten

Zielgruppen der Produktgruppe

- Bauherren
- interne und externe Dienststellen
- berechtigte Bürger
- Architekten
- Investoren

Produktgruppenziele

Produktgruppe	5202	Baubehördliche Beratung und Informationen

Ziel	Bezeichnung
D0791	Umsetzung aller Ziele der der Produktgruppe zugeordneten Produkte

Kennzahlen zur Zielerreichung		Ergebnis 2007	Ergebnis 2008	Ansatz 2009	Planung 2010	Planung 2011	Planung 2012	Planung 2013	Planung 2014
D07911 (%)	Zielerreichungsgrad				100,00	100,00	100,00	100,00	100,00

		Teilergebnisplan	Ergebnis 2007	Ergebnis 2008	Ansatz 2009	Planung 2010	Planung 2011	Planung 2012	Planung 2013	Planung 2014
1	+	Steuern und ähnliche Abgaben								
2	+	Zuwendungen und allgemeine Umlagen								
3	+	Sonstige Transfererträge								
4	+	Öffentlich-rechtliche Leistungsentgelte		-22.569	-25.000	-25.000	-25.000	-25.000	-25.000	-25.000
5	+	Privatrechtliche Leistungsentgelte								
6	+	Kostenerstattungen und Kostenumlagen								
7	+	Sonstige ordentliche Erträge		-71.055						
8	+	Aktivierte Eigenleistungen								
9	+/-	Bestandsveränderungen								
10	**=**	**Ordentliche Erträge**		**-93.624**	**-25.000**	**-25.000**	**-25.000**	**-25.000**	**-25.000**	**-25.000**
11	-	Personalaufwendungen		980.207	563.645	407.716	388.947	309.231	305.746	295.607
12	-	Versorgungsaufwendungen								
13	-	Aufwendungen für Sach- und Dienstleistungen		18.631	22.903	7.064	7.064	7.064	7.064	7.064
14	-	Bilanzielle Abschreibungen		1.287	1.920	289	286	262	1	
15	-	Transferaufwendungen								
16	-	Sonstige ordentliche Aufwendungen		40.215	49.341	15.070	15.394	15.394	15.394	15.394
17	**=**	**Ordentliche Aufwendungen**		**1.040.340**	**637.810**	**430.139**	**411.691**	**331.951**	**328.206**	**318.065**
18	**=**	**Ergebnis der laufenden Verwaltungstätigkeit** (=Zeilen 10 und 17)		**946.717**	**612.810**	**405.139**	**386.691**	**306.951**	**303.206**	**293.065**

		Teilergebnisplan	Ergebnis 2007	Ergebnis 2008	Ansatz 2009	Planung 2010	Planung 2011	Planung 2012	Planung 2013	Planung 2014
19	+	Finanzerträge								
20	-	Zinsen und sonstige Finanzaufwendungen								
21	**=**	**Finanzergebnis** (=Zeilen 19 und 20)								
22	**=**	**Ordentliches Ergebnis** (=Zeilen 18 und 21)		**946.717**	**612.810**	**405.139**	**386.691**	**306.951**	**303.206**	**293.065**
23	+	Außerordentliche Erträge								
24	-	Außerordentliche Aufwendungen								
25	**=**	**Außerordentliches Ergebnis** (=Zeilen 23 und 24)								
26	**=**	**Ergebnis vor internen Leistungsbeziehungen** (=Zeilen 22 und 25)		**946.717**	**612.810**	**405.139**	**386.691**	**306.951**	**303.206**	**293.065**
27	+	Erträge aus internen Leistungsbeziehungen								
28	-	Aufwendungen aus internen Leistungsbeziehungen		313.158	137.324	56.305	55.157	49.727	49.115	48.452
29	**=**	**Ergebnis** (=Zeilen 26, 27 und 28)		**1.259.874**	**750.133**	**461.445**	**441.848**	**356.678**	**352.320**	**341.517**

Personalkennzahlen	Ergebnis 2007	Ergebnis 2008	Ansatz 2009	Planung 2010	Planung 2011	Planung 2012	Planung 2013	Planung 2014
Anzahl Mitarbeiter		12,58		8,27	7,28	3,27	3,27	3,27
Vollzeitkräfte		11,28	8,96	5,04	4,49	2,72	2,57	2,27
Stellenplan		11,69		11,18	11,18	11,18	11,18	11,18

Produktgruppe 5203	**Denkmalschutz und Denkmalpflege**	**PG-Verantwortliche(r): Frau Hellkötter**

Kurzbeschreibung der Produktgruppe

- Führung der Denkmalliste
- Beratung und Motivation (Schulung) von Grundeigentümern, Architekten, Handwerkern, Behörden und interessierten Bürgern
- Bewilligung von Fördermitteln und Ausstellung von Bescheinigungen für steuerliche Zwecke
- Erlaubniserteilung nach DSchG NRW
- Ordnungsbehördliche Maßnahmen und Verfahren
- Beratung und Information innerhalb und außerhalb von Verfahren
- denkmalpflegerische Stellungnahmen für städtische und nichtstädtische Behörden und Dienststellen
- Überprüfung im Bau befindlicher Vorhaben auf ordnungsgemäße Durchführung im Sinne des Denkmalschutzes

Zielgruppen der Produktgruppe

- Eigentümer und sonstige Nutzungsberechtigte von denkmalwerten Objekten
- stadthistorische Vereinigungen
- Bauherren, Entwurfsverfasser, Bauleiter, Bauunternehmer

Produktgruppenziele

Produktgruppe	5203	Denkmalschutz und Denkmalpflege

Rechtssicherer Schutz und Erhaltung sowie Sicherstellung der wissenschaftlichen Erforschung von Denkmälern in der Stadt. In beiden Verfahren ist lt. DSchG NRW das Benehmen mit dem LVR – Amt für Denkmalpflege im Rheinland – herzustellen. Die vom Gesetzgeber (lt. DSchG NRW) hierzu gestellte Frist ist max. 12 Wochen.

Ziel	Bezeichnung
D0801	Abschluss von denkmalrechtlichen Verfahren innerhalb der gesetzlich vorgeschriebenen Fristen

Kennzahlen zur Zielerreichung		Ergebnis 2007	Ergebnis 2008	Ansatz 2009	Planung 2010	Planung 2011	Planung 2012	Planung 2013	Planung 2014
D08011 (%)	Erlaubnisverfahren (12WCH)				100,00	100,00	100,00	100,00	100,00
D08012 (%)	Steuerl. Bescheinigungen (12WCH)				100,00	100,00	100,00	100,00	100,00

Haushaltsplan 2010 / 2011 **105 Bauen und Wohnen**

Stadtverwaltung Wuppertal **5203 Denkmalschutz und Denkmalpflege**

		Teilergebnisplan	Ergebnis 2007	Ergebnis 2008	Ansatz 2009	Planung 2010	Planung 2011	Planung 2012	Planung 2013	Planung 2014
1	+	Steuern und ähnliche Abgaben								
2	+	Zuwendungen und allgemeine Umlagen			-75.100	-100	-100	-100	-100	-100
3	+	Sonstige Transfererträge								
4	+	Öffentlich-rechtliche Leistungsentgelte		-69.495	-30.700	-30.700	-30.700	-30.700	-30.700	-30.700
5	+	Privatrechtliche Leistungsentgelte								
6	+	Kostenerstattungen und Kostenumlagen								
7	+	Sonstige ordentliche Erträge		-60.443	-6.150	-6.150	-6.150	-6.150	-6.150	-6.150
8	+	Aktivierte Eigenleistungen								
9	+/-	Bestandsveränderungen								
10	**=**	**Ordentliche Erträge**		**-129.938**	**-111.950**	**-36.950**	**-36.950**	**-36.950**	**-36.950**	**-36.950**
11	-	Personalaufwendungen		507.211	444.525	528.122	529.287	524.098	524.736	523.149
12	-	Versorgungsaufwendungen								
13	-	Aufwendungen für Sach- und Dienstleistungen		18.723	26.081	23.968	23.968	23.968	23.968	23.918
14	-	Bilanzielle Abschreibungen		1.199	1.641	862	852	781	3	
15	-	Transferaufwendungen		118.552	158.900	8.900	8.900	8.900	8.900	8.900
16	-	Sonstige ordentliche Aufwendungen		38.389	43.127	46.804	47.770	47.770	47.770	47.770
17	**=**	**Ordentliche Aufwendungen**		**684.073**	**674.274**	**608.656**	**610.778**	**605.517**	**605.377**	**603.736**
18	**=**	**Ergebnis der laufenden Verwaltungstätigkeit** (=Zeilen 10 und 17)		**554.135**	**562.324**	**571.706**	**573.828**	**568.567**	**568.427**	**566.786**

		Teilergebnisplan	Ergebnis 2007	Ergebnis 2008	Ansatz 2009	Planung 2010	Planung 2011	Planung 2012	Planung 2013	Planung 2014
19	+	Finanzerträge								
20	-	Zinsen und sonstige Finanzaufwendungen								
21	**=**	**Finanzergebnis** (=Zeilen 19 und 20)								
22	**=**	**Ordentliches Ergebnis** (=Zeilen 18 und 21)		**554.135**	**562.324**	**571.706**	**573.828**	**568.567**	**568.427**	**566.786**
23	+	Außerordentliche Erträge								
24	-	Außerordentliche Aufwendungen								
25	**=**	**Außerordentliches Ergebnis** (=Zeilen 23 und 24)								
26	**=**	**Ergebnis vor internen Leistungsbeziehungen** (=Zeilen 22 und 25)		**554.135**	**562.324**	**571.706**	**573.828**	**568.567**	**568.427**	**566.786**
27	+	Erträge aus internen Leistungsbeziehungen								
28	-	Aufwendungen aus internen Leistungsbeziehungen		153.956	114.183	110.051	110.296	109.855	109.237	109.146
29	**=**	**Ergebnis** (=Zeilen 26, 27 und 28)		**708.090**	**676.506**	**681.757**	**684.123**	**678.422**	**677.664**	**675.932**

Zuwendungen und allgemeine Umlagen (Zeile 2)
Transferaufwendungen (Zeile 15)
Es werden keine Landeszuschüsse für die Erhaltung denkmalwerter Bauten mehr gewährt.
Die weiter vorgesehenen Zuschüsse werden in Anhang F zum Vorbericht einzeln dargestellt.

Personalkennzahlen	Ergebnis 2007	Ergebnis 2008	Ansatz 2009	Planung 2010	Planung 2011	Planung 2012	Planung 2013	Planung 2014
Anzahl Mitarbeiter		8,18		10,20	10,20	10,20	10,20	10,20
Vollzeitkräfte		7,80	7,95	9,97	9,95	10,17	10,07	10,02
Stellenplan		8,38		9,28	9,28	9,28	9,28	9,28

Produktgruppe 5204	**Wohnungsbauförderung**	**PG-Verantwortliche(r): Frau Hellkötter**

Kurzbeschreibung der Produktgruppe

- Förderung des Mietwohnungsbaus (Neu- und Umbau von Nichtwohnungsgebäuden)
- Förderung des Baus und Erwerbs von Wohneigentum
- Förderung von investiven Maßnahmen zum Abbau von Barrieren im Wohnungsbestand

Zielgruppen der Produktgruppe

- Bauherren / Erwerber / Hauseigentümer
- Betreiber von Alten- und Altenpflegeheimen
- Wohnungssuchende mit geringem Einkommen

Produktgruppenziele

Produktgruppe	5204	Wohnungsbauförderung

Neuschaffung, Erhalt und Anpassung von Wohnraum für Haushalte, die sich am Markt nicht angemessen versorgen können.

Ziel	Bezeichnung
D0811	Umsetzung aller Ziele der der Produktgruppe zugeordneten Produkte

Kennzahlen zur Zielerreichung		Ergebnis 2007	Ergebnis 2008	Ansatz 2009	Planung 2010	Planung 2011	Planung 2012	Planung 2013	Planung 2014
D08111 (%)	Zielerreichungsgrad				100,00	100,00	100,00	100,00	100,00

Haushaltsplan 2010 / 2011 **105 Bauen und Wohnen**

Stadtverwaltung Wuppertal **5204 Wohnungsbauförderung**

		Teilergebnisplan	Ergebnis 2007	Ergebnis 2008	Ansatz 2009	Planung 2010	Planung 2011	Planung 2012	Planung 2013	Planung 2014
1	+	Steuern und ähnliche Abgaben								
2	+	Zuwendungen und allgemeine Umlagen		-6		-1.212	-1.362	-1.362	-1.362	-1.362
3	+	Sonstige Transfererträge								
4	+	Öffentlich-rechtliche Leistungsentgelte		-76.802	-117.600	-117.600	-117.600	-117.600	-117.600	-117.600
5	+	Privatrechtliche Leistungsentgelte								
6	+	Kostenerstattungen und Kostenumlagen		-7.695	-7.600	-7.600	-7.600	-7.600	-7.600	-7.600
7	+	Sonstige ordentliche Erträge		-60.108	-5.100	-5.100	-5.100	-5.100	-5.100	-5.100
8	+	Aktivierte Eigenleistungen								
9	+/-	Bestandsveränderungen								
10	**=**	**Ordentliche Erträge**		**-144.612**	**-130.300**	**-131.512**	**-131.662**	**-131.662**	**-131.662**	**-131.662**
11	-	Personalaufwendungen		711.578	607.199	669.246	665.112	637.389	636.715	632.049
12	-	Versorgungsaufwendungen								
13	-	Aufwendungen für Sach- und Dienstleistungen		20.645	24.827	29.640	29.790	29.790	29.790	29.790
14	-	Bilanzielle Abschreibungen		1.438	2.101	2.507	2.496	2.395	1.438	34
15	-	Transferaufwendungen		681.118	690.000	550.000	265.000	125.000	55.000	45.000
16	-	Sonstige ordentliche Aufwendungen		43.620	53.504	55.558	56.735	56.735	56.735	56.735
17	**=**	**Ordentliche Aufwendungen**		**1.458.399**	**1.377.632**	**1.306.952**	**1.019.132**	**851.309**	**779.678**	**763.608**
18	**=**	**Ergebnis der laufenden Verwaltungstätigkeit** (=Zeilen 10 und 17)		**1.313.786**	**1.247.332**	**1.175.440**	**887.470**	**719.647**	**648.016**	**631.945**

		Teilergebnisplan	Ergebnis 2007	Ergebnis 2008	Ansatz 2009	Planung 2010	Planung 2011	Planung 2012	Planung 2013	Planung 2014
19	+	Finanzerträge								
20	-	Zinsen und sonstige Finanzaufwendungen								
21	**=**	**Finanzergebnis** (=Zeilen 19 und 20)								
22	**=**	**Ordentliches Ergebnis** (=Zeilen 18 und 21)		**1.313.786**	**1.247.332**	**1.175.440**	**887.470**	**719.647**	**648.016**	**631.945**
23	+	Außerordentliche Erträge								
24	-	Außerordentliche Aufwendungen								
25	**=**	**Außerordentliches Ergebnis** (=Zeilen 23 und 24)								
26	**=**	**Ergebnis vor internen Leistungsbeziehungen** (=Zeilen 22 und 25)		**1.313.786**	**1.247.332**	**1.175.440**	**887.470**	**719.647**	**648.016**	**631.945**
27	+	Erträge aus internen Leistungsbeziehungen								
28	-	Aufwendungen aus internen Leistungsbeziehungen		170.819	148.574	135.169	135.108	133.123	132.274	131.986
29	**=**	**Ergebnis** (=Zeilen 26, 27 und 28)		**1.484.605**	**1.395.906**	**1.310.609**	**1.022.578**	**852.770**	**780.290**	**763.932**

Transferaufwendungen (Zeile 15)
Die Bewilligungsbescheide für die Aufwendungsbeihilfen zur Förderung des sozialen Wohnungsbaues laufen aus.

Personalkennzahlen	Ergebnis 2007	Ergebnis 2008	Ansatz 2009	Planung 2010	Planung 2011	Planung 2012	Planung 2013	Planung 2014
Anzahl Mitarbeiter		9,41		8,88	8,74	8,45	8,30	8,16
Vollzeitkräfte		8,78	9,99	8,49	8,34	8,04	7,93	7,82
Stellenplan		9,73		9,41	9,41	9,41	9,41	9,41

Produktgruppe 5206	**Wohnraumsicherung und -versorgung**	**PG-Verantwortliche(r): Frau Hellkötter**

Kurzbeschreibung der Produktgruppe

- Prüfung der rechtlichen Voraussetzungen zur Erlangung einer öffentlich geförderten Wohnung und Erteilung einer entsprechenden Bescheinigung
- Vermittlung von öffentlich geförderten Wohnungen an berechtigte Personen
- Erfassung der geförderten Wohnungen
- Feststellung des Bindungsendes bei öffentlichen geförderten Wohnraum bei vorzeitiger Rückzahlung der öffentlichen Mittel bzw. bei planmäßigen Auslauf der öffentlichen Darlehen
- Prüfung von ordnungsgemäßer Belegung bei gefördertem Wohnraum
- Verfolgung und Ahndung von Verstößen bei nicht ordnungsgemäßer Belegung
- Feststellung und Verfolgung von Mängeln und Missständen, durch die das Wohnen in Mietwohnungen erheblich beeinträchtigt wird

Zielgruppen der Produktgruppe

- Wohnungssuchende
- Vermieter öffentlich geförderten Wohnraums
- Mieter
- Eigentümer und Verwalter von Wohnraum

Produktgruppenziele

Produktgruppe	5206	Wohnraumsicherung und -versorgung

Sicherstellung der Belegung geförderter Wohnungen im Sinne der gesetzlichen Bestimmungen.

Ziel	Bezeichnung
D0831	Umsetzung aller Ziele der der Produktgruppe zugeordneten Produkte

Kennzahlen zur Zielerreichung		Ergebnis 2007	Ergebnis 2008	Ansatz 2009	Planung 2010	Planung 2011	Planung 2012	Planung 2013	Planung 2014
D08311 (%)	Zielerreichungsgrad				100,00	100,00	100,00	100,00	100,00

		Teilergebnisplan	Ergebnis 2007	Ergebnis 2008	Ansatz 2009	Planung 2010	Planung 2011	Planung 2012	Planung 2013	Planung 2014
1	+	Steuern und ähnliche Abgaben								
2	+	Zuwendungen und allgemeine Umlagen		-35.892	-40.900	-40.921	-40.921	-40.921	-40.921	-40.921
3	+	Sonstige Transfererträge								
4	+	Öffentlich-rechtliche Leistungsentgelte		-34.080	-38.350	-38.350	-38.350	-38.350	-38.350	-38.350
5	+	Privatrechtliche Leistungsentgelte								
6	+	Kostenerstattungen und Kostenumlagen								
7	+	Sonstige ordentliche Erträge		-98.537	-22.576	-22.576	-22.576	-22.576	-22.576	-22.576
8	+	Aktivierte Eigenleistungen								
9	+/-	Bestandsveränderungen								
10	**=**	**Ordentliche Erträge**		**-168.510**	**-101.826**	**-101.847**	**-101.847**	**-101.847**	**-101.847**	**-101.847**
11	-	Personalaufwendungen		1.166.518	995.403	1.156.766	1.149.619	1.101.703	1.100.538	1.092.472
12	-	Versorgungsaufwendungen								
13	-	Aufwendungen für Sach- und Dienstleistungen		39.780	49.645	46.827	46.827	46.827	46.827	46.827
14	-	Bilanzielle Abschreibungen		2.733	3.994	4.334	4.314	4.139	2.485	58
15	-	Transferaufwendungen								
16	-	Sonstige ordentliche Aufwendungen		80.633	101.692	95.329	97.363	97.363	97.363	97.363
17	**=**	**Ordentliche Aufwendungen**		**1.289.664**	**1.150.734**	**1.303.257**	**1.298.123**	**1.250.032**	**1.247.213**	**1.236.721**
18	**=**	**Ergebnis der laufenden Verwaltungstätigkeit** (=Zeilen 10 und 17)		**1.121.155**	**1.048.908**	**1.201.410**	**1.196.276**	**1.148.185**	**1.145.366**	**1.134.874**

		Teilergebnisplan	Ergebnis 2007	Ergebnis 2008	Ansatz 2009	Planung 2010	Planung 2011	Planung 2012	Planung 2013	Planung 2014
19	+	Finanzerträge								
20	-	Zinsen und sonstige Finanzaufwendungen								
21	**=**	**Finanzergebnis** (=Zeilen 19 und 20)								
22	**=**	**Ordentliches Ergebnis** (=Zeilen 18 und 21)		**1.121.155**	**1.048.908**	**1.201.410**	**1.196.276**	**1.148.185**	**1.145.366**	**1.134.874**
23	+	Außerordentliche Erträge								
24	-	Außerordentliche Aufwendungen								
25	**=**	**Außerordentliches Ergebnis** (=Zeilen 23 und 24)								
26	**=**	**Ergebnis vor internen Leistungsbeziehungen** (=Zeilen 22 und 25)		**1.121.155**	**1.048.908**	**1.201.410**	**1.196.276**	**1.148.185**	**1.145.366**	**1.134.874**
27	+	Erträge aus internen Leistungsbeziehungen								
28	-	Aufwendungen aus internen Leistungsbeziehungen		311.850	271.066	244.486	244.362	240.931	239.469	238.972
29	**=**	**Ergebnis** (=Zeilen 26, 27 und 28)		**1.433.005**	**1.319.974**	**1.445.895**	**1.440.638**	**1.389.116**	**1.384.835**	**1.373.846**

Personalkennzahlen	Ergebnis 2007	Ergebnis 2008	Ansatz 2009	Planung 2010	Planung 2011	Planung 2012	Planung 2013	Planung 2014
Anzahl Mitarbeiter		17,88		16,37	16,10	15,58	15,31	15,04
Vollzeitkräfte		16,67	19,00	15,66	15,38	14,83	14,62	14,41
Stellenplan		18,49		17,45	17,45	17,45	17,45	17,45

Produktgruppe 5207	**Wohnungsmarktbeobachtung**	**PG-Verantwortliche(r): Frau Hellkötter**

Kurzbeschreibung der Produktgruppe

- Mietpreisüberprüfungen im freifinanzierten und öffentlich geförderten Wohnungsbau
- Ahndung von Verstößen im Rahmen der Mietpreisüberprüfungen
- Ermittlung der Daten und Erstellung des Mietspiegels

Zielgruppen der Produktgruppe

- Mieter
- Eigentümer von Wohnraum
- Bauherren/ Investoren

Produktgruppenziele

Produktgruppe	5207	Wohnungsmarktbeobachtung

Schaffung von Markttransparenz

Ziel	Bezeichnung
D0841	Umsetzung aller Ziele der der Produktgruppe zugeordneten Produkte

Kennzahlen zur Zielerreichung		Ergebnis 2007	Ergebnis 2008	Ansatz 2009	Planung 2010	Planung 2011	Planung 2012	Planung 2013	Planung 2014
D08411 (%)	Zielerreichungsgrad				100,00	100,00	100,00	100,00	100,00

Haushaltsplan 2010 / 2011 **105 Bauen und Wohnen**

Stadtverwaltung Wuppertal **5207 Wohnungsmarktbeobachtung**

		Teilergebnisplan	Ergebnis 2007	Ergebnis 2008	Ansatz 2009	Planung 2010	Planung 2011	Planung 2012	Planung 2013	Planung 2014
1	+	Steuern und ähnliche Abgaben								
2	+	Zuwendungen und allgemeine Umlagen		-3		-6	-6	-6	-6	-6
3	+	Sonstige Transfererträge								
4	+	Öffentlich-rechtliche Leistungsentgelte		-5.856						
5	+	Privatrechtliche Leistungsentgelte								
6	+	Kostenerstattungen und Kostenumlagen								
7	+	Sonstige ordentliche Erträge		-17.001	-20.000	-20.000	-20.000	-20.000	-20.000	-20.000
8	+	Aktivierte Eigenleistungen								
9	+/-	Bestandsveränderungen								
10	**=**	**Ordentliche Erträge**		**-22.860**	**-20.000**	**-20.006**	**-20.006**	**-20.006**	**-20.006**	**-20.006**
11	-	Personalaufwendungen		307.799	262.651	309.372	307.461	294.646	294.335	292.177
12	-	Versorgungsaufwendungen								
13	-	Aufwendungen für Sach- und Dienstleistungen		9.384	11.320	11.857	11.857	11.857	11.857	11.857
14	-	Bilanzielle Abschreibungen		656	958	1.159	1.154	1.107	665	16
15	-	Transferaufwendungen								
16	-	Sonstige ordentliche Aufwendungen		19.452	69.396	25.295	70.839	25.839	70.839	25.839
17	**=**	**Ordentliche Aufwendungen**		**337.291**	**344.325**	**347.683**	**391.310**	**333.448**	**377.695**	**329.888**
18	**=**	**Ergebnis der laufenden Verwaltungstätigkeit** (=Zeilen 10 und 17)		**314.431**	**324.325**	**327.677**	**371.304**	**313.443**	**357.689**	**309.882**

		Teilergebnisplan	Ergebnis 2007	Ergebnis 2008	Ansatz 2009	Planung 2010	Planung 2011	Planung 2012	Planung 2013	Planung 2014
19	+	Finanzerträge								
20	-	Zinsen und sonstige Finanzaufwendungen								
21	**=**	**Finanzergebnis** (=Zeilen 19 und 20)								
22	**=**	**Ordentliches Ergebnis** (=Zeilen 18 und 21)		**314.431**	**324.325**	**327.677**	**371.304**	**313.443**	**357.689**	**309.882**
23	+	Außerordentliche Erträge								
24	-	Außerordentliche Aufwendungen								
25	**=**	**Außerordentliches Ergebnis** (=Zeilen 23 und 24)								
26	**=**	**Ergebnis vor internen Leistungsbeziehungen** (=Zeilen 22 und 25)		**314.431**	**324.325**	**327.677**	**371.304**	**313.443**	**357.689**	**309.882**
27	+	Erträge aus internen Leistungsbeziehungen								
28	-	Aufwendungen aus internen Leistungsbeziehungen		75.384	66.715	62.407	62.373	61.456	61.066	60.933
29	**=**	**Ergebnis** (=Zeilen 26, 27 und 28)		**389.815**	**391.039**	**390.084**	**433.678**	**374.898**	**418.755**	**370.815**

Sonstige ordentliche Aufwendungen (Zeile 16)
In den Jahren 2011 und 2013 sind jeweils 45.000 € für die Erstellung des Mietpreisspiegels veranschlagt.

Personalkennzahlen	Ergebnis 2007	Ergebnis 2008	Ansatz 2009	Planung 2010	Planung 2011	Planung 2012	Planung 2013	Planung 2014
Anzahl Mitarbeiter		4,29		5,25	5,16	4,99	4,91	4,82
Vollzeitkräfte		4,00	4,56	5,02	4,93	4,74	4,69	4,62
Stellenplan		4,42		5,58	5,58	5,58	5,58	5,58

Ressort 106 **Umweltschutz** **Leitung: N.N.**

Produktbereich		Produktgruppe		Produkt	
53	Ver- und Entsorgung	**5303**	**Koordinierung Stadtentwässerung**	5303010	Koordinierung Stadtentwässerung
		5304	**Koordinierung Abfallwirtschaft**	5304010	Koordinierung Abfallwirtschaft
		5305	**Sonstige Abwasserwirtschaft**	5305010	Kanalanschlussleitungen
55	Natur- und Landschaftspflege	**5502**	**Natur und Landschaft**	5502010	Natur und Landschaft
		5504	**Gewässerschutz**	5504010	Gewässerschutz
56	Umweltschutz	**5601**	**Lärm, Luft, Klima**	5601010	Lärm, Luft, Klima
		5602	**Bodenschutz**	5602010	Bodenschutz
		5603	**Umweltbeiträge zur Stadt-, Wirtschafts-, und Unternehmensentwicklung**	5603010 5603020	Umweltbeiträge zur Stadt-, Wirtschafts- und Unternehmensentwicklung Immissionsschutz / Betrieblicher Umwelt-schutz*
		5604	**Immissionsschutz / Betrieblicher Um-weltschutz**	5604010	Immissionsschutz / Betrieblicher Umweltschutz

*Das Produkt entfällt ab 2010. Nähere Hinweise können der Beschreibung des Produktes entnommen werden.

Ressort	**106**	**Umweltschutz**
Ressortleitung	**N.N.**	

Kurzbeschreibung des Ressorts

Das Ressort Umweltschutz trägt mit seinen vielfältigen Aufgaben zu einer intakten und gesunden Umwelt in der Stadt Wuppertal bei.
Hier sind die Sonderordnungsbehörden zusammen gefasst, die für den Gewässerschutz, die Abfallentsorgung, den Altlasten- und Bodenschutz, den Landschaftsschutz, den Artenschutz und Immissionsschutz zuständig sind. Außerdem ist hier die Untere Jagdbehörde und die Untere Fischereibehörde angesiedelt. Das Ressort übernimmt die Garantenfunktion zur Umsetzung der gesetzlichen Vorschriften zur Sicherung der wichtigen Lebensgrundlagen Luft und Klima, Boden und Wasser sowie Natur und Landschaft. Es berät Bürger/-innen, Politik und Verwaltung in allen wichtigen Umweltfragen, zur Wuppertaler Agenda 21 und nachhaltigen Entwicklung. Das Ressort Umweltschutz ist Anlaufstelle für Fragen, Anregungen und Beschwerden rund um diese Themenfelder.

Des Weiteren koordiniert es die Abfallwirtschaft und die Stadtentwässerung mit den mit der Stadt verbundenen Unternehmen AWG und WSW.

Weitere aktuelle und grundsätzliche Informationen finden Sie unter http://www.wuppertal.de/umweltschutz/ , so etwa Drucksachen und Beschlüsse des Ausschusses für Umwelt sowie ein Umwelt-Lexikon.

		Teilergebnisplan	Ergebnis 2007	Ergebnis 2008	Ansatz 2009	Planung 2010	Planung 2011	Planung 2012	Planung 2013	Planung 2014
1	+	Steuern und ähnliche Abgaben								
2	+	Zuwendungen und allgemeine Umlagen		-404.778	-134.000	-1.010.639	-2.490.639	-1.877.839	-52.239	-37.839
3	+	Sonstige Transfererträge								
4	+	Öffentlich-rechtliche Leistungsentgelte		-105.276.952	-104.369.610	-107.178.200	-107.178.100	-107.178.100	-107.178.100	-107.178.100
5	+	Privatrechtliche Leistungsentgelte		-134.166	-350	-350	-350	-350	-350	-350
6	+	Kostenerstattungen und Kostenumlagen		-189.517	-36.390	-160.600	-157.900	-156.600	-156.600	-156.600
7	+	Sonstige ordentliche Erträge		-3.534.325	-56.340	-855.600	-764.600	-775.600	-786.600	-799.600
8	+	Aktivierte Eigenleistungen								
9	+/-	Bestandsveränderungen								
10	**=**	**Ordentliche Erträge**		**-109.539.737**	**-104.596.690**	**-109.205.389**	**-110.591.589**	**-109.988.489**	**-108.173.889**	**-108.172.489**
11	-	Personalaufwendungen		4.424.430	4.037.595	4.389.002	4.416.411	4.408.214	4.430.070	4.344.865
12	-	Versorgungsaufwendungen								
13	-	Aufwendungen für Sach- und Dienstleistungen		2.799.684	852.047	709.570	510.790	535.790	510.790	535.790
14	-	Bilanzielle Abschreibungen		13.737.546	7.640.000	8.304.394	8.297.301	8.291.408	8.287.703	8.287.673
15	-	Transferaufwendungen		2.172.557	2.093.750	414.645	396.845	356.845	356.845	356.845
16	-	Sonstige ordentliche Aufwendungen		83.310.665	84.781.717	89.761.162	91.621.932	90.466.752	88.195.752	88.190.752
17	**=**	**Ordentliche Aufwendungen**		**106.444.882**	**99.405.108**	**103.578.773**	**105.243.278**	**104.059.010**	**101.781.160**	**101.715.925**
18	**=**	**Ergebnis der laufenden Verwaltungstätigkeit** (=Zeilen 10 und 17)		**-3.094.855**	**-5.191.582**	**-5.626.616**	**-5.348.311**	**-5.929.480**	**-6.392.729**	**-6.456.564**

		Teilergebnisplan	Ergebnis 2007	Ergebnis 2008	Ansatz 2009	Planung 2010	Planung 2011	Planung 2012	Planung 2013	Planung 2014
19	+	Finanzerträge								
20	-	Zinsen und sonstige Finanzaufwendungen		49.746	10.100	15.100	15.100	15.100	15.100	15.100
21	**=**	**Finanzergebnis** (=Zeilen 19 und 20)		**49.746**	**10.100**	**15.100**	**15.100**	**15.100**	**15.100**	**15.100**
22	**=**	**Ordentliches Ergebnis** (=Zeilen 18 und 21)		**-3.045.109**	**-5.181.482**	**-5.611.516**	**-5.333.211**	**-5.914.380**	**-6.377.629**	**-6.441.464**
23	+	Außerordentliche Erträge								
24	-	Außerordentliche Aufwendungen								
25	**=**	**Außerordentliches Ergebnis** (=Zeilen 23 und 24)								
26	**=**	**Ergebnis vor internen Leistungsbeziehungen** (=Zeilen 22 und 25)		**-3.045.109**	**-5.181.482**	**-5.611.516**	**-5.333.211**	**-5.914.380**	**-6.377.629**	**-6.441.464**
27	+	Erträge aus internen Leistungsbeziehungen		-520.600	-362.848	-719.306	-721.348	-421.504	-423.748	-424.421
28	-	Aufwendungen aus internen Leistungsbeziehungen		4.399.241	1.484.548	2.304.513	2.294.422	2.294.990	2.288.822	2.284.990
29	**=**	**Ergebnis** (=Zeilen 26, 27 und 28)		**833.532**	**-4.059.782**	**-4.026.309**	**-3.760.137**	**-4.040.893**	**-4.512.555**	**-4.580.895**

		Teilfinanzplan A	Ergebnis 2007	Ergebnis 2008	Ansatz 2009	Planung 2010	VE 2010	Planung 2011	VE 2011	Planung 2012	Planung 2013	Planung 2014
1	+	Zuwendungen für Investitions-maßnahmen		-20.117	-932.200							
2	+	Veräußerung von Sachanlagen										
3	+	Veräußerung von Finanzanlagen										
4	+	Beiträge und ähnliche Entgelte				-750.000		-750.000		-750.000	-750.000	-750.000
5	+	Sonstige Investitionseinzahlungen										
6	**=**	**Einzahlungen aus Investitionstätigkeit**		**-20.117**	**-932.200**	**-750.000**		**-750.000**		**-750.000**	**-750.000**	**-750.000**
7	-	Erwerb von Grundstücken und Gebäuden										
8	-	Baumaßnahmen										
9	-	Erwerb von beweglichem Anlagevermögen		12.003	12.300	12.530		8.600		8.600	8.600	8.600
10	-	Erwerb von Finanzanlagen										
11	-	Aktivierbare Zuwendungen		5.655.023	9.893.000	7.121.000		7.121.000		7.121.000	6.283.000	6.183.000
12	-	Sonstige Investitionsauszahlungen										
13	**=**	**Auszahlungen aus Investiti-onstätigkeit**		**5.667.026**	**9.905.300**	**7.133.530**		**7.129.600**		**7.129.600**	**6.291.600**	**6.191.600**
14	**=**	**Saldo aus Investitionstätigkeit** (=Zeilen 6 und 13)		**5.646.909**	**8.973.100**	**6.383.530**		**6.379.600**		**6.379.600**	**5.541.600**	**5.441.600**

Personalkennzahlen	Ergebnis 2007	Ergebnis 2008	Ansatz 2009	Planung 2010	Planung 2011	Planung 2012	Planung 2013	Planung 2014
Anzahl Mitarbeiter		73,00		72,00	72,00	72,00	72,00	69,00
Vollzeitkräfte		66,43	64,53	63,44	62,75	61,75	61,11	60,49
Stellenplan		70,50		70,50	70,50	70,50	70,50	70,50

Produktgruppe 5303	**Koordinierung Stadtentwässerung**	**PG-Verantwortliche(r): Herr Toennes**

Kurzbeschreibung der Produktgruppe

- Koordinierung der Stadtentwässerung
- Geschäfte gemäß Entsorgungsvertrag: Die Stadt bedient sich zur Erfüllung der Abwasserbeseitigungspflicht der WSW AG
- Mitwirkungs-, Beteiligungs-, Koordinierungs- und Controllingfunktionen, Entwicklung von Zielvorgaben, Prioritäten etc. für die Generalentwässerungsplanung, das Abwasserbeseitigungskonzept, den Ausbau, die Erneuerung und den Betrieb der Abwasseranlagen
- Durchsetzung der Pflicht zum Anschluss an die öffentliche Kanalisation
- Fortschreibung der Satzungen über die Abwasserbeseitigung und die Erhebung von Anschlussbeiträgen, Abwassergebühren und Kostenersatz für Grundstücksanschlüsse einschließlich Gebührenkalkulation
- Gebührenkalkulation
- Wasserverbandsangelegenheiten

Zielgruppen der Produktgruppe

- Grundstückseigentümerinnen und Grundstückseigentümer
- Alle Bürgerinnen und Bürger, Investoren, Vorhabenträger, Industrie, Handwerk, Handel
- Akteure im Bereich der Abwasserbeseitigung und des Gewässerschutzes (u. a. WSW, Wasserverbände, Wasserbehörden)
- Akteure im Bau- und Planungsbereich

Produktgruppenziele

Produktgruppe	5303	Koordinierung Stadtentwässerung

Zielsetzung: Verbesserung der Wuppertaler Stadtentwässerung, insbesondere durch:

- Weiterentwicklung einer umweltgerechten und zukunftsfähigen Stadtentwässerung
- Effizienter Mitteleinsatz und Minimierung der Risiken im Hinblick auf Fehlinvestitionen
- Moderate Gebührenentwicklung
- Orientierung der Maßnahmen an dem Gewässerentwicklungskonzept
- Verbreiterung der Basis der Gebührenzahler/-innen

Ziel	Bezeichnung
D0891	Moderate Entwicklung der Regenwassergebühr: Abweichung von der prognostizierten Gebührenentwicklung 2005 – 2015 (3,25 €); pro Jahr um 0,30 €
D0892	Sanierung von 200 Kanalhaltungen mit schweren Schäden pro Jahr (Gesamtzahl 1.300 Haltungen)
D0893	Bis 2013 sollen mindestens 320 Einleitungen (von insgesamt 730) erlaubt sein.

Kennzahlen zur Zielerreichung		Ergebnis 2007	Ergebnis 2008	Ansatz 2009	Planung 2010	Planung 2011	Planung 2012	Planung 2013	Planung 2014
D08911 (EUR)	Unterschreitung prognostizierte Gebühr				0,30	0,30	0,30	0,30	0,30
D08921 (ANZ)	Sanierung von Kanalhaltungen				200,00	200,00	200,00	200,00	200,00
D08931 (ANZ)	Anzahl der erlaubten Einleitungen				80,00	80,00	80,00	80,00	80,00

		Teilergebnisplan	Ergebnis 2007	Ergebnis 2008	Ansatz 2009	Planung 2010	Planung 2011	Planung 2012	Planung 2013	Planung 2014
1	+	Steuern und ähnliche Abgaben								
2	+	Zuwendungen und allgemeine Umlagen		-182.600		-4	-4	-4	-4	-4
3	+	Sonstige Transfererträge								
4	+	Öffentlich-rechtliche Leistungsentgelte		-105.038.543	-104.173.010	-107.071.700	-107.071.600	-107.071.600	-107.071.600	-107.071.600
5	+	Privatrechtliche Leistungsentgelte		-134.166						
6	+	Kostenerstattungen und Kostenumlagen								
7	+	Sonstige ordentliche Erträge		-238.229	-48.790					
8	+	Aktivierte Eigenleistungen								
9	+/-	Bestandsveränderungen								
10	**=**	**Ordentliche Erträge**		**-105.593.538**	**-104.221.800**	**-107.071.704**	**-107.071.604**	**-107.071.604**	**-107.071.604**	**-107.071.604**
11	-	Personalaufwendungen		517.650	504.198	494.262	496.630	496.258	498.877	497.806
12	-	Versorgungsaufwendungen								
13	-	Aufwendungen für Sach- und Dienstleistungen		445.764	275.109	29.158	29.328	29.328	29.378	29.378
14	-	Bilanzielle Abschreibungen		13.695.260	7.624.603	8.288.392	8.286.205	8.286.138	8.286.039	8.286.034
15	-	Transferaufwendungen								
16	-	Sonstige ordentliche Aufwendungen		82.094.669	84.121.015	84.971.317	84.971.603	84.971.603	84.971.743	84.971.743
17	**=**	**Ordentliche Aufwendungen**		**96.753.343**	**92.524.925**	**93.783.129**	**93.783.766**	**93.783.327**	**93.786.037**	**93.784.961**
18	**=**	**Ergebnis der laufenden Verwaltungstätigkeit** (=Zeilen 10 und 17)		**-8.840.195**	**-11.696.875**	**-13.288.575**	**-13.287.838**	**-13.288.278**	**-13.285.568**	**-13.286.643**

		Teilergebnisplan	Ergebnis 2007	Ergebnis 2008	Ansatz 2009	Planung 2010	Planung 2011	Planung 2012	Planung 2013	Planung 2014
19	+	Finanzerträge								
20	-	Zinsen und sonstige Finanzaufwendungen								
21	**=**	**Finanzergebnis** (=Zeilen 19 und 20)								
22	**=**	**Ordentliches Ergebnis** (=Zeilen 18 und 21)		**-8.840.195**	**-11.696.875**	**-13.288.575**	**-13.287.838**	**-13.288.278**	**-13.285.568**	**-13.286.643**
23	+	Außerordentliche Erträge								
24	-	Außerordentliche Aufwendungen								
25	**=**	**Außerordentliches Ergebnis** (=Zeilen 23 und 24)								
26	**=**	**Ergebnis vor internen Leistungsbeziehungen** (=Zeilen 22 und 25)		**-8.840.195**	**-11.696.875**	**-13.288.575**	**-13.287.838**	**-13.288.278**	**-13.285.568**	**-13.286.643**
27	+	Erträge aus internen Leistungsbeziehungen								
28	-	Aufwendungen aus internen Leistungsbeziehungen		1.569.050	82.728	1.535.473	1.535.801	1.535.687	1.535.576	1.535.523
29	**=**	**Ergebnis** (=Zeilen 26, 27 und 28)		**-7.271.145**	**-11.614.148**	**-11.753.102**	**-11.752.037**	**-11.752.591**	**-11.749.992**	**-11.751.121**

Ergebnis (Zeile 29)
Die Ansätze für 2010 basieren auf der vom Rat der Stadt beschlossenen Gebührenbedarfsberechnung.
Der rechnerisch ausgewiesene Überschuss der Erträge über die Aufwendungen erklärt sich vor allem daraus, dass im NKF-Haushalt kalkulatorische Zinsen nicht dargestellt werden, während sie nach dem Kommunalabgabengesetz bei der Gebührenbedarfsermittlung zu berücksichtigen sind.
Für die Jahre 2011 ff. wurden Ansätze in der Höhe des Jahres 2010 berücksichtigt.

Haushaltsplan 2010 / 2011 **106 Umweltschutz**

Stadtverwaltung Wuppertal **5303 Koordinierung Stadtentwässerung**

		Teilfinanzplan A	Ergebnis 2007	Ergebnis 2008	Ansatz 2009	Planung 2010	VE 2010	Planung 2011	VE 2011	Planung 2012	Planung 2013	Planung 2014
1	+	Zuwendungen für Investitions-maßnahmen		-20.117	-928.000							
2	+	Veräußerung von Sachanlagen										
3	+	Veräußerung von Finanzanlagen										
4	+	Beiträge und ähnliche Entgelte				-750.000		-750.000		-750.000	-750.000	-750.000
5	+	Sonstige Investitionseinzahlungen										
6	**=**	**Einzahlungen aus Investitionstätigkeit**		**-20.117**	**-928.000**	**-750.000**		**-750.000**		**-750.000**	**-750.000**	**-750.000**
7	-	Erwerb von Grundstücken und Gebäuden										
8	-	Baumaßnahmen										
9	-	Erwerb von beweglichem Anlagevermögen										
10	-	Erwerb von Finanzanlagen										
11	-	Aktivierbare Zuwendungen		5.655.023	9.893.000	7.121.000		7.121.000		7.121.000	6.283.000	6.183.000
12	-	Sonstige Investitionsauszahlungen										
13	**=**	**Auszahlungen aus Investiti-onstätigkeit**		**5.655.023**	**9.893.000**	**7.121.000**		**7.121.000**		**7.121.000**	**6.283.000**	**6.183.000**
14	**=**	**Saldo aus Investitionstätigkeit** (=Zeilen 6 und 13)		**5.634.906**	**8.965.000**	**6.371.000**		**6.371.000**		**6.371.000**	**5.533.000**	**5.433.000**

Aktivierbare Zuwendungen (Zeile 11)
Ab 2010 ausschließlich Instandsetzung und Erneuerung von beigestellten Abwasseranlagen. Die zunächst von den WSW AG vorfinanzierten Beträge werden auf diesem Wege abgerechnet.

Personalkennzahlen	Ergebnis 2007	Ergebnis 2008	Ansatz 2009	Planung 2010	Planung 2011	Planung 2012	Planung 2013	Planung 2014
Anzahl Mitarbeiter		7,84		7,82	7,82	7,82	7,82	7,82
Vollzeitkräfte		7,30	8,63	6,86	6,77	6,66	6,58	6,70
Stellenplan		7,31		9,02	9,02	9,02	9,02	9,02

Produktgruppe 5304	**Koordinierung Abfallwirtschaft**	**PG-Verantwortliche(r): Herr Toennes**

Kurzbeschreibung der Produktgruppe

- Koordinierung der Abfallwirtschaft
- Hinwirken auf eine umweltgerechte und kostengünstige Kreislauf- und Abfallwirtschaft mit den Entsorgungsakteuren
- Entwicklung hin zu einer Stoffstromwirtschaft
- Fortschreibung der Abfallsatzung unter Berücksichtigung der Interessen verschiedener Akteure
- Wahrnehmung der städtischen Rechte und Pflichten (Abfallbeseitigungspflicht für Abfälle aus Haushalten)
- Erstellung und Fortschreibung des Abfallwirtschaftskonzeptes
- Bilanzierung der Abfallmengen/Abfallstatistik
- Koordinierung der Abfallberatung und der Öffentlichkeitsarbeit, u. a. auch Aktionen zur Sauberkeit der Stadt
- Mitwirkung bei der Gebührenkalkulation
- Wahrnehmung der Berichtspflichten gegenüber der Bezirksregierung

Zielgruppen der Produktgruppe

- Alle Bürgerinnen und Bürger sowie Besucher/-innen der Stadt, Wohnungsbaugesellschaften, Wirtschaftsunternehmen
- Akteure im Bereich der Abfallwirtschaft (u. a. AWG, DSD, soziale Träger)

Produktgruppenziele

Produktgruppe	5304	Koordinierung Abfallwirtschaft

Zielsetzung: Verbesserung der Wuppertaler Abfallwirtschaft, insbesondere durch: :

- Hinwirken auf eine umweltgerechte, kostengünstige und nachhaltige Kreislauf- und Abfallwirtschaft
- Hinwirken auf einen Übergang von der Abfall- zur Stoffstromwirtschaft
- Hinwirken auf eine moderate Gebührenentwicklung
- Hinwirken auf ein umweltgerechtes Abfallverhalten
- Aufbauen und Entwickeln von Netzwerken und Allianzen zum nachhaltigen Produzieren und Konsumieren
- Informieren und Sensibilisieren durch die Erstellung von Abfallbilanzen

Ziel	Bezeichnung
D0901	Termingerechte Vorlage einer kommentierten Abfallbilanz bis zum 31.03. eines jeden Jahres (Erfüllungsgrad 100 %)
D0902	Erstellung eines Abfallwirtschaftskonzeptes bis zum Jahr 2010 (Erfüllungsgrad 100 %)
D0903	Durchführung von mindestens 2 Öffentlichkeitskampagnen pro Jahr

Kennzahlen zur Zielerreichung		Ergebnis 2007	Ergebnis 2008	Ansatz 2009	Planung 2010	Planung 2011	Planung 2012	Planung 2013	Planung 2014
D09011 (%)	Erf-Grad der Abfallbilanz bis 31.03.				100,00	100,00	100,00	100,00	100,00
D09021 (%)	Erf-Grad Abfallwirtschaftskonzept				100,00				
D09031 (ANZ)	Öffentlichkeitskapagnen zu Abfall				2,00	2,00	2,00	2,00	2,00

Haushaltsplan 2010 / 2011 **106 Umweltschutz**

Stadtverwaltung Wuppertal **5304 Koordinierung Abfallwirtschaft**

		Teilergebnisplan	Ergebnis 2007	Ergebnis 2008	Ansatz 2009	Planung 2010	Planung 2011	Planung 2012	Planung 2013	Planung 2014
1	+	Steuern und ähnliche Abgaben								
2	+	Zuwendungen und allgemeine Umlagen		-1		-2	-2	-2	-3	-3
3	+	Sonstige Transfererträge								
4	+	Öffentlich-rechtliche Leistungsentgelte								
5	+	Privatrechtliche Leistungsentgelte								
6	+	Kostenerstattungen und Kostenumlagen								
7	+	Sonstige ordentliche Erträge		-23.568						
8	+	Aktivierte Eigenleistungen								
9	+/-	Bestandsveränderungen								
10	**=**	**Ordentliche Erträge**		**-23.568**		**-2**	**-2**	**-2**	**-3**	**-3**
11	-	Personalaufwendungen		285.721	265.559	285.038	286.674	286.887	288.943	289.564
12	-	Versorgungsaufwendungen								
13	-	Aufwendungen für Sach- und Dienstleistungen		10.833	23.974	24.349	24.424	24.424	24.453	24.453
14	-	Bilanzielle Abschreibungen		1.058	33	159	157	121	94	94
15	-	Transferaufwendungen		53.194	53.200	71.000	71.000	71.000	71.000	71.000
16	-	Sonstige ordentliche Aufwendungen		85.834	10.664	309.987	310.113	10.113	10.193	10.193
17	**=**	**Ordentliche Aufwendungen**		**436.640**	**353.429**	**690.533**	**692.368**	**392.545**	**394.683**	**395.304**
18	**=**	**Ergebnis der laufenden Verwaltungstätigkeit** (=Zeilen 10 und 17)		**413.071**	**353.429**	**690.531**	**692.365**	**392.543**	**394.680**	**395.301**

		Teilergebnisplan	Ergebnis 2007	Ergebnis 2008	Ansatz 2009	Planung 2010	Planung 2011	Planung 2012	Planung 2013	Planung 2014
19	+	Finanzerträge								
20	-	Zinsen und sonstige Finanzaufwendungen								
21	**=**	**Finanzergebnis** (=Zeilen 19 und 20)								
22	**=**	**Ordentliches Ergebnis** (=Zeilen 18 und 21)		**413.071**	**353.429**	**690.531**	**692.365**	**392.543**	**394.680**	**395.301**
23	+	Außerordentliche Erträge								
24	-	Außerordentliche Aufwendungen								
25	**=**	**Außerordentliches Ergebnis** (=Zeilen 23 und 24)								
26	**=**	**Ergebnis vor internen Leistungsbeziehungen** (=Zeilen 22 und 25)		**413.071**	**353.429**	**690.531**	**692.365**	**392.543**	**394.680**	**395.301**
27	+	Erträge aus internen Leistungsbeziehungen		-520.600	-362.848	-719.306	-721.348	-421.504	-423.748	-424.421
28	-	Aufwendungen aus internen Leistungsbeziehungen		46.460	28.699	28.775	28.983	28.961	29.068	29.120
29	**=**	**Ergebnis** (=Zeilen 26, 27 und 28)		**-61.068**	**19.280**					

Transferaufwendungen (Zeile 15)
Die Zuschüsse an die Verbraucherberatung für die Abfall- und Umweltberatung werden über die Abfallgebühren finanziert.

Sonstige ordentliche Aufwendungen (Zeile 16)
In den Jahren 2010 und 2011 sind jeweils 300.000 € für die Rekultivierung der Kippen Eskesberg und Kemna veranschlagt.

		Teilfinanzplan A	**Ergebnis 2007**	**Ergebnis 2008**	**Ansatz 2009**	**Planung 2010**	**VE 2010**	**Planung 2011**	**VE 2011**	**Planung 2012**	**Planung 2013**	**Planung 2014**
1	+	Zuwendungen für Investitions-maßnahmen										
2	+	Veräußerung von Sachanlagen										
3	+	Veräußerung von Finanzanlagen										
4	+	Beiträge und ähnliche Entgelte										
5	+	Sonstige Investitionseinzahlungen										
6	**=**	**Einzahlungen aus Investitionstätigkeit**										
7	-	Erwerb von Grundstücken und Gebäuden										
8	-	Baumaßnahmen										
9	-	Erwerb von beweglichem Anlagevermögen		1.788								
10	-	Erwerb von Finanzanlagen										
11	-	Aktivierbare Zuwendungen										
12	-	Sonstige Investitionsauszahlungen										
13	**=**	**Auszahlungen aus Investiti-onstätigkeit**		**1.788**								
14	**=**	**Saldo aus Investitionstätigkeit** (=Zeilen 6 und 13)		**1.788**								

Personalkennzahlen	Ergebnis 2007	Ergebnis 2008	Ansatz 2009	Planung 2010	Planung 2011	Planung 2012	Planung 2013	Planung 2014
Anzahl Mitarbeiter		4,39		4,39	4,39	4,39	4,39	4,39
Vollzeitkräfte		4,39	4,66	4,01	3,96	3,90	3,85	3,96
Stellenplan		4,47		4,32	4,32	4,32	4,32	4,32

Produktgruppe 5305	**Sonstige Abwasserwirtschaft**	**PG-Verantwortliche(r): Herr Toennes**

Kurzbeschreibung der Produktgruppe

- Herstellung, Erneuerung, Veränderung, Beseitigung sowie Unterhaltung der Kanalanschlussleitungen (vgl. § 10 KAG NRW)

Zielgruppen der Produktgruppe

- Grundstückseigentümerinnen und Grundstückseigentümer

Produktgruppenziele

Produktgruppe	**5305**	**Sonstige Abwasserwirtschaft**

Auf die Ermittlung und Abbildung von Zielen und Zielkennzahlen wird für diese Produktgruppe verzichtet.

Haushaltsplan 2010 / 2011 **106 Umweltschutz**

Stadtverwaltung Wuppertal **5305 Sonstige Abwasserwirtschaft**

		Teilergebnisplan	Ergebnis 2007	Ergebnis 2008	Ansatz 2009	Planung 2010	Planung 2011	Planung 2012	Planung 2013	Planung 2014
1	+	Steuern und ähnliche Abgaben								
2	+	Zuwendungen und allgemeine Umlagen								
3	+	Sonstige Transfererträge								
4	+	Öffentlich-rechtliche Leistungsentgelte								
5	+	Privatrechtliche Leistungsentgelte								
6	+	Kostenerstattungen und Kostenumlagen								
7	+	Sonstige ordentliche Erträge		-436.602		-738.000	-757.000	-768.000	-779.000	-792.000
8	+	Aktivierte Eigenleistungen								
9	+/-	Bestandsveränderungen								
10	**=**	**Ordentliche Erträge**		**-436.602**		**-738.000**	**-757.000**	**-768.000**	**-779.000**	**-792.000**
11	-	Personalaufwendungen								
12	-	Versorgungsaufwendungen								
13	-	Aufwendungen für Sach- und Dienstleistungen								
14	-	Bilanzielle Abschreibungen								
15	-	Transferaufwendungen								
16	-	Sonstige ordentliche Aufwendungen		443.196		738.000	757.000	768.000	779.000	792.000
17	**=**	**Ordentliche Aufwendungen**		**443.196**		**738.000**	**757.000**	**768.000**	**779.000**	**792.000**
18	**=**	**Ergebnis der laufenden Verwaltungstätigkeit** (=Zeilen 10 und 17)		**6.595**						

		Teilergebnisplan	Ergebnis 2007	Ergebnis 2008	Ansatz 2009	Planung 2010	Planung 2011	Planung 2012	Planung 2013	Planung 2014
19	+	Finanzerträge								
20	-	Zinsen und sonstige Finanzaufwendungen								
21	**=**	**Finanzergebnis** (=Zeilen 19 und 20)								
22	**=**	**Ordentliches Ergebnis** (=Zeilen 18 und 21)		**6.595**						
23	+	Außerordentliche Erträge								
24	-	Außerordentliche Aufwendungen								
25	**=**	**Außerordentliches Ergebnis** (=Zeilen 23 und 24)								
26	**=**	**Ergebnis vor internen Leistungsbeziehungen** (=Zeilen 22 und 25)		**6.595**						
27	+	Erträge aus internen Leistungsbeziehungen								
28	-	Aufwendungen aus internen Leistungsbeziehungen								
29	**=**	**Ergebnis** (=Zeilen 26, 27 und 28)		**6.595**						

Sonstige ordentliche Erträge (Zeile 7)
Sonstige ordentliche Aufwendungen (Zeile 18)
Kosten und Kostenersatz für Kanalhausanschlüsse werden in einer eigenen Produktgruppe abgewickelt.

Produktgruppe 5502	**Natur und Landschaft**	**PG-Verantwortliche(r): Frau Mölleken**

Kurzbeschreibung der Produktgruppe

- Die Stadt als untere Landschaftsbehörde sichert und entwickelt die Wuppertaler Landschaft. Die ordnungsgemäße Land- und Forstwirtschaft soll so betrieben werden, dass sie mit den Entwicklungszielen vereinbar ist.
- Die Vielfalt und der Artenreichtum des Landschaftsraumes soll gemäß den gesetzlichen Verpflichtungen und in Abstimmung mit der Landnutzung erhalten und gefördert werden.
- Aufstellen, Fortschreiben und Umsetzen der Landschaftspläne
- Gewährleistung umweltschützender Anforderungen und einer dem Wohl der Allgemeinheit dienenden Bodennutzung
- Genehmigungen, Erlaubnisse, Stellungnahmen, Beratung
- Prüfung der ordnungsgemäßen Landwirtschaft („gute fachliche Praxis“)
- Konzeption und Umsetzung der Landschaftspflege und der Eingriffs- und Ausgleichsmaßnahmen im Rahmen von Planverfahren
- Artenschutz, Biotopverbundplanung, Förderung der Biodiversität

Zielgruppen der Produktgruppe

- Alle Bürgerinnen und Bürger der Stadt Wuppertal sowie angrenzender Gemeinden
- Investoren, Vorhabenträger
- Private Grundstückseigentümer
- Land- und Forstwirte, Jäger und Fischer
- Naturschutzverbände

Produktgruppenziele

Produktgruppe	5502	Natur und Landschaft

Grundlage zur Erreichung der Ziele ist das jährlich aufgestellte Arbeitsprogramm.

Zielsetzung: Verbesserung der Wuppertaler Natur und Landschaft, insbesondere durch

- Erhalt und Entwicklung der Wuppertaler Landschaft in einen guten Zustand
- Fortschreibung und Umsetzung von vier Landschaftsplänen
- Erarbeitung des Landschaftsplan Mitte
- Schutzgebietsmanagement Fortführung des Projektes „Förderung der Landwirtschaft“ und Sicherstellen der „guten fachlichen Praxis“
- Bereitstellen und Pflege der Kompensationsflächen in der Landschaft
- Rechtskräftige Ausweisung und Überprüfung der Naturdenkmale
- Durchführung des Baumförderprogramms
- Entwicklung einer Erholungsplanung in der Landschaft

Ziel	Bezeichnung
D0971	Die botanischen Naturdenkmale werden zweimal, die Quellen und geologischen Naturdenkmale einmal jährlich kontrolliert
D0972	Förderung des Bewusstseins über Natur und Artenvielfalt in der Stadt durch zwei Veranstaltungen pro Jahr
D0973	Durchführung der Pflege von fünf Flächen (Vier Patenschaftswiesen und die städt. Streuobstwiese „Krutscheid“) pro Jahr
D0974	Erhalt des Bestands von mindestens 20 Verträgen im Vertragsnaturschutz durch Einwerben einzelner neuer Verträge und Verlängerung/Neuabschluss der nach 5 Jahren beendeten Altverträge einschl. Abwicklung und Kontrolle der vereinbarten Maßnahmen pro Jahr

Kennzahlen zur Zielerreichung		Ergebnis 2007	Ergebnis 2008	Ansatz 2009	Planung 2010	Planung 2011	Planung 2012	Planung 2013	Planung 2014
D09711 (%)	Erf-Grad Kontrolle der Naturdenkmale				100,00	100,00	100,00	100,00	100,00
D09721 (ANZ)	Veranstaltungen zu Natur u. Artenvielf.				2,00	2,00	2,00	2,00	2,00
D09731 (ANZ)	Pflege von Flächen				5,00	5,00	5,00	5,00	5,00
D09741 (ANZ)	Erhalt v.Verträge im Vertragsnaturschutz				20,00	20,00	20,00	20,00	20,00

Haushaltsplan 2010 / 2011 **106 Umweltschutz**

Stadtverwaltung Wuppertal **5502 Natur und Landschaft**

		Teilergebnisplan	Ergebnis 2007	Ergebnis 2008	Ansatz 2009	Planung 2010	Planung 2011	Planung 2012	Planung 2013	Planung 2014
1	+	Steuern und ähnliche Abgaben								
2	+	Zuwendungen und allgemeine Umlagen		-28.384	-500	-508	-508	-508	-508	-508
3	+	Sonstige Transfererträge								
4	+	Öffentlich-rechtliche Leistungsentgelte		-155.195	-89.500	-47.600	-47.600	-47.600	-47.600	-47.600
5	+	Privatrechtliche Leistungsentgelte								
6	+	Kostenerstattungen und Kostenumlagen		-48.632	-7.840	-31.950	-31.950	-31.950	-31.950	-31.950
7	+	Sonstige ordentliche Erträge		-1.960.157	-5.050	-5.000	-5.000	-5.000	-5.000	-5.000
8	+	Aktivierte Eigenleistungen								
9	+/-	Bestandsveränderungen								
10	**=**	**Ordentliche Erträge**		**-2.192.367**	**-102.890**	**-85.058**	**-85.058**	**-85.058**	**-85.058**	**-85.058**
11	-	Personalaufwendungen		996.911	911.494	975.328	982.491	976.268	985.775	927.279
12	-	Versorgungsaufwendungen								
13	-	Aufwendungen für Sach- und Dienstleistungen		2.133.366	181.421	142.148	142.396	142.396	142.570	142.570
14	-	Bilanzielle Abschreibungen		5.145	2.021	2.909	2.689	1.128	254	238
15	-	Transferaufwendungen		235.124	227.550	206.445	188.645	188.645	188.645	188.645
16	-	Sonstige ordentliche Aufwendungen		51.726	44.678	43.500	43.805	43.805	44.258	44.258
17	**=**	**Ordentliche Aufwendungen**		**3.422.271**	**1.367.165**	**1.370.330**	**1.360.026**	**1.352.242**	**1.361.502**	**1.302.990**
18	**=**	**Ergebnis der laufenden Verwaltungstätigkeit** (=Zeilen 10 und 17)		**1.229.904**	**1.264.275**	**1.285.272**	**1.274.968**	**1.267.184**	**1.276.444**	**1.217.932**

		Teilergebnisplan	Ergebnis 2007	Ergebnis 2008	Ansatz 2009	Planung 2010	Planung 2011	Planung 2012	Planung 2013	Planung 2014
19	+	Finanzerträge								
20	-	Zinsen und sonstige Finanzaufwendungen								
21	**=**	**Finanzergebnis** (=Zeilen 19 und 20)								
22	**=**	**Ordentliches Ergebnis** (=Zeilen 18 und 21)		**1.229.904**	**1.264.275**	**1.285.272**	**1.274.968**	**1.267.184**	**1.276.444**	**1.217.932**
23	+	Außerordentliche Erträge								
24	-	Außerordentliche Aufwendungen								
25	**=**	**Außerordentliches Ergebnis** (=Zeilen 23 und 24)								
26	**=**	**Ergebnis vor internen Leistungsbeziehungen** (=Zeilen 22 und 25)		**1.229.904**	**1.264.275**	**1.285.272**	**1.274.968**	**1.267.184**	**1.276.444**	**1.217.932**
27	+	Erträge aus internen Leistungsbeziehungen								
28	-	Aufwendungen aus internen Leistungsbeziehungen		2.094.366	361.438	187.729	188.565	188.011	191.398	187.553
29	**=**	**Ergebnis** (=Zeilen 26, 27 und 28)		**3.324.270**	**1.625.712**	**1.473.001**	**1.463.533**	**1.455.195**	**1.467.841**	**1.405.484**

Transferaufwendungen (Zeile 15)
Neben den Zuschüssen, die in Anhang F zum Vorbericht einzeln dargestellt werden, wird hier auch die Zahlungen an den Zweckverband Naturpark Bergisches Land veranschlagt (jährlich 13.200 €). Die bis 2010 mitveranschlagten Beiträge an die Zweckverbände Neandertal und Ittertal entfallen ab 2011 (Haushaltssicherungskonzept).

Personalkennzahlen	Ergebnis 2007	Ergebnis 2008	Ansatz 2009	Planung 2010	Planung 2011	Planung 2012	Planung 2013	Planung 2014
Anzahl Mitarbeiter		15,08		16,33	16,33	16,33	16,33	14,43
Vollzeitkräfte		13,92	14,12	14,60	14,46	14,24	14,10	12,95
Stellenplan		15,77		15,54	15,54	15,54	15,54	15,54

Produktgruppe 5504	**Gewässerschutz**	**PG-Verantwortliche(r): Herr Toennes**

Kurzbeschreibung der Produktgruppe

Die Stadt als untere Wasserbehörde nimmt die Aufgaben des Gewässerschutzes im Rahmen der gesetzlichen Verpflichtungen im Sinne einer Garantenfunktion für die Gewässer wahr. Dies umfasst im Wesentlichen:

- Genehmigungen, Erlaubnisse, Stellungnahmen, Beratung
- Gewässerüberwachung, Gewässerschutz, Hochwasserschutz
- Bereitschaftsdienst Öl- und Giftalarm
- Indirekteinleiterüberwachung
- Anlagen- und Betriebsüberwachung

Zielgruppen der Produktgruppe

- alle Bürgerinnen und Bürger, Investoren, Vorhabenträger, Industrie, Handwerk, Handel, Landwirtschaft
- Akteure im Bereich des Gewässerschutzes (u. a. Wasserverbände)
- Akteure im Bau- und Planungsbereich

Produktgruppenziele

Produktgruppe	5504	Gewässerschutz

Zielsetzung: Verbesserung der Wasserqualität, insbesondere durch :

- Positive Gewässerentwicklung (Verbesserungsgebot/Verschlechterungsverbot)
- Erhalt und Verbesserung der Qualität der Oberflächengewässer; „guter Zustand“ gemäß der EU-Wasserrahmenrichtlinie
- Erhalt und Entwicklung naturnaher Oberflächengewässer
- Schutz des Grundwassers vor schädlichen Stoffeinträgen
- Nachhaltige Oberflächen- und Grundwasserbewirtschaftung
- Hochwasserschutz

Ziel	Bezeichnung
D0991	Entwicklung der Fließgewässer mit ökologischem Potential (Gesamtlänge 120 km) durch Renaturierung einer Fließgewässerstrecke von 500 m pro Jahr
D0992	Abwicklung der wasserrechtlichen Genehmigungsverfahren innerhalb von 4 Wochen zu 100 %

Kennzahlen zur Zielerreichung		Ergebnis 2007	Ergebnis 2008	Ansatz 2009	Planung 2010	Planung 2011	Planung 2012	Planung 2013	Planung 2014
D09911 (M)	Renaturierung Fließgewässerstrecke				500,00	500,00	500,00	500,00	500,00
D09921 (%)	Grad Fristeinhaltung wasserrechtl. Verf.				100,00	100,00	100,00	100,00	100,00

		Teilergebnisplan	Ergebnis 2007	Ergebnis 2008	Ansatz 2009	Planung 2010	Planung 2011	Planung 2012	Planung 2013	Planung 2014
1	+	Steuern und ähnliche Abgaben								
2	+	Zuwendungen und allgemeine Umlagen		-3		-10	-10	-10	-10	-10
3	+	Sonstige Transfererträge								
4	+	Öffentlich-rechtliche Leistungsentgelte		-57.970	-45.000	-43.800	-43.800	-43.800	-43.800	-43.800
5	+	Privatrechtliche Leistungsentgelte								
6	+	Kostenerstattungen und Kostenumlagen		-16.586	-28.550	-22.550	-22.550	-22.550	-22.550	-22.550
7	+	Sonstige ordentliche Erträge		-23.619	-2.500	-2.600	-2.600	-2.600	-2.600	-2.600
8	+	Aktivierte Eigenleistungen								
9	+/-	Bestandsveränderungen								
10	**=**	**Ordentliche Erträge**		**-98.179**	**-76.050**	**-68.960**	**-68.960**	**-68.960**	**-68.960**	**-68.960**
11	-	Personalaufwendungen		1.055.679	954.719	1.079.719	1.086.115	1.087.121	1.096.585	1.100.857
12	-	Versorgungsaufwendungen								
13	-	Aufwendungen für Sach- und Dienstleistungen		44.665	126.862	115.374	115.678	115.678	115.894	115.894
14	-	Bilanzielle Abschreibungen		17.758	7.151	5.588	2.865	1.302	216	216
15	-	Transferaufwendungen		1.769.702	1.813.000	97.200	97.200	97.200	97.200	97.200
16	-	Sonstige ordentliche Aufwendungen		282.030	297.201	2.015.720	2.116.272	2.016.092	2.016.654	2.016.654
17	**=**	**Ordentliche Aufwendungen**		**3.169.833**	**3.198.933**	**3.313.601**	**3.418.129**	**3.317.392**	**3.326.548**	**3.330.820**
18	**=**	**Ergebnis der laufenden Verwaltungstätigkeit** (=Zeilen 10 und 17)		**3.071.655**	**3.122.883**	**3.244.641**	**3.349.169**	**3.248.432**	**3.257.588**	**3.261.860**

		Teilergebnisplan	Ergebnis 2007	Ergebnis 2008	Ansatz 2009	Planung 2010	Planung 2011	Planung 2012	Planung 2013	Planung 2014
19	+	Finanzerträge								
20	-	Zinsen und sonstige Finanzaufwendungen								
21	**=**	**Finanzergebnis** (=Zeilen 19 und 20)								
22	**=**	**Ordentliches Ergebnis** (=Zeilen 18 und 21)		**3.071.655**	**3.122.883**	**3.244.641**	**3.349.169**	**3.248.432**	**3.257.588**	**3.261.860**
23	+	Außerordentliche Erträge								
24	-	Außerordentliche Aufwendungen								
25	**=**	**Außerordentliches Ergebnis** (=Zeilen 23 und 24)								
26	**=**	**Ergebnis vor internen Leistungsbeziehungen** (=Zeilen 22 und 25)		**3.071.655**	**3.122.883**	**3.244.641**	**3.349.169**	**3.248.432**	**3.257.588**	**3.261.860**
27	+	Erträge aus internen Leistungsbeziehungen								
28	-	Aufwendungen aus internen Leistungsbeziehungen		260.394	428.847	217.586	218.397	218.349	222.623	222.946
29	**=**	**Ergebnis** (=Zeilen 26, 27 und 28)		**3.332.048**	**3.551.729**	**3.462.228**	**3.567.566**	**3.466.781**	**3.480.211**	**3.484.807**

Transferaufwendungen (Zeile 15)
Sonstige ordentliche Aufwendungen (Zeile 16)
Vom den ab 2010 vorgesehenen Ansätzen entfallen jährlich 38.550 € auf den Zuschuss zum Fließgewässerschutz. Der Rest betrifft Zahlungen an den Wupperverband für die Renaturierung von Gewässern. Der Wupperverbandsbeitrag für Hochwasserschutz und Unterhaltung wird ab 2010 bei den sonstigen ordentlichen Aufwendungen veranschlagt.

		Teilfinanzplan A	Ergebnis 2007	Ergebnis 2008	Ansatz 2009	Planung 2010	VE 2010	Planung 2011	VE 2011	Planung 2012	Planung 2013	Planung 2014
1	+	Zuwendungen für Investitions-maßnahmen										
2	+	Veräußerung von Sachanlagen										
3	+	Veräußerung von Finanzanlagen										
4	+	Beiträge und ähnliche Entgelte										
5	+	Sonstige Investitionseinzahlungen										
6	**=**	**Einzahlungen aus Investitionstätigkeit**										
7	-	Erwerb von Grundstücken und Gebäuden										
8	-	Baumaßnahmen										
9	-	Erwerb von beweglichem Anlagevermögen		98		8.100		8.100		8.100	8.100	8.100
10	-	Erwerb von Finanzanlagen										
11	-	Aktivierbare Zuwendungen										
12	-	Sonstige Investitionsauszahlungen										
13	**=**	**Auszahlungen aus Investitionstätigkeit**		**98**		**8.100**		**8.100**		**8.100**	**8.100**	**8.100**
14	**=**	**Saldo aus Investitionstätigkeit** (=Zeilen 6 und 13)		**98**		**8.100**		**8.100**		**8.100**	**8.100**	**8.100**

Personalkennzahlen	Ergebnis 2007	Ergebnis 2008	Ansatz 2009	Planung 2010	Planung 2011	Planung 2012	Planung 2013	Planung 2014
Anzahl Mitarbeiter		19,70		17,83	17,83	17,83	17,83	17,83
Vollzeitkräfte		17,47	16,91	15,39	15,21	14,98	14,81	15,33
Stellenplan		18,08		17,42	17,42	17,42	17,42	17,42

Produktgruppe 5601	**Lärm, Luft, Klima**	**PG-Verantwortliche(r): N.N.**

Kurzbeschreibung der Produktgruppe

- Umsetzung der gesetzlichen Aufgaben zur Luftreinhaltung, zum Klimaschutz und zur Lärmminderung
- Erfassung, Auswertung und Bereitstellung von Daten zur Luftqualität (Luftmessprogramm), Lärmbelastung (Strategische Lärmkartierung) und Klimaschutz (Klimaanalyse)
- Erarbeitung von Handlungskonzepten sowie medienübergreifenden Strategien zur Vermeidung von Luft- und Lärmbelastungen (Luftreinhalteplan, Lärmminderungsplan) sowie zum Klimaschutz

Zielgruppen der Produktgruppe

- alle Einwohner/-innen, Grundstückseigentümer/-innen und Besucher/-innen der Stadt Wuppertal
- Unternehmen, Investoren

Produktgruppenziele

Produktgruppe	5601	Lärm, Luft, Klima

Zielsetzung: Verbesserung des Lärm- und Klimaschutzes sowie der Luftqualität in Wuppertal, insbesondere durch.:

- Fachliche Stellungnahmen zu Bebauungsplan- und Planfeststellungsverfahren sowie zu Bauvorhaben
- Hof- und Fassadenprogramm im Rahmen Stadtumbau West
- Mitwirkung bei der Umsetzung des Luftreinhalteplanes
- Planung und Durchführung von Aktionen zur Umweltkommunikation in den Bereichen Lärm, Luft, Klima
- Lärmkartierung und Lärmaktionsplanung
- Stadtklimatische Planungsgrundlagen

Ziel	Bezeichnung
D1021	Reduzierung der Luft- und Lärmbelastung in Wuppertal auf ein umwelt- und gesundheitsverträgliches Maß - Sicherstellung der Messung der NO_2-Konzentration an 23 Mess-Standorten im Jahr - Fortschreibung der Strategischen Lärmkartierung bis zum Jahr 2012 zu 100 % - Aufstellung des Lärmaktionsplanes bis zum Jahr 2010 zu 100 %

Kennzahlen zur Zielerreichung		Ergebnis 2007	Ergebnis 2008	Ansatz 2009	Planung 2010	Planung 2011	Planung 2012	Planung 2013	Planung 2014
D10211 (ANZ)	NO2-Mess-Standorte				23,00	23,00	23,00	23,00	23,00
D10212 (%)	Grad Fortschr. Strateg. Lärmkartierung				60,00	80,00	100,00		
D10213 (%)	Grad Aufstellung d.Lärmaktionsplansplans				100,00				

		Teilergebnisplan	Ergebnis 2007	Ergebnis 2008	Ansatz 2009	Planung 2010	Planung 2011	Planung 2012	Planung 2013	Planung 2014
1	+	Steuern und ähnliche Abgaben								
2	+	Zuwendungen und allgemeine Umlagen		0		-1	-1	-1	-1	-1
3	+	Sonstige Transfererträge								
4	+	Öffentlich-rechtliche Leistungsentgelte								
5	+	Privatrechtliche Leistungsentgelte								
6	+	Kostenerstattungen und Kostenumlagen								
7	+	Sonstige ordentliche Erträge		-569						
8	+	Aktivierte Eigenleistungen								
9	+/-	Bestandsveränderungen								
10	**=**	**Ordentliche Erträge**		**-569**		**-1**	**-1**	**-1**	**-1**	**-1**
11	-	Personalaufwendungen		112.863	113.456	92.184	92.765	92.918	93.874	94.435
12	-	Versorgungsaufwendungen								
13	-	Aufwendungen für Sach- und Dienstleistungen		43.413	95.920	245.633	45.658	70.658	45.677	70.677
14	-	Bilanzielle Abschreibungen		1.538	437	567	426	104	6	6
15	-	Transferaufwendungen								
16	-	Sonstige ordentliche Aufwendungen		2.544	5.268	4.944	4.973	4.973	5.024	5.024
17	**=**	**Ordentliche Aufwendungen**		**160.358**	**215.081**	**343.328**	**143.822**	**168.653**	**144.581**	**170.142**
18	**=**	**Ergebnis der laufenden Verwaltungstätigkeit** (=Zeilen 10 und 17)		**159.789**	**215.081**	**343.327**	**143.821**	**168.652**	**144.580**	**170.141**

		Teilergebnisplan	Ergebnis 2007	Ergebnis 2008	Ansatz 2009	Planung 2010	Planung 2011	Planung 2012	Planung 2013	Planung 2014
19	+	Finanzerträge								
20	-	Zinsen und sonstige Finanzaufwendungen								
21	**=**	**Finanzergebnis** (=Zeilen 19 und 20)								
22	**=**	**Ordentliches Ergebnis** (=Zeilen 18 und 21)		**159.789**	**215.081**	**343.327**	**143.821**	**168.652**	**144.580**	**170.141**
23	+	Außerordentliche Erträge								
24	-	Außerordentliche Aufwendungen								
25	**=**	**Außerordentliches Ergebnis** (=Zeilen 23 und 24)								
26	**=**	**Ergebnis vor internen Leistungsbeziehungen** (=Zeilen 22 und 25)		**159.789**	**215.081**	**343.327**	**143.821**	**168.652**	**144.580**	**170.141**
27	+	Erträge aus internen Leistungsbeziehungen								
28	-	Aufwendungen aus internen Leistungsbeziehungen		30.637	44.352	34.981	21.571	23.255	21.921	23.622
29	**=**	**Ergebnis** (=Zeilen 26, 27 und 28)		**190.425**	**259.433**	**378.309**	**165.392**	**191.907**	**166.501**	**193.763**

Sach- und Dienstleistungen (Zeile 13)
Der Ansatz 2010 beinhaltet einmalig 200.000 € für strategische Lärmkartierung und Aktionsplan.

Personalkennzahlen	Ergebnis 2007	Ergebnis 2008	Ansatz 2009	Planung 2010	Planung 2011	Planung 2012	Planung 2013	Planung 2014
Anzahl Mitarbeiter		1,60		1,59	1,59	1,59	1,59	1,59
Vollzeitkräfte		1,49	1,38	1,32	1,31	1,29	1,28	1,34
Stellenplan		1,67		1,61	1,61	1,61	1,61	1,61

Produktgruppe 5602	**Bodenschutz**	**PG-Verantwortliche(r): Herr Toennes**

Kurzbeschreibung der Produktgruppe

Die Stadt als Untere Bodenschutzbehörde nimmt die Aufgaben des Bodenschutzes im Rahmen der gesetzlichen Verpflichtungen im Sinne einer Garantenfunktion für den Boden wahr

- Erstbewertung, Gefährdungsabschätzung, Sanierung/Sicherung
- Genehmigungen, Stellungnahmen
- Beratung von Bürgerinnen und Bürgern, Investoren, Vorhabenträgern, Landwirten
- Gefahrenabschätzung inkl. Stellungnahmen im Bauleitplan-, Baugenehmigungsverfahren und städtischen Grundstückverkehr
- Aufbau und Pflege eines Altlastenkatasters
- Aufbau und Pflege eines Grundwasserkatasters
- Maßnahmen zur Bodenbewusstseinsbildung
- Entwicklung von Bodenbelastungskarten
- Baugrundberatung bei Maßnahmen in Verbindung mit Altlastensanierungen
- Reduzierung des Flächenverbrauchs

Zielgruppen der Produktgruppe

- Alle Bürgerinnen und Bürger, Investoren, Vorhabenträger, Landwirte, Industrie, Handwerk, Handel
- Akteure im Bereich des Bodenschutzes (u. a. Landwirtschaft)
- Akteure im Bau- und Planungsbereich

Produktgruppenziele

Produktgruppe	5602	Bodenschutz

Zielsetzung: Verbesserung der Bodenqualität, insbesondere durch:

- Erkennen und Abwehren von Gefahren durch schädliche Bodenveränderungen bzw. Altlasten
- Beseitigung von Schäden durch Bodenbelastungen und Altlasten
- Bereitstellung bodenspezifischer Daten und Altlasteninformationen
- Unterstützung eines nachhaltigen Flächenmanagements
- Förderung des Bodenbewusstseins

Ziel	Bezeichnung
D1031	Termingerechte Bearbeitung von altlastenrelevanten Geschäftsvorfällen (u. a. Bauleitplanverfahren, Baugenehmigungs-verfahren, Liegenschaftsverkehr) zu 90 % pro Jahr
D1032	Alle Auskünfte aus dem Altlastenkataster innerhalb von 14 Tagen zu 90 % pro Jahr

Kennzahlen zur Zielerreichung		Ergebnis 2007	Ergebnis 2008	Ansatz 2009	Planung 2010	Planung 2011	Planung 2012	Planung 2013	Planung 2014
D10311 (%)	Grad termingerechte Bearbeitg. Altlasten				90,00	90,00	90,00	90,00	90,00
D10321 (%)	Grad Fristeinhaltg. Auskunft Altlastenk.				90,00	90,00	90,00	90,00	90,00

Haushaltsplan 2010 / 2011 **106 Umweltschutz**

Stadtverwaltung Wuppertal **5602 Bodenschutz**

		Teilergebnisplan	Ergebnis 2007	Ergebnis 2008	Ansatz 2009	Planung 2010	Planung 2011	Planung 2012	Planung 2013	Planung 2014
1	+	Steuern und ähnliche Abgaben								
2	+	Zuwendungen und allgemeine Umlagen		-190.015	-10.200	-1.010.106	-2.490.106	-1.877.306	-51.706	-37.306
3	+	Sonstige Transfererträge								
4	+	Öffentlich-rechtliche Leistungsentgelte		-24.920	-15.100	-15.100	-15.100	-15.100	-15.100	-15.100
5	+	Privatrechtliche Leistungsentgelte			-100	-100	-100	-100	-100	-100
6	+	Kostenerstattungen und Kostenumlagen								
7	+	Sonstige ordentliche Erträge		-797.985		-110.000				
8	+	Aktivierte Eigenleistungen								
9	+/-	Bestandsveränderungen								
10	**=**	**Ordentliche Erträge**		**-1.012.920**	**-25.400**	**-1.135.306**	**-2.505.306**	**-1.892.506**	**-66.906**	**-52.506**
11	-	Personalaufwendungen		678.195	606.258	686.036	690.111	690.772	696.833	699.612
12	-	Versorgungsaufwendungen								
13	-	Aufwendungen für Sach- und Dienstleistungen		88.914	73.965	71.709	71.902	71.902	72.040	72.040
14	-	Bilanzielle Abschreibungen		11.290	4.390	3.580	1.880	825	133	133
15	-	Transferaufwendungen		114.537		40.000	40.000			
16	-	Sonstige ordentliche Aufwendungen		325.818	230.829	1.612.650	3.352.886	2.586.886	305.244	287.244
17	**=**	**Ordentliche Aufwendungen**		**1.218.755**	**915.442**	**2.413.976**	**4.156.779**	**3.350.385**	**1.074.251**	**1.059.029**
18	**=**	**Ergebnis der laufenden Verwaltungstätigkeit** (=Zeilen 10 und 17)		**205.834**	**890.042**	**1.278.670**	**1.651.473**	**1.457.879**	**1.007.344**	**1.006.523**

		Teilergebnisplan	Ergebnis 2007	Ergebnis 2008	Ansatz 2009	Planung 2010	Planung 2011	Planung 2012	Planung 2013	Planung 2014
19	+	Finanzerträge								
20	-	Zinsen und sonstige Finanzaufwendungen		49.746	10.100	15.100	15.100	15.100	15.100	15.100
21	**=**	**Finanzergebnis** (=Zeilen 19 und 20)		**49.746**	**10.100**	**15.100**	**15.100**	**15.100**	**15.100**	**15.100**
22	**=**	**Ordentliches Ergebnis** (=Zeilen 18 und 21)		**255.581**	**900.142**	**1.293.770**	**1.666.573**	**1.472.979**	**1.022.444**	**1.021.623**
23	+	Außerordentliche Erträge								
24	-	Außerordentliche Aufwendungen								
25	**=**	**Außerordentliches Ergebnis** (=Zeilen 23 und 24)								
26	**=**	**Ergebnis vor internen Leistungsbeziehungen** (=Zeilen 22 und 25)		**255.581**	**900.142**	**1.293.770**	**1.666.573**	**1.472.979**	**1.022.444**	**1.021.623**
27	+	Erträge aus internen Leistungsbeziehungen								
28	-	Aufwendungen aus internen Leistungsbeziehungen		187.410	267.287	137.166	137.681	137.653	140.382	140.592
29	**=**	**Ergebnis** (=Zeilen 26, 27 und 28)		**442.991**	**1.167.429**	**1.430.936**	**1.804.254**	**1.610.633**	**1.162.826**	**1.162.215**

Zuwendungen und allgemeine Umlagen (Zeile 2)
Sonstige ordentliche Aufwendungen (Zeile 16)
Neben einem Pauschalbetrag von jährlich 182.950 € sind einige größere Einzelmaßnahmen, vorgesehen, die vom Land und / oder von Dritten mit finanziert werden. Hauptsächlich handelt es sich um die Sanierung der Altlasten Gaswerk Mohrenstraße und Wartburgstraße, die Sanierung am Wurfscheibenschießstand Mollenkotten und die Sanierung der Altlast Kippe Giebel.

Transferaufwendungen (Zeile 15)
Vorsorglich eingeplante Mittel für die Rückzahlung zuviel abgerufener Landeszuweisungen.

Personalkennzahlen	Ergebnis 2007	Ergebnis 2008	Ansatz 2009	Planung 2010	Planung 2011	Planung 2012	Planung 2013	Planung 2014
Anzahl Mitarbeiter		12,50		11,39	11,39	11,39	11,39	11,39
Vollzeitkräfte		11,11	10,65	9,81	9,71	9,54	9,45	9,79
Stellenplan		11,59		11,18	11,18	11,18	11,18	11,18

Produktgruppe 5603	**Umweltbeiträge zur Stadt-, Wirtschafts- und Unternehmensentwicklung**	**PG-Verantwortliche(r): N.N.**

Kurzbeschreibung der Produktgruppe

- Fachbeiträge zu Planfeststellungs-, Plangenehmigungs-, Bebauungsplan- und Baugenehmigungsverfahren
- Koordination von und Beiträge zu Strategischen Umweltprüfungen (SUP), Umweltverträglichkeitsprüfungen (UVP), Umweltberichten
- Wahrnehmung der Garantenstellung der Stadt im Umwelt- und Landschaftsrecht, Förderung der Rechts- und Investitionssicherheit für Unternehmen und Vorhabenträger
- Betreuung von Unternehmen und Investoren
- Umweltmanagement und Unterstützung von Öko-Audits
- Hinwirken auf nachhaltiges Produzieren und Konsumieren

Zielgruppen der Produktgruppe

- Alle Einwohner/-innen und Eigentümer/-innen der Stadt Wuppertal
- Unternehmen, Investoren, Verbraucher/-innen, Gewerbetreibende
- Dienstleistungen für Ressorts, Stadtbetriebe und Eigenbetriebe des Konzerns Stadt
- Naturschutzverbände

Produktgruppenziele

Produktgruppe	5603	Umweltbeiträge zur Stadt-, Wirtschafts- und Unternehmensentwicklung

Zielsetzung: Verbindung der Garantenstellung im Umwelt- und Landschaftsrecht für eine verbesserte Wuppertaler Stadt-, Wirtschafts- und Unternehmens-entwicklung

Ziel	Bezeichnung
D1041	Dauerhaft-umweltgerechte Gestaltung der Stadtentwicklung und des Stadtumbaus durch fristgerechte Umweltbeiträge zu Bau- und Planvorhaben
D1042	Förderung umweltorientierten Handelns durch Bereitstellung von Umweltdaten auf dem Geodatenportal bei 240.000 Zugriffen pro Jahr
D1043	Erledigung von telefonischen Bürgeranfragen bei der Umweltberatung im Aufgabenbereich des Ressorts Umweltschutz am gleichen Tag zu 90 % im Jahr

Kennzahlen zur Zielerreichung		Ergebnis 2007	Ergebnis 2008	Ansatz 2009	Planung 2010	Planung 2011	Planung 2012	Planung 2013	Planung 2014
D10411 (%)	Grad Fristeinhaltung bei Umweltbeiträgen				100,00	100,00	100,00	100,00	100,00
D10421 (ANZ)	Zugriffe auf WUNDA				240.000,00	240.000,00	240.000,00	240.000,00	240.000,00
D10431 (%)	Grad erledigte tel. Bürgeranfragen				90,00	90,00	90,00	90,00	90,00

Haushaltsplan 2010 / 2011 **106 Umweltschutz**

Stadtverwaltung Wuppertal **5603 Umweltbeiträge**

		Teilergebnisplan	Ergebnis 2007	Ergebnis 2008	Ansatz 2009	Planung 2010	Planung 2011	Planung 2012	Planung 2013	Planung 2014
1	+	Steuern und ähnliche Abgaben								
2	+	Zuwendungen und allgemeine Umlagen		-3.775	-123.300	-4	-4	-4	-5	-5
3	+	Sonstige Transfererträge								
4	+	Öffentlich-rechtliche Leistungsentgelte		-324	-47.000					
5	+	Privatrechtliche Leistungsentgelte			-250	-250	-250	-250	-250	-250
6	+	Kostenerstattungen und Kostenumlagen		-124.298						
7	+	Sonstige ordentliche Erträge		-53.597						
8	+	Aktivierte Eigenleistungen								
9	+/-	Bestandsveränderungen								
10	**=**	**Ordentliche Erträge**		**-181.994**	**-170.550**	**-254**	**-254**	**-254**	**-255**	**-255**
11	-	Personalaufwendungen		777.411	681.911	543.673	547.689	544.041	549.327	515.247
12	-	Versorgungsaufwendungen								
13	-	Aufwendungen für Sach- und Dienstleistungen		32.729	74.796	55.090	55.228	55.228	55.324	55.324
14	-	Bilanzielle Abschreibungen		5.496	1.365	1.551	1.457	630	146	136
15	-	Transferaufwendungen								
16	-	Sonstige ordentliche Aufwendungen		24.849	72.061	14.784	14.953	14.953	15.204	15.204
17	**=**	**Ordentliche Aufwendungen**		**840.486**	**830.133**	**615.097**	**619.328**	**614.852**	**620.001**	**585.912**
18	**=**	**Ergebnis der laufenden Verwaltungstätigkeit** (=Zeilen 10 und 17)		**658.492**	**659.583**	**614.843**	**619.073**	**614.598**	**619.746**	**585.657**

		Teilergebnisplan	Ergebnis 2007	Ergebnis 2008	Ansatz 2009	Planung 2010	Planung 2011	Planung 2012	Planung 2013	Planung 2014
19	+	Finanzerträge								
20	-	Zinsen und sonstige Finanzaufwendungen								
21	**=**	**Finanzergebnis** (=Zeilen 19 und 20)								
22	**=**	**Ordentliches Ergebnis** (=Zeilen 18 und 21)		**658.492**	**659.583**	**614.843**	**619.073**	**614.598**	**619.746**	**585.657**
23	+	Außerordentliche Erträge								
24	-	Außerordentliche Aufwendungen								
25	**=**	**Außerordentliches Ergebnis** (=Zeilen 23 und 24)								
26	**=**	**Ergebnis vor internen Leistungsbeziehungen** (=Zeilen 22 und 25)		**658.492**	**659.583**	**614.843**	**619.073**	**614.598**	**619.746**	**585.657**
27	+	Erträge aus internen Leistungsbeziehungen								
28	-	Aufwendungen aus internen Leistungsbeziehungen		210.925	271.199	102.425	102.885	102.569	104.468	102.226
29	**=**	**Ergebnis** (=Zeilen 26, 27 und 28)		**869.417**	**930.782**	**717.268**	**721.958**	**717.166**	**724.214**	**687.883**

Die Ansätze werden ab 2010 ganz oder teilweise in Produktgruppe 5604 veranschlagt.

Haushaltsplan 2010 / 2011 **106 Umweltschutz**

Stadtverwaltung Wuppertal **5603 Umweltbeiträge**

		Teilfinanzplan A	Ergebnis 2007	Ergebnis 2008	Ansatz 2009	Planung 2010	VE 2010	Planung 2011	VE 2011	Planung 2012	Planung 2013	Planung 2014
1	+	Zuwendungen für Investitions-maßnahmen			-4.200							
2	+	Veräußerung von Sachanlagen										
3	+	Veräußerung von Finanzanlagen										
4	+	Beiträge und ähnliche Entgelte										
5	+	Sonstige Investitionseinzahlungen										
6	**=**	**Einzahlungen aus Investitionstätigkeit**			**-4.200**							
7	-	Erwerb von Grundstücken und Gebäuden										
8	-	Baumaßnahmen										
9	-	Erwerb von beweglichem Anlagevermögen		10.117	12.300							
10	-	Erwerb von Finanzanlagen										
11	-	Aktivierbare Zuwendungen										
12	-	Sonstige Investitionsauszahlungen										
13	**=**	**Auszahlungen aus Investiti-onstätigkeit**		**10.117**	**12.300**							
14	**=**	**Saldo aus Investitionstätigkeit** (=Zeilen 6 und 13)		**10.117**	**8.100**							

Personalkennzahlen	Ergebnis 2007	Ergebnis 2008	Ansatz 2009	Planung 2010	Planung 2011	Planung 2012	Planung 2013	Planung 2014
Anzahl Mitarbeiter		11,89		9,12	9,12	9,12	9,12	8,02
Vollzeitkräfte		10,75	8,18	8,19	8,11	7,98	7,91	7,22
Stellenplan		11,61		8,70	8,70	8,70	8,70	8,70

Produktgruppe 5604	**Immissionsschutz / Betrieblicher Umweltschutz**	**PG-Verantwortliche(r): Herr Toennes**

Kurzbeschreibung der Produktgruppe

Zielsetzung: Schutz vor schädlichen Immissionen, insbesondere durch

- Die Untere Immissionsschutzbehörde wurde aufgrund der Aufgabenübertragung durch das Land NRW mit Wirkung vom 01.01.2008 bei der Stadt Wuppertal eingerichtet.
- Beteiligung im Rahmen von Planfeststellungsverfahren
- Erteilung immissionsschutzrechtlicher Genehmigungen nach förmlichem und vereinfachtem Verfahren (4. BImSchV)
- Erteilung von Nachtarbeitsgenehmigungen nach § 9 LImSchG NW
- Aufgaben des „kleinen“ Immissionsschutzes (Beschwerden über Lärm, Luftverunreinigung und Geruchsbelästigungen durch Gewerbebetriebe)
- Stellungnahmen zu Bauanträgen und Bauleitplanverfahren

Zielgruppen der Produktgruppe

- Gewerbetreibende
- Bürger/-innen

Produktgruppenziele

Produktgruppe	5604	Immissionsschutz / Betrieblicher Umweltschutz

Ziel	Bezeichnung
D1491	Stellungnahmen zu Bauanträgen innerhalb von 14 Tagen zu 100 %
D1492	Stellungnahmen zu Bauleitplanverfahren innerhalb von 4 Wochen zu 100 %
D1493	Entscheidungen über Nachtarbeitsanträge zum beantragten Termin zu 100 %

Kennzahlen zur Zielerreichung		Ergebnis 2007	Ergebnis 2008	Ansatz 2009	Planung 2010	Planung 2011	Planung 2012	Planung 2013	Planung 2014
D14911 (%)	Grad Fristeinhaltg. Stellungn.Bauanträge				100,00	100,00	100,00	100,00	100,00
D14921 (%)	Grad Fristeinhaltg. Stellungn.BPlanVerf.				100,00	100,00	100,00	100,00	100,00
D14931 (%)	Grad Fristeinhaltg. Nachtarbeitsanträge				100,00	100,00	100,00	100,00	100,00

		Teilergebnisplan	**Ergebnis 2007**	**Ergebnis 2008**	**Ansatz 2009**	**Planung 2010**	**Planung 2011**	**Planung 2012**	**Planung 2013**	**Planung 2014**
1	+	Steuern und ähnliche Abgaben								
2	+	Zuwendungen und allgemeine Umlagen				-3	-3	-3	-2	-2
3	+	Sonstige Transfererträge								
4	+	Öffentlich-rechtliche Leistungsentgelte								
5	+	Privatrechtliche Leistungsentgelte								
6	+	Kostenerstattungen und Kostenumlagen				-106.100	-103.400	-102.100	-102.100	-102.100
7	+	Sonstige ordentliche Erträge								
8	+	Aktivierte Eigenleistungen								
9	+/-	Bestandsveränderungen								
10	**=**	**Ordentliche Erträge**				**-106.103**	**-103.403**	**-102.103**	**-102.102**	**-102.102**
11	-	Personalaufwendungen				232.762	233.935	233.950	219.856	220.066
12	-	Versorgungsaufwendungen								
13	-	Aufwendungen für Sach- und Dienstleistungen				26.109	26.176	26.176	25.456	25.456
14	-	Bilanzielle Abschreibungen				1.647	1.622	1.160	815	815
15	-	Transferaufwendungen								
16	-	Sonstige ordentliche Aufwendungen				50.259	50.327	50.327	48.432	48.432
17	**=**	**Ordentliche Aufwendungen**				**310.777**	**312.060**	**311.613**	**294.558**	**294.768**
18	**=**	**Ergebnis der laufenden Verwaltungstätigkeit** (=Zeilen 10 und 17)				**204.674**	**208.657**	**209.510**	**192.456**	**192.666**

		Teilergebnisplan	Ergebnis 2007	Ergebnis 2008	Ansatz 2009	Planung 2010	Planung 2011	Planung 2012	Planung 2013	Planung 2014
19	+	Finanzerträge								
20	-	Zinsen und sonstige Finanzaufwendungen								
21	**=**	**Finanzergebnis** (=Zeilen 19 und 20)								
22	**=**	**Ordentliches Ergebnis** (=Zeilen 18 und 21)				**204.674**	**208.657**	**209.510**	**192.456**	**192.666**
23	+	Außerordentliche Erträge								
24	-	Außerordentliche Aufwendungen								
25	**=**	**Außerordentliches Ergebnis** (=Zeilen 23 und 24)								
26	**=**	**Ergebnis vor internen Leistungsbeziehungen** (=Zeilen 22 und 25)				**204.674**	**208.657**	**209.510**	**192.456**	**192.666**
27	+	Erträge aus internen Leistungsbeziehungen								
28	-	Aufwendungen aus internen Leistungsbeziehungen				60.378	60.539	60.505	43.385	43.407
29	**=**	**Ergebnis** (=Zeilen 26, 27 und 28)				**265.052**	**269.196**	**270.015**	**235.841**	**236.073**

Die Ansätze wurden bis 2009 in Produktgruppe 5603 veranschlagt.

		Teilfinanzplan A	**Ergebnis 2007**	**Ergebnis 2008**	**Ansatz 2009**	**Planung 2010**	**VE 2010**	**Planung 2011**	**VE 2011**	**Planung 2012**	**Planung 2013**	**Planung 2014**
1	+	Zuwendungen für Investitions-maßnahmen										
2	+	Veräußerung von Sachanlagen										
3	+	Veräußerung von Finanzanlagen										
4	+	Beiträge und ähnliche Entgelte										
5	+	Sonstige Investitionseinzahlungen										
6	**=**	**Einzahlungen aus Investitionstätigkeit**										
7	-	Erwerb von Grundstücken und Gebäuden										
8	-	Baumaßnahmen										
9	-	Erwerb von beweglichem Anlagevermögen				4.430		500		500	500	500
10	-	Erwerb von Finanzanlagen										
11	-	Aktivierbare Zuwendungen										
12	-	Sonstige Investitionsauszahlungen										
13	**=**	**Auszahlungen aus Investiti-onstätigkeit**				**4.430**		**500**		**500**	**500**	**500**
14	**=**	**Saldo aus Investitionstätigkeit** (=Zeilen 6 und 13)				**4.430**		**500**		**500**	**500**	**500**

Personalkennzahlen	Ergebnis 2007	Ergebnis 2008	Ansatz 2009	Planung 2010	Planung 2011	Planung 2012	Planung 2013	Planung 2014
Anzahl Mitarbeiter				3,53	3,53	3,53	3,53	3,53
Vollzeitkräfte				3,26	3,22	3,16	3,13	3,20
Stellenplan				2,71	2,71	2,71	2,71	2,71

Geschäftsbereich 2.1	**Soziales, Jugend und Integration**	**Leitung: Herr Dr. Kühn**

Leistungseinheit		**Bezeichnung**
Geschäftsbereichsbüro	200.1	Geschäftsbereichsbüro des GB 2.1
Ressort	201	Soziales
Stadtbetrieb	202	Tageseinrichtungen für Kinder
Ressort	204	Zuwanderung und Integration
Ressort	208	Kinder, Jugend und Familie

Geschäftsbereich	**GB 2.1**	**Soziales, Jugend und Integration**
Geschäftsbereichsleitung	**Herr Dr. Kühn**	

Kurzbeschreibung des Geschäftsbereichs

Leitung des Geschäftsbereichs 2.1 mit den Schwerpunktaufgaben:

- Steuerungsunterstützung; Innenrevision; Unterstützung/Entscheidungsvorbereitungen für politische Gremien; Controlling; Berichtswesen (200.1)
- Hilfen bei Krankheit, Behinderung, Pflegebedürftigkeit sowie bei Einkommensdefiziten und Unterstützungsleistungen (201)
- Förderung von Kindern in Tagesbetreuung und Tagespflege (202)
- Regelung des Aufenthalts von Ausländern; Integrationsmaßnahmen für ausländische und spätausgesiedelte Kinder und Jugendliche ; Hilfen und Unterstützungsleistungen für Migranten; Hilfen für junge Migranten und ihre Familien; Hilfen für Migranten bei Wohnproblemen (204)
- Kinder- und Jugendarbeit; Hilfen für jungen Menschen und ihre Familien; Stadtteilprojekte (208)

		Teilergebnisplan	Ergebnis 2007	Ergebnis 2008	Ansatz 2009	Planung 2010	Planung 2011	Planung 2012	Planung 2013	Planung 2014
1	+	Steuern und ähnliche Abgaben		-28.559.802	-28.600.000	-27.519.500	-32.102.000	-32.102.000	-32.102.000	-32.102.000
2	+	Zuwendungen und allgemeine Umlagen		-23.539.364	-22.855.557	-27.252.643	-29.414.533	-26.927.205	-27.458.258	-27.235.291
3	+	Sonstige Transfererträge		-6.867.500	-5.716.891	-5.950.050	-5.899.350	-5.899.350	-5.899.350	-5.899.350
4	+	Öffentlich-rechtliche Leistungsentgelte		-10.894.184	-9.990.699	-9.075.063	-9.137.746	-9.184.359	-9.231.193	-9.228.041
5	+	Privatrechtliche Leistungsentgelte		-2.057.258	-953.510	-1.139.700	-1.139.700	-1.139.700	-1.139.700	-1.139.700
6	+	Kostenerstattungen und Kostenumlagen		-17.243.532	-23.342.820	-23.003.005	-23.468.325	-23.457.673	-23.468.388	-23.457.675
7	+	Sonstige ordentliche Erträge		-6.484.495	-46.075	-36.175	-36.175	-36.175	-36.225	-36.225
8	+	Aktivierte Eigenleistungen								
9	+/-	Bestandsveränderungen								
10	**=**	**Ordentliche Erträge**		**-95.646.133**	**-91.505.553**	**-93.976.136**	**-101.197.829**	**-98.746.463**	**-99.335.114**	**-99.098.282**
11	-	Personalaufwendungen		65.027.779	59.769.150	68.082.145	68.139.787	67.610.145	67.766.779	67.693.416
12	-	Versorgungsaufwendungen								
13	-	Aufwendungen für Sach- und Dienstleistungen		22.136.904	19.657.791	21.741.118	22.057.893	21.250.943	21.263.343	21.156.793
14	-	Bilanzielle Abschreibungen		276.534	85.493	189.310	179.196	163.099	134.861	115.125
15	-	Transferaufwendungen		156.865.718	158.579.340	173.179.115	174.796.360	171.969.480	172.312.280	172.056.380
16	-	Sonstige ordentliche Aufwendungen		121.675.477	117.974.941	138.579.624	133.678.244	133.748.714	133.818.034	133.818.384
17	**=**	**Ordentliche Aufwendungen**		**365.982.412**	**356.066.714**	**401.771.312**	**398.851.480**	**394.742.381**	**395.295.296**	**394.840.097**
18	**=**	**Ergebnis der laufenden Verwaltungstätigkeit** (=Zeilen 10 und 17)		**270.336.278**	**264.561.161**	**307.795.176**	**297.653.651**	**295.995.918**	**295.960.182**	**295.741.815**

		Teilergebnisplan	Ergebnis 2007	Ergebnis 2008	Ansatz 2009	Planung 2010	Planung 2011	Planung 2012	Planung 2013	Planung 2014
19	+	Finanzerträge								
20	-	Zinsen und sonstige Finanzaufwendungen		153		100	50	50	50	50
21	**=**	**Finanzergebnis** (=Zeilen 19 und 20)		**153**		**100**	**50**	**50**	**50**	**50**
22	**=**	**Ordentliches Ergebnis** (=Zeilen 18 und 21)		**270.336.432**	**264.561.161**	**307.795.276**	**297.653.701**	**295.995.968**	**295.960.232**	**295.741.865**
23	+	Außerordentliche Erträge								
24	-	Außerordentliche Aufwendungen								
25	**=**	**Außerordentliches Ergebnis** (=Zeilen 23 und 24)								
26	**=**	**Ergebnis vor internen Leistungsbeziehungen** (=Zeilen 22 und 25)		**270.336.432**	**264.561.161**	**307.795.276**	**297.653.701**	**295.995.968**	**295.960.232**	**295.741.865**
27	+	Erträge aus internen Leistungsbeziehungen		-722.444	-424.086	-603.015	-606.942	-607.125	-607.471	-606.705
28	-	Aufwendungen aus internen Leistungsbeziehungen		17.093.122	10.594.903	10.367.394	10.356.321	10.322.657	10.241.479	10.227.725
29	**=**	**Ergebnis** (=Zeilen 26, 27 und 28)		**286.707.110**	**274.731.979**	**317.559.655**	**307.403.080**	**305.711.500**	**305.594.240**	**305.362.885**

		Teilfinanzplan A	**Ergebnis 2007**	**Ergebnis 2008**	**Ansatz 2009**	**Planung 2010**	**VE 2010**	**Planung 2011**	**VE 2011**	**Planung 2012**	**Planung 2013**	**Planung 2014**
1	+	Zuwendungen für Investitions-maßnahmen		-244.576	-2.833.000	-592.500		-1.470.700		-367.700	-373.700	-498.700
2	+	Veräußerung von Sachanlagen										
3	+	Veräußerung von Finanzanlagen										
4	+	Beiträge und ähnliche Entgelte										
5	+	Sonstige Investitionseinzahlungen										
6	**=**	**Einzahlungen aus Investitionstätigkeit**		**-244.576**	**-2.833.000**	**-592.500**		**-1.470.700**		**-367.700**	**-373.700**	**-498.700**
7	-	Erwerb von Grundstücken und Gebäuden										
8	-	Baumaßnahmen		295.702	615.000	979.800		1.662.000		805.000	805.000	745.000
9	-	Erwerb von beweglichem Anlagevermögen		316.306	362.955	458.700		586.700		467.700	473.700	445.700
10	-	Erwerb von Finanzanlagen										
11	-	Aktivierbare Zuwendungen			2.838.000							
12	-	Sonstige Investitionsauszahlungen										
13	**=**	**Auszahlungen aus Investiti-onstätigkeit**		**612.008**	**3.815.955**	**1.438.500**		**2.248.700**		**1.272.700**	**1.278.700**	**1.190.700**
14	**=**	**Saldo aus Investitionstätigkeit** (=Zeilen 6 und 13)		**367.433**	**982.955**	**846.000**		**778.000**		**905.000**	**905.000**	**692.000**

Personalkennzahlen	Ergebnis 2007	Ergebnis 2008	Ansatz 2009	Planung 2010	Planung 2011	Planung 2012	Planung 2013	Planung 2014
Anzahl Mitarbeiter		1331,00		1305,00	1295,00	1282,00	1277,00	1266,00
Vollzeitkräfte		1205,92	1259,71	1219,08	1205,71	1186,78	1174,69	1163,16
Stellenplan		1278,22		1273,75	1273,75	1273,75	1273,75	1273,75

Geschäftsbereichsbüro 200.1 **Geschäftsbereichsbüro des GB 2.1** **Leitung: Herr Dr. Kühn**

Produktbereich		Produktgruppe		Produkt	
11	Innere Verwaltung	**1106**	**Geschäftsbereichsleitung GB 2.1**	1106010	Geschäftsbereichsleitung und Steuerungsunterstützung - Soziales, Jugend und Integration -
31	Soziale Leistungen	**3101**	**Unterstützung von Senioren**	3101010	Altenarbeit außerhalb von Altenpflege (Zuschuss zum Eigenbetrieb APH)

Geschäftsbereichsbüro	**200.1**	**Geschäftsbereichsbüro des GB 2.1**
Geschäftsbereichsbüroleitung	**Herr Dr. Kühn**	

Kurzbeschreibung des Geschäftsbereichsbüros

- Leitung des Geschäftsbereichs 2.1
- Steuerungsunterstützung für den Verwaltungsvorstand
- Steuerungsunterstützung der Geschäftsbereichsleitung
- Innenrevision innerhalb des Geschäftsbereiches GB 2.1
- Unterstützung und Entscheidungsvorbereitung für die politischen Gremien
- Controlling, Berichtswesen und Aufgabenkoordination innerhalb des GB 2.1

Haushaltsplan 2010 / 2011 **200.1 Geschäftsbereichsbüro**

Stadtverwaltung Wuppertal

		Teilergebnisplan	Ergebnis 2007	Ergebnis 2008	Ansatz 2009	Planung 2010	Planung 2011	Planung 2012	Planung 2013	Planung 2014
1	+	Steuern und ähnliche Abgaben								
2	+	Zuwendungen und allgemeine Umlagen		-6		-38	-38	-38	-38	-38
3	+	Sonstige Transfererträge								
4	+	Öffentlich-rechtliche Leistungsentgelte								
5	+	Privatrechtliche Leistungsentgelte		-500	-250	-250	-250	-250	-250	-250
6	+	Kostenerstattungen und Kostenumlagen		-5.246	-5.836	-6.355	-6.375	-6.423	-6.438	-6.425
7	+	Sonstige ordentliche Erträge		-91.332	-25	-25	-25	-25	-25	-25
8	+	Aktivierte Eigenleistungen								
9	+/-	Bestandsveränderungen								
10	**=**	**Ordentliche Erträge**		**-97.084**	**-6.111**	**-6.668**	**-6.688**	**-6.737**	**-6.751**	**-6.738**
11	-	Personalaufwendungen		509.445	381.141	470.836	474.697	475.249	476.274	474.693
12	-	Versorgungsaufwendungen								
13	-	Aufwendungen für Sach- und Dienstleistungen		15.472	22.848	15.950	15.950	15.950	15.950	15.950
14	-	Bilanzielle Abschreibungen		3.034	551	98	58	38	38	38
15	-	Transferaufwendungen		240.000	240.000	240.000	240.000	240.000	240.000	240.000
16	-	Sonstige ordentliche Aufwendungen		39.664	62.910	56.125	56.975	56.975	56.975	56.975
17	**=**	**Ordentliche Aufwendungen**		**807.614**	**707.450**	**783.010**	**787.681**	**788.212**	**789.238**	**787.656**
18	**=**	**Ergebnis der laufenden Verwaltungstätigkeit** (=Zeilen 10 und 17)		**710.530**	**701.339**	**776.342**	**780.993**	**781.476**	**782.487**	**780.918**

Teilergebnisplan			Ergebnis 2007	Ergebnis 2008	Ansatz 2009	Planung 2010	Planung 2011	Planung 2012	Planung 2013	Planung 2014
19	+	Finanzerträge								
20	-	Zinsen und sonstige Finanzaufwendungen								
21	**=**	**Finanzergebnis** (=Zeilen 19 und 20)								
22	**=**	**Ordentliches Ergebnis** (=Zeilen 18 und 21)		**710.530**	**701.339**	**776.342**	**780.993**	**781.476**	**782.487**	**780.918**
23	+	Außerordentliche Erträge								
24	-	Außerordentliche Aufwendungen								
25	**=**	**Außerordentliches Ergebnis** (=Zeilen 23 und 24)								
26	**=**	**Ergebnis vor internen Leistungsbeziehungen** (=Zeilen 22 und 25)		**710.530**	**701.339**	**776.342**	**780.993**	**781.476**	**782.487**	**780.918**
27	+	Erträge aus internen Leistungsbeziehungen		-908.533	-481.287	-553.405	-557.697	-558.165	-558.647	-557.190
28	-	Aufwendungen aus internen Leistungsbeziehungen		48.320	58.970	61.933	61.923	61.946	61.455	61.449
29	**=**	**Ergebnis** (=Zeilen 26, 27 und 28)		**-149.683**	**279.022**	**284.870**	**285.219**	**285.256**	**285.295**	**285.177**

Personalkennzahlen	Ergebnis 2007	Ergebnis 2008	Ansatz 2009	Planung 2010	Planung 2011	Planung 2012	Planung 2013	Planung 2014
Anzahl Mitarbeiter		6,00		6,00	6,00	6,00	6,00	6,00
Vollzeitkräfte		5,72	5,72	5,70	5,64	5,55	5,49	5,43
Stellenplan		6,00		6,00	6,00	6,00	6,00	6,00

Produktgruppe 1106	**Geschäftsbereichsleitung GB 2.1**	**PG-Verantwortliche(r): Herr Dr. Kühn**

Kurzbeschreibung der Produktgruppe

- Leitung des Geschäftsbereichs 2.1
- Steuerungsunterstützung für den Verwaltungsvorstand
- Steuerungsunterstützung der Geschäftsbereichsleitung
- Innenrevision innerhalb des Geschäftsbereiches GB 2.1
- Unterstützung und Entscheidungsvorbereitung für die politischen Gremien
- Controlling, Berichtswesen und Aufgabenkoordination innerhalb des GB 2

Zielgruppen der Produktgruppe

- Rat und Gremien
- Verwaltungsvorstand
- Ressorts und Stadtbetriebe innerhalb des Geschäftsbereichs
- Gesamtverwaltung
- freie Träger
- Migranten und Migrantenvereine

Produktgruppenziele

Produktgruppe	1106	Geschäftsbereichsleitung GB 2.1

Ziel	Bezeichnung
D0061	Umsetzung aller Ziele der der Produktgruppe zugeordneten Produkte

Kennzahlen zur Zielerreichung		Ergebnis 2007	Ergebnis 2008	Ansatz 2009	Planung 2010	Planung 2011	Planung 2012	Planung 2013	Planung 2014
D00611 (%)	Zielerreichungsgrad				100,00	100,00	100,00	100,00	100,00

		Teilergebnisplan	Ergebnis 2007	Ergebnis 2008	Ansatz 2009	Planung 2010	Planung 2011	Planung 2012	Planung 2013	Planung 2014
1	+	Steuern und ähnliche Abgaben								
2	+	Zuwendungen und allgemeine Umlagen		-6		-38	-38	-38	-38	-38
3	+	Sonstige Transfererträge								
4	+	Öffentlich-rechtliche Leistungsentgelte								
5	+	Privatrechtliche Leistungsentgelte		-500	-250	-250	-250	-250	-250	-250
6	+	Kostenerstattungen und Kostenumlagen		-5.246	-5.836	-6.355	-6.375	-6.423	-6.438	-6.425
7	+	Sonstige ordentliche Erträge		-91.332	-25	-25	-25	-25	-25	-25
8	+	Aktivierte Eigenleistungen								
9	+/-	Bestandsveränderungen								
10	**=**	**Ordentliche Erträge**		**-97.084**	**-6.111**	**-6.668**	**-6.688**	**-6.737**	**-6.751**	**-6.738**
11	-	Personalaufwendungen		509.445	381.141	470.836	474.697	475.249	476.274	474.693
12	-	Versorgungsaufwendungen								
13	-	Aufwendungen für Sach- und Dienstleistungen		15.472	22.848	15.950	15.950	15.950	15.950	15.950
14	-	Bilanzielle Abschreibungen		3.034	551	98	58	38	38	38
15	-	Transferaufwendungen								
16	-	Sonstige ordentliche Aufwendungen		39.591	62.910	56.125	56.975	56.975	56.975	56.975
17	**=**	**Ordentliche Aufwendungen**		**567.541**	**467.450**	**543.010**	**547.681**	**548.212**	**549.238**	**547.656**
18	**=**	**Ergebnis der laufenden Verwaltungstätigkeit** (=Zeilen 10 und 17)		**470.457**	**461.339**	**536.342**	**540.993**	**541.476**	**542.487**	**540.918**

		Teilergebnisplan	Ergebnis 2007	Ergebnis 2008	Ansatz 2009	Planung 2010	Planung 2011	Planung 2012	Planung 2013	Planung 2014
19	+	Finanzerträge								
20	-	Zinsen und sonstige Finanzaufwendungen								
21	**=**	**Finanzergebnis** (=Zeilen 19 und 20)								
22	**=**	**Ordentliches Ergebnis** (=Zeilen 18 und 21)		**470.457**	**461.339**	**536.342**	**540.993**	**541.476**	**542.487**	**540.918**
23	+	Außerordentliche Erträge								
24	-	Außerordentliche Aufwendungen								
25	**=**	**Außerordentliches Ergebnis** (=Zeilen 23 und 24)								
26	**=**	**Ergebnis vor internen Leistungsbeziehungen** (=Zeilen 22 und 25)		**470.457**	**461.339**	**536.342**	**540.993**	**541.476**	**542.487**	**540.918**
27	+	Erträge aus internen Leistungsbeziehungen		-908.533	-481.287	-553.405	-557.697	-558.165	-558.647	-557.190
28	-	Aufwendungen aus internen Leistungsbeziehungen		48.320	58.970	61.933	61.923	61.946	61.455	61.449
29	**=**	**Ergebnis** (=Zeilen 26, 27 und 28)		**-389.757**	**39.022**	**44.870**	**45.219**	**45.256**	**45.295**	**45.177**

Personalkennzahlen	Ergebnis 2007	Ergebnis 2008	Ansatz 2009	Planung 2010	Planung 2011	Planung 2012	Planung 2013	Planung 2014
Anzahl Mitarbeiter		6,00		6,00	6,00	6,00	6,00	6,00
Vollzeitkräfte		5,72	5,72	5,70	5,64	5,55	5,49	5,43
Stellenplan		6,00		6,00	6,00	6,00	6,00	6,00

Produktgruppe 3101	**Unterstützung von Senioren**	**PG-Verantwortliche(r): Herr Dr. Kühn**

Kurzbeschreibung der Produktgruppe

- dient der technischen Abwicklung des Betriebskostenzuschusses (Globalzuschuss ohne Differenzierung nach Sach- und Personalkosten) an die offene Altenarbeit des Eigenbetriebes „Altenpflege und Altenheime“ (APH)

Zielgruppen der Produktgruppe

- APH (Eigenbetrieb „Altenpflege und Altenheime“)

Produktgruppenziele

Produktgruppe	**3101**	**Unterstützung von Senioren**

Auf die Ermittlung und Abbildung von Zielen und Zielkennzahlen wird für diese Produktgruppe verzichtet.

		Teilergebnisplan	Ergebnis 2007	Ergebnis 2008	Ansatz 2009	Planung 2010	Planung 2011	Planung 2012	Planung 2013	Planung 2014
1	+	Steuern und ähnliche Abgaben								
2	+	Zuwendungen und allgemeine Umlagen								
3	+	Sonstige Transfererträge								
4	+	Öffentlich-rechtliche Leistungsentgelte								
5	+	Privatrechtliche Leistungsentgelte								
6	+	Kostenerstattungen und Kostenumlagen								
7	+	Sonstige ordentliche Erträge								
8	+	Aktivierte Eigenleistungen								
9	+/-	Bestandsveränderungen								
10	**=**	**Ordentliche Erträge**								
11	-	Personalaufwendungen								
12	-	Versorgungsaufwendungen								
13	-	Aufwendungen für Sach- und Dienstleistungen								
14	-	Bilanzielle Abschreibungen								
15	-	Transferaufwendungen		240.000	240.000	240.000	240.000	240.000	240.000	240.000
16	-	Sonstige ordentliche Aufwendungen		73						
17	**=**	**Ordentliche Aufwendungen**		**240.073**	**240.000**	**240.000**	**240.000**	**240.000**	**240.000**	**240.000**
18	**=**	**Ergebnis der laufenden Verwaltungstätigkeit** (=Zeilen 10 und 17)		**240.073**	**240.000**	**240.000**	**240.000**	**240.000**	**240.000**	**240.000**

		Teilergebnisplan	Ergebnis 2007	Ergebnis 2008	Ansatz 2009	Planung 2010	Planung 2011	Planung 2012	Planung 2013	Planung 2014
19	+	Finanzerträge								
20	-	Zinsen und sonstige Finanzaufwendungen								
21	**=**	**Finanzergebnis** (=Zeilen 19 und 20)								
22	**=**	**Ordentliches Ergebnis** (=Zeilen 18 und 21)		**240.073**	**240.000**	**240.000**	**240.000**	**240.000**	**240.000**	**240.000**
23	+	Außerordentliche Erträge								
24	-	Außerordentliche Aufwendungen								
25	**=**	**Außerordentliches Ergebnis** (=Zeilen 23 und 24)								
26	**=**	**Ergebnis vor internen Leistungsbeziehungen** (=Zeilen 22 und 25)		**240.073**	**240.000**	**240.000**	**240.000**	**240.000**	**240.000**	**240.000**
27	+	Erträge aus internen Leistungsbeziehungen								
28	-	Aufwendungen aus internen Leistungsbeziehungen								
29	**=**	**Ergebnis** (=Zeilen 26, 27 und 28)		**240.073**	**240.000**	**240.000**	**240.000**	**240.000**	**240.000**	**240.000**

Ressort 201 **Soziales** **Leitung: Herr Temme**

Produktbereich		Produktgruppe		Produkt	
31	Soziale Leistungen	**3102**	**Hilfen bei Krankheit, Behinderung, Pflegebedürftigkeit**	3102010 3102020 3102030 3102040	Beratung und Leistung bei Behinderung* Beratung und Leistung bei Pflegebedürftigkeit* Lastenausgleich* Aufgaben nach dem Betreuungsgesetz
		3103	**Hilfen bei Einkommensdefiziten und Unterstützungsleistungen**	3103010 3103020 3103030 3103040 3103050	Hilfe zum Lebensunterhalt (3.Kapitel SGB XII), Grundsicherung im Alter und bei Erwerbsminderung (4.Kapitel SGB XII)* Leistungen der Kriegsopferfürsorge* Leistungen der Unterhaltssicherung* Hilfen zur Gesundheit, zur Überwindung besonderer sozialer Schwierigkeiten und in anderen Lebenslagen (5.,8.,9. Kapitel SGB XII) sowie aktivierende Leistungen (2. Kapitel SGB XII)* Erstattungen und eigene Leistungen der Grundsicherung nach SGB II
		3110	**Schwerbehindertenversorgung**	3110010 3110020	Schwerbehindertenversorgung Fürsorgestelle für Schwerbehinderte

Produktbereich		Produktgruppe		Produkt	
31	Soziale Leistungen	**3113**	**Grundversorgung und Leistungen nach dem SGB XII**	3113010 3113020 3113030 3113040	Beratung und Leistung bei Behinderung Beratung und Leistung bei Pflegebedürftigkeit Hilfe zum Lebensunterhalt (3. Kap. SGB XII), Grundsicherung im Alter und bei Erwerbsminderung (4. Kap. SGB XII) Hilfen zur Gesundheit, zur Überwindung besonderer sozialer Schwierigkeiten und in anderen Lebenslagen (5., 8., 9. Kap. SGB XII) sowie aktivierende Leistungen (2. Kap. SGB XII)
		3114	**Sonstige soziale Leistungen**	3114010 3114020	Lastenausgleich Leistungen der Unterhaltssicherung

*Die Produkte entfallen ab 2010. Nähere Hinweise können den jeweiligen Produktbeschreibungen entnommen werden.

Ressort	**201**	**Soziales**
Ressortleitung	**Herr Temme**	

Kurzbeschreibung des Ressorts

- Beratung und Information über mögliche Hilfen
- Sicherstellung des gesamten Bedarfs des täglichen Lebens
- Gewährung von Zuschüssen
- Eingliederungshilfe, Frühförderung, heilpädagogische Maßnahmen von Menschen mit Behinderungen
- Hilfe zur Pflege innerhalb und außerhalb von Einrichtungen
- Schwerbehindertenversorgung, insbesondere Feststellungsverfahren nach dem Schwerbehindertenrecht, Fürsorgestelle für Schwerbehinderte
- Erstattung von Leistungen der Grundsicherung nach SGB II an die Bundesagentur für Arbeit (Kosten der Unterkunft und Heizung sowie einmalige Leistungen)
- Eigene Leistungen der Grundsicherung nach SGB II: Eingliederungsmaßnahmen (Schuldner- und Suchtberatung)
- Wahrnehmung der gesetzlichen Aufgaben nach dem Betreuungsbehördengesetz
- Rückforderung von Lastenausgleichsleistungen
- Leistungen der Unterhaltssicherung für Wehrpflichtige und Zivildienstleistende

Haushaltsplan 2010 / 2011 **201 Soziales**

Stadtverwaltung Wuppertal

		Teilergebnisplan	Ergebnis 2007	Ergebnis 2008	Ansatz 2009	Planung 2010	Planung 2011	Planung 2012	Planung 2013	Planung 2014
1	+	Steuern und ähnliche Abgaben		-28.559.802	-28.600.000	-27.519.500	-32.102.000	-32.102.000	-32.102.000	-32.102.000
2	+	Zuwendungen und allgemeine Umlagen		-2.123.634	-1.509.230	-1.487.577	-1.487.601	-1.487.601	-1.487.101	-1.486.601
3	+	Sonstige Transfererträge		-2.016.105	-1.688.291	-2.011.300	-1.981.300	-1.981.300	-1.981.300	-1.981.300
4	+	Öffentlich-rechtliche Leistungsentgelte		-300		-5.800	-8.300	-8.300	-8.300	-8.300
5	+	Privatrechtliche Leistungsentgelte		-758.136	-20.900	-174.100	-174.100	-174.100	-174.100	-174.100
6	+	Kostenerstattungen und Kostenumlagen		-11.570.762	-17.836.603	-18.045.600	-18.555.100	-18.555.100	-18.555.100	-18.555.100
7	+	Sonstige ordentliche Erträge		-3.694.812	-32.450	-32.250	-32.250	-32.250	-32.250	-32.250
8	+	Aktivierte Eigenleistungen								
9	+/-	Bestandsveränderungen								
10	**=**	**Ordentliche Erträge**		**-48.723.550**	**-49.687.474**	**-49.276.127**	**-54.340.651**	**-54.340.651**	**-54.340.151**	**-54.339.651**
11	-	Personalaufwendungen		17.727.336	14.833.772	17.293.675	17.386.310	17.339.276	17.406.235	17.365.457
12	-	Versorgungsaufwendungen								
13	-	Aufwendungen für Sach- und Dienstleistungen		9.288.088	8.800.177	11.517.200	11.376.825	11.376.825	11.376.825	11.376.825
14	-	Bilanzielle Abschreibungen		4.974	1.207	6.215	5.802	3.171	2.671	2.171
15	-	Transferaufwendungen		68.963.985	73.924.440	75.610.290	76.333.790	75.253.790	75.253.790	75.253.790
16	-	Sonstige ordentliche Aufwendungen		109.953.634	108.010.825	129.278.726	124.328.726	124.328.726	124.328.726	124.328.726
17	**=**	**Ordentliche Aufwendungen**		**205.938.016**	**205.570.421**	**233.706.106**	**229.431.453**	**228.301.788**	**228.368.247**	**228.326.969**
18	**=**	**Ergebnis der laufenden Verwaltungstätigkeit** (=Zeilen 10 und 17)		**157.214.466**	**155.882.947**	**184.429.979**	**175.090.802**	**173.961.136**	**174.028.095**	**173.987.317**

		Teilergebnisplan	Ergebnis 2007	Ergebnis 2008	Ansatz 2009	Planung 2010	Planung 2011	Planung 2012	Planung 2013	Planung 2014
19	+	Finanzerträge								
20	-	Zinsen und sonstige Finanzaufwendungen								
21	**=**	**Finanzergebnis** (=Zeilen 19 und 20)								
22	**=**	**Ordentliches Ergebnis** (=Zeilen 18 und 21)		**157.214.466**	**155.882.947**	**184.429.979**	**175.090.802**	**173.961.136**	**174.028.095**	**173.987.317**
23	+	Außerordentliche Erträge								
24	-	Außerordentliche Aufwendungen								
25	**=**	**Außerordentliches Ergebnis** (=Zeilen 23 und 24)								
26	**=**	**Ergebnis vor internen Leistungsbeziehungen** (=Zeilen 22 und 25)		**157.214.466**	**155.882.947**	**184.429.979**	**175.090.802**	**173.961.136**	**174.028.095**	**173.987.317**
27	+	Erträge aus internen Leistungsbeziehungen		-30.561	-30.561	-30.561	-30.561	-30.561	-30.561	-30.561
28	-	Aufwendungen aus internen Leistungsbeziehungen		5.120.245	3.377.859	3.415.744	3.421.155	3.412.479	3.382.333	3.380.580
29	**=**	**Ergebnis** (=Zeilen 26, 27 und 28)		**162.304.150**	**159.230.245**	**187.815.162**	**178.481.396**	**177.343.054**	**177.379.867**	**177.337.337**

		Teilfinanzplan A	Ergebnis 2007	Ergebnis 2008	Ansatz 2009	Planung 2010	VE 2010	Planung 2011	VE 2011	Planung 2012	Planung 2013	Planung 2014
1	+	Zuwendungen für Investitions-maßnahmen										
2	+	Veräußerung von Sachanlagen										
3	+	Veräußerung von Finanzanlagen										
4	+	Beiträge und ähnliche Entgelte										
5	+	Sonstige Investitionseinzahlungen										
6	**=**	**Einzahlungen aus Investitionstätigkeit**										
7	-	Erwerb von Grundstücken und Gebäuden										
8	-	Baumaßnahmen										
9	-	Erwerb von beweglichem Anlagevermögen		8.018								
10	-	Erwerb von Finanzanlagen										
11	-	Aktivierbare Zuwendungen										
12	-	Sonstige Investitionsauszahlungen										
13	**=**	**Auszahlungen aus Investitionstätigkeit**		**8.018**								
14	**=**	**Saldo aus Investitionstätigkeit** (=Zeilen 6 und 13)		**8.018**								

Personalkennzahlen	Ergebnis 2007	Ergebnis 2008	Ansatz 2009	Planung 2010	Planung 2011	Planung 2012	Planung 2013	Planung 2014
Anzahl Mitarbeiter		311,00		313,00	311,00	309,00	308,00	305,00
Vollzeitkräfte		293,18	318,00	292,11	290,29	287,66	285,97	284,36
Stellenplan		301,50		295,00	295,00	295,00	295,00	295,00

Produktgruppe 3102	**Hilfen bei Krankheit, Behinderung, Pflegebedürftigkeit**	**PG-Verantwortliche(r): Herr Temme**

Kurzbeschreibung der Produktgruppe

- Beratung und Information über Betreuungen und Vorsorgemöglichkeiten
- Wahrnehmung der Aufgaben nach dem Betreuungsbehördengesetz
- Unterstützung des Vormundschaftsgerichts bei Sachverhaltsermittlungen in Betreuungsverfahren
- Gewährung von Zuschüssen an Betreuungsvereine

Zielgruppen der Produktgruppe

- Alle geistig, seelisch, psychisch, körperlich behinderten volljährigen Personen, die einer Beratung bedürfen

Produktgruppenziele

Produktgruppe	3102	Hilfen bei Krankheit, Behinderung, Pflegebedürftigkeit

Ziel	Bezeichnung
D0581	Sicherstellung ausreichender Betreuungskapazitäten durch Finanzierung der Betreuungsvereine

Kennzahlen zur Zielerreichung		Ergebnis 2007	Ergebnis 2008	Ansatz 2009	Planung 2010	Planung 2011	Planung 2012	Planung 2013	Planung 2014
D05812 (%)	Bewilligung der Zuschüsse				100,00	100,00	100,00	100,00	100,00

Haushaltsplan 2010 / 2011 **201 Soziales**

Stadtverwaltung Wuppertal **3102 Hilfen bei Krankh+Behind+Pflegebed**

		Teilergebnisplan	Ergebnis 2007	Ergebnis 2008	Ansatz 2009	Planung 2010	Planung 2011	Planung 2012	Planung 2013	Planung 2014
1	+	Steuern und ähnliche Abgaben								
2	+	Zuwendungen und allgemeine Umlagen		-154.640	-151.326	-86	-86	-86	-58	-30
3	+	Sonstige Transfererträge		-753.028	-555.891					
4	+	Öffentlich-rechtliche Leistungsentgelte		-300		-508	-717	-717	-717	-717
5	+	Privatrechtliche Leistungsentgelte		-25.393	-13.500					
6	+	Kostenerstattungen und Kostenumlagen		-615.590	-4.691.386					
7	+	Sonstige ordentliche Erträge		-404.923	-32.000	-32.000	-32.000	-32.000	-32.000	-32.000
8	+	Aktivierte Eigenleistungen								
9	+/-	Bestandsveränderungen								
10	**=**	**Ordentliche Erträge**		**-1.953.874**	**-5.444.103**	**-32.594**	**-32.803**	**-32.803**	**-32.775**	**-32.747**
11	-	Personalaufwendungen		3.652.025	3.063.897	678.605	675.621	665.756	663.812	656.614
12	-	Versorgungsaufwendungen								
13	-	Aufwendungen für Sach- und Dienstleistungen		702.457	792.111	37.090	37.899	37.899	37.899	37.899
14	-	Bilanzielle Abschreibungen		2.047	553	658	602	92	64	36
15	-	Transferaufwendungen		38.732.640	38.996.554	428.000	500.000	500.000	500.000	500.000
16	-	Sonstige ordentliche Aufwendungen		468.755	427.345	73.073	76.107	76.107	76.107	76.107
17	**=**	**Ordentliche Aufwendungen**		**43.557.924**	**43.280.461**	**1.217.427**	**1.290.229**	**1.279.855**	**1.277.883**	**1.270.657**
18	**=**	**Ergebnis der laufenden Verwaltungstätigkeit** (=Zeilen 10 und 17)		**41.604.050**	**37.836.358**	**1.184.832**	**1.257.426**	**1.247.052**	**1.245.108**	**1.237.910**

		Teilergebnisplan	Ergebnis 2007	Ergebnis 2008	Ansatz 2009	Planung 2010	Planung 2011	Planung 2012	Planung 2013	Planung 2014
19	+	Finanzerträge								
20	-	Zinsen und sonstige Finanzaufwendungen								
21	**=**	**Finanzergebnis** (=Zeilen 19 und 20)								
22	**=**	**Ordentliches Ergebnis** (=Zeilen 18 und 21)		**41.604.050**	**37.836.358**	**1.184.832**	**1.257.426**	**1.247.052**	**1.245.108**	**1.237.910**
23	+	Außerordentliche Erträge								
24	-	Außerordentliche Aufwendungen								
25	**=**	**Außerordentliches Ergebnis** (=Zeilen 23 und 24)								
26	**=**	**Ergebnis vor internen Leistungsbeziehungen** (=Zeilen 22 und 25)		**41.604.050**	**37.836.358**	**1.184.832**	**1.257.426**	**1.247.052**	**1.245.108**	**1.237.910**
27	+	Erträge aus internen Leistungsbeziehungen								
28	-	Aufwendungen aus internen Leistungsbeziehungen		1.194.969	820.867	127.020	127.087	126.315	125.338	124.883
29	**=**	**Ergebnis** (=Zeilen 26, 27 und 28)		**42.799.019**	**38.657.224**	**1.311.852**	**1.384.513**	**1.373.367**	**1.370.446**	**1.362.793**

Geänderte Zuordnung insbesondere aufgrund statistischer Vorgaben; Ansätze werden ab 2010 ganz oder teilweise in Produktgruppen 3113 und 3114 veranschlagt.

Transferaufwendungen (Zeile 15)
Es handelt sich hierbei um Sozialhilfeleistungen.

		Teilfinanzplan A	**Ergebnis 2007**	**Ergebnis 2008**	**Ansatz 2009**	**Planung 2010**	**VE 2010**	**Planung 2011**	**VE 2011**	**Planung 2012**	**Planung 2013**	**Planung 2014**
1	+	Zuwendungen für Investitions-maßnahmen										
2	+	Veräußerung von Sachanlagen										
3	+	Veräußerung von Finanzanlagen										
4	+	Beiträge und ähnliche Entgelte										
5	+	Sonstige Investitionseinzahlungen										
6	**=**	**Einzahlungen aus Investitionstätigkeit**										
7	-	Erwerb von Grundstücken und Gebäuden										
8	-	Baumaßnahmen										
9	-	Erwerb von beweglichem Anlagevermögen		8.018								
10	-	Erwerb von Finanzanlagen										
11	-	Aktivierbare Zuwendungen										
12	-	Sonstige Investitionsauszahlungen										
13	**=**	**Auszahlungen aus Investiti-onstätigkeit**		**8.018**								
14	**=**	**Saldo aus Investitionstätigkeit** (=Zeilen 6 und 13)		**8.018**								

Personalkennzahlen	Ergebnis 2007	Ergebnis 2008	Ansatz 2009	Planung 2010	Planung 2011	Planung 2012	Planung 2013	Planung 2014
Anzahl Mitarbeiter		65,12		11,31	11,08	10,89	10,89	10,69
Vollzeitkräfte		59,20	56,87	10,10	9,98	9,79	9,67	9,55
Stellenplan		59,03		10,53	10,61	10,61	10,61	10,61

Produktgruppe 3103	**Hilfen bei Einkommensdefiziten und Unterstützungsleistungen**	**PG-Verantwortliche(r): Herr Temme**

Kurzbeschreibung der Produktgruppe

- Erstattung von Leistungen der Grundsicherung nach SGB II an die Bundesagentur für Arbeit (Kosten der Unterkunft und Heizung sowie einmalige Leistungen)
- Eingliederungsmaßnahmen (Schuldner- und Suchtberatung)
- Abrechnung der Verwaltungskosten mit der ARGE Wuppertal

Zielgruppen der Produktgruppe

- Leistungsempfänger nach dem SGB II
- ARGE Wuppertal/Bundesagentur für Arbeit

Produktgruppenziele

Produktgruppe	3103	Hilfen bei Einkommensdefiziten und Unterstützungsleistungen

Ziel	Bezeichnung
D0591	Beibehalten der Transferleistungen je 1.000 Einwohner in Höhe von 339.005 €
D0592	Fristgerechte Bearbeitung der Anträge

Kennzahlen zur Zielerreichung		Ergebnis 2007	Ergebnis 2008	Ansatz 2009	Planung 2010	Planung 2011	Planung 2012	Planung 2013	Planung 2014
D05911 (EUR)	Transferleistungen je 1.000 Einwohn.				339.005,00	339.005,00	339.005,00	339.005,00	339.005,00
D05921 (%)	Zielerreichungsgrad				100,00	100,00	100,00	100,00	100,00

		Teilergebnisplan	Ergebnis 2007	Ergebnis 2008	Ansatz 2009	Planung 2010	Planung 2011	Planung 2012	Planung 2013	Planung 2014
1	+	Steuern und ähnliche Abgaben		-28.559.802	-28.600.000	-27.519.500	-32.102.000	-32.102.000	-32.102.000	-32.102.000
2	+	Zuwendungen und allgemeine Umlagen		-130.472	-130.674	-25	-25	-25	-13	
3	+	Sonstige Transfererträge		-1.263.077	-1.132.400					
4	+	Öffentlich-rechtliche Leistungsentgelte				-417	-833	-833	-833	-833
5	+	Privatrechtliche Leistungsentgelte		-732.743	-7.400	-173.600	-173.600	-173.600	-173.600	-173.600
6	+	Kostenerstattungen und Kostenumlagen		-10.858.823	-13.072.977	-7.190.000	-7.292.500	-7.292.500	-7.292.500	-7.292.500
7	+	Sonstige ordentliche Erträge		-3.115.703	-450					
8	+	Aktivierte Eigenleistungen								
9	+/-	Bestandsveränderungen								
10	**=**	**Ordentliche Erträge**		**-44.660.619**	**-42.943.901**	**-34.883.542**	**-39.568.958**	**-39.568.958**	**-39.568.946**	**-39.568.933**
11	-	Personalaufwendungen		13.709.372	11.475.101	8.316.943	8.443.499	8.521.864	8.616.440	8.675.669
12	-	Versorgungsaufwendungen								
13	-	Aufwendungen für Sach- und Dienstleistungen		8.461.217	7.879.098	2.544.295	2.582.962	2.582.962	2.582.962	2.582.962
14	-	Bilanzielle Abschreibungen		2.773	563	33	29	27	15	2
15	-	Transferaufwendungen		30.231.065	34.927.886					
16	-	Sonstige ordentliche Aufwendungen		108.473.988	106.469.811	127.024.730	122.024.979	122.024.979	122.024.979	122.024.979
17	**=**	**Ordentliche Aufwendungen**		**160.878.416**	**160.752.459**	**137.886.001**	**133.051.468**	**133.129.832**	**133.224.395**	**133.283.611**
18	**=**	**Ergebnis der laufenden Verwaltungstätigkeit** (=Zeilen 10 und 17)		**116.217.797**	**117.808.558**	**103.002.459**	**93.482.510**	**93.560.874**	**93.655.449**	**93.714.678**

		Teilergebnisplan	Ergebnis 2007	Ergebnis 2008	Ansatz 2009	Planung 2010	Planung 2011	Planung 2012	Planung 2013	Planung 2014
19	+	Finanzerträge								
20	-	Zinsen und sonstige Finanzaufwendungen								
21	**=**	**Finanzergebnis** (=Zeilen 19 und 20)								
22	**=**	**Ordentliches Ergebnis** (=Zeilen 18 und 21)		**116.217.797**	**117.808.558**	**103.002.459**	**93.482.510**	**93.560.874**	**93.655.449**	**93.714.678**
23	+	Außerordentliche Erträge								
24	-	Außerordentliche Aufwendungen								
25	**=**	**Außerordentliches Ergebnis** (=Zeilen 23 und 24)								
26	**=**	**Ergebnis vor internen Leistungsbeziehungen** (=Zeilen 22 und 25)		**116.217.797**	**117.808.558**	**103.002.459**	**93.482.510**	**93.560.874**	**93.655.449**	**93.714.678**
27	+	Erträge aus internen Leistungsbeziehungen		-30.561	-30.561					
28	-	Aufwendungen aus internen Leistungsbeziehungen		3.596.950	2.330.852	767.102	781.552	784.774	777.660	781.962
29	**=**	**Ergebnis** (=Zeilen 26, 27 und 28)		**119.784.186**	**120.108.849**	**103.769.562**	**94.264.062**	**94.345.648**	**94.433.109**	**94.496.640**

Ansätze für die sonstigen Hilfen 8insbesondere SGB XII) werden ab 2010 ganz oder teilweise in Produktgruppe 3113 und 3114 veranschlagt. Zu erwartende Veränderungen aus der geänderten Trägerschaft ab 2011 sind noch nicht berücksichtigt.

Die Erträge der Kontengruppe 44 „Privatrechtliche Leistungsentgelte“ beim PSP-Element 2.31.99.99.9.0.0001 „Stiftung Sozialfonds Wuppertal“ sind zweckgebunden gemäß § 21 GemHVO. Höhere Erträge berechtigen zu Mehraufwendungen; geringere Erträge verpflichten zu Minderaufwendungen.

Steuern und Abgaben (Zeile 1)
Die Erträge betreffen die Leistungsbeteiligung des Bundes an den Kosten für Unterkunft und Heizung im Rahmen des SGB II. Für 2010 ist eine Kostenbeteiligung von 23 v.H. berücksichtigt. Ab 2011 wurde eine höhere Bundesbeteiligung (28 v.H.) eingerechnet.

Personalkennzahlen	Ergebnis 2007	Ergebnis 2008	Ansatz 2009	Planung 2010	Planung 2011	Planung 2012	Planung 2013	Planung 2014
Anzahl Mitarbeiter		238,70		154,46	154,45	154,45	154,45	154,45
Vollzeitkräfte		227,50	261,13	153,97	153,99	153,98	153,94	153,97
Stellenplan		235,27		154,64	154,64	154,64	154,64	154,64

Produktgruppe 3110	**Schwerbehindertenversorgung**	**PG-Verantwortliche(r): Herr Temme**

Kurzbeschreibung der Produktgruppe

Das Feststellungsverfahren nach dem Schwerbehindertenrecht im Sinne des Neunten Sozialgesetzbuch (SGB IX) umfasst folgende Aufgaben:

- Beratung über Leistungen im Sinne des SGB IX
- Feststellung des Vorliegens einer Behinderung und des Grads der Behinderung auf Antrag des behinderten Menschen
- Ausstellung eines Ausweises über die Eigenschaft als schwerbehinderter Mensch, den Grad der Behinderung sowie ggf. über weitere gesundheitliche Merkmale und Ausweisverlängerungen
- Einleitung und ggf. Durchführung von ärztlichen Gutachten
- Erstattung von Fahrgeldausfällen
- Integration schwerbehinderter Menschen ins Arbeitsleben
- Hilfen am Arbeitsplatz
- Kündigungsschutz für schwerbehinderte Menschen

Zielgruppen der Produktgruppe

- Menschen mit Behinderungen
- Erwerbstätige schwerbehinderte Menschen und ihnen Gleichgestellte
- Betriebs-/Personalräte, Mitarbeiter-/Schwerbehindertenvertretungen
- Arbeitgeber

Produktgruppenziele

Produktgruppe	3110	Schwerbehindertenversorgung

Ziel	Bezeichnung
D1291	Erstattung von Gutachten/Stellungnahmen innerhalb von 5 Werktagen nach Rechnungseingang

Kennzahlen zur Zielerreichung		Ergebnis 2007	Ergebnis 2008	Ansatz 2009	Planung 2010	Planung 2011	Planung 2012	Planung 2013	Planung 2014
D12911 (TAG)	Durchlaufzeit bis zur Zahlbarmachung				5,00	5,00	5,00	5,00	5,00

Haushaltsplan 2010 / 2011 **201 Soziales**

Stadtverwaltung Wuppertal **3110 Schwerbehindertenversorgung**

		Teilergebnisplan	Ergebnis 2007	Ergebnis 2008	Ansatz 2009	Planung 2010	Planung 2011	Planung 2012	Planung 2013	Planung 2014
1	+	Steuern und ähnliche Abgaben								
2	+	Zuwendungen und allgemeine Umlagen		-1.838.523	-1.227.230	-1.166.196	-1.166.196	-1.166.196	-1.166.100	-1.166.003
3	+	Sonstige Transfererträge								
4	+	Öffentlich-rechtliche Leistungsentgelte				-417	-833	-833	-833	-833
5	+	Privatrechtliche Leistungsentgelte								
6	+	Kostenerstattungen und Kostenumlagen		-96.349	-72.240	-683.000	-683.000	-683.000	-683.000	-683.000
7	+	Sonstige ordentliche Erträge		-174.185						
8	+	Aktivierte Eigenleistungen								
9	+/-	Bestandsveränderungen								
10	**=**	**Ordentliche Erträge**		**-2.109.057**	**-1.299.470**	**-1.849.613**	**-1.850.029**	**-1.850.029**	**-1.849.933**	**-1.849.837**
11	-	Personalaufwendungen		365.939	294.774	828.605	828.593	821.267	819.917	813.100
12	-	Versorgungsaufwendungen								
13	-	Aufwendungen für Sach- und Dienstleistungen		124.413	128.968	806.725	810.448	810.448	810.448	810.448
14	-	Bilanzielle Abschreibungen		154	90	537	503	493	397	300
15	-	Transferaufwendungen		280						
16	-	Sonstige ordentliche Aufwendungen		1.010.890	1.113.668	1.215.246	1.222.960	1.222.960	1.222.960	1.222.960
17	**=**	**Ordentliche Aufwendungen**		**1.501.676**	**1.537.501**	**2.851.113**	**2.862.503**	**2.855.168**	**2.853.721**	**2.846.808**
18	**=**	**Ergebnis der laufenden Verwaltungstätigkeit** (=Zeilen 10 und 17)		**-607.381**	**238.031**	**1.001.500**	**1.012.474**	**1.005.138**	**1.003.788**	**996.972**

		Teilergebnisplan	Ergebnis 2007	Ergebnis 2008	Ansatz 2009	Planung 2010	Planung 2011	Planung 2012	Planung 2013	Planung 2014
19	+	Finanzerträge								
20	-	Zinsen und sonstige Finanzaufwendungen								
21	**=**	**Finanzergebnis** (=Zeilen 19 und 20)								
22	**=**	**Ordentliches Ergebnis** (=Zeilen 18 und 21)		**-607.381**	**238.031**	**1.001.500**	**1.012.474**	**1.005.138**	**1.003.788**	**996.972**
23	+	Außerordentliche Erträge								
24	-	Außerordentliche Aufwendungen								
25	**=**	**Außerordentliches Ergebnis** (=Zeilen 23 und 24)								
26	**=**	**Ergebnis vor internen Leistungsbeziehungen** (=Zeilen 22 und 25)		**-607.381**	**238.031**	**1.001.500**	**1.012.474**	**1.005.138**	**1.003.788**	**996.972**
27	+	Erträge aus internen Leistungsbeziehungen								
28	-	Aufwendungen aus internen Leistungsbeziehungen		328.326	226.141	446.277	447.019	446.199	444.142	443.744
29	**=**	**Ergebnis** (=Zeilen 26, 27 und 28)		**-279.055**	**464.171**	**1.447.777**	**1.459.493**	**1.451.337**	**1.447.931**	**1.440.716**

Kostenerstattungen und -umlagen (Zeile 6)
Sach- und Dienstleistungen (Zeile 13)
Die Ansatzerhöhungen betreffen Mittel des Landschaftsverbandes, die weiter geleitet werden. Für die zum 1.1.2008 vom Land übertragenen Aufgaben nach dem Schwerbehindertengesetz klagt die Stadt auf eine angemessene Finanzausstattung.

Personalkennzahlen	Ergebnis 2007	Ergebnis 2008	Ansatz 2009	Planung 2010	Planung 2011	Planung 2012	Planung 2013	Planung 2014
Anzahl Mitarbeiter		7,18		15,11	15,12	15,12	14,97	14,97
Vollzeitkräfte		6,48		13,11	13,02	12,83	12,73	12,66
Stellenplan		7,20		13,51	13,80	13,80	13,80	13,80

Produktgruppe 3113	**Grundversorgung und Leistungen nach dem SGB XII**	**PG-Verantwortliche(r): Herr Temme**

Kurzbeschreibung der Produktgruppe

- Beratung und Information über mögliche Hilfen im Sinne des SGB XII
- Sicherstellung des gesamten Bedarfs des täglichen Lebens
- Heranziehung von Unterhaltspflichtigen
- Gewährung von Zuschüssen

Zielgruppen der Produktgruppe

- Alle Einwohner/innen (Beratung und Information)
- Ältere, kranke, behinderte und pflegebedürftige Menschen
- Erwerbstätige schwerbehinderte Menschen und ihnen Gleichgestellte
- Hilfebedürftige Personen ohne Anspruch auf SGB II – Leistungen
- Betriebs-/Personalräte, Mitarbeiter-/Schwerbehindertenvertretungen
- Arbeitgeber
- Träger der Wohlfahrtspflege
- Ambulante Pflegeeinrichtungen
- Träger der Tages-, Nacht- und Kurzzeitpflege

Produktgruppenziele

Produktgruppe	3113	Grundversorgung und Leistungen nach dem SGB XII

Ziel	Bezeichnung
D1331	Beibehaltung der Transferleistungen außerhalb von Einrichtungen je 1.000 Einwohner in Höhe von 83.988 €
D1332	Fristgerechte Bearbeitung der Anträge

Kennzahlen zur Zielerreichung		Ergebnis 2007	Ergebnis 2008	Ansatz 2009	Planung 2010	Planung 2011	Planung 2012	Planung 2013	Planung 2014
D13311 (EUR)	Transferleistungen a.v.E. je 1.000 Einwo				83.988,00	83.988,00	83.988,00	83.988,00	83.988,00
D13321 (%)	Zielerreichungsgrad				100,00	100,00	100,00	100,00	100,00

Haushaltsplan 2010 / 2011 **201 Soziales**

Stadtverwaltung Wuppertal **3113 Grundversorgung und Lstg. nach SGB XII**

		Teilergebnisplan	Ergebnis 2007	Ergebnis 2008	Ansatz 2009	Planung 2010	Planung 2011	Planung 2012	Planung 2013	Planung 2014
1	+	Steuern und ähnliche Abgaben								
2	+	Zuwendungen und allgemeine Umlagen				-321.226	-321.251	-321.251	-320.909	-320.566
3	+	Sonstige Transfererträge				-2.011.300	-1.981.300	-1.981.300	-1.981.300	-1.981.300
4	+	Öffentlich-rechtliche Leistungsentgelte				-4.042	-5.083	-5.083	-5.083	-5.083
5	+	Privatrechtliche Leistungsentgelte				-500	-500	-500	-500	-500
6	+	Kostenerstattungen und Kostenumlagen				-9.943.600	-10.385.600	-10.385.600	-10.385.600	-10.385.600
7	+	Sonstige ordentliche Erträge				-250	-250	-250	-250	-250
8	+	Aktivierte Eigenleistungen								
9	+/-	Bestandsveränderungen								
10	**=**	**Ordentliche Erträge**				**-12.280.917**	**-12.693.984**	**-12.693.984**	**-12.693.642**	**-12.693.300**
11	-	Personalaufwendungen				7.110.705	7.081.741	6.979.592	6.957.232	6.876.849
12	-	Versorgungsaufwendungen								
13	-	Aufwendungen für Sach- und Dienstleistungen				8.117.568	7.933.518	7.933.518	7.933.518	7.933.518
14	-	Bilanzielle Abschreibungen				4.904	4.597	2.511	2.169	1.827
15	-	Transferaufwendungen				75.156.290	75.807.790	74.727.790	74.727.790	74.727.790
16	-	Sonstige ordentliche Aufwendungen				916.092	953.312	953.312	953.312	953.312
17	**=**	**Ordentliche Aufwendungen**				**91.305.560**	**91.780.959**	**90.596.723**	**90.574.022**	**90.493.297**
18	**=**	**Ergebnis der laufenden Verwaltungstätigkeit** (=Zeilen 10 und 17)				**79.024.643**	**79.086.975**	**77.902.740**	**77.880.380**	**77.799.997**

		Teilergebnisplan	Ergebnis 2007	Ergebnis 2008	Ansatz 2009	Planung 2010	Planung 2011	Planung 2012	Planung 2013	Planung 2014
19	+	Finanzerträge								
20	-	Zinsen und sonstige Finanzaufwendungen								
21	**=**	**Finanzergebnis** (=Zeilen 19 und 20)								
22	**=**	**Ordentliches Ergebnis** (=Zeilen 18 und 21)				**79.024.643**	**79.086.975**	**77.902.740**	**77.880.380**	**77.799.997**
23	+	Außerordentliche Erträge								
24	-	Außerordentliche Aufwendungen								
25	**=**	**Außerordentliches Ergebnis** (=Zeilen 23 und 24)								
26	**=**	**Ergebnis vor internen Leistungsbeziehungen** (=Zeilen 22 und 25)				**79.024.643**	**79.086.975**	**77.902.740**	**77.880.380**	**77.799.997**
27	+	Erträge aus internen Leistungsbeziehungen				-30.561	-30.561	-30.561	-30.561	-30.561
28	-	Aufwendungen aus internen Leistungsbeziehungen				1.991.448	1.981.586	1.971.762	1.952.299	1.947.458
29	**=**	**Ergebnis** (=Zeilen 26, 27 und 28)				**80.985.530**	**81.038.000**	**79.843.941**	**79.802.119**	**79.716.894**

Die Ansätze wurden bis 2009 in Produktgruppe 3102 und 3103 mit veranschlagt.

Die Erträge der Kontengruppe 41 „Zuwendungen und allgemeine Umlagen“ beim PSP-Element 2.31.13.02.0.0.9999 „Hoesch-Stiftung“ sind zweckgebunden gemäß § 21 GemHVO. Höhere Erträge berechtigen zu Mehraufwendungen; geringere Erträge verpflichten zu Minderaufwendungen.

Die Erträge der Kontengruppe 44 „Privatrechtliche Leistungsentgelte“ beim PSP-Element 2.31.99.99.9.0.0001 „Stiftung Sozialfonds Wuppertal“ sind zweckgebunden gemäß § 21 GemHVO. Höhere Erträge berechtigen zu Mehraufwendungen; geringere Erträge verpflichten zu Minderaufwendungen.

Transferaufwendungen (Zeile 15)
Es handelt sich überwiegend um Sozialhilfeleistungen. Die hier ebenfalls berücksichtigten Zuschüsse an freie Träger von rd. 6 Mio. € werden in Anhang F zum Vorbereicht einzeln dargestellt.

Personalkennzahlen	Ergebnis 2007	Ergebnis 2008	Ansatz 2009	Planung 2010	Planung 2011	Planung 2012	Planung 2013	Planung 2014
Anzahl Mitarbeiter				126,13	124,53	122,88	122,03	119,39
Vollzeitkräfte				109,86	108,35	106,25	104,90	103,57
Stellenplan				111,46	111,29	111,29	111,29	111,29

Produktgruppe 3114	**Sonstige soziale Leistungen**	**PG-Verantwortliche(r): Herr Temme**

Kurzbeschreibung der Produktgruppe

- Rückforderung von Lastenausgleichsleistungen, die zur Abgeltung von Vermögensschäden im Vertreibungsgebiet und in der ehemaligen DDR gewährt wurden
- Der zur Erfüllung der Wehrpflicht einberufene Wehrpflichtige und seine Familienangehörigen erhalten Leistungen zur Sicherung ihres Lebensbedarfs (Unterhaltssicherung): allgemeine Leistungen, Überbrückungsgeld, besondere Zuwendungen, Beihilfe bei Geburt eines Kindes, Einzelleistungen, Sonderleistungen, Mietbeihilfe, Wirtschaftsbeihilfe usw.

Zielgruppen der Produktgruppe

- Personen aus Vertreibungsgebieten, die ihren ständigen Aufenthalt vor dem 01.01.1993 in der Bundesrepublik Deutschland hatten
- Verfolgte, die in der ehemaligen DDR durch verschiedene (Zwangs-)Maßnahmen ihren Beruf nicht ausüben konnten
- Empfänger/innen von Unterhaltshilfe
- Wehr- und Zivildienstleistende
- Wehrübende

Produktgruppenziele

Produktgruppe	3114	Sonstige soziale Leistungen

Ziel	Bezeichnung
D1341	Erstattung von Kosten für krankenversorgungsberechtigte Unterhaltshilfeempfänger (§ 276 LAG) innerhalb von 21 Tagen nach Rechnungseingang

Kennzahlen zur Zielerreichung		Ergebnis 2007	Ergebnis 2008	Ansatz 2009	Planung 2010	Planung 2011	Planung 2012	Planung 2013	Planung 2014
D13411 (TAG)	Durchlaufzeit bis zur Zahlbarmachung				21,00	21,00	21,00	21,00	21,00

Haushaltsplan 2010 / 2011 **201 Soziales**

Stadtverwaltung Wuppertal **3114 Sonstige soziale Leistungen**

		Teilergebnisplan	Ergebnis 2007	Ergebnis 2008	Ansatz 2009	Planung 2010	Planung 2011	Planung 2012	Planung 2013	Planung 2014
1	+	Steuern und ähnliche Abgaben								
2	+	Zuwendungen und allgemeine Umlagen				-44	-44	-44	-22	-1
3	+	Sonstige Transfererträge								
4	+	Öffentlich-rechtliche Leistungsentgelte				-417	-834	-834	-834	-834
5	+	Privatrechtliche Leistungsentgelte								
6	+	Kostenerstattungen und Kostenumlagen				-229.000	-194.000	-194.000	-194.000	-194.000
7	+	Sonstige ordentliche Erträge								
8	+	Aktivierte Eigenleistungen								
9	+/-	Bestandsveränderungen								
10	**=**	**Ordentliche Erträge**				**-229.460**	**-194.877**	**-194.877**	**-194.856**	**-194.835**
11	-	Personalaufwendungen				358.816	356.856	350.798	348.834	343.225
12	-	Versorgungsaufwendungen								
13	-	Aufwendungen für Sach- und Dienstleistungen				11.522	11.997	11.997	11.997	11.997
14	-	Bilanzielle Abschreibungen				82	72	47	26	5
15	-	Transferaufwendungen				26.000	26.000	26.000	26.000	26.000
16	-	Sonstige ordentliche Aufwendungen				49.585	51.368	51.368	51.368	51.368
17	**=**	**Ordentliche Aufwendungen**				**446.005**	**446.294**	**440.210**	**438.225**	**432.595**
18	**=**	**Ergebnis der laufenden Verwaltungstätigkeit** (=Zeilen 10 und 17)				**216.545**	**251.416**	**245.333**	**243.370**	**237.760**

		Teilergebnisplan	Ergebnis 2007	Ergebnis 2008	Ansatz 2009	Planung 2010	Planung 2011	Planung 2012	Planung 2013	Planung 2014
19	+	Finanzerträge								
20	-	Zinsen und sonstige Finanzaufwendungen								
21	**=**	**Finanzergebnis** (=Zeilen 19 und 20)								
22	**=**	**Ordentliches Ergebnis** (=Zeilen 18 und 21)				**216.545**	**251.416**	**245.333**	**243.370**	**237.760**
23	+	Außerordentliche Erträge								
24	-	Außerordentliche Aufwendungen								
25	**=**	**Außerordentliches Ergebnis** (=Zeilen 23 und 24)								
26	**=**	**Ergebnis vor internen Leistungsbeziehungen** (=Zeilen 22 und 25)				**216.545**	**251.416**	**245.333**	**243.370**	**237.760**
27	+	Erträge aus internen Leistungsbeziehungen								
28	-	Aufwendungen aus internen Leistungsbeziehungen				83.897	83.910	83.428	82.893	82.534
29	**=**	**Ergebnis** (=Zeilen 26, 27 und 28)				**300.441**	**335.327**	**328.762**	**326.262**	**320.294**

Die Ansätze wurden bis 2009 in Produktgruppe 3102 und 3103 mit veranschlagt.

Transferaufwendungen (Zeile 15)
Es handelt sich hierbei um Sozialhilfeleistungen.

Personalkennzahlen	Ergebnis 2007	Ergebnis 2008	Ansatz 2009	Planung 2010	Planung 2011	Planung 2012	Planung 2013	Planung 2014
Anzahl Mitarbeiter				5,99	5,82	5,66	5,66	5,50
Vollzeitkräfte				5,07	4,95	4,81	4,73	4,61
Stellenplan				4,86	4,66	4,66	4,66	4,66

Stadtbetrieb 202 **Tageseinrichtungen für Kinder** **Leitung: Frau Weidenbruch**

Produktbereich		Produktgruppe		Produkt	
36	Kinder-, Jugend- und Familienhilfe	**3601**	**Förderung von Kindern in Tagesbetreuung**	3601010 3601020	Betrieb städtische Tageseinrichtungen für Kinder Förderung von Einrichtungen freier Träger
		3602	**Tagespflege**	3602010	Tagespflege

Stadtbetrieb	**202**	**Tageseinrichtungen für Kinder**
Stadtbetriebsleitung	**Frau Weidenbruch**	

Kurzbeschreibung des Stadtbetriebs

- Beratung zu Betreuungsangeboten für Kinder. Zielgruppen: Eltern, Firmen, Träger etc.
- Bedarfsplanung „Betreuungsangebote für Kinder“ in Wuppertal (Fortschreibung alle 2 Jahre)
- Erhebung von Elternbeiträgen für Betreuungsangebote (Tageseinrichtungen für Kinder, Tagespflege)
- Förderung der Betreuung von Kindern in Tageseinrichtungen
  - Betrieb eigener Tageseinrichtungen für Kinder
  - Pädagogische Betreuung von Kindern in Tageseinrichtungen für Kinder
  - Förderung, Beratung und Finanzierung von Tageseinrichtungen für Kinder unter freier Trägerschaft
- Förderung der Betreuung von Kindern in Tagespflege
  - Genehmigungsverfahren zur Durchführung von Tagespflege
  - Förderung, Beratung und Finanzierung von Tagespflegepersonen

		Teilergebnisplan	Ergebnis 2007	Ergebnis 2008	Ansatz 2009	Planung 2010	Planung 2011	Planung 2012	Planung 2013	Planung 2014
1	+	Steuern und ähnliche Abgaben								
2	+	Zuwendungen und allgemeine Umlagen		-18.772.664	-19.723.411	-22.406.137	-23.140.137	-23.407.109	-23.939.109	-23.718.109
3	+	Sonstige Transfererträge								
4	+	Öffentlich-rechtliche Leistungsentgelte		-9.347.655	-8.150.301	-8.014.831	-8.091.815	-8.138.428	-8.185.261	-8.232.110
5	+	Privatrechtliche Leistungsentgelte		-788.585	-922.500	-922.500	-922.500	-922.500	-922.500	-922.500
6	+	Kostenerstattungen und Kostenumlagen		-11.763						
7	+	Sonstige ordentliche Erträge		-1.432.154	-2.600	-2.600	-2.600	-2.600	-2.650	-2.650
8	+	Aktivierte Eigenleistungen								
9	+/-	Bestandsveränderungen								
10	**=**	**Ordentliche Erträge**		**-30.352.820**	**-28.798.812**	**-31.346.068**	**-32.157.052**	**-32.470.637**	**-33.049.521**	**-32.875.369**
11	-	Personalaufwendungen		25.294.139	25.086.459	28.272.192	28.162.879	27.833.614	27.780.923	27.661.064
12	-	Versorgungsaufwendungen								
13	-	Aufwendungen für Sach- und Dienstleistungen		3.217.410	3.795.610	4.101.550	4.196.050	4.312.250	4.332.250	4.212.750
14	-	Bilanzielle Abschreibungen		64.277	5.975	46.450	45.990	43.116	35.406	30.140
15	-	Transferaufwendungen		28.867.771	29.899.000	33.459.000	34.768.000	35.684.000	36.889.000	37.495.000
16	-	Sonstige ordentliche Aufwendungen		5.978.570	5.370.417	5.159.833	5.283.203	5.352.273	5.421.243	5.421.243
17	**=**	**Ordentliche Aufwendungen**		**63.422.167**	**64.157.461**	**71.039.025**	**72.456.122**	**73.225.253**	**74.458.821**	**74.820.198**
18	**=**	**Ergebnis der laufenden Verwaltungstätigkeit** (=Zeilen 10 und 17)		**33.069.346**	**35.358.648**	**39.692.957**	**40.299.071**	**40.754.616**	**41.409.301**	**41.944.829**

		Teilergebnisplan	Ergebnis 2007	Ergebnis 2008	Ansatz 2009	Planung 2010	Planung 2011	Planung 2012	Planung 2013	Planung 2014
19	+	Finanzerträge								
20	-	Zinsen und sonstige Finanzaufwendungen								
21	**=**	**Finanzergebnis** (=Zeilen 19 und 20)								
22	**=**	**Ordentliches Ergebnis** (=Zeilen 18 und 21)		**33.069.346**	**35.358.648**	**39.692.957**	**40.299.071**	**40.754.616**	**41.409.301**	**41.944.829**
23	+	Außerordentliche Erträge								
24	-	Außerordentliche Aufwendungen								
25	**=**	**Außerordentliches Ergebnis** (=Zeilen 23 und 24)								
26	**=**	**Ergebnis vor internen Leistungsbeziehungen** (=Zeilen 22 und 25)		**33.069.346**	**35.358.648**	**39.692.957**	**40.299.071**	**40.754.616**	**41.409.301**	**41.944.829**
27	+	Erträge aus internen Leistungsbeziehungen								
28	-	Aufwendungen aus internen Leistungsbeziehungen		5.543.695	3.691.211	4.056.745	4.065.399	4.048.441	4.007.514	3.992.693
29	**=**	**Ergebnis** (=Zeilen 26, 27 und 28)		**38.613.041**	**39.049.859**	**43.749.701**	**44.364.469**	**44.803.057**	**45.416.815**	**45.937.522**

		Teilfinanzplan A	Ergebnis 2007	Ergebnis 2008	Ansatz 2009	Planung 2010	VE 2010	Planung 2011	VE 2011	Planung 2012	Planung 2013	Planung 2014
1	+	Zuwendungen für Investitions-maßnahmen			-700.000	-155.700		-286.700		-167.700	-173.700	-298.700
2	+	Veräußerung von Sachanlagen										
3	+	Veräußerung von Finanzanlagen										
4	+	Beiträge und ähnliche Entgelte										
5	+	Sonstige Investitionseinzahlungen										
6	**=**	**Einzahlungen aus Investitionstätigkeit**			**-700.000**	**-155.700**		**-286.700**		**-167.700**	**-173.700**	**-298.700**
7	-	Erwerb von Grundstücken und Gebäuden										
8	-	Baumaßnahmen		52.541	37.500	97.500		97.500		97.500	97.500	37.500
9	-	Erwerb von beweglichem Anlagevermögen		181.838	159.915	337.800		470.000		351.000	357.000	329.000
10	-	Erwerb von Finanzanlagen										
11	-	Aktivierbare Zuwendungen			705.000							
12	-	Sonstige Investitionsauszahlungen										
13	**=**	**Auszahlungen aus Investiti-onstätigkeit**		**234.379**	**902.415**	**435.300**		**567.500**		**448.500**	**454.500**	**366.500**
14	**=**	**Saldo aus Investitionstätigkeit** (=Zeilen 6 und 13)		**234.379**	**202.415**	**279.600**		**280.800**		**280.800**	**280.800**	**67.800**

Personalkennzahlen	Ergebnis 2007	Ergebnis 2008	Ansatz 2009	Planung 2010	Planung 2011	Planung 2012	Planung 2013	Planung 2014
Anzahl Mitarbeiter		597,00		569,00	564,00	559,00	555,00	549,00
Vollzeitkräfte		533,33	574,10	551,85	544,09	533,18	526,23	519,60
Stellenplan		594,22		593,25	593,25	593,25	593,25	593,25

Produktgruppe 3601	**Förderung von Kindern in Tagesbetreuung**	**PG-Verantwortliche(r): Frau Weidenbruch**

Kurzbeschreibung der Produktgruppe

- Betreuung von Kindern in Tageseinrichtungen für Kinder

Zielgruppen der Produktgruppe

- Eltern
- Kinder
- Freie Träger

Produktgruppenziele

Produktgruppe	3601	Förderung von Kindern in Tagesbetreuung

Ziel	Bezeichnung
D0621	Förderung von Elterninitiativen

Kennzahlen zur Zielerreichung		Ergebnis 2007	Ergebnis 2008	Ansatz 2009	Planung 2010	Planung 2011	Planung 2012	Planung 2013	Planung 2014
D06211 (%)	Anteil Plätze Elterninitiativen an ges.				17,00	17,00	17,00	17,00	17,00

		Teilergebnisplan	Ergebnis 2007	Ergebnis 2008	Ansatz 2009	Planung 2010	Planung 2011	Planung 2012	Planung 2013	Planung 2014
1	+	Steuern und ähnliche Abgaben								
2	+	Zuwendungen und allgemeine Umlagen		-18.645.707	-19.723.407	-21.971.132	-22.560.132	-22.682.105	-23.069.105	-22.703.105
3	+	Sonstige Transfererträge								
4	+	Öffentlich-rechtliche Leistungsentgelte		-9.290.906	-7.800.301	-7.720.831	-7.650.815	-7.550.428	-7.450.261	-7.350.110
5	+	Privatrechtliche Leistungsentgelte		-788.585	-922.500	-922.500	-922.500	-922.500	-922.500	-922.500
6	+	Kostenerstattungen und Kostenumlagen		-106						
7	+	Sonstige ordentliche Erträge		-1.419.710	-2.600	-2.600	-2.600	-2.600	-2.650	-2.650
8	+	Aktivierte Eigenleistungen								
9	+/-	Bestandsveränderungen								
10	**=**	**Ordentliche Erträge**		**-30.145.013**	**-28.448.808**	**-30.617.063**	**-31.136.046**	**-31.157.632**	**-31.444.516**	**-30.978.364**
11	-	Personalaufwendungen		25.198.680	25.010.584	28.177.092	28.068.482	27.740.640	27.688.527	27.570.114
12	-	Versorgungsaufwendungen								
13	-	Aufwendungen für Sach- und Dienstleistungen		3.208.957	3.782.440	4.088.423	4.182.873	4.298.973	4.318.973	4.199.473
14	-	Bilanzielle Abschreibungen		63.926	5.951	46.428	45.968	43.095	35.385	30.124
15	-	Transferaufwendungen		28.739.202	29.199.000	32.619.000	33.508.000	34.004.000	34.789.000	34.975.000
16	-	Sonstige ordentliche Aufwendungen		5.972.778	5.363.526	5.153.683	5.276.933	5.345.933	5.414.833	5.414.833
17	**=**	**Ordentliche Aufwendungen**		**63.183.542**	**63.361.501**	**70.084.625**	**71.082.255**	**71.432.641**	**72.246.718**	**72.189.544**
18	**=**	**Ergebnis der laufenden Verwaltungstätigkeit** (=Zeilen 10 und 17)		**33.038.529**	**34.912.693**	**39.467.562**	**39.946.210**	**40.275.009**	**40.802.202**	**41.211.179**

		Teilergebnisplan	Ergebnis 2007	Ergebnis 2008	Ansatz 2009	Planung 2010	Planung 2011	Planung 2012	Planung 2013	Planung 2014
19	+	Finanzerträge								
20	-	Zinsen und sonstige Finanzaufwendungen								
21	**=**	**Finanzergebnis** (=Zeilen 19 und 20)								
22	**=**	**Ordentliches Ergebnis** (=Zeilen 18 und 21)		**33.038.529**	**34.912.693**	**39.467.562**	**39.946.210**	**40.275.009**	**40.802.202**	**41.211.179**
23	+	Außerordentliche Erträge								
24	-	Außerordentliche Aufwendungen								
25	**=**	**Außerordentliches Ergebnis** (=Zeilen 23 und 24)								
26	**=**	**Ergebnis vor internen Leistungsbeziehungen** (=Zeilen 22 und 25)		**33.038.529**	**34.912.693**	**39.467.562**	**39.946.210**	**40.275.009**	**40.802.202**	**41.211.179**
27	+	Erträge aus internen Leistungsbeziehungen								
28	-	Aufwendungen aus internen Leistungsbeziehungen		5.473.103	3.632.465	3.987.849	3.996.515	3.979.666	3.938.906	3.924.177
29	**=**	**Ergebnis** (=Zeilen 26, 27 und 28)		**38.511.633**	**38.545.158**	**43.455.412**	**43.942.725**	**44.254.675**	**44.741.108**	**45.135.356**

Die Erträge der Kontengruppe 41 „Zuwendungen und allgemeine Umlagen“ beim PSP-Element 2.36.01.01.0.0.0799 „Spenden TfK konsumtiv“ sind zweckgebunden gemäß § 21 GemHVO. Höhere Erträge berechtigen zu Mehraufwendungen; geringere Erträge verpflichten zu Minderaufwendungen.

Zuwendungen und allgemeine Umlagen (Zeile 2)
Ab 2010 sind hier auch anteilige Mittel der Bildungspauschale veranschlagt, die an den Eigenbetrieb Gebäudemanagement zur Finanzierung der Maßnahmen TfK Dahler Straße und TfK Rathenaustraße weiter geleitet werden. Vgl. auch Erläuterung zu den Transferaufwendungen).

Transferaufwendungen (Zeile 15)
Zum großen Teil handelt es sich um Betriebskostenzuschüsse an freie Träger. Vgl. auch Darstellung in Anhang F zum Vorbericht.
Außerdem veranschlagt ist die Weiterleitung von Mitteln der Bildungspauschale an den Eigenbetrieb Gebäudemanagement (vgl. auch Erläuterung zu den Zuweisungen) zur Finanzierung der Maßnahmen TfK Dahler Straße und TfK Rathenaustraße.

		Teilfinanzplan A	**Ergebnis 2007**	**Ergebnis 2008**	**Ansatz 2009**	**Planung 2010**	**VE 2010**	**Planung 2011**	**VE 2011**	**Planung 2012**	**Planung 2013**	**Planung 2014**
1	+	Zuwendungen für Investitions-maßnahmen			-700.000	-155.700		-286.700		-167.700	-173.700	-298.700
2	+	Veräußerung von Sachanlagen										
3	+	Veräußerung von Finanzanlagen										
4	+	Beiträge und ähnliche Entgelte										
5	+	Sonstige Investitionseinzahlungen										
6	**=**	**Einzahlungen aus Investitionstätigkeit**			**-700.000**	**-155.700**		**-286.700**		**-167.700**	**-173.700**	**-298.700**
7	-	Erwerb von Grundstücken und Gebäuden										
8	-	Baumaßnahmen		52.541	37.500	97.500		97.500		97.500	97.500	37.500
9	-	Erwerb von beweglichem Anlagevermögen		181.410	159.915	337.800		470.000		351.000	357.000	329.000
10	-	Erwerb von Finanzanlagen										
11	-	Aktivierbare Zuwendungen			705.000							
12	-	Sonstige Investitionsauszahlungen										
13	**=**	**Auszahlungen aus Investiti-onstätigkeit**		**233.952**	**902.415**	**435.300**		**567.500**		**448.500**	**454.500**	**366.500**
14	**=**	**Saldo aus Investitionstätigkeit** (=Zeilen 6 und 13)		**233.952**	**202.415**	**279.600**		**280.800**		**280.800**	**280.800**	**67.800**

Personalkennzahlen	Ergebnis 2007	Ergebnis 2008	Ansatz 2009	Planung 2010	Planung 2011	Planung 2012	Planung 2013	Planung 2014
Anzahl Mitarbeiter		595,00		567,30	562,30	557,30	553,30	547,30
Vollzeitkräfte		531,65	572,53	550,35	542,62	531,77	524,84	518,25
Stellenplan		590,63		589,76	589,76	589,76	589,76	589,76

Produktgruppe 3602	**Tagespflege**	**PG-Verantwortliche(r): Frau Weidenbruch**

Kurzbeschreibung der Produktgruppe

- Förderung der Betreuung von Kindern in Tagespflege

Zielgruppen der Produktgruppe

- Eltern
- Kinder
- Tagespflegepersonen

Produktgruppenziele

Produktgruppe	3602	Tagespflege

Ziel	Bezeichnung
D0631	Ausbau der Tagespflegeplätze entsprechend der Bedarfplanung

Kennzahlen zur Zielerreichung		Ergebnis 2007	Ergebnis 2008	Ansatz 2009	Planung 2010	Planung 2011	Planung 2012	Planung 2013	Planung 2014
D06311 (%)	Anteil Tagespflegeplätze zu Plätze U3				56,00	62,00	62,00	62,00	62,00

Haushaltsplan 2010 / 2011 **202 Tageseinrichtungen für Kinder**

Stadtverwaltung Wuppertal **3602 Tagespflege**

		Teilergebnisplan	Ergebnis 2007	Ergebnis 2008	Ansatz 2009	Planung 2010	Planung 2011	Planung 2012	Planung 2013	Planung 2014
1	+	Steuern und ähnliche Abgaben								
2	+	Zuwendungen und allgemeine Umlagen		-126.957	-4	-435.006	-580.006	-725.004	-870.004	-1.015.004
3	+	Sonstige Transfererträge								
4	+	Öffentlich-rechtliche Leistungsentgelte		-56.749	-350.000	-294.000	-441.000	-588.000	-735.000	-882.000
5	+	Privatrechtliche Leistungsentgelte								
6	+	Kostenerstattungen und Kostenumlagen		-11.657						
7	+	Sonstige ordentliche Erträge		-12.444	0	0	0	0	0	0
8	+	Aktivierte Eigenleistungen								
9	+/-	Bestandsveränderungen								
10	**=**	**Ordentliche Erträge**		**-207.807**	**-350.005**	**-729.006**	**-1.021.006**	**-1.313.004**	**-1.605.004**	**-1.897.004**
11	-	Personalaufwendungen		95.460	75.874	95.101	94.398	92.974	92.395	90.950
12	-	Versorgungsaufwendungen								
13	-	Aufwendungen für Sach- und Dienstleistungen		8.453	13.170	13.127	13.177	13.277	13.277	13.277
14	-	Bilanzielle Abschreibungen		351	24	22	22	20	20	16
15	-	Transferaufwendungen		128.569	700.000	840.000	1.260.000	1.680.000	2.100.000	2.520.000
16	-	Sonstige ordentliche Aufwendungen		5.792	6.891	6.150	6.270	6.340	6.410	6.410
17	**=**	**Ordentliche Aufwendungen**		**238.624**	**795.960**	**954.400**	**1.373.867**	**1.792.612**	**2.212.103**	**2.630.654**
18	**=**	**Ergebnis der laufenden Verwaltungstätigkeit** (=Zeilen 10 und 17)		**30.817**	**445.955**	**225.394**	**352.861**	**479.607**	**607.099**	**733.650**

		Teilergebnisplan	Ergebnis 2007	Ergebnis 2008	Ansatz 2009	Planung 2010	Planung 2011	Planung 2012	Planung 2013	Planung 2014
19	+	Finanzerträge								
20	-	Zinsen und sonstige Finanzaufwendungen								
21	**=**	**Finanzergebnis** (=Zeilen 19 und 20)								
22	**=**	**Ordentliches Ergebnis** (=Zeilen 18 und 21)		**30.817**	**445.955**	**225.394**	**352.861**	**479.607**	**607.099**	**733.650**
23	+	Außerordentliche Erträge								
24	-	Außerordentliche Aufwendungen								
25	**=**	**Außerordentliches Ergebnis** (=Zeilen 23 und 24)								
26	**=**	**Ergebnis vor internen Leistungsbeziehungen** (=Zeilen 22 und 25)		**30.817**	**445.955**	**225.394**	**352.861**	**479.607**	**607.099**	**733.650**
27	+	Erträge aus internen Leistungsbeziehungen								
28	-	Aufwendungen aus internen Leistungsbeziehungen		70.592	58.746	68.895	68.883	68.775	68.608	68.516
29	**=**	**Ergebnis** (=Zeilen 26, 27 und 28)		**101.409**	**504.701**	**294.289**	**421.745**	**548.382**	**675.707**	**802.165**

Transferaufwendungen (Zeile 15)
Zuschüsse an Tagesmütter für Tagespflegestellen.

Personalkennzahlen	Ergebnis 2007	Ergebnis 2008	Ansatz 2009	Planung 2010	Planung 2011	Planung 2012	Planung 2013	Planung 2014
Anzahl Mitarbeiter		2,00		1,70	1,70	1,70	1,70	1,70
Vollzeitkräfte		1,68	1,57	1,50	1,47	1,41	1,39	1,35
Stellenplan		3,59		3,49	3,49	3,49	3,49	3,49

Ressort 204 **Zuwanderung und Integration** **Leitung: Herr Lemmer**

Produktbereich		Produktgruppe		Produkt	
12	Sicherheit und Ordnung	**1209**	**Regelung des Aufenthalts von Ausländern**	1209010	Aufenthaltsrechtliche Angelegenheiten (ABH)
21	Schulträgeraufgaben	**2102**	**Regionale Arbeitsstelle zur Förderung von Kindern und Jugendlichen aus Zuwandererfamilien**	2102010	Integrationsmaßnahmen für Kinder und Jugendliche aus Zuwandererfamilien (RAA)
31	Soziale Leistungen	**3105**	**Hilfen nach dem AsylBLG**	3105010 3105020 3105030	Hilfen nach dem AsylBLG Hilfen nach dem SGB XII für Flüchtlinge* Integrations- und Migrationsmanagement*
		3109	**Hilfen für Migranten bei Wohnproblemen**	3109010	Verwaltung und Betrieb von Unterkünften und Einrichtungen für Aussiedler/innen und ausländische Flüchtlinge
		3115	**Hilfen nach dem SGB XII für Flüchtlinge**	3115010	Hilfen nach dem SGB XII für Flüchtlinge
		3116	**Integrations- und Migrationsmanagement**	3116010	Integrations- und Migrationsmanagement
36	Kinder-, Jugend- und Familienhilfe	**3606**	**Hilfen für junge Migranten und ihre Familien***	3606010	Förderung von Kindern und Jugendlichen aus Flüchtlingsfamilien (Jugendsozialarbeit für Flüchtlinge)*

*Die Produktgruppen und Produkte entfallen ab 2010. Nähere Hinweise können den jeweiligen Produktgruppen- bzw. Produktbeschreibungen entnommen werden.

Ressort	**204**	**Zuwanderung und Integration**
Ressortleitung	**Herr Lemmer**	

Kurzbeschreibung des Ressorts

- Beratung aller Angelegenheiten der in Wuppertal lebenden Ausländer in den Bereichen: Aufenthalts- und Niederlassungsgenehmigungen, Zuwanderungs- und Integrationsberatungen, Einbürgerungen und Vollzugsmaßnahmen, Freizügigkeitsbescheinigungen, Daueraufenthaltsrechtsbescheinigungen/-karten sowie Aufenthaltskarten
- Beratung von Kindern und Jugendlichen aus Zuwandererfamilien; Beratung von pädagogischen Fachkräften; Start-Stipendium-Programm; Durchführung von Fortbildungen und Schulungen für pädagogische Fachkräfte und von eigenen interkulturellen Projekten
- Versorgung mit der notwendigen Hilfe zum Lebensunterhalt von: ausländischen Flüchtlingen und deren Familienangehörigen, zugewiesenen Kontingentflüchtlingen und deren Familienangehörigen sowie zugewiesenen Aussiedlern/innen und deren Familienangehörigen
- Beratung, Unterstützung und Begleitung von Asylbewerber/innen; Bürgerkriegsflüchtlingen; de-Facto-Flüchtlingen; Personen, die Leistungen nach dem AsylBLG erhalten; Neuzuwanderer/innen in den ersten 3 Jahren ihres Aufenthalts; Verankerung der Integrationsaufgabe in Wuppertal; Förderung des Verständnisses für Demokratie und Toleranz und der Integration; Zusammenarbeit und Vernetzung mit allen Akteuren in der Migrationsarbeit, insbesondere mit Migrantenselbstorganisationen; Öffnung der Regeldienste; Integrationsberatung nach dem Zuwanderungsgesetz
- Unterbringung in Übergangseinrichtungen bis zur Ausreise bzw. Versorgung mit privatem Wohnraum von: ausländischen Flüchtlingen, zugewiesenen Kontingentflüchtlingen und zugewiesenen Aussiedler/innen

		Teilergebnisplan	Ergebnis 2007	Ergebnis 2008	Ansatz 2009	Planung 2010	Planung 2011	Planung 2012	Planung 2013	Planung 2014
1	+	Steuern und ähnliche Abgaben								
2	+	Zuwendungen und allgemeine Umlagen		-730.937	-738.139	-708.826	-333.791	-333.791	-333.344	-331.877
3	+	Sonstige Transfererträge		-453.403	-110.700	-585.900	-565.200	-565.200	-565.200	-565.200
4	+	Öffentlich-rechtliche Leistungsentgelte		-1.191.937	-1.682.800	-960.900	-944.100	-944.100	-944.100	-894.100
5	+	Privatrechtliche Leistungsentgelte		-11.925	-6.260	-2.900	-2.900	-2.900	-2.900	-2.900
6	+	Kostenerstattungen und Kostenumlagen		-1.467.408	-1.370.280	-821.700	-777.500	-766.800	-777.500	-766.800
7	+	Sonstige ordentliche Erträge		-328.136	-1.100	-1.300	-1.300	-1.300	-1.300	-1.300
8	+	Aktivierte Eigenleistungen								
9	+/-	Bestandsveränderungen								
10	**=**	**Ordentliche Erträge**		**-4.183.747**	**-3.909.279**	**-3.081.526**	**-2.624.791**	**-2.614.091**	**-2.624.344**	**-2.562.177**
11	-	Personalaufwendungen		5.281.099	4.778.706	5.252.109	5.266.610	5.243.204	5.246.536	5.239.016
12	-	Versorgungsaufwendungen								
13	-	Aufwendungen für Sach- und Dienstleistungen		1.757.705	2.222.280	1.376.050	975.350	977.950	980.600	983.300
14	-	Bilanzielle Abschreibungen		49.103	38.149	33.841	33.240	27.810	12.178	6.003
15	-	Transferaufwendungen		6.250.106	8.684.880	8.351.495	7.853.060	7.753.060	7.753.060	7.753.060
16	-	Sonstige ordentliche Aufwendungen		1.750.322	1.450.711	1.084.485	888.885	890.285	890.635	890.985
17	**=**	**Ordentliche Aufwendungen**		**15.088.335**	**17.174.725**	**16.097.980**	**15.017.145**	**14.892.309**	**14.883.010**	**14.872.364**
18	**=**	**Ergebnis der laufenden Verwaltungstätigkeit** (=Zeilen 10 und 17)		**10.904.589**	**13.265.446**	**13.016.454**	**12.392.354**	**12.278.218**	**12.258.666**	**12.310.186**

		Teilergebnisplan	Ergebnis 2007	Ergebnis 2008	Ansatz 2009	Planung 2010	Planung 2011	Planung 2012	Planung 2013	Planung 2014
19	+	Finanzerträge								
20	-	Zinsen und sonstige Finanzaufwendungen		108		100	50	50	50	50
21	**=**	**Finanzergebnis** (=Zeilen 19 und 20)		**108**		**100**	**50**	**50**	**50**	**50**
22	**=**	**Ordentliches Ergebnis** (=Zeilen 18 und 21)		**10.904.697**	**13.265.446**	**13.016.554**	**12.392.404**	**12.278.268**	**12.258.716**	**12.310.236**
23	+	Außerordentliche Erträge								
24	-	Außerordentliche Aufwendungen								
25	**=**	**Außerordentliches Ergebnis** (=Zeilen 23 und 24)								
26	**=**	**Ergebnis vor internen Leistungsbeziehungen** (=Zeilen 22 und 25)		**10.904.697**	**13.265.446**	**13.016.554**	**12.392.404**	**12.278.268**	**12.258.716**	**12.310.236**
27	+	Erträge aus internen Leistungsbeziehungen		-36.271	-37.584	-158.998	-158.998	-158.998	-158.998	-158.998
28	-	Aufwendungen aus internen Leistungsbeziehungen		1.876.989	1.034.053	1.106.058	1.081.872	1.075.414	1.072.548	1.072.436
29	**=**	**Ergebnis** (=Zeilen 26, 27 und 28)		**12.745.415**	**14.261.915**	**13.963.614**	**13.315.278**	**13.194.685**	**13.172.266**	**13.223.674**

		Teilfinanzplan A	Ergebnis 2007	Ergebnis 2008	Ansatz 2009	Planung 2010	VE 2010	Planung 2011	VE 2011	Planung 2012	Planung 2013	Planung 2014
1	+	Zuwendungen für Investitions-maßnahmen		-1.414								
2	+	Veräußerung von Sachanlagen										
3	+	Veräußerung von Finanzanlagen										
4	+	Beiträge und ähnliche Entgelte										
5	+	Sonstige Investitionseinzahlungen										
6	**=**	**Einzahlungen aus Investitionstätigkeit**		**-1.414**								
7	-	Erwerb von Grundstücken und Gebäuden										
8	-	Baumaßnahmen										
9	-	Erwerb von beweglichem Anlagevermögen		21.283	48.100	35.500		31.300		31.300	31.300	31.300
10	-	Erwerb von Finanzanlagen										
11	-	Aktivierbare Zuwendungen										
12	-	Sonstige Investitionsauszahlungen										
13	**=**	**Auszahlungen aus Investiti-onstätigkeit**		**21.283**	**48.100**	**35.500**		**31.300**		**31.300**	**31.300**	**31.300**
14	**=**	**Saldo aus Investitionstätigkeit** (=Zeilen 6 und 13)		**19.868**	**48.100**	**35.500**		**31.300**		**31.300**	**31.300**	**31.300**

Personalkennzahlen	Ergebnis 2007	Ergebnis 2008	Ansatz 2009	Planung 2010	Planung 2011	Planung 2012	Planung 2013	Planung 2014
Anzahl Mitarbeiter		102,00		107,00	107,00	107,00	107,00	107,00
Vollzeitkräfte		98,16	92,21	97,93	96,55	94,58	93,32	92,12
Stellenplan		97,50		98,50	98,50	98,50	98,50	98,50

Produktgruppe 1209	**Regelung des Aufenthalts von Ausländern**	**PG-Verantwortliche(r): Herr Lemmer**

Kurzbeschreibung der Produktgruppe

Beratung aller Angelegenheiten der in Wuppertal lebenden Ausländer/innen in den Bereichen:

- Aufenthalts- und Niederlassungsgenehmigungen
- Zuwanderungs- und Integrationsberatungen
- Einbürgerungen und Vollzugsmaßnahmen
- Freizügigkeitsbescheinigungen
- Bescheinigungen über Daueraufenthaltsrecht
- Aufenthaltskarten sowie Daueraufenthaltskarten

Zielgruppen der Produktgruppe

- Alle in Wuppertal lebenden Ausländer/innen

Produktgruppenziele

Produktgruppe	1209	Regelung des Aufenthalts von Ausländern

Ziel	Bezeichnung
D0361	Umsetzung des Integrationsgesetzes durch 100 %ige Weiterleitung aller Berechtigten/Verpflichteten nach Gesetz an 204.2 (Migrations- Integrationsmanagement)

Kennzahlen zur Zielerreichung		Ergebnis 2007	Ergebnis 2008	Ansatz 2009	Planung 2010	Planung 2011	Planung 2012	Planung 2013	Planung 2014
D03611 (%)	Anteil der Berechtigten/Verpflichteten				100,00	100,00	100,00	100,00	100,00

		Teilergebnisplan	Ergebnis 2007	Ergebnis 2008	Ansatz 2009	Planung 2010	Planung 2011	Planung 2012	Planung 2013	Planung 2014
1	+	Steuern und ähnliche Abgaben								
2	+	Zuwendungen und allgemeine Umlagen				-102	-102	-102	-57	
3	+	Sonstige Transfererträge								
4	+	Öffentlich-rechtliche Leistungsentgelte		-403.580	-357.800	-460.900	-494.100	-494.100	-494.100	-494.100
5	+	Privatrechtliche Leistungsentgelte		-1.813	-2.260	-1.900	-1.900	-1.900	-1.900	-1.900
6	+	Kostenerstattungen und Kostenumlagen		-6.537	-10.500	-7.100	-7.200	-7.200	-7.200	-7.200
7	+	Sonstige ordentliche Erträge		-246.296	-1.000	-800	-800	-800	-800	-800
8	+	Aktivierte Eigenleistungen								
9	+/-	Bestandsveränderungen								
10	**=**	**Ordentliche Erträge**		**-658.226**	**-371.560**	**-470.802**	**-504.102**	**-504.102**	**-504.057**	**-504.000**
11	-	Personalaufwendungen		2.239.731	1.929.272	2.518.859	2.610.891	2.597.903	2.595.490	2.584.019
12	-	Versorgungsaufwendungen								
13	-	Aufwendungen für Sach- und Dienstleistungen		65.459	116.983	98.430	101.633	101.793	101.958	102.128
14	-	Bilanzielle Abschreibungen		14.402	14.851	11.252	10.896	10.729	6.028	4.565
15	-	Transferaufwendungen								
16	-	Sonstige ordentliche Aufwendungen		245.735	270.668	341.241	351.538	351.802	351.837	351.872
17	**=**	**Ordentliche Aufwendungen**		**2.565.328**	**2.331.773**	**2.969.782**	**3.074.958**	**3.062.227**	**3.055.314**	**3.042.584**
18	**=**	**Ergebnis der laufenden Verwaltungstätigkeit** (=Zeilen 10 und 17)		**1.907.102**	**1.960.213**	**2.498.980**	**2.570.855**	**2.558.125**	**2.551.257**	**2.538.584**

		Teilergebnisplan	Ergebnis 2007	Ergebnis 2008	Ansatz 2009	Planung 2010	Planung 2011	Planung 2012	Planung 2013	Planung 2014
19	+	Finanzerträge								
20	-	Zinsen und sonstige Finanzaufwendungen								
21	**=**	**Finanzergebnis** (=Zeilen 19 und 20)								
22	**=**	**Ordentliches Ergebnis** (=Zeilen 18 und 21)		**1.907.102**	**1.960.213**	**2.498.980**	**2.570.855**	**2.558.125**	**2.551.257**	**2.538.584**
23	+	Außerordentliche Erträge								
24	-	Außerordentliche Aufwendungen								
25	**=**	**Außerordentliches Ergebnis** (=Zeilen 23 und 24)								
26	**=**	**Ergebnis vor internen Leistungsbeziehungen** (=Zeilen 22 und 25)		**1.907.102**	**1.960.213**	**2.498.980**	**2.570.855**	**2.558.125**	**2.551.257**	**2.538.584**
27	+	Erträge aus internen Leistungsbeziehungen								
28	-	Aufwendungen aus internen Leistungsbeziehungen		587.530	390.754	512.782	520.004	516.607	515.292	514.632
29	**=**	**Ergebnis** (=Zeilen 26, 27 und 28)		**2.494.632**	**2.350.967**	**3.011.762**	**3.090.859**	**3.074.732**	**3.066.549**	**3.053.216**

Personalkennzahlen	Ergebnis 2007	Ergebnis 2008	Ansatz 2009	Planung 2010	Planung 2011	Planung 2012	Planung 2013	Planung 2014
Anzahl Mitarbeiter		40,68		44,99	47,62	47,62	47,62	47,62
Vollzeitkräfte		40,49	37,25	42,03	43,08	42,20	41,60	41,10
Stellenplan		43,75		45,47	45,62	45,62	45,62	45,62

Produktgruppe 2102	**Regionale Arbeitsstelle zur Förderung von Kindern und Jugendlichen aus Zuwandererfamilien**	**PG-Verantwortliche(r): Herr Lemmer**

Kurzbeschreibung der Produktgruppe

- Beratung von Kindern und Jugendlichen aus Zuwandererfamilien
- Beratung von pädagogischen Fachkräften
- Start- Stipendium- Programm
- Durchführung von Fortbildungen und Schulungen für pädagogische Fachkräfte
- Durchführung von eigenen interkulturellen Projekten

Zielgruppen der Produktgruppe

- Kinder und Jugendliche aus Zuwandererfamilien
- Lehrer/innen, Sozialarbeiter/innen und andere Fachkräfte

Produktgruppenziele

Produktgruppe	2102	Regionale Arbeitsstelle zur Förderung von Kindern und Jugendlichen aus Zuwanderer-familien

Ziel	Bezeichnung
D0441	40 Kooperationen mit Migrantenselbstorganisationen
D0442	100 % Umsetzung der Vertragsvereinbarungen aller NRW Landesprojekte

Kennzahlen zur Zielerreichung		Ergebnis 2007	Ergebnis 2008	Ansatz 2009	Planung 2010	Planung 2011	Planung 2012	Planung 2013	Planung 2014
D04411 (ST)	Anzahl der Kooperationen				40,00	40,00	40,00	40,00	40,00
D04421 (%)	Anteil der umgesetzten Maßnahmen				100,00	100,00	100,00	100,00	100,00

		Teilergebnisplan	Ergebnis 2007	Ergebnis 2008	Ansatz 2009	Planung 2010	Planung 2011	Planung 2012	Planung 2013	Planung 2014
1	+	Steuern und ähnliche Abgaben								
2	+	Zuwendungen und allgemeine Umlagen		-417.918	-658.319	-419.897	-274.862	-274.862	-274.857	-274.850
3	+	Sonstige Transfererträge								
4	+	Öffentlich-rechtliche Leistungsentgelte								
5	+	Privatrechtliche Leistungsentgelte		-2.826	-1.000	-1.000	-1.000	-1.000	-1.000	-1.000
6	+	Kostenerstattungen und Kostenumlagen								
7	+	Sonstige ordentliche Erträge		-13.073						
8	+	Aktivierte Eigenleistungen								
9	+/-	Bestandsveränderungen								
10	**=**	**Ordentliche Erträge**		**-433.817**	**-659.319**	**-420.897**	**-275.862**	**-275.862**	**-275.857**	**-275.850**
11	-	Personalaufwendungen		328.698	314.072	332.005	291.318	290.161	290.501	290.317
12	-	Versorgungsaufwendungen								
13	-	Aufwendungen für Sach- und Dienstleistungen		254.239	417.065	397.797	253.386	253.386	253.386	253.386
14	-	Bilanzielle Abschreibungen		1.444	1.434	1.225	1.091	1.067	327	155
15	-	Transferaufwendungen		1.551	156.000	51.000	51.000	51.000	51.000	51.000
16	-	Sonstige ordentliche Aufwendungen		47.880	50.762	46.570	48.066	48.332	48.332	48.332
17	**=**	**Ordentliche Aufwendungen**		**633.813**	**939.333**	**828.597**	**644.862**	**643.947**	**643.546**	**643.190**
18	**=**	**Ergebnis der laufenden Verwaltungstätigkeit** (=Zeilen 10 und 17)		**199.996**	**280.014**	**407.700**	**369.000**	**368.085**	**367.689**	**367.340**

		Teilergebnisplan	Ergebnis 2007	Ergebnis 2008	Ansatz 2009	Planung 2010	Planung 2011	Planung 2012	Planung 2013	Planung 2014
19	+	Finanzerträge								
20	-	Zinsen und sonstige Finanzaufwendungen								
21	**=**	**Finanzergebnis** (=Zeilen 19 und 20)								
22	**=**	**Ordentliches Ergebnis** (=Zeilen 18 und 21)		**199.996**	**280.014**	**407.700**	**369.000**	**368.085**	**367.689**	**367.340**
23	+	Außerordentliche Erträge								
24	-	Außerordentliche Aufwendungen								
25	**=**	**Außerordentliches Ergebnis** (=Zeilen 23 und 24)								
26	**=**	**Ergebnis vor internen Leistungsbeziehungen** (=Zeilen 22 und 25)		**199.996**	**280.014**	**407.700**	**369.000**	**368.085**	**367.689**	**367.340**
27	+	Erträge aus internen Leistungsbeziehungen								
28	-	Aufwendungen aus internen Leistungsbeziehungen		136.842	102.306	103.844	91.528	91.331	90.730	90.736
29	**=**	**Ergebnis** (=Zeilen 26, 27 und 28)		**336.838**	**382.319**	**511.544**	**460.528**	**459.416**	**458.420**	**458.077**

Die Erträge der Kontengruppe 41 „Zuwendungen und allgemeine Umlagen“ bei den PSP-Elementen 2.21.02.01.0.2.0431 „Mercatorstiftung“, 2.21.02.01.0.2.0432 „Freudenbergstiftung“, 2.21.02.01.0.2.0433 „Projekte der RAA“ und 2.21.02.01.0.2.0434 „Start-Stipendium-Programm“ sind zweckgebunden gemäß § 21 GemHVO. Höhere Erträge berechtigen zu Mehraufwendungen; geringere Erträge verpflichten zu Minderaufwendungen.

Transferaufwendungen (Zeile 15)
Die hier veranschlagten Zuschüsse werden in Anhang F zum Vorbericht einzeln dargestellt.

Personalkennzahlen	Ergebnis 2007	Ergebnis 2008	Ansatz 2009	Planung 2010	Planung 2011	Planung 2012	Planung 2013	Planung 2014
Anzahl Mitarbeiter		5,82		7,91	6,01	6,01	6,01	6,01
Vollzeitkräfte		5,35	5,48	6,20	5,28	5,17	5,11	5,03
Stellenplan		3,80		3,97	4,02	4,02	4,02	4,02

Produktgruppe 3105	**Hilfen nach dem AsylBLG**	**PG-Verantwortliche(r): Herr Lemmer**

Kurzbeschreibung der Produktgruppe

- Versorgung mit der notwendigen Hilfe zum Lebensunterhalt von ausländischen Flüchtlingen und deren Familienangehörigen

Zielgruppen der Produktgruppe

- Flüchtlinge nach dem Flüchtlingsaufnahmegesetz (FlüAG)
  - Asylbewerber
  - Kriegsflüchtlinge
  - Geduldete
  - Menschen mit humanitärem Aufenthalt sowie deren Ehegatten und minderjährigen Kinder

Produktgruppenziele

Produktgruppe	3105	Hilfen nach dem AsylBLG

Ziel	Bezeichnung
D0611	Sicherstellung des notwendigen Lebensunterhaltes und der Krankenkosten
D0612	Integration in Arbeit

Kennzahlen zur Zielerreichung		Ergebnis 2007	Ergebnis 2008	Ansatz 2009	Planung 2010	Planung 2011	Planung 2012	Planung 2013	Planung 2014
D06111 (ST)	Anzahl der abgeholfenen Widersprüche				10,00	10,00	10,00	10,00	10,00
D06112 (ST)	Anzahl der positven Gerichtsurteile				1,00	1,00	1,00	1,00	1,00
D06121 (PRS)	Anzahl der in Arbeit vermittelten Pers.				100,00	100,00	100,00	100,00	100,00
D06122 (PRS)	Anzahl ganz-/teilweise Hilfeunabhängiger				300,00	300,00	300,00	300,00	300,00

Haushaltsplan 2010 / 2011 **204 Zuwanderung und Integration**

Stadtverwaltung Wuppertal **3105 Hilfen nach AsylBLG**

		Teilergebnisplan	Ergebnis 2007	Ergebnis 2008	Ansatz 2009	Planung 2010	Planung 2011	Planung 2012	Planung 2013	Planung 2014
1	+	Steuern und ähnliche Abgaben								
2	+	Zuwendungen und allgemeine Umlagen		-193.181	-79.820	-7.013	-7.013	-7.013	-7.005	-6.995
3	+	Sonstige Transfererträge		-453.403	-110.700	-574.400	-553.700	-553.700	-553.700	-553.700
4	+	Öffentlich-rechtliche Leistungsentgelte								
5	+	Privatrechtliche Leistungsentgelte								
6	+	Kostenerstattungen und Kostenumlagen		-1.459.071	-1.348.000	-550.000	-500.000	-500.000	-500.000	-500.000
7	+	Sonstige ordentliche Erträge		-40.779	-100					
8	+	Aktivierte Eigenleistungen								
9	+/-	Bestandsveränderungen								
10	**=**	**Ordentliche Erträge**		**-2.146.434**	**-1.538.620**	**-1.131.413**	**-1.060.713**	**-1.060.713**	**-1.060.705**	**-1.060.695**
11	-	Personalaufwendungen		1.616.031	1.350.864	395.422	406.554	404.771	405.460	405.404
12	-	Versorgungsaufwendungen								
13	-	Aufwendungen für Sach- und Dienstleistungen		843.758	511.851	29.083	29.694	29.694	29.694	29.694
14	-	Bilanzielle Abschreibungen		16.885	9.122	648	648	627	471	213
15	-	Transferaufwendungen		6.099.826	8.478.880	7.480.695	7.062.760	6.962.760	6.962.760	6.962.760
16	-	Sonstige ordentliche Aufwendungen		118.288	122.298	57.861	57.848	57.868	57.868	57.868
17	**=**	**Ordentliche Aufwendungen**		**8.694.788**	**10.473.015**	**7.963.708**	**7.557.504**	**7.455.720**	**7.456.253**	**7.455.939**
18	**=**	**Ergebnis der laufenden Verwaltungstätigkeit** (=Zeilen 10 und 17)		**6.548.354**	**8.934.395**	**6.832.295**	**6.496.791**	**6.395.007**	**6.395.548**	**6.395.244**

		Teilergebnisplan	Ergebnis 2007	Ergebnis 2008	Ansatz 2009	Planung 2010	Planung 2011	Planung 2012	Planung 2013	Planung 2014
19	+	Finanzerträge								
20	-	Zinsen und sonstige Finanzaufwendungen		108						
21	**=**	**Finanzergebnis** (=Zeilen 19 und 20)		**108**						
22	**=**	**Ordentliches Ergebnis** (=Zeilen 18 und 21)		**6.548.462**	**8.934.395**	**6.832.295**	**6.496.791**	**6.395.007**	**6.395.548**	**6.395.244**
23	+	Außerordentliche Erträge								
24	-	Außerordentliche Aufwendungen								
25	**=**	**Außerordentliches Ergebnis** (=Zeilen 23 und 24)								
26	**=**	**Ergebnis vor internen Leistungsbeziehungen** (=Zeilen 22 und 25)		**6.548.462**	**8.934.395**	**6.832.295**	**6.496.791**	**6.395.007**	**6.395.548**	**6.395.244**
27	+	Erträge aus internen Leistungsbeziehungen								
28	-	Aufwendungen aus internen Leistungsbeziehungen		473.494	255.967	86.314	87.235	87.023	86.593	86.604
29	**=**	**Ergebnis** (=Zeilen 26, 27 und 28)		**7.021.956**	**9.190.362**	**6.918.609**	**6.584.026**	**6.482.030**	**6.482.141**	**6.481.848**

Geänderte Zuordnung insbesondere aufgrund statistischer Vorgaben; Ansätze werden ab 2010 ganz oder teilweise in den neuen Produktgruppen 3115 und 3116 veranschlagt.

Die Erträge der Kontengruppe 41 „Zuwendungen und allgemeine Umlagen“ beim PSP-Element 3.31.05.01.0.4.0006 „Stiftung Sozialfonds“ sind zweckgebunden gemäß § 21 GemHVO. Höhere Erträge berechtigen zu Mehraufwendungen; geringere Erträge verpflichten zu Minderaufwendungen.

Transferaufwendungen (Zeile 15)
Es handelt sich fast ausschließlich um Sozialhilfeleistungen.

		Teilfinanzplan A	Ergebnis 2007	Ergebnis 2008	Ansatz 2009	Planung 2010	VE 2010	Planung 2011	VE 2011	Planung 2012	Planung 2013	Planung 2014
1	+	Zuwendungen für Investitions-maßnahmen		-1.414								
2	+	Veräußerung von Sachanlagen										
3	+	Veräußerung von Finanzanlagen										
4	+	Beiträge und ähnliche Entgelte										
5	+	Sonstige Investitionseinzahlungen										
6	**=**	**Einzahlungen aus Investitionstätigkeit**		**-1.414**								
7	-	Erwerb von Grundstücken und Gebäuden										
8	-	Baumaßnahmen										
9	-	Erwerb von beweglichem Anlagevermögen		16.194	18.494							
10	-	Erwerb von Finanzanlagen										
11	-	Aktivierbare Zuwendungen										
12	-	Sonstige Investitionsauszahlungen										
13	**=**	**Auszahlungen aus Investiti-onstätigkeit**		**16.194**	**18.494**							
14	**=**	**Saldo aus Investitionstätigkeit** (=Zeilen 6 und 13)		**14.779**	**18.494**							

Personalkennzahlen	Ergebnis 2007	Ergebnis 2008	Ansatz 2009	Planung 2010	Planung 2011	Planung 2012	Planung 2013	Planung 2014
Anzahl Mitarbeiter		33,63		8,18	8,18	8,18	8,18	8,18
Vollzeitkräfte		31,01	25,97	7,40	7,50	7,34	7,24	7,15
Stellenplan		29,40		8,28	8,19	8,19	8,19	8,19

Produktgruppe 3109	**Hilfen für Migranten bei Wohnproblemen**	**PG-Verantwortliche(r): Herr Lemmer**

Kurzbeschreibung der Produktgruppe

Unterbringung in Übergangseinrichtungen bis zur Ausreise bzw. Versorgung mit privatem Wohnraum von:

- ausländischen Flüchtlingen
- zugewiesenen Kontingentflüchtlingen
- zugewiesenen Aussiedlern/innen

Zielgruppen der Produktgruppe

- zugewiesene ausländische Flüchtlinge
- Aussiedler/innen
- jüdische Immigranten

Produktgruppenziele

Produktgruppe	3109	Hilfen für Migranten bei Wohnproblemen

Ziel	Bezeichnung
D1211	100 % Sicherstellung der Unterbringung

Kennzahlen zur Zielerreichung		Ergebnis 2007	Ergebnis 2008	Ansatz 2009	Planung 2010	Planung 2011	Planung 2012	Planung 2013	Planung 2014
D12111 (%)	Auslastung der Einrichtungen				53,30	53,30	53,30	53,30	53,30
D12112 (QM)	Wohnfläche pro Person gemessen am Ist				27,92	27,92	27,92	27,92	27,92

Haushaltsplan 2010 / 2011 **204 Zuwanderung und Integration**

Stadtverwaltung Wuppertal **3109 Hilfen für Migranten bei Wohnproblemen**

		Teilergebnisplan	Ergebnis 2007	Ergebnis 2008	Ansatz 2009	Planung 2010	Planung 2011	Planung 2012	Planung 2013	Planung 2014
1	+	Steuern und ähnliche Abgaben								
2	+	Zuwendungen und allgemeine Umlagen		-206		-37	-37	-37	-21	
3	+	Sonstige Transfererträge								
4	+	Öffentlich-rechtliche Leistungsentgelte		-1.169.567	-1.325.000	-500.000	-450.000	-450.000	-450.000	-400.000
5	+	Privatrechtliche Leistungsentgelte		-7.287	-3.000					
6	+	Kostenerstattungen und Kostenumlagen		-1.800	-11.780	-5.600	-16.300	-5.600	-16.300	-5.600
7	+	Sonstige ordentliche Erträge		-26.898						
8	+	Aktivierte Eigenleistungen								
9	+/-	Bestandsveränderungen								
10	**=**	**Ordentliche Erträge**		**-1.205.758**	**-1.339.780**	**-505.637**	**-466.337**	**-455.637**	**-466.321**	**-405.600**
11	-	Personalaufwendungen		958.827	1.026.874	1.101.440	1.089.309	1.085.007	1.087.974	1.091.121
12	-	Versorgungsaufwendungen								
13	-	Aufwendungen für Sach- und Dienstleistungen		583.856	1.171.628	682.210	485.833	488.114	490.433	492.793
14	-	Bilanzielle Abschreibungen		16.061	12.476	1.695	1.696	1.637	968	438
15	-	Transferaufwendungen								
16	-	Sonstige ordentliche Aufwendungen		1.317.832	998.302	502.926	314.856	315.545	315.825	316.105
17	**=**	**Ordentliche Aufwendungen**		**2.876.575**	**3.209.279**	**2.288.272**	**1.891.694**	**1.890.303**	**1.895.201**	**1.900.457**
18	**=**	**Ergebnis der laufenden Verwaltungstätigkeit** (=Zeilen 10 und 17)		**1.670.818**	**1.869.499**	**1.782.635**	**1.425.357**	**1.434.666**	**1.428.880**	**1.494.857**

		Teilergebnisplan	Ergebnis 2007	Ergebnis 2008	Ansatz 2009	Planung 2010	Planung 2011	Planung 2012	Planung 2013	Planung 2014
19	+	Finanzerträge								
20	-	Zinsen und sonstige Finanzaufwendungen								
21	**=**	**Finanzergebnis** (=Zeilen 19 und 20)								
22	**=**	**Ordentliches Ergebnis** (=Zeilen 18 und 21)		**1.670.818**	**1.869.499**	**1.782.635**	**1.425.357**	**1.434.666**	**1.428.880**	**1.494.857**
23	+	Außerordentliche Erträge								
24	-	Außerordentliche Aufwendungen								
25	**=**	**Außerordentliches Ergebnis** (=Zeilen 23 und 24)								
26	**=**	**Ergebnis vor internen Leistungsbeziehungen** (=Zeilen 22 und 25)		**1.670.818**	**1.869.499**	**1.782.635**	**1.425.357**	**1.434.666**	**1.428.880**	**1.494.857**
27	+	Erträge aus internen Leistungsbeziehungen		-36.271	-37.584	-158.998	-158.998	-158.998	-158.998	-158.998
28	-	Aufwendungen aus internen Leistungsbeziehungen		633.105	258.464	202.777	189.184	186.622	187.340	187.758
29	**=**	**Ergebnis** (=Zeilen 26, 27 und 28)		**2.267.651**	**2.090.379**	**1.826.414**	**1.455.543**	**1.462.291**	**1.457.222**	**1.523.617**

Öffentlich-rechtliche Leistungsentgelte (Zeile 4)
Sach- und Dienstleistungen (Zeile 13)
Sonstige ordentliche Aufwendungen (Zeile16)
Veränderungen aufgrund der weiteren Schließung von Objekten in Anpassung an den geringeren Bedarf.

		Teilfinanzplan A	**Ergebnis 2007**	**Ergebnis 2008**	**Ansatz 2009**	**Planung 2010**	**VE 2010**	**Planung 2011**	**VE 2011**	**Planung 2012**	**Planung 2013**	**Planung 2014**
1	+	Zuwendungen für Investitions-maßnahmen										
2	+	Veräußerung von Sachanlagen										
3	+	Veräußerung von Finanzanlagen										
4	+	Beiträge und ähnliche Entgelte										
5	+	Sonstige Investitionseinzahlungen										
6	**=**	**Einzahlungen aus Investitionstätigkeit**										
7	-	Erwerb von Grundstücken und Gebäuden										
8	-	Baumaßnahmen										
9	-	Erwerb von beweglichem Anlagevermögen		5.089	29.606	29.000		29.300		29.300	29.300	29.300
10	-	Erwerb von Finanzanlagen										
11	-	Aktivierbare Zuwendungen										
12	-	Sonstige Investitionsauszahlungen										
13	**=**	**Auszahlungen aus Investitionstätigkeit**		**5.089**	**29.606**	**29.000**		**29.300**		**29.300**	**29.300**	**29.300**
14	**=**	**Saldo aus Investitionstätigkeit** (=Zeilen 6 und 13)		**5.089**	**29.606**	**29.000**		**29.300**		**29.300**	**29.300**	**29.300**

Personalkennzahlen	Ergebnis 2007	Ergebnis 2008	Ansatz 2009	Planung 2010	Planung 2011	Planung 2012	Planung 2013	Planung 2014
Anzahl Mitarbeiter		20,54		24,52	24,64	24,64	24,64	24,64
Vollzeitkräfte		20,13	20,51	23,52	22,90	22,43	22,16	21,87
Stellenplan		19,44		23,68	23,63	23,63	23,63	23,63

Produktgruppe 3115	**Hilfen nach dem SGB XII für Flüchtlinge**	**PG-Verantwortliche(r): Herr Lemmer**

Kurzbeschreibung der Produktgruppe

Versorgung mit der notwendigen Hilfe zum Lebensunterhalt von:

- ausländischen Flüchtlingen und deren Familienangehörigen
- zugewiesenen Kontingentflüchtlingen und deren Familienangehörigen
- zugewiesenen Aussiedlern/innen und deren Familienangehörigen

Zielgruppen der Produktgruppe

- Flüchtlinge nach dem Flüchtlingsaufnahmegesetz (FlüAG)
- Jüdische Immigranten und Aussiedler/innen sowie deren Ehegatten und minderjährigen Kinder

Produktgruppenziele

Produktgruppe	3115	Hilfen nach dem SGB XII für Flüchtlinge

Ziel	Bezeichnung
D1351	Sicherstellung des notwendigen Lebensunterhaltes und der Krankenkosten

Kennzahlen zur Zielerreichung		Ergebnis 2007	Ergebnis 2008	Ansatz 2009	Planung 2010	Planung 2011	Planung 2012	Planung 2013	Planung 2014
D13511 (ST)	Anzahl der abgeholfenen Widersprüche				1,00	1,00	1,00	1,00	1,00

		Teilergebnisplan	Ergebnis 2007	Ergebnis 2008	Ansatz 2009	Planung 2010	Planung 2011	Planung 2012	Planung 2013	Planung 2014
1	+	Steuern und ähnliche Abgaben								
2	+	Zuwendungen und allgemeine Umlagen				-1	-1	-1	0	
3	+	Sonstige Transfererträge				-11.500	-11.500	-11.500	-11.500	-11.500
4	+	Öffentlich-rechtliche Leistungsentgelte								
5	+	Privatrechtliche Leistungsentgelte								
6	+	Kostenerstattungen und Kostenumlagen				-4.000	-4.000	-4.000	-4.000	-4.000
7	+	Sonstige ordentliche Erträge								
8	+	Aktivierte Eigenleistungen								
9	+/-	Bestandsveränderungen								
10	**=**	**Ordentliche Erträge**				**-15.501**	**-15.501**	**-15.501**	**-15.500**	**-15.500**
11	-	Personalaufwendungen				19.142	19.681	19.595	19.628	19.625
12	-	Versorgungsaufwendungen								
13	-	Aufwendungen für Sach- und Dienstleistungen				1.217	1.240	1.240	1.240	1.240
14	-	Bilanzielle Abschreibungen				31	31	30	23	10
15	-	Transferaufwendungen				460.000	460.000	460.000	460.000	460.000
16	-	Sonstige ordentliche Aufwendungen				2.194	2.194	2.195	2.195	2.195
17	**=**	**Ordentliche Aufwendungen**				**482.585**	**483.146**	**483.059**	**483.085**	**483.070**
18	**=**	**Ergebnis der laufenden Verwaltungstätigkeit** (=Zeilen 10 und 17)				**467.084**	**467.645**	**467.558**	**467.585**	**467.570**

		Teilergebnisplan	Ergebnis 2007	Ergebnis 2008	Ansatz 2009	Planung 2010	Planung 2011	Planung 2012	Planung 2013	Planung 2014
19	+	Finanzerträge								
20	-	Zinsen und sonstige Finanzaufwendungen								
21	**=**	**Finanzergebnis** (=Zeilen 19 und 20)								
22	**=**	**Ordentliches Ergebnis** (=Zeilen 18 und 21)				**467.084**	**467.645**	**467.558**	**467.585**	**467.570**
23	+	Außerordentliche Erträge								
24	-	Außerordentliche Aufwendungen								
25	**=**	**Außerordentliches Ergebnis** (=Zeilen 23 und 24)								
26	**=**	**Ergebnis vor internen Leistungsbeziehungen** (=Zeilen 22 und 25)				**467.084**	**467.645**	**467.558**	**467.585**	**467.570**
27	+	Erträge aus internen Leistungsbeziehungen								
28	-	Aufwendungen aus internen Leistungsbeziehungen				4.438	4.482	4.472	4.451	4.452
29	**=**	**Ergebnis** (=Zeilen 26, 27 und 28)				**471.521**	**472.126**	**472.030**	**472.036**	**472.021**

Die Ansätze wurden bis 2009 in Produktgruppe 3105 veranschlagt.

Transferaufwendungen (Zeile 15)
Es handelt sich ausschließlich um Sozialhilfeleistungen.

Personalkennzahlen	Ergebnis 2007	Ergebnis 2008	Ansatz 2009	Planung 2010	Planung 2011	Planung 2012	Planung 2013	Planung 2014
Anzahl Mitarbeiter				0,28	0,39	0,39	0,39	0,39
Vollzeitkräfte				0,36	0,37	0,36	0,36	0,34
Stellenplan				0,29	0,38	0,38	0,38	0,38

Produktgruppe 3116	**Integrations- und Migrationsmanagement**	**PG-Verantwortliche(r): Herr Lemmer**

Kurzbeschreibung der Produktgruppe

- Beratung, Unterstützung und Begleitung von Asylbewerber/innen; Bürgerkriegsflüchtlingen; de-Facto-Flüchtlingen; Personen, die Leistungen nach dem AsylBLG erhalten; Neuzuwanderer/innen in den ersten 3 Jahren ihres Aufenthalts
- Verankerung der Integrationsaufgabe in Wuppertal
- Förderung des Verständnisses für Demokratie und Toleranz
- Zusammenarbeit und Vernetzung mit allen Akteuren in der Migrationsarbeit, insbesondere mit Migrantenselbstorganisationen
- Öffnung der Regeldienste
- Integrationsberatung nach dem Zuwanderungsgesetz
- Förderung der Integration

Zielgruppen der Produktgruppe

- Flüchtlinge nach dem Flüchtlingsaufnahmegesetz (FlüAG)
  - Asylbewerber
  - Kriegsflüchtlinge
  - Geduldete
  - Menschen mit humanitärem Aufenthalt sowie deren Ehegatten und minderjährigen Kinder
- Jüdische Immigranten und Aussiedler/innen sowie deren Ehegatten und minderjährigen Kinder
- Fachkräfte aus Regeleinrichtungen
- Multiplikatoren/innen
- gesamte Bevölkerung der Stadt Wuppertal

Produktgruppenziele

Produktgruppe	3116	Integrations- und Migrationsmanagement

Ziel	Bezeichnung
D1361	100 % Unterstützung der Integration Neuzuwanderer auf dem Arbeitsmarkt
D1362	25 % Integration durch Förderpläne der im Leistungsbezug befindlichen Aufenthaltserlaubten

Kennzahlen zur Zielerreichung		Ergebnis 2007	Ergebnis 2008	Ansatz 2009	Planung 2010	Planung 2011	Planung 2012	Planung 2013	Planung 2014
D13611 (PRS)	Teilnehmer an Sprachmaßnahmen ARGE				750,00	750,00	750,00	750,00	750,00
D13621 (%)	Quote durch Förderp. integrierter AE´s				25,00	25,00	25,00	25,00	25,00
D13622 (PRS)	Anzahl der in Arbeit vermittelten Pers.				40,00	40,00	40,00	40,00	40,00

Haushaltsplan 2010 / 2011 **204 Zuwanderung und Integration**

Stadtverwaltung Wuppertal **3116 Integrations- und Migrationsmanagement**

		Teilergebnisplan	Ergebnis 2007	Ergebnis 2008	Ansatz 2009	Planung 2010	Planung 2011	Planung 2012	Planung 2013	Planung 2014
1	+	Steuern und ähnliche Abgaben								
2	+	Zuwendungen und allgemeine Umlagen				-281.776	-51.776	-51.776	-51.404	-50.032
3	+	Sonstige Transfererträge								
4	+	Öffentlich-rechtliche Leistungsentgelte								
5	+	Privatrechtliche Leistungsentgelte								
6	+	Kostenerstattungen und Kostenumlagen				-255.000	-250.000	-250.000	-250.000	-250.000
7	+	Sonstige ordentliche Erträge				-500	-500	-500	-500	-500
8	+	Aktivierte Eigenleistungen								
9	+/-	Bestandsveränderungen								
10	**=**	**Ordentliche Erträge**				**-537.276**	**-302.276**	**-302.276**	**-301.904**	**-300.532**
11	-	Personalaufwendungen				885.241	848.856	845.767	847.483	848.530
12	-	Versorgungsaufwendungen								
13	-	Aufwendungen für Sach- und Dienstleistungen				167.314	103.564	103.723	103.889	104.059
14	-	Bilanzielle Abschreibungen				18.989	18.878	13.719	4.361	622
15	-	Transferaufwendungen				359.800	279.300	279.300	279.300	279.300
16	-	Sonstige ordentliche Aufwendungen				133.692	114.384	114.543	114.579	114.614
17	**=**	**Ordentliche Aufwendungen**				**1.565.036**	**1.364.982**	**1.357.053**	**1.349.611**	**1.347.124**
18	**=**	**Ergebnis der laufenden Verwaltungstätigkeit** (=Zeilen 10 und 17)				**1.027.760**	**1.062.706**	**1.054.777**	**1.047.707**	**1.046.592**

		Teilergebnisplan	Ergebnis 2007	Ergebnis 2008	Ansatz 2009	Planung 2010	Planung 2011	Planung 2012	Planung 2013	Planung 2014
19	+	Finanzerträge								
20	-	Zinsen und sonstige Finanzaufwendungen				100	50	50	50	50
21	**=**	**Finanzergebnis** (=Zeilen 19 und 20)				**100**	**50**	**50**	**50**	**50**
22	**=**	**Ordentliches Ergebnis** (=Zeilen 18 und 21)				**1.027.860**	**1.062.756**	**1.054.827**	**1.047.757**	**1.046.642**
23	+	Außerordentliche Erträge								
24	-	Außerordentliche Aufwendungen								
25	**=**	**Außerordentliches Ergebnis** (=Zeilen 23 und 24)								
26	**=**	**Ergebnis vor internen Leistungsbeziehungen** (=Zeilen 22 und 25)				**1.027.860**	**1.062.756**	**1.054.827**	**1.047.757**	**1.046.642**
27	+	Erträge aus internen Leistungsbeziehungen								
28	-	Aufwendungen aus internen Leistungsbeziehungen				195.903	189.439	189.359	188.141	188.254
29	**=**	**Ergebnis** (=Zeilen 26, 27 und 28)				**1.223.763**	**1.252.196**	**1.244.186**	**1.235.898**	**1.234.896**

Die Ansätze wurden bis 2009 in Produktgruppe 3105 veranschlagt.

Die Erträge der Kontengruppe 41 „Zuwendungen und allgemeine Umlagen“ bei den PSP-Elementen 2.31.16.01.0.2.0424 „Demokratie und Toleranz“, 2.31.16.01.0.2.0427 „Projekt Mobiles Beratungsteam“, 3.31.16.01.0.4.0008 „Integrationsprojekte“ und 3.31.16.01.0.4.0008 „Lokale Aktionspläne“ sind zweckgebunden gemäß § 21 GemHVO. Höhere Erträge berechtigen zu Mehraufwendungen; geringere Erträge verpflichten zu Minderaufwendungen.

Transferaufwendungen (Zeile 15)
Fast ausschließlich Zuschüsse, vgl. Darstellung in Anhang F zum Vorbericht.

		Teilfinanzplan A	Ergebnis 2007	Ergebnis 2008	Ansatz 2009	Planung 2010	VE 2010	Planung 2011	VE 2011	Planung 2012	Planung 2013	Planung 2014
1	+	Zuwendungen für Investitions-maßnahmen										
2	+	Veräußerung von Sachanlagen										
3	+	Veräußerung von Finanzanlagen										
4	+	Beiträge und ähnliche Entgelte										
5	+	Sonstige Investitionseinzahlungen										
6	**=**	**Einzahlungen aus Investitionstätigkeit**										
7	-	Erwerb von Grundstücken und Gebäuden										
8	-	Baumaßnahmen										
9	-	Erwerb von beweglichem Anlagevermögen				6.500		2.000		2.000	2.000	2.000
10	-	Erwerb von Finanzanlagen										
11	-	Aktivierbare Zuwendungen										
12	-	Sonstige Investitionsauszahlungen										
13	**=**	**Auszahlungen aus Investitionstätigkeit**				**6.500**		**2.000**		**2.000**	**2.000**	**2.000**
14	**=**	**Saldo aus Investitionstätigkeit** (=Zeilen 6 und 13)				**6.500**		**2.000**		**2.000**	**2.000**	**2.000**

Personalkennzahlen	Ergebnis 2007	Ergebnis 2008	Ansatz 2009	Planung 2010	Planung 2011	Planung 2012	Planung 2013	Planung 2014
Anzahl Mitarbeiter				21,12	20,16	20,16	20,16	20,16
Vollzeitkräfte				18,42	17,42	17,08	16,85	16,63
Stellenplan				16,81	16,66	16,66	16,66	16,66

Produktgruppe 3606	**Hilfen für junge Migranten und ihre Familien**	**P-Verantwortliche(r): Herr Lemmer**

Besonderer Hinweis zur Produktgruppe

Die Produktgruppe „**Hilfen für junge Migranten und ihre Familien**“ wird nur bis zum 30.09.2009 unter **3606** abgebildet.

Da sämtliche Aufgaben der Jugendhilfe zentralisiert worden sind, ist das zugehörige Produkt zum **01.10.2009** vollständig an das Ressort **208** „**Kinder, Jugend und Familie**“ übergeleitet worden und wird dort in der Produktgruppe **3605** fortgeführt.

		Teilergebnisplan	Ergebnis 2007	Ergebnis 2008	Ansatz 2009	Planung 2010	Planung 2011	Planung 2012	Planung 2013	Planung 2014
1	+	Steuern und ähnliche Abgaben								
2	+	Zuwendungen und allgemeine Umlagen		-119.633						
3	+	Sonstige Transfererträge								
4	+	Öffentlich-rechtliche Leistungsentgelte								
5	+	Privatrechtliche Leistungsentgelte								
6	+	Kostenerstattungen und Kostenumlagen								
7	+	Sonstige ordentliche Erträge		-1.089						
8	+	Aktivierte Eigenleistungen								
9	+/-	Bestandsveränderungen								
10	**=**	**Ordentliche Erträge**		**-120.722**						
11	-	Personalaufwendungen		137.811	157.624					
12	-	Versorgungsaufwendungen								
13	-	Aufwendungen für Sach- und Dienstleistungen		10.392	4.754					
14	-	Bilanzielle Abschreibungen		311	266					
15	-	Transferaufwendungen		148.730	50.000					
16	-	Sonstige ordentliche Aufwendungen		20.587	8.681					
17	**=**	**Ordentliche Aufwendungen**		**317.832**	**221.324**					
18	**=**	**Ergebnis der laufenden Verwaltungstätigkeit** (=Zeilen 10 und 17)		**197.110**	**221.324**					

		Teilergebnisplan	Ergebnis 2007	Ergebnis 2008	Ansatz 2009	Planung 2010	Planung 2011	Planung 2012	Planung 2013	Planung 2014
19	+	Finanzerträge								
20	-	Zinsen und sonstige Finanzaufwendungen								
21	**=**	**Finanzergebnis** (=Zeilen 19 und 20)								
22	**=**	**Ordentliches Ergebnis** (=Zeilen 18 und 21)		**197.110**	**221.324**					
23	+	Außerordentliche Erträge								
24	-	Außerordentliche Aufwendungen								
25	**=**	**Außerordentliches Ergebnis** (=Zeilen 23 und 24)								
26	**=**	**Ergebnis vor internen Leistungsbeziehungen** (=Zeilen 22 und 25)		**197.110**	**221.324**					
27	+	Erträge aus internen Leistungsbeziehungen								
28	-	Aufwendungen aus internen Leistungsbeziehungen		46.017	26.562					
29	**=**	**Ergebnis** (=Zeilen 26, 27 und 28)		**243.127**	**247.887**					

Personalkennzahlen	Ergebnis 2007	Ergebnis 2008	Ansatz 2009	Planung 2010	Planung 2011	Planung 2012	Planung 2013	Planung 2014
Anzahl Mitarbeiter		1,33						
Vollzeitkräfte		1,18	3,00					
Stellenplan		1,11						

		Teilergebnisplan	Ergebnis 2007	Ergebnis 2008	Ansatz 2009	Planung 2010	Planung 2011	Planung 2012	Planung 2013	Planung 2014
1	+	Steuern und ähnliche Abgaben								
2	+	Zuwendungen und allgemeine Umlagen								
3	+	Sonstige Transfererträge								
4	+	Öffentlich-rechtliche Leistungsentgelte		381.210						
5	+	Privatrechtliche Leistungsentgelte								
6	+	Kostenerstattungen und Kostenumlagen								
7	+	Sonstige ordentliche Erträge								
8	+	Aktivierte Eigenleistungen								
9	+/-	Bestandsveränderungen								
10	**=**	**Ordentliche Erträge**		**381.210**						
11	-	Personalaufwendungen								
12	-	Versorgungsaufwendungen								
13	-	Aufwendungen für Sach- und Dienstleistungen								
14	-	Bilanzielle Abschreibungen								
15	-	Transferaufwendungen								
16	-	Sonstige ordentliche Aufwendungen								
17	**=**	**Ordentliche Aufwendungen**								
18	**=**	**Ergebnis der laufenden Verwaltungstätigkeit** (=Zeilen 10 und 17)		**381.210**						

Teilergebnisplan			Ergebnis 2007	Ergebnis 2008	Ansatz 2009	Planung 2010	Planung 2011	Planung 2012	Planung 2013	Planung 2014
19	+	Finanzerträge								
20	-	Zinsen und sonstige Finanzaufwendungen								
21	**=**	**Finanzergebnis** (=Zeilen 19 und 20)								
22	**=**	**Ordentliches Ergebnis** (=Zeilen 18 und 21)		**381.210**						
23	+	Außerordentliche Erträge								
24	-	Außerordentliche Aufwendungen								
25	**=**	**Außerordentliches Ergebnis** (=Zeilen 23 und 24)								
26	**=**	**Ergebnis vor internen Leistungsbeziehungen** (=Zeilen 22 und 25)		**381.210**						
27	+	Erträge aus internen Leistungsbeziehungen								
28	-	Aufwendungen aus internen Leistungsbeziehungen								
29	**=**	**Ergebnis** (=Zeilen 26, 27 und 28)		**381.210**						

Ressort 208 **Kinder, Jugend und Familie** **Leitung: Herr Verst**

Produktbereich		Produktgruppe		Produkt	
25	Kultur und Wissenschaft	**2507**	**Kinder- und Jugendtheater***	2507010	Zuschuss für Kinder- und Jugendtheater*
31	Soziale Leistungen	**3112**	**Leistungen nach dem UVG und Heranziehung außerhalb von Einrichtungen**	3112010	Unterhaltsvorschuss
36	Kinder-, Jugend- und Familienhilfe	**3603**	**Einrichtungen der Jugendarbeit**	3603010 3603020 3603030 3603040 3603050 3603060	Förderung von Kindern und Jugendlichen in offenen Einrichtungen Förderung von Kindern und Jugendlichen in offenen Einrichtungen 2* Förderung von Kindern und Jugendlichen in offenen Einrichtungen 3* Förderung von Kindern und Jugendlichen außerhalb von Einrichtungen* Förderung von Kindern und Jugendlichen im Bereich Jugendkultur und -sport* Planung, Weiterentwicklung und Grundüberholung der Freiräume und Spielflächen
		3604	**Einrichtungen der Jugendarbeit - Haus der Jugend Barmen BgA**	3604010	Haus der Jugend Barmen BgA
		3605	**Leistungen zur Förderung junger Menschen und Familien**	3605010 3605020 3605030 3605040 3605050	Hilfen zur Erziehung und präventive Projekte Familien- und schulpsychologische Beratung* Zuschüsse an freie Träger der Jugendhilfe* Stadtteilentwicklungsprojekte im GB 2.1* Beistandschaften

Produktbereich		Produktgruppe		Produkt	
36	Kinder-, Jugend- und Familienhilfe	**3607**	**Kinder- und Jugendarbeit – Skatehalle BgA***	3607010	Skatehalle BgA*
		3608	**Beistandschaften***	3608010	Beistandschaften*
		3609	**Elterngeld**	3609010	Abwicklung der Elterngeldzahlungen
		3610	**Förderung von Kindern und Jugendlichen außerhalb von Einrichtungen**	3610010	Förderung von Kindern und Jugendlichen außerhalb von Einrichtungen
		3611	**Familien- und Schulpsychologische Beratung**	3611010	Familien- und Schulpsychologische Beratung
51	Räumliche Planung und Entwicklung, Geoinformationen	**5113**	**Projekt Soziale Stadt**	5113010 5113020	Soziale Stadt Oberbarmen/Wichlinghausen Soziale Stadt Ostersbaum

*Die Produktgruppen und Produkte entfallen ab 2010. Nähere Hinweise können den jeweiligen Produktgruppen- bzw. Produktbeschreibungen entnommen werden.

Ressort	**208**	**Kinder, Jugend und Familie**
Ressortleitung	**Herr Verst**	

Kurzbeschreibung des Ressorts

- Gewährung von Hilfen zur Erziehung und Sicherung des Kindeswohls (Wächteramt); Art und Umfang der Hilfen richten sich nach dem erzieherischen Bedarf im Einzelfall. Jugendhilfe fördert junge Menschen in ihrer individuellen und sozialen Entwicklung und trägt dazu bei, Benachteiligungen zu vermeiden oder abzubauen. Es gilt, Kinder und Jugendliche vor Gefahren zu schützen und Eltern und andere Erziehungsberechtigte beim Erziehungsauftrag zu unterstützen und zu fördern, zugleich die Voraussetzungen der Sicherstellung des Kindeswohls zu gewährleisten und positive Lebensbedingungen für junge Menschen und ihre Familien sowie eine kinder- und familienfreundliche Umwelt zu erhalten oder zu schaffen; ambulante erzieherische Hilfen für Kinder, Jugendliche und Erziehungsberechtigte über freie Träger etc. bzw. selbst anzubieten unter Einbeziehung des engeren sozialen Umfeldes der Familien unter Beachtung oben angeführter Grundsätze
- Freizeitpädagogische und präventive und Bildungsangebote; Angebote für Kinder und Jugendliche in Quartieren ohne Jugendeinrichtung; Entwicklung und Stärkung sozialer Kompetenz; Bedarfs- und bedürfnisorientierte Angebotsstruktur
- Unterhaltung und Grundüberholung von Spielflächen (Spielplätze, Bolzplätze, Skateanlagen) in Zusammenarbeit mit Ressort 103; Beteiligung von Kindern an der Spielplatzplanung, Bedarfsfeststellung und Bedarfsplanung von Spielflächen
- Beratung und Unterstützung bei Verhaltensauffälligkeiten, Entwicklungsschwierigkeiten, Erziehungsfragen, familienbezogenen Problemen, in krisenhaften Situationen, allen Problemen und Konflikten rund ums Lernen und die Institution Schule. Die Angebote umfassen Diagnostik und Beratung sowie pädagogische und therapeutische Hilfestellungen, die Zusammenarbeit mit anderen Einrichtungen und die Beratung von und mit pädagogischen Fachkräften (Beratungsstelle)
- Unterhaltsberatung und -gewährung für alleinerziehende Elternteile betreuter Kinder; Gewährung von Leistungen nach dem UVG; Heranziehung von Unterhaltspflichtigen; Vaterschaftsanerkennungen; Sorgerechtsregelungen
- Abwicklung der Elterngeldzahlungen als Familienleistung mit Einkommensersatzfunktion während der Elternzeit
- Vorbereitung, Fortschreibung und Steuerung integrierter Handlungskonzepte für ausgewählte Stadtteile zum Thema Integration, Chancen für Kinder und Jugendliche, Lokale Ökonomie und weitere Schwerpunktthemen bezogen auf die jeweils aktuellen Fördermöglichkeiten (Projekte Soziale Stadt)

		Teilergebnisplan	Ergebnis 2007	Ergebnis 2008	Ansatz 2009	Planung 2010	Planung 2011	Planung 2012	Planung 2013	Planung 2014
1	+	Steuern und ähnliche Abgaben								
2	+	Zuwendungen und allgemeine Umlagen		-1.912.123	-884.776	-2.650.065	-4.452.965	-1.698.665	-1.698.665	-1.698.665
3	+	Sonstige Transfererträge		-4.397.992	-3.917.900	-3.352.850	-3.352.850	-3.352.850	-3.352.850	-3.352.850
4	+	Öffentlich-rechtliche Leistungsentgelte		-354.292	-157.598	-93.532	-93.532	-93.532	-93.532	-93.532
5	+	Privatrechtliche Leistungsentgelte		-498.111	-3.600	-39.950	-39.950	-39.950	-39.950	-39.950
6	+	Kostenerstattungen und Kostenumlagen		-4.188.353	-4.130.101	-4.129.350	-4.129.350	-4.129.350	-4.129.350	-4.129.350
7	+	Sonstige ordentliche Erträge		-938.061	-9.900					
8	+	Aktivierte Eigenleistungen								
9	+/-	Bestandsveränderungen								
10	**=**	**Ordentliche Erträge**		**-12.288.932**	**-9.103.876**	**-10.265.747**	**-12.068.647**	**-9.314.347**	**-9.314.347**	**-9.314.347**
11	-	Personalaufwendungen		16.215.760	14.689.072	16.793.332	16.849.291	16.718.802	16.856.810	16.953.186
12	-	Versorgungsaufwendungen								
13	-	Aufwendungen für Sach- und Dienstleistungen		7.858.229	4.816.876	4.730.368	5.493.718	4.567.968	4.557.718	4.567.968
14	-	Bilanzielle Abschreibungen		155.146	39.612	102.707	94.106	88.965	84.568	76.773
15	-	Transferaufwendungen		52.543.856	45.831.020	55.518.330	55.601.510	53.038.630	52.176.430	51.314.530
16	-	Sonstige ordentliche Aufwendungen		3.953.288	3.080.078	3.000.455	3.120.455	3.120.455	3.120.455	3.120.455
17	**=**	**Ordentliche Aufwendungen**		**80.726.279**	**68.456.658**	**80.145.191**	**81.159.079**	**77.534.819**	**76.795.980**	**76.032.911**
18	**=**	**Ergebnis der laufenden Verwaltungstätigkeit** (=Zeilen 10 und 17)		**68.437.347**	**59.352.782**	**69.879.444**	**69.090.432**	**68.220.472**	**67.481.634**	**66.718.564**

Teilergebnisplan			Ergebnis 2007	Ergebnis 2008	Ansatz 2009	Planung 2010	Planung 2011	Planung 2012	Planung 2013	Planung 2014
19	+	Finanzerträge								
20	-	Zinsen und sonstige Finanzaufwendungen		45						
21	**=**	**Finanzergebnis** (=Zeilen 19 und 20)		**45**						
22	**=**	**Ordentliches Ergebnis** (=Zeilen 18 und 21)		**68.437.392**	**59.352.782**	**69.879.444**	**69.090.432**	**68.220.472**	**67.481.634**	**66.718.564**
23	+	Außerordentliche Erträge								
24	-	Außerordentliche Aufwendungen								
25	**=**	**Außerordentliches Ergebnis** (=Zeilen 23 und 24)								
26	**=**	**Ergebnis vor internen Leistungsbeziehungen** (=Zeilen 22 und 25)		**68.437.392**	**59.352.782**	**69.879.444**	**69.090.432**	**68.220.472**	**67.481.634**	**66.718.564**
27	+	Erträge aus internen Leistungsbeziehungen								
28	-	Aufwendungen aus internen Leistungsbeziehungen		4.756.794	2.558.156	1.866.864	1.866.286	1.864.976	1.858.363	1.860.610
29	**=**	**Ergebnis** (=Zeilen 26, 27 und 28)		**73.194.187**	**61.910.938**	**71.746.308**	**70.956.718**	**70.085.448**	**69.339.997**	**68.579.175**

		Teilfinanzplan A	Ergebnis 2007	Ergebnis 2008	Ansatz 2009	Planung 2010	VE 2010	Planung 2011	VE 2011	Planung 2012	Planung 2013	Planung 2014
1	+	Zuwendungen für Investitions-maßnahmen		-243.161	-2.133.000	-436.800		-1.184.000		-200.000	-200.000	-200.000
2	+	Veräußerung von Sachanlagen										
3	+	Veräußerung von Finanzanlagen										
4	+	Beiträge und ähnliche Entgelte										
5	+	Sonstige Investitionseinzahlungen										
6	**=**	**Einzahlungen aus Investitionstätigkeit**		**-243.161**	**-2.133.000**	**-436.800**		**-1.184.000**		**-200.000**	**-200.000**	**-200.000**
7	-	Erwerb von Grundstücken und Gebäuden										
8	-	Baumaßnahmen		243.161	577.500	882.300		1.564.500		707.500	707.500	707.500
9	-	Erwerb von beweglichem Anlagevermögen		105.168	154.940	85.400		85.400		85.400	85.400	85.400
10	-	Erwerb von Finanzanlagen										
11	-	Aktivierbare Zuwendungen			2.133.000							
12	-	Sonstige Investitionsauszahlungen										
13	**=**	**Auszahlungen aus Investitionstätigkeit**		**348.329**	**2.865.440**	**967.700**		**1.649.900**		**792.900**	**792.900**	**792.900**
14	**=**	**Saldo aus Investitionstätigkeit** (=Zeilen 6 und 13)		**105.168**	**732.440**	**530.900**		**465.900**		**592.900**	**592.900**	**592.900**

Personalkennzahlen	Ergebnis 2007	Ergebnis 2008	Ansatz 2009	Planung 2010	Planung 2011	Planung 2012	Planung 2013	Planung 2014
Anzahl Mitarbeiter		315,00		310,00	307,00	301,00	301,00	299,00
Vollzeitkräfte		275,53	269,68	271,49	269,14	265,81	263,68	261,65
Stellenplan		279,00		281,00	281,00	281,00	281,00	281,00

Produktgruppe 2507	**Kinder- und Jugendtheater**	**P-Verantwortliche(r): Herr Verst**

Besonderer Hinweis zur Produktgruppe

Aufgrund der finanzstatistischen Anforderungen wird die Produktgruppe „**Kinder- und Jugendtheater**“ nur bis zum Ende des Haushaltsjahres 2009 unter **2507** geführt.

Ab dem **01.01.2010** entfällt die Produktgruppe, der zugehörige Zuschuss wird bei dem Produkt **3610010** „**Förderung von Kindern und Jugendlichen außerhalb von Einrichtungen**“ abgebildet.

		Teilergebnisplan	Ergebnis 2007	Ergebnis 2008	Ansatz 2009	Planung 2010	Planung 2011	Planung 2012	Planung 2013	Planung 2014
1	+	Steuern und ähnliche Abgaben								
2	+	Zuwendungen und allgemeine Umlagen		0						
3	+	Sonstige Transfererträge								
4	+	Öffentlich-rechtliche Leistungsentgelte								
5	+	Privatrechtliche Leistungsentgelte								
6	+	Kostenerstattungen und Kostenumlagen		0						
7	+	Sonstige ordentliche Erträge		-4						
8	+	Aktivierte Eigenleistungen								
9	+/-	Bestandsveränderungen								
10	**=**	**Ordentliche Erträge**		**-4**						
11	-	Personalaufwendungen		341	311					
12	-	Versorgungsaufwendungen								
13	-	Aufwendungen für Sach- und Dienstleistungen		4.358	4.943					
14	-	Bilanzielle Abschreibungen		5	2					
15	-	Transferaufwendungen		77.390	77.390					
16	-	Sonstige ordentliche Aufwendungen		22.865	22.421					
17	**=**	**Ordentliche Aufwendungen**		**104.959**	**105.067**					
18	**=**	**Ergebnis der laufenden Verwaltungstätigkeit** (=Zeilen 10 und 17)		**104.955**	**105.067**					

		Teilergebnisplan	Ergebnis 2007	Ergebnis 2008	Ansatz 2009	Planung 2010	Planung 2011	Planung 2012	Planung 2013	Planung 2014
19	+	Finanzerträge								
20	-	Zinsen und sonstige Finanzaufwendungen								
21	**=**	**Finanzergebnis** (=Zeilen 19 und 20)								
22	**=**	**Ordentliches Ergebnis** (=Zeilen 18 und 21)		**104.955**	**105.067**					
23	+	Außerordentliche Erträge								
24	-	Außerordentliche Aufwendungen								
25	**=**	**Außerordentliches Ergebnis** (=Zeilen 23 und 24)								
26	**=**	**Ergebnis vor internen Leistungsbeziehungen** (=Zeilen 22 und 25)		**104.955**	**105.067**					
27	+	Erträge aus internen Leistungsbeziehungen								
28	-	Aufwendungen aus internen Leistungsbeziehungen		855	452					
29	**=**	**Ergebnis** (=Zeilen 26, 27 und 28)		**105.810**	**105.519**					

Personalkennzahlen	Ergebnis 2007	Ergebnis 2008	Ansatz 2009	Planung 2010	Planung 2011	Planung 2012	Planung 2013	Planung 2014
Anzahl Mitarbeiter		0,01						
Vollzeitkräfte		0,01	0,01	0,00	0,00	0,00		
Stellenplan								

Produktgruppe 3112	**Leistungen nach dem UVG und Heranziehung außerhalb von Einrichtungen**	**PG-Verantwortliche(r): Herr Verst**

Kurzbeschreibung der Produktgruppe

- Unterhaltsgewährung für alleinerziehende Elternteile betreuter Kinder
- Gewährung von Leistungen nach dem Unterhaltsvorschussgesetz
- Heranziehung von Unterhaltspflichtigen

Zielgruppen der Produktgruppe

- minderjährige Kinder und sorgeberechtigte Elternteile
- unterhaltspflichtige Personen

Produktgruppenziele

Produktgruppe	3112	Leistungen nach dem UVG und Heranziehung außerhalb von Einrichtungen

Ziel	Bezeichnung
D1281	Erhaltung von Zeiträumen zur Bewilligung von Leistungen nach dem UVG durch Realisierung des fälligen Unterhaltes auf dem Niveau von jährlich 6 % (prozentualer Anteil an der jährlichen Gesamtfallzahl).

Kennzahlen zur Zielerreichung		Ergebnis 2007	Ergebnis 2008	Ansatz 2009	Planung 2010	Planung 2011	Planung 2012	Planung 2013	Planung 2014
D12811 (%)	Quote der eingestellten UV-Fälle				6,00	6,00	6,00	6,00	6,00

		Teilergebnisplan	Ergebnis 2007	Ergebnis 2008	Ansatz 2009	Planung 2010	Planung 2011	Planung 2012	Planung 2013	Planung 2014
1	+	Steuern und ähnliche Abgaben								
2	+	Zuwendungen und allgemeine Umlagen		-25						
3	+	Sonstige Transfererträge		-2.487.689	-1.200.000	-1.285.000	-1.285.000	-1.285.000	-1.285.000	-1.285.000
4	+	Öffentlich-rechtliche Leistungsentgelte								
5	+	Privatrechtliche Leistungsentgelte								
6	+	Kostenerstattungen und Kostenumlagen		-2.827.172	-2.473.248	-2.480.000	-2.480.000	-2.480.000	-2.480.000	-2.480.000
7	+	Sonstige ordentliche Erträge		-196.843	-3.300					
8	+	Aktivierte Eigenleistungen								
9	+/-	Bestandsveränderungen								
10	**=**	**Ordentliche Erträge**		**-5.511.729**	**-3.676.548**	**-3.765.000**	**-3.765.000**	**-3.765.000**	**-3.765.000**	**-3.765.000**
11	-	Personalaufwendungen		1.045.349	857.293	1.166.979	1.184.415	1.124.563	1.130.908	1.134.045
12	-	Versorgungsaufwendungen								
13	-	Aufwendungen für Sach- und Dienstleistungen		406.103	577.615	403.034	403.958	403.958	403.958	403.958
14	-	Bilanzielle Abschreibungen		4.181	510	3.677	3.526	3.381	3.375	3.375
15	-	Transferaufwendungen		5.303.048	5.300.520	5.300.000	5.300.000	5.300.000	5.300.000	5.300.000
16	-	Sonstige ordentliche Aufwendungen		25.025	38.756	70.066	72.773	72.773	72.773	72.773
17	**=**	**Ordentliche Aufwendungen**		**6.783.705**	**6.774.693**	**6.943.755**	**6.964.672**	**6.904.674**	**6.911.014**	**6.914.151**
18	**=**	**Ergebnis der laufenden Verwaltungstätigkeit** (=Zeilen 10 und 17)		**1.271.976**	**3.098.145**	**3.178.755**	**3.199.672**	**3.139.674**	**3.146.014**	**3.149.151**

		Teilergebnisplan	Ergebnis 2007	Ergebnis 2008	Ansatz 2009	Planung 2010	Planung 2011	Planung 2012	Planung 2013	Planung 2014
19	+	Finanzerträge								
20	-	Zinsen und sonstige Finanzaufwendungen								
21	**=**	**Finanzergebnis** (=Zeilen 19 und 20)								
22	**=**	**Ordentliches Ergebnis** (=Zeilen 18 und 21)		**1.271.976**	**3.098.145**	**3.178.755**	**3.199.672**	**3.139.674**	**3.146.014**	**3.149.151**
23	+	Außerordentliche Erträge								
24	-	Außerordentliche Aufwendungen								
25	**=**	**Außerordentliches Ergebnis** (=Zeilen 23 und 24)								
26	**=**	**Ergebnis vor internen Leistungsbeziehungen** (=Zeilen 22 und 25)		**1.271.976**	**3.098.145**	**3.178.755**	**3.199.672**	**3.139.674**	**3.146.014**	**3.149.151**
27	+	Erträge aus internen Leistungsbeziehungen								
28	-	Aufwendungen aus internen Leistungsbeziehungen		231.857	130.278	197.226	198.938	194.640	193.218	193.477
29	**=**	**Ergebnis** (=Zeilen 26, 27 und 28)		**1.503.833**	**3.228.424**	**3.375.981**	**3.398.610**	**3.334.314**	**3.339.232**	**3.342.627**

Transferaufwendungen (Zeile 15)
Ausschließlich Sozialhilfeleistungen

Personalkennzahlen	Ergebnis 2007	Ergebnis 2008	Ansatz 2009	Planung 2010	Planung 2011	Planung 2012	Planung 2013	Planung 2014
Anzahl Mitarbeiter		17,67		19,65	19,65	17,92	17,92	17,92
Vollzeitkräfte		16,34	16,72	17,85	17,82	16,29	16,15	16,07
Stellenplan		16,60		16,19	16,19	16,19	16,19	16,19

Produktgruppe 3603	**Einrichtungen der Jugendarbeit**	**PG-Verantwortliche(r): Herr Verst**

Kurzbeschreibung der Produktgruppe

- Freizeitpädagogische, präventive und Bildungsangebote
- Entwicklung und Stärkung sozialer Kompetenz
- Bedarfs- und bedürfnisorientierte Angebotsstruktur
- Unterhaltung und Grundüberholung von Spielflächen (Spielplätze, Bolzplätze, Skateanlagen) in Zusammenarbeit mit R 103
- Beteiligung von Kindern an der Spielplatzplanung
- Bedarfsfeststellung und Bedarfsplanung von Spielflächen

Zielgruppen der Produktgruppe

- Kinder, Jugendliche und junge Erwachsene sowie deren Eltern und Familien

Produktgruppenziele

Produktgruppe	3603	Einrichtungen der Jugendarbeit

Ziel	Bezeichnung
D0641	Erhalt von 48 Standorten der offenen Kinder- und Jugendeinrichtungen in Wuppertal

Kennzahlen zur Zielerreichung		Ergebnis 2007	Ergebnis 2008	Ansatz 2009	Planung 2010	Planung 2011	Planung 2012	Planung 2013	Planung 2014
D06411 (ST)	Anz. Standorte offene KiJu-Arbeit in Wpt				48,00	48,00	48,00	48,00	48,00

		Teilergebnisplan	Ergebnis 2007	Ergebnis 2008	Ansatz 2009	Planung 2010	Planung 2011	Planung 2012	Planung 2013	Planung 2014
1	+	Steuern und ähnliche Abgaben								
2	+	Zuwendungen und allgemeine Umlagen		-1.212.502	-540.369	-544.300	-544.300	-544.300	-544.300	-544.300
3	+	Sonstige Transfererträge			-50					
4	+	Öffentlich-rechtliche Leistungsentgelte		-354.292	-72.399	-58.852	-58.852	-58.852	-58.852	-58.852
5	+	Privatrechtliche Leistungsentgelte		-44.409	-3.600	-10.100	-10.100	-10.100	-10.100	-10.100
6	+	Kostenerstattungen und Kostenumlagen		-25.888	-6.770	-34.700	-34.700	-34.700	-34.700	-34.700
7	+	Sonstige ordentliche Erträge		-69.183	-400					
8	+	Aktivierte Eigenleistungen								
9	+/-	Bestandsveränderungen								
10	**=**	**Ordentliche Erträge**		**-1.706.274**	**-623.588**	**-647.952**	**-647.952**	**-647.952**	**-647.952**	**-647.952**
11	-	Personalaufwendungen		3.652.257	3.298.796	3.363.712	3.349.309	3.331.035	3.363.552	3.361.441
12	-	Versorgungsaufwendungen								
13	-	Aufwendungen für Sach- und Dienstleistungen		2.533.101	1.561.385	2.068.664	2.086.888	2.219.888	2.219.888	2.219.888
14	-	Bilanzielle Abschreibungen		78.390	31.931	35.013	30.585	28.694	25.470	22.575
15	-	Transferaufwendungen		2.259.447	2.342.058	1.633.490	1.633.490	1.633.490	1.633.490	1.633.490
16	-	Sonstige ordentliche Aufwendungen		1.572.434	1.595.437	1.327.120	1.383.241	1.383.241	1.383.241	1.383.241
17	**=**	**Ordentliche Aufwendungen**		**10.095.629**	**8.829.607**	**8.427.999**	**8.483.513**	**8.596.348**	**8.625.640**	**8.620.635**
18	**=**	**Ergebnis der laufenden Verwaltungstätigkeit** (=Zeilen 10 und 17)		**8.389.355**	**8.206.019**	**7.780.047**	**7.835.561**	**7.948.396**	**7.977.688**	**7.972.683**

		Teilergebnisplan	Ergebnis 2007	Ergebnis 2008	Ansatz 2009	Planung 2010	Planung 2011	Planung 2012	Planung 2013	Planung 2014
19	+	Finanzerträge								
20	-	Zinsen und sonstige Finanzaufwendungen		42						
21	**=**	**Finanzergebnis** (=Zeilen 19 und 20)		**42**						
22	**=**	**Ordentliches Ergebnis** (=Zeilen 18 und 21)		**8.389.397**	**8.206.019**	**7.780.047**	**7.835.561**	**7.948.396**	**7.977.688**	**7.972.683**
23	+	Außerordentliche Erträge								
24	-	Außerordentliche Aufwendungen								
25	**=**	**Außerordentliches Ergebnis** (=Zeilen 23 und 24)								
26	**=**	**Ergebnis vor internen Leistungsbeziehungen** (=Zeilen 22 und 25)		**8.389.397**	**8.206.019**	**7.780.047**	**7.835.561**	**7.948.396**	**7.977.688**	**7.972.683**
27	+	Erträge aus internen Leistungsbeziehungen								
28	-	Aufwendungen aus internen Leistungsbeziehungen		1.801.296	1.154.522	308.317	307.828	316.550	315.124	315.159
29	**=**	**Ergebnis** (=Zeilen 26, 27 und 28)		**10.190.693**	**9.360.541**	**8.088.364**	**8.143.390**	**8.264.946**	**8.292.812**	**8.287.842**

Die Erträge der Kontengruppe 41 „Zuwendungen und allgemeine Umlagen“ bei den PSP-Elementen 2.36.03.01.0.1.0021 „Spenden PG 3603“ und 3.36.03.01.0.2.0003 „Weitergabe Landeszuschüsse für offene Jugendeinrichtungen“ sind zweckgebunden gemäß § 21 GemHVO. Höhere Erträge berechtigen zu Mehraufwendungen; geringere Erträge verpflichten zu Minderaufwendungen.

Alle Erträge der PSP-Elemente 2.36.03.01.0.1.0001 „JH Vohwinkel-Mitte“, 2.36.03.01.0.1.0002 „OT Höhe“, 2.36.03.01.0.1.0003 „TP Tesche“, 2.36.03.01.0.1.0004 „TP Tesche – Standort Jubs“, 2.36.03.01.0.1.0005 „JT Arrenberg“, 2.36.03.01.0.1.0006 „JT Arrenberg – Standort Südwind“, 2.36.03.01.0.1.0007 „JT Arrenberg – Standort Nützenberg“, 2.36.03.01.0.1.0008 „HdJ Elberfeld“, 2.36.03.01.0.1.0009 „JZ Röttgen“, 2.36.03.01.0.1.0010 „SPH Hardt“, 2.36.03.01.0.1.0011 „JZ Ronsdorf“, 2.36.03.01.0.1.0012 „JZ Ronsdorf – Standort Rehsiepen“, 2.36.03.01.0.1.0013 „Treff Heckinghausen“, 2.36.03.01.0.1.0014 „Wichelhausberg“, 2.36.03.01.0.1.0015 „Wichelhausberg – Standort Hatzfeld“, 2.36.03.01.0.1.0016 „SPH Schönebeck“, 2.36.03.01.0.1.0017 „SPH Reppkotten“, 2.36.03.01.0.1.0018 „JZ Langerfeld“, 2.36.03.01.0.1.0019 „JZ Heinrich-Böll-Str.“ und 2.36.03.01.0.1.0020 „HdJ Barmen“ sind zweckgebunden gemäß § 21 GemHVO. Höhere Erträge berechtigen zu Mehraufwendungen; geringere Erträge verpflichten zu Minderaufwendungen.

Transferaufwendungen (Zeile 15)
vgl. Darstellung in Anhang F zum Vorbericht.

		Teilfinanzplan A	**Ergebnis 2007**	**Ergebnis 2008**	**Ansatz 2009**	**Planung 2010**	**VE 2010**	**Planung 2011**	**VE 2011**	**Planung 2012**	**Planung 2013**	**Planung 2014**
1	+	Zuwendungen für Investitions-maßnahmen		-243.161								
2	+	Veräußerung von Sachanlagen										
3	+	Veräußerung von Finanzanlagen										
4	+	Beiträge und ähnliche Entgelte										
5	+	Sonstige Investitionseinzahlungen										
6	**=**	**Einzahlungen aus Investitionstätigkeit**		**-243.161**								
7	-	Erwerb von Grundstücken und Gebäuden										
8	-	Baumaßnahmen		243.161	577.500	336.300		324.500		457.500	457.500	457.500
9	-	Erwerb von beweglichem Anlagevermögen		94.014	125.558	71.950		71.950		71.950	71.950	71.950
10	-	Erwerb von Finanzanlagen										
11	-	Aktivierbare Zuwendungen										
12	-	Sonstige Investitionsauszahlungen										
13	**=**	**Auszahlungen aus Investiti-onstätigkeit**		**337.175**	**703.058**	**408.250**		**396.450**		**529.450**	**529.450**	**529.450**
14	**=**	**Saldo aus Investitionstätigkeit** (=Zeilen 6 und 13)		**94.014**	**703.058**	**408.250**		**396.450**		**529.450**	**529.450**	**529.450**

Baumaßnahmen (Zeile 8)
Die Ansätze betreffen Anlage, Ausbau und Grundüberholung von Kinderspielplätzen. Die niedrigeren Ansätze für die Jahre 2010 und 2011 sind im Zusammenhang zu sehen mit dem Projekt „Soziale Stadt“ (vgl. Produktgruppe 5113).

Personalkennzahlen	Ergebnis 2007	Ergebnis 2008	Ansatz 2009	Planung 2010	Planung 2011	Planung 2012	Planung 2013	Planung 2014
Anzahl Mitarbeiter		74,82		65,40	64,57	63,73	63,73	62,90
Vollzeitkräfte		61,94	62,22	55,03	54,30	53,91	53,49	52,61
Stellenplan		69,75		61,43	61,43	61,43	61,43	61,43

Produktgruppe 3604 **Einrichtungen der Jugendarbeit – Haus der Jugend Barmen BgA** **PG-Verantwortliche(r): Herr Verst**

Kurzbeschreibung der Produktgruppe

Dient zur Abwicklung der steuerabzugsfähigen Aufwendungen und der Erträge im Aufgabengebiet Jugendkultur für den Teil-BGA „Haus der Jugend Barmen“

Zielgruppen der Produktgruppe

Kinder, Jugendliche und junge Erwachsene

Produktgruppenziele

Produktgruppe	**3604**	**Einrichtungen der Jugendarbeit – Haus der Jugend Barmen BgA**

Ziel	**Bezeichnung**
D0651	Durchführung von jährlich 70 jugendkulturellen Angeboten

Kennzahlen zur Zielerreichung		**Ergebnis 2007**	**Ergebnis 2008**	**Ansatz 2009**	**Planung 2010**	**Planung 2011**	**Planung 2012**	**Planung 2013**	**Planung 2014**
D06511 (ST)	Anzahl der jugendkulturellen Angebote				70,00	70,00	70,00	70,00	70,00

		Teilergebnisplan	Ergebnis 2007	Ergebnis 2008	Ansatz 2009	Planung 2010	Planung 2011	Planung 2012	Planung 2013	Planung 2014
1	+	Steuern und ähnliche Abgaben								
2	+	Zuwendungen und allgemeine Umlagen		10.667						
3	+	Sonstige Transfererträge								
4	+	Öffentlich-rechtliche Leistungsentgelte			-17.849	-1	-1	-1	-1	-1
5	+	Privatrechtliche Leistungsentgelte		-447.407		-17.850	-17.850	-17.850	-17.850	-17.850
6	+	Kostenerstattungen und Kostenumlagen		-29.223	-26.880					
7	+	Sonstige ordentliche Erträge								
8	+	Aktivierte Eigenleistungen								
9	+/-	Bestandsveränderungen								
10	**=**	**Ordentliche Erträge**		**-465.963**	**-44.729**	**-17.851**	**-17.851**	**-17.851**	**-17.851**	**-17.851**
11	-	Personalaufwendungen		515.170	513.273	333.515	339.729	341.956	345.556	348.963
12	-	Versorgungsaufwendungen								
13	-	Aufwendungen für Sach- und Dienstleistungen		509.782	91.332	111.180	113.928	113.928	113.928	113.928
14	-	Bilanzielle Abschreibungen		10.479		6.679	5.372	4.626	4.113	2.512
15	-	Transferaufwendungen								
16	-	Sonstige ordentliche Aufwendungen		25.834	359	204.649	213.966	213.966	213.966	213.966
17	**=**	**Ordentliche Aufwendungen**		**1.061.266**	**604.964**	**656.025**	**672.994**	**674.476**	**677.562**	**679.369**
18	**=**	**Ergebnis der laufenden Verwaltungstätigkeit** (=Zeilen 10 und 17)		**595.303**	**560.234**	**638.174**	**655.144**	**656.626**	**659.712**	**661.518**

		Teilergebnisplan	Ergebnis 2007	Ergebnis 2008	Ansatz 2009	Planung 2010	Planung 2011	Planung 2012	Planung 2013	Planung 2014
19	+	Finanzerträge								
20	-	Zinsen und sonstige Finanzaufwendungen		3						
21	**=**	**Finanzergebnis** (=Zeilen 19 und 20)		**3**						
22	**=**	**Ordentliches Ergebnis** (=Zeilen 18 und 21)		**595.306**	**560.234**	**638.174**	**655.144**	**656.626**	**659.712**	**661.518**
23	+	Außerordentliche Erträge								
24	-	Außerordentliche Aufwendungen								
25	**=**	**Außerordentliches Ergebnis** (=Zeilen 23 und 24)								
26	**=**	**Ergebnis vor internen Leistungsbeziehungen** (=Zeilen 22 und 25)		**595.306**	**560.234**	**638.174**	**655.144**	**656.626**	**659.712**	**661.518**
27	+	Erträge aus internen Leistungsbeziehungen				-11.442	-11.442	-11.442	-11.442	-11.442
28	-	Aufwendungen aus internen Leistungsbeziehungen		134.905	43.784	58.285	59.024	59.124	58.813	59.054
29	**=**	**Ergebnis** (=Zeilen 26, 27 und 28)		**730.211**	**604.019**	**685.018**	**702.726**	**704.308**	**707.083**	**709.131**

		Teilfinanzplan A	Ergebnis 2007	Ergebnis 2008	Ansatz 2009	Planung 2010	VE 2010	Planung 2011	VE 2011	Planung 2012	Planung 2013	Planung 2014
1	+	Zuwendungen für Investitions-maßnahmen			-2.133.000							
2	+	Veräußerung von Sachanlagen										
3	+	Veräußerung von Finanzanlagen										
4	+	Beiträge und ähnliche Entgelte										
5	+	Sonstige Investitionseinzahlungen										
6	**=**	**Einzahlungen aus Investitionstätigkeit**			**-2.133.000**							
7	-	Erwerb von Grundstücken und Gebäuden										
8	-	Baumaßnahmen										
9	-	Erwerb von beweglichem Anlagevermögen		8.444	29.382	5.000		5.000		5.000	5.000	5.000
10	-	Erwerb von Finanzanlagen										
11	-	Aktivierbare Zuwendungen			2.133.000							
12	-	Sonstige Investitionsauszahlungen										
13	**=**	**Auszahlungen aus Investiti-onstätigkeit**		**8.444**	**2.162.382**	**5.000**		**5.000**		**5.000**	**5.000**	**5.000**
14	**=**	**Saldo aus Investitionstätigkeit** (=Zeilen 6 und 13)		**8.444**	**29.382**	**5.000**		**5.000**		**5.000**	**5.000**	**5.000**

Personalkennzahlen	Ergebnis 2007	Ergebnis 2008	Ansatz 2009	Planung 2010	Planung 2011	Planung 2012	Planung 2013	Planung 2014
Anzahl Mitarbeiter		10,00		6,42	6,42	6,41	6,41	6,41
Vollzeitkräfte		8,28	8,00	5,20	5,20	5,24	5,21	5,21
Stellenplan		8,49		5,61	5,61	5,61	5,61	5,61

Produktgruppe 3605	**Leistungen zur Förderung junger Menschen und Familien**	**PG-Verantwortliche(r): Herr Verst**

Kurzbeschreibung der Produktgruppe

Diese Produktgruppe beinhaltet die Versorgung von Kindern und Jugendlichen sowie deren Erziehungsberechtigten mit notwendigen Hilfen zur Erziehung - Art und Umfang der jeweiligen Hilfe zur Erziehung richten sich nach dem erzieherischen Bedarf im Einzelfall; dabei soll das engere soziale Umfeld des Kindes oder des Jugendlichen einbezogen werden.

Im Rahmen der Hilfen zur Erziehung werden zudem so genannte präventive Projekte durchgeführt. Durch diese soll vermieden werden, dass überhaupt Jugendhilfe in Anspruch genommen werden muss.

Außerdem dieser Produktgruppe zugeordnet sind die Beistandschaften.

Zielgruppen der Produktgruppe

- Kinder, Jugendliche und Erziehungsberechtigte (ausgenommen Zuständigkeitsbereich R 204)
- unterhaltspflichtige Personen

Produktgruppenziele

Produktgruppe	3605	Leistungen zur Förderung junger Menschen und Familien

Ziel	Bezeichnung
D0661	Die Anzahl der Vollzeitpflegestelle beträgt im Jahresmittel mindestens 370 (2010) / 390 (2011)

Kennzahlen zur Zielerreichung		Ergebnis 2007	Ergebnis 2008	Ansatz 2009	Planung 2010	Planung 2011	Planung 2012	Planung 2013	Planung 2014
D06611 (ST)	Anzahl der Vollzeitpflegestellen				370,00	390,00	410,00	430,00	450,00

		Teilergebnisplan	Ergebnis 2007	Ergebnis 2008	Ansatz 2009	Planung 2010	Planung 2011	Planung 2012	Planung 2013	Planung 2014
1	+	Steuern und ähnliche Abgaben								
2	+	Zuwendungen und allgemeine Umlagen		-659.154	-260.687	-103.065	-103.065	-103.065	-103.065	-103.065
3	+	Sonstige Transfererträge		-1.910.303	-2.067.850	-2.067.850	-2.067.850	-2.067.850	-2.067.850	-2.067.850
4	+	Öffentlich-rechtliche Leistungsentgelte			-6.000	-6.358	-6.358	-6.358	-6.358	-6.358
5	+	Privatrechtliche Leistungsentgelte		-3.915						
6	+	Kostenerstattungen und Kostenumlagen		-1.280.876	-1.588.303	-1.581.200	-1.581.200	-1.581.200	-1.581.200	-1.581.200
7	+	Sonstige ordentliche Erträge		-545.477	-200					
8	+	Aktivierte Eigenleistungen								
9	+/-	Bestandsveränderungen								
10	**=**	**Ordentliche Erträge**		**-4.399.724**	**-3.923.040**	**-3.758.473**	**-3.758.473**	**-3.758.473**	**-3.758.473**	**-3.758.473**
11	-	Personalaufwendungen		9.621.662	8.845.688	10.303.642	10.425.319	10.383.529	10.464.043	10.546.304
12	-	Versorgungsaufwendungen								
13	-	Aufwendungen für Sach- und Dienstleistungen		4.179.166	2.354.628	963.285	975.169	975.169	975.169	975.169
14	-	Bilanzielle Abschreibungen		56.627	6.180	44.998	43.134	41.277	41.069	38.850
15	-	Transferaufwendungen		44.903.967	38.110.043	46.485.850	45.547.830	44.685.250	43.823.050	42.961.150
16	-	Sonstige ordentliche Aufwendungen		2.243.557	1.205.371	859.915	890.572	890.572	890.572	890.572
17	**=**	**Ordentliche Aufwendungen**		**61.004.979**	**50.521.910**	**58.657.690**	**57.882.024**	**56.975.796**	**56.193.902**	**55.412.045**
18	**=**	**Ergebnis der laufenden Verwaltungstätigkeit** (=Zeilen 10 und 17)		**56.605.255**	**46.598.870**	**54.899.217**	**54.123.551**	**53.217.323**	**52.435.429**	**51.653.572**

		Teilergebnisplan	Ergebnis 2007	Ergebnis 2008	Ansatz 2009	Planung 2010	Planung 2011	Planung 2012	Planung 2013	Planung 2014
19	+	Finanzerträge								
20	-	Zinsen und sonstige Finanzaufwendungen								
21	**=**	**Finanzergebnis** (=Zeilen 19 und 20)								
22	**=**	**Ordentliches Ergebnis** (=Zeilen 18 und 21)		**56.605.255**	**46.598.870**	**54.899.217**	**54.123.551**	**53.217.323**	**52.435.429**	**51.653.572**
23	+	Außerordentliche Erträge								
24	-	Außerordentliche Aufwendungen								
25	**=**	**Außerordentliches Ergebnis** (=Zeilen 23 und 24)								
26	**=**	**Ergebnis vor internen Leistungsbeziehungen** (=Zeilen 22 und 25)		**56.605.255**	**46.598.870**	**54.899.217**	**54.123.551**	**53.217.323**	**52.435.429**	**51.653.572**
27	+	Erträge aus internen Leistungsbeziehungen								
28	-	Aufwendungen aus internen Leistungsbeziehungen		2.325.230	1.076.634	943.796	945.864	940.414	939.167	939.485
29	**=**	**Ergebnis** (=Zeilen 26, 27 und 28)		**58.930.486**	**47.675.503**	**55.843.013**	**55.069.415**	**54.157.737**	**53.374.596**	**52.593.058**

Ab 2010 Vergleich schwierig durch geänderte – statistisch bedingte - Zuordnungen und interne Umschichtungen. So z. B. Werte einschließlich der Ansätze der bisherigen Produktgruppe 3608. Die Ergebnisse aus dem Gutachten (siehe auch Beitrag zum Haushaltssicherungskonzept) sind in vollem Umfang berücksichtigt.

Die Erträge der Kontengruppe 41 „Zuwendungen und allgemeine Umlagen“ beim PSP-Element 2.36.05.01.0.1.0013 „Spenden PG 3605“ sind zweckgebunden gemäß § 21 GemHVO. Höhere Erträge berechtigen zu Mehraufwendungen; geringere Erträge verpflichten zu Minderaufwendungen.

Sach- und Dienstleistungen (Zeile 13)
Vgl. Mehraufwendungen bei den Transferleistungen.

Transferaufwendungen (Zeile 15)
Überwiegend Sozialhilfeleistungen. Die hier ebenfalls erfassten Zuschüsse an Dritte werden in Anhang F zum Vorbericht dargestellt.

Sonstige ordentliche Aufwendungen (Zeile 16)
Vgl. Mehraufwendungen bei den Transferleistungen.

		Teilfinanzplan A	**Ergebnis 2007**	**Ergebnis 2008**	**Ansatz 2009**	**Planung 2010**	**VE 2010**	**Planung 2011**	**VE 2011**	**Planung 2012**	**Planung 2013**	**Planung 2014**
1	+	Zuwendungen für Investitions-maßnahmen										
2	+	Veräußerung von Sachanlagen										
3	+	Veräußerung von Finanzanlagen										
4	+	Beiträge und ähnliche Entgelte										
5	+	Sonstige Investitionseinzahlungen										
6	**=**	**Einzahlungen aus Investitionstätigkeit**										
7	-	Erwerb von Grundstücken und Gebäuden										
8	-	Baumaßnahmen										
9	-	Erwerb von beweglichem Anlagevermögen		2.710								
10	-	Erwerb von Finanzanlagen										
11	-	Aktivierbare Zuwendungen										
12	-	Sonstige Investitionsauszahlungen										
13	**=**	**Auszahlungen aus Investiti-onstätigkeit**		**2.710**								
14	**=**	**Saldo aus Investitionstätigkeit** (=Zeilen 6 und 13)		**2.710**								

Personalkennzahlen	Ergebnis 2007	Ergebnis 2008	Ansatz 2009	Planung 2010	Planung 2011	Planung 2012	Planung 2013	Planung 2014
Anzahl Mitarbeiter		188,41		184,48	183,42	181,14	181,14	180,09
Vollzeitkräfte		166,67	160,01	165,64	165,10	163,94	162,61	161,67
Stellenplan		161,45		169,85	169,85	169,85	169,85	169,85

Produktgruppe 3607	**Kinder- und Jugendarbeit – Skatehalle BgA**	**P-Verantwortliche(r): Herr Verst**

Besonderer Hinweis zur Produktgruppe

Die Produktgruppe „**Kinder- und Jugendarbeit – Skatehalle BgA**“ wird nur bis zum Ende des Haushaltsjahres 2009 unter **3607** abgebildet.

Ab dem **01.01.2010** entfällt die Produktgruppe, da der Betrieb gewerblicher Art nicht mehr existiert.

		Teilergebnisplan	Ergebnis 2007	Ergebnis 2008	Ansatz 2009	Planung 2010	Planung 2011	Planung 2012	Planung 2013	Planung 2014
1	+	Steuern und ähnliche Abgaben								
2	+	Zuwendungen und allgemeine Umlagen								
3	+	Sonstige Transfererträge								
4	+	Öffentlich-rechtliche Leistungsentgelte			-61.350					
5	+	Privatrechtliche Leistungsentgelte		-2.380						
6	+	Kostenerstattungen und Kostenumlagen								
7	+	Sonstige ordentliche Erträge			-6.000					
8	+	Aktivierte Eigenleistungen								
9	+/-	Bestandsveränderungen								
10	**=**	**Ordentliche Erträge**		**-2.380**	**-67.350**					
11	-	Personalaufwendungen		14.912	15.112					
12	-	Versorgungsaufwendungen								
13	-	Aufwendungen für Sach- und Dienstleistungen		192.875	197.405					
14	-	Bilanzielle Abschreibungen								
15	-	Transferaufwendungen								
16	-	Sonstige ordentliche Aufwendungen		501	82.359					
17	**=**	**Ordentliche Aufwendungen**		**208.287**	**294.876**					
18	**=**	**Ergebnis der laufenden Verwaltungstätigkeit** (=Zeilen 10 und 17)		**205.907**	**227.526**					

		Teilergebnisplan	Ergebnis 2007	Ergebnis 2008	Ansatz 2009	Planung 2010	Planung 2011	Planung 2012	Planung 2013	Planung 2014
19	+	Finanzerträge								
20	-	Zinsen und sonstige Finanzaufwendungen								
21	**=**	**Finanzergebnis** (=Zeilen 19 und 20)								
22	**=**	**Ordentliches Ergebnis** (=Zeilen 18 und 21)		**205.907**	**227.526**					
23	+	Außerordentliche Erträge								
24	-	Außerordentliche Aufwendungen								
25	**=**	**Außerordentliches Ergebnis** (=Zeilen 23 und 24)								
26	**=**	**Ergebnis vor internen Leistungsbeziehungen** (=Zeilen 22 und 25)		**205.907**	**227.526**					
27	+	Erträge aus internen Leistungsbeziehungen								
28	-	Aufwendungen aus internen Leistungsbeziehungen		17.223	15.418					
29	**=**	**Ergebnis** (=Zeilen 26, 27 und 28)		**223.131**	**242.944**					

Personalkennzahlen	Ergebnis 2007	Ergebnis 2008	Ansatz 2009	Planung 2010	Planung 2011	Planung 2012	Planung 2013	Planung 2014
Anzahl Mitarbeiter		0,25						
Vollzeitkräfte		0,25	0,25	0,00	0,00	0,00		
Stellenplan		0,25						

Produktgruppe 3608	**Beistandschaften**	**P-Verantwortliche(r): Herr Verst**

Besonderer Hinweis zur Produktgruppe

Aufgrund der finanzstatistischen Anforderungen wird die Produktgruppe „**Beistandschaften**“ nur bis zum Ende des Haushaltsjahres 2009 unter **3608** abgebildet.

Ab dem **01.01.2010** wird das zugehörige Produkt unter der Produktgruppe **3605** geführt.

		Teilergebnisplan	Ergebnis 2007	Ergebnis 2008	Ansatz 2009	Planung 2010	Planung 2011	Planung 2012	Planung 2013	Planung 2014
1	+	Steuern und ähnliche Abgaben								
2	+	Zuwendungen und allgemeine Umlagen		-32						
3	+	Sonstige Transfererträge			-650.000					
4	+	Öffentlich-rechtliche Leistungsentgelte								
5	+	Privatrechtliche Leistungsentgelte								
6	+	Kostenerstattungen und Kostenumlagen								
7	+	Sonstige ordentliche Erträge		-125.326						
8	+	Aktivierte Eigenleistungen								
9	+/-	Bestandsveränderungen								
10	**=**	**Ordentliche Erträge**		**-125.358**	**-650.000**					
11	-	Personalaufwendungen		1.352.804	1.109.438					
12	-	Versorgungsaufwendungen								
13	-	Aufwendungen für Sach- und Dienstleistungen		19.572	22.790					
14	-	Bilanzielle Abschreibungen		5.410	660					
15	-	Transferaufwendungen		4	672					
16	-	Sonstige ordentliche Aufwendungen		32.330	49.961					
17	**=**	**Ordentliche Aufwendungen**		**1.410.121**	**1.183.521**					
18	**=**	**Ergebnis der laufenden Verwaltungstätigkeit** (=Zeilen 10 und 17)		**1.284.763**	**533.521**					

		Teilergebnisplan	Ergebnis 2007	Ergebnis 2008	Ansatz 2009	Planung 2010	Planung 2011	Planung 2012	Planung 2013	Planung 2014
19	+	Finanzerträge								
20	-	Zinsen und sonstige Finanzaufwendungen								
21	**=**	**Finanzergebnis** (=Zeilen 19 und 20)								
22	**=**	**Ordentliches Ergebnis** (=Zeilen 18 und 21)		**1.284.763**	**533.521**					
23	+	Außerordentliche Erträge								
24	-	Außerordentliche Aufwendungen								
25	**=**	**Außerordentliches Ergebnis** (=Zeilen 23 und 24)								
26	**=**	**Ergebnis vor internen Leistungsbeziehungen** (=Zeilen 22 und 25)		**1.284.763**	**533.521**					
27	+	Erträge aus internen Leistungsbeziehungen								
28	-	Aufwendungen aus internen Leistungsbeziehungen		205.406	116.009					
29	**=**	**Ergebnis** (=Zeilen 26, 27 und 28)		**1.490.169**	**649.530**					

Personalkennzahlen	Ergebnis 2007	Ergebnis 2008	Ansatz 2009	Planung 2010	Planung 2011	Planung 2012	Planung 2013	Planung 2014
Anzahl Mitarbeiter		22,85						
Vollzeitkräfte		21,12	21,63	0,00	0,00	0,00		
Stellenplan		21,48		0,00				

Produktgruppe 3609	**Elterngeld**	**PG-Verantwortliche(r): Herr Verst**

Kurzbeschreibung der Produktgruppe

Beim Elterngeld handelt es sich um eine Familienleistung mit Einkommensersatzfunktion während der Elternzeit.

Zielgruppen der Produktgruppe

Alle Personen, die Elterngeld beantragen

Produktgruppenziele

Produktgruppe	**3609**	**Elterngeld**

Auf die Ermittlung und Abbildung von Zielen und Zielkennzahlen wird im Bereich des Elterngeldes verzichtet.

Haushaltsplan 2010 / 2011 **208 Kinder, Jugend und Familie**

Stadtverwaltung Wuppertal **3609 Elterngeld**

		Teilergebnisplan	Ergebnis 2007	Ergebnis 2008	Ansatz 2009	Planung 2010	Planung 2011	Planung 2012	Planung 2013	Planung 2014
1	+	Steuern und ähnliche Abgaben								
2	+	Zuwendungen und allgemeine Umlagen		-51.077	-83.721	-22.300	-22.300	-22.300	-22.300	-22.300
3	+	Sonstige Transfererträge								
4	+	Öffentlich-rechtliche Leistungsentgelte								
5	+	Privatrechtliche Leistungsentgelte								
6	+	Kostenerstattungen und Kostenumlagen		-25.194	-34.900	-29.450	-29.450	-29.450	-29.450	-29.450
7	+	Sonstige ordentliche Erträge		-1.229						
8	+	Aktivierte Eigenleistungen								
9	+/-	Bestandsveränderungen								
10	**=**	**Ordentliche Erträge**		**-77.499**	**-118.621**	**-51.750**	**-51.750**	**-51.750**	**-51.750**	**-51.750**
11	-	Personalaufwendungen		13.264	49.161	48.246	48.904	48.232	48.482	48.571
12	-	Versorgungsaufwendungen								
13	-	Aufwendungen für Sach- und Dienstleistungen		13.273	6.778	25.904	27.096	27.096	27.096	27.096
14	-	Bilanzielle Abschreibungen		53	330	2.319	2.224	2.132	2.129	2.129
15	-	Transferaufwendungen		0	336					
16	-	Sonstige ordentliche Aufwendungen		30.742	85.416	55.348	55.618	55.618	55.618	55.618
17	**=**	**Ordentliche Aufwendungen**		**57.332**	**142.021**	**131.817**	**133.842**	**133.078**	**133.324**	**133.414**
18	**=**	**Ergebnis der laufenden Verwaltungstätigkeit** (=Zeilen 10 und 17)		**-20.167**	**23.400**	**80.067**	**82.092**	**81.328**	**81.574**	**81.664**

Teilergebnisplan			Ergebnis 2007	Ergebnis 2008	Ansatz 2009	Planung 2010	Planung 2011	Planung 2012	Planung 2013	Planung 2014
19	+	Finanzerträge								
20	-	Zinsen und sonstige Finanzaufwendungen								
21	**=**	**Finanzergebnis** (=Zeilen 19 und 20)								
22	**=**	**Ordentliches Ergebnis** (=Zeilen 18 und 21)		**-20.167**	**23.400**	**80.067**	**82.092**	**81.328**	**81.574**	**81.664**
23	+	Außerordentliche Erträge								
24	-	Außerordentliche Aufwendungen								
25	**=**	**Außerordentliches Ergebnis** (=Zeilen 23 und 24)								
26	**=**	**Ergebnis vor internen Leistungsbeziehungen** (=Zeilen 22 und 25)		**-20.167**	**23.400**	**80.067**	**82.092**	**81.328**	**81.574**	**81.664**
27	+	Erträge aus internen Leistungsbeziehungen								
28	-	Aufwendungen aus internen Leistungsbeziehungen		40.021	21.058	92.129	92.277	92.218	92.144	92.153
29	**=**	**Ergebnis** (=Zeilen 26, 27 und 28)		**19.854**	**44.458**	**172.197**	**174.368**	**173.546**	**173.718**	**173.816**

Personalkennzahlen	Ergebnis 2007	Ergebnis 2008	Ansatz 2009	Planung 2010	Planung 2011	Planung 2012	Planung 2013	Planung 2014
Anzahl Mitarbeiter		0,99		0,87	0,87	0,85	0,85	0,85
Vollzeitkräfte		0,92	0,84	0,75	0,76	0,73	0,73	0,73
Stellenplan		0,98		0,99	0,99	0,99	0,99	0,99

Produktgruppe 3610	**Förderung von Kindern und Jugendlichen außerhalb von Einrichtungen**	**PG-Verantwortliche(r): Herr Verst**

Kurzbeschreibung der Produktgruppe

- Freizeitpädagogische, präventive und Bildungsangebote
- Angebote für Kinder und Jugendliche in Quartieren ohne Jugendeinrichtung
- Entwicklung und Stärkung sozialer Kompetenz
- Bedarfs- und bedürfnisorientierte Angebotsstruktur

Zielgruppen der Produktgruppe

- Kinder, Jugendliche und junge Erwachsene sowie deren Eltern und Familien
- Multiplikatoren

Produktgruppenziele

Produktgruppe	3610	Förderung von Kindern und Jugendlichen außerhalb von Einrichtungen

Ziel	Bezeichnung
D1461	Mindestens 75 % der Spielmobileinsätze sollen in Quartieren ohne Kinder- und Jugendeinrichtung erfolgen

Kennzahlen zur Zielerreichung		Ergebnis 2007	Ergebnis 2008	Ansatz 2009	Planung 2010	Planung 2011	Planung 2012	Planung 2013	Planung 2014
D14611 (%)	Quote Spielmob. in Quart. o. KiJu-Einr.				75,00	75,00	75,00	75,00	75,00

		Teilergebnisplan	Ergebnis 2007	Ergebnis 2008	Ansatz 2009	Planung 2010	Planung 2011	Planung 2012	Planung 2013	Planung 2014
1	+	Steuern und ähnliche Abgaben								
2	+	Zuwendungen und allgemeine Umlagen								
3	+	Sonstige Transfererträge								
4	+	Öffentlich-rechtliche Leistungsentgelte				-28.321	-28.321	-28.321	-28.321	-28.321
5	+	Privatrechtliche Leistungsentgelte								
6	+	Kostenerstattungen und Kostenumlagen				-4.000	-4.000	-4.000	-4.000	-4.000
7	+	Sonstige ordentliche Erträge								
8	+	Aktivierte Eigenleistungen								
9	+/-	Bestandsveränderungen								
10	**=**	**Ordentliche Erträge**				**-32.321**	**-32.321**	**-32.321**	**-32.321**	**-32.321**
11	-	Personalaufwendungen				450.651	448.383	445.718	450.177	449.751
12	-	Versorgungsaufwendungen								
13	-	Aufwendungen für Sach- und Dienstleistungen				406.077	399.408	409.658	399.408	409.658
14	-	Bilanzielle Abschreibungen				4.696	4.119	3.880	3.444	3.095
15	-	Transferaufwendungen				712.890	712.890	712.890	712.890	712.890
16	-	Sonstige ordentliche Aufwendungen				377.857	394.974	394.974	394.974	394.974
17	**=**	**Ordentliche Aufwendungen**				**1.952.171**	**1.959.775**	**1.967.120**	**1.960.893**	**1.970.368**
18	**=**	**Ergebnis der laufenden Verwaltungstätigkeit** (=Zeilen 10 und 17)				**1.919.850**	**1.927.453**	**1.934.799**	**1.928.572**	**1.938.047**

Teilergebnisplan			Ergebnis 2007	Ergebnis 2008	Ansatz 2009	Planung 2010	Planung 2011	Planung 2012	Planung 2013	Planung 2014
19	+	Finanzerträge								
20	-	Zinsen und sonstige Finanzaufwendungen								
21	**=**	**Finanzergebnis** (=Zeilen 19 und 20)								
22	**=**	**Ordentliches Ergebnis** (=Zeilen 18 und 21)				**1.919.850**	**1.927.453**	**1.934.799**	**1.928.572**	**1.938.047**
23	+	Außerordentliche Erträge								
24	-	Außerordentliche Aufwendungen								
25	**=**	**Außerordentliches Ergebnis** (=Zeilen 23 und 24)								
26	**=**	**Ergebnis vor internen Leistungsbeziehungen** (=Zeilen 22 und 25)				**1.919.850**	**1.927.453**	**1.934.799**	**1.928.572**	**1.938.047**
27	+	Erträge aus internen Leistungsbeziehungen								
28	-	Aufwendungen aus internen Leistungsbeziehungen				95.094	94.745	95.139	93.724	94.404
29	**=**	**Ergebnis** (=Zeilen 26, 27 und 28)				**2.014.944**	**2.022.198**	**2.029.938**	**2.022.295**	**2.032.451**

Die Ansätze wurden bis 2009 in den Produktgruppen 3603 und 3507 veranschlagt.

Die Erträge der Kontengruppe 41 „Zuwendungen und allgemeine Umlagen“ beim PSP-Element 2.36.10.01.0.1.0011 „Spenden PG 3610“ sind zweckgebunden gemäß § 21 GemHVO. Höhere Erträge berechtigen zu Mehraufwendungen; geringere Erträge verpflichten zu Minderaufwendungen.

Transferaufwendungen (Zeile 15)
vgl. Darstellung in Anhang F zum Vorbericht.

		Teilfinanzplan A	Ergebnis 2007	Ergebnis 2008	Ansatz 2009	Planung 2010	VE 2010	Planung 2011	VE 2011	Planung 2012	Planung 2013	Planung 2014
1	+	Zuwendungen für Investitions-maßnahmen										
2	+	Veräußerung von Sachanlagen										
3	+	Veräußerung von Finanzanlagen										
4	+	Beiträge und ähnliche Entgelte										
5	+	Sonstige Investitionseinzahlungen										
6	**=**	**Einzahlungen aus Investitionstätigkeit**										
7	-	Erwerb von Grundstücken und Gebäuden										
8	-	Baumaßnahmen										
9	-	Erwerb von beweglichem Anlagevermögen				7.700		7.700		7.700	7.700	7.700
10	-	Erwerb von Finanzanlagen										
11	-	Aktivierbare Zuwendungen										
12	-	Sonstige Investitionsauszahlungen										
13	**=**	**Auszahlungen aus Investiti-onstätigkeit**				**7.700**		**7.700**		**7.700**	**7.700**	**7.700**
14	**=**	**Saldo aus Investitionstätigkeit** (=Zeilen 6 und 13)				**7.700**		**7.700**		**7.700**	**7.700**	**7.700**

Personalkennzahlen	Ergebnis 2007	Ergebnis 2008	Ansatz 2009	Planung 2010	Planung 2011	Planung 2012	Planung 2013	Planung 2014
Anzahl Mitarbeiter				8,99	8,88	8,76	8,76	8,64
Vollzeitkräfte				7,58	7,48	7,42	7,36	7,24
Stellenplan				8,46	8,46	8,46	8,46	8,46

Produktgruppe 3611	**Familien- und Schulpsychologische Beratung**	**PG-Verantwortliche(r): Herr Verst**

Kurzbeschreibung der Produktgruppe

Die Beratungsstelle bietet Hilfe an bei

- Verhaltensauffälligkeiten
- Entwicklungsschwierigkeiten
- Erziehungsfragen
- familienbezogenen Problemen
- in krisenhaften Situationen
- allen Problemen und Konflikten rund ums Lernen und die Institution Schule.

Die Angebote umfassen Diagnostik und Beratung sowie pädagogische und therapeutische Hilfestellungen, die Zusammenarbeit mit anderen Einrichtungen und die Beratung von und mit pädagogischen Fachkräften.

Zielgruppen der Produktgruppe

- Eltern, Kinder, Jugendliche und junge Erwachsene bis 27 Jahre
- Schülerinnen und Schüler sowie deren Bezugspersonen
- pädagogische Fachkräfte in Schulen, Kindergärten und anderen Einrichtungen

Produktgruppenziele

Produktgruppe	3611	Familien- und Schulpsychologische Beratung

Ziel	Bezeichnung
D1471	Bei 50 % der Ratsuchenden findet das Erstgespräch innerhalb von 4 Wochen statt

Kennzahlen zur Zielerreichung		Ergebnis 2007	Ergebnis 2008	Ansatz 2009	Planung 2010	Planung 2011	Planung 2012	Planung 2013	Planung 2014
D14711 (%)	Anteil Ratsuch. m. Erstgespr. in. 4 Wo.				50,00	50,00	50,00	50,00	50,00

		Teilergebnisplan	Ergebnis 2007	Ergebnis 2008	Ansatz 2009	Planung 2010	Planung 2011	Planung 2012	Planung 2013	Planung 2014
1	+	Steuern und ähnliche Abgaben								
2	+	Zuwendungen und allgemeine Umlagen				-119.000	-119.000	-119.000	-119.000	-119.000
3	+	Sonstige Transfererträge								
4	+	Öffentlich-rechtliche Leistungsentgelte								
5	+	Privatrechtliche Leistungsentgelte				-12.000	-12.000	-12.000	-12.000	-12.000
6	+	Kostenerstattungen und Kostenumlagen								
7	+	Sonstige ordentliche Erträge								
8	+	Aktivierte Eigenleistungen								
9	+/-	Bestandsveränderungen								
10	**=**	**Ordentliche Erträge**				**-131.000**	**-131.000**	**-131.000**	**-131.000**	**-131.000**
11	-	Personalaufwendungen				1.126.587	1.053.230	1.043.770	1.054.093	1.064.110
12	-	Versorgungsaufwendungen								
13	-	Aufwendungen für Sach- und Dienstleistungen				115.523	118.272	118.272	118.272	118.272
14	-	Bilanzielle Abschreibungen				5.324	5.146	4.975	4.969	4.236
15	-	Transferaufwendungen								
16	-	Sonstige ordentliche Aufwendungen				100.399	104.211	104.211	104.211	104.211
17	**=**	**Ordentliche Aufwendungen**				**1.347.834**	**1.280.859**	**1.271.227**	**1.281.544**	**1.290.830**
18	**=**	**Ergebnis der laufenden Verwaltungstätigkeit** (=Zeilen 10 und 17)				**1.216.834**	**1.149.859**	**1.140.227**	**1.150.544**	**1.159.830**

		Teilergebnisplan	Ergebnis 2007	Ergebnis 2008	Ansatz 2009	Planung 2010	Planung 2011	Planung 2012	Planung 2013	Planung 2014
19	+	Finanzerträge								
20	-	Zinsen und sonstige Finanzaufwendungen								
21	**=**	**Finanzergebnis** (=Zeilen 19 und 20)								
22	**=**	**Ordentliches Ergebnis** (=Zeilen 18 und 21)				**1.216.834**	**1.149.859**	**1.140.227**	**1.150.544**	**1.159.830**
23	+	Außerordentliche Erträge								
24	-	Außerordentliche Aufwendungen								
25	**=**	**Außerordentliches Ergebnis** (=Zeilen 23 und 24)								
26	**=**	**Ergebnis vor internen Leistungsbeziehungen** (=Zeilen 22 und 25)				**1.216.834**	**1.149.859**	**1.140.227**	**1.150.544**	**1.159.830**
27	+	Erträge aus internen Leistungsbeziehungen								
28	-	Aufwendungen aus internen Leistungsbeziehungen				183.458	179.050	178.332	177.616	178.320
29	**=**	**Ergebnis** (=Zeilen 26, 27 und 28)				**1.400.292**	**1.328.909**	**1.318.559**	**1.328.161**	**1.338.149**

Die Ansätze wurden bis 2009 in Produktgruppe 3605 veranschlagt.

		Teilfinanzplan A	Ergebnis 2007	Ergebnis 2008	Ansatz 2009	Planung 2010	VE 2010	Planung 2011	VE 2011	Planung 2012	Planung 2013	Planung 2014
1	+	Zuwendungen für Investitions-maßnahmen										
2	+	Veräußerung von Sachanlagen										
3	+	Veräußerung von Finanzanlagen										
4	+	Beiträge und ähnliche Entgelte										
5	+	Sonstige Investitionseinzahlungen										
6	**=**	**Einzahlungen aus Investitionstätigkeit**										
7	-	Erwerb von Grundstücken und Gebäuden										
8	-	Baumaßnahmen										
9	-	Erwerb von beweglichem Anlagevermögen				750		750		750	750	750
10	-	Erwerb von Finanzanlagen										
11	-	Aktivierbare Zuwendungen										
12	-	Sonstige Investitionsauszahlungen										
13	**=**	**Auszahlungen aus Investitionstätigkeit**				**750**		**750**		**750**	**750**	**750**
14	**=**	**Saldo aus Investitionstätigkeit** (=Zeilen 6 und 13)				**750**		**750**		**750**	**750**	**750**

Personalkennzahlen	Ergebnis 2007	Ergebnis 2008	Ansatz 2009	Planung 2010	Planung 2011	Planung 2012	Planung 2013	Planung 2014
Anzahl Mitarbeiter				24,19	23,19	22,19	22,19	22,19
Vollzeitkräfte				19,44	18,48	18,28	18,13	18,12
Stellenplan				18,47	18,47	18,47	18,47	18,47

Produktgruppe 5113	**Projekt Soziale Stadt**	**PG-Verantwortliche(r): Herr Verst**

Kurzbeschreibung der Produktgruppe

Dient der technischen Abwicklung des Stadtteilentwicklungsprogramms „Soziale Stadt“, das die Aufwertung des Images und der Qualität in Stadtgebieten zur Zielsetzung hat.

Zielgruppen der Produktgruppe

Bewohner, Gewerbetreibende, Hauseigentümer, Immobilienbesitzer, Soziale Einrichtungen, Kultureinrichtungen

Produktgruppenziele

Produktgruppe	5113	Projekt Soziale Stadt

Ziel	Bezeichnung
D1201	Durchführung der Projekte entsprechend Projektplan

Kennzahlen zur Zielerreichung		Ergebnis 2007	Ergebnis 2008	Ansatz 2009	Planung 2010	Planung 2011	Planung 2012	Planung 2013	Planung 2014
D12011 (%)	Zielerreichungsgrad				100,00	100,00	100,00	100,00	100,00

		Teilergebnisplan	Ergebnis 2007	Ergebnis 2008	Ansatz 2009	Planung 2010	Planung 2011	Planung 2012	Planung 2013	Planung 2014
1	+	Steuern und ähnliche Abgaben								
2	+	Zuwendungen und allgemeine Umlagen				-1.861.400	-3.664.300	-910.000	-910.000	-910.000
3	+	Sonstige Transfererträge								
4	+	Öffentlich-rechtliche Leistungsentgelte								
5	+	Privatrechtliche Leistungsentgelte								
6	+	Kostenerstattungen und Kostenumlagen								
7	+	Sonstige ordentliche Erträge								
8	+	Aktivierte Eigenleistungen								
9	+/-	Bestandsveränderungen								
10	**=**	**Ordentliche Erträge**				**-1.861.400**	**-3.664.300**	**-910.000**	**-910.000**	**-910.000**
11	-	Personalaufwendungen								
12	-	Versorgungsaufwendungen								
13	-	Aufwendungen für Sach- und Dienstleistungen				636.700	1.369.000	300.000	300.000	300.000
14	-	Bilanzielle Abschreibungen								
15	-	Transferaufwendungen				1.386.100	2.407.300	707.000	707.000	707.000
16	-	Sonstige ordentliche Aufwendungen				5.100	5.100	5.100	5.100	5.100
17	**=**	**Ordentliche Aufwendungen**				**2.027.900**	**3.781.400**	**1.012.100**	**1.012.100**	**1.012.100**
18	**=**	**Ergebnis der laufenden Verwaltungstätigkeit** (=Zeilen 10 und 17)				**166.500**	**117.100**	**102.100**	**102.100**	**102.100**

		Teilergebnisplan	Ergebnis 2007	Ergebnis 2008	Ansatz 2009	Planung 2010	Planung 2011	Planung 2012	Planung 2013	Planung 2014
19	+	Finanzerträge								
20	-	Zinsen und sonstige Finanzaufwendungen								
21	**=**	**Finanzergebnis** (=Zeilen 19 und 20)								
22	**=**	**Ordentliches Ergebnis** (=Zeilen 18 und 21)				**166.500**	**117.100**	**102.100**	**102.100**	**102.100**
23	+	Außerordentliche Erträge								
24	-	Außerordentliche Aufwendungen								
25	**=**	**Außerordentliches Ergebnis** (=Zeilen 23 und 24)								
26	**=**	**Ergebnis vor internen Leistungsbeziehungen** (=Zeilen 22 und 25)				**166.500**	**117.100**	**102.100**	**102.100**	**102.100**
27	+	Erträge aus internen Leistungsbeziehungen								
28	-	Aufwendungen aus internen Leistungsbeziehungen								
29	**=**	**Ergebnis** (=Zeilen 26, 27 und 28)				**166.500**	**117.100**	**102.100**	**102.100**	**102.100**

Auf Basis der Förderanträge vorgenommene Mitteleinplanungen. Die Umsetzung setzt jedoch z.T. die Zustimmung der Bezirksregierung voraus.

Aufwendungen für Sach- und Dienstleistungen (Zeile 13)
Darin enthalten zahlreiche Maßnahmen im Umfang von 546.000 € (2010), 1.240.000 € (2011) und jährlich 250.000 € (2012-2014), die als Festwerte auch investiv dargestellt werden. Sie werden deshalb nicht im konsumtiven sondern im investiven Maßnahmenkatalog aufgeführt.

Programm / Maßnahme	2010 Ansatz	2011 Ansatz	2012 Ansatz	2013 Ansatz	2014 Ansatz
Soziale Stadt konsumtiv					
Soziale Stadt Oberbarmen/Wichlinghausen	5.100	5.100	5.100	5.100	5.100
Freiraumanalyse	20.000	0	0	0	0
Stadtmarketing/Öffentlichkeitsarbeit	50.000	50.000	50.000	50.000	50.000
Beteiligung/Evaluation/Controlling	10.700	10.000	0	0	0
Bergischer Beraterpool	0	24.000	0	0	0
Studie Eigentumserwerb Migranten	0	15.000	0	0	0
Studie Umweltbelastung	0	20.000	0	0	0
Zuschuss Nachbarschaftsheim Soziale Stadt Ostersbaum	51.400	0	0	0	0
STÄRKEN vor Ort Ostersbaum	100.000	100.000	0	0	0
Managementmittel Ostersbaum	44.700	0	0	0	0
Zuschuss Huppertsbergfabrik	248.000	0	0	0	0
STÄRKEN vor Ort Oberbarmen/Wichlinghausen	100.000	100.000	0	0	0
Bürgerhaus Hilgershöhe	120.000	1.000.000	0	0	0
Weiterleitung GMW Schulhof Hügelstr.	300.000	193.600	0	0	0
Machbarkeitsstudie Wichlinghausen	20.000	0	0	0	0
Hof- und Fassadenprogramm	80.000	120.000	120.000	120.000	120.000
Zwischennutzungsagentur	32.000	32.000	32.000	32.000	32.000
Beratung von Eigentümern/Energieberatung	40.000	40.000	40.000	40.000	40.000
Quartiersbüro	180.000	185.000	185.000	185.000	185.000
Verfügungsfond	80.000	80.000	80.000	80.000	80.000
Rückbau/Nachnutzung Görlitzer Platz	0	63.200	0	0	0
Schulhof Matthäusstraße	0	264.200	0	0	0
Skatehalle Wicked Woods	0	239.300	0	0	0
Sonstige Projekte	0	0	250.000	250.000	250.000
Summe konsumtiv	**1.481.900**	**2.541.400**	**762.100**	**762.100**	**762.100**

		Teilfinanzplan A	Ergebnis 2007	Ergebnis 2008	Ansatz 2009	Planung 2010	VE 2010	Planung 2011	VE 2011	Planung 2012	Planung 2013	Planung 2014
1	+	Zuwendungen für Investitions-maßnahmen				-436.800		-1.184.000		-200.000	-200.000	-200.000
2	+	Veräußerung von Sachanlagen										
3	+	Veräußerung von Finanzanlagen										
4	+	Beiträge und ähnliche Entgelte										
5	+	Sonstige Investitionseinzahlungen										
6	**=**	**Einzahlungen aus Investitionstätigkeit**				**-436.800**		**-1.184.000**		**-200.000**	**-200.000**	**-200.000**
7	-	Erwerb von Grundstücken und Gebäuden										
8	-	Baumaßnahmen				546.000		1.240.000		250.000	250.000	250.000
9	-	Erwerb von beweglichem Anlagevermögen										
10	-	Erwerb von Finanzanlagen										
11	-	Aktivierbare Zuwendungen										
12	-	Sonstige Investitionsauszahlungen										
13	**=**	**Auszahlungen aus Investiti-onstätigkeit**				**546.000**		**1.240.000**		**250.000**	**250.000**	**250.000**
14	**=**	**Saldo aus Investitionstätigkeit** (=Zeilen 6 und 13)				**109.200**		**56.000**		**50.000**	**50.000**	**50.000**

Zuwendungen für Investitionsmaßnahmen (Zeile 1) und
Baumaßnahmen (Zeile 8)
Das Programm Soziale Stadt ist komplett im Ergebnisplan veranschlagt. Aus haushaltstechnischen Gründen müssen hier die Maßnahmen im Bereich der Grünanlagen nochmals dargestellt werden, weil sie Festwerte betreffen.

Programm / Maßnahme	2010 Ansatz	2011 Ansatz	2012 Ansatz	2013 Ansatz	2014 Ansatz
Soziale Stadt investiv					
Spielplatz OT Heinrich-Böll-Str.	546.000	0	0	0	0
Spielplatz Clarenbach/Kreuzstr.	0	180.000	0	0	0
Spielplatz Nordpark	0	250.000	0	0	0
Rangierbahnhof Wichlinghausen	0	810.000	0	0	0
weitere Spielplätze	0	0	250.000	250.000	250.000
Summe investiv	**546.000**	**1.240.000**	**250.000**	**250.000**	**250.000**

Geschäftsbereich 2.2	**Kultur, Bildung & Sport**	**Leitung: Herr Nocke**

Leistungseinheit		**Bezeichnung**
Geschäftsbereichsbüro	200.2	Geschäftsbereichsbüro des GB 2.2
Stadtbetrieb	206	Schulen
Amt	209	Sport und Bäderamt
Stadtbetrieb	211	Orchester und Konzerte
Stadtbetrieb	212	Bergische Musikschule
Stadtbetrieb	213	Historisches Zentrum
Stadtbetrieb	214	Stadtbibliothek
Stadtbetrieb	215	Zoologischer Garten
Stadtbetrieb	216	Von der Heydt-Museum

Geschäftsbereich	**GB 2.2**	**Kultur, Bildung & Sport**
Geschäftsbereichsleitung	**Herr Nocke**	

Kurzbeschreibung des Geschäftsbereichs

Leitung des Geschäftsbereichs 2.2 mit den Schwerpunktaufgaben:

- Strategische Steuerung; Innenrevision; Unterstützung/Entscheidungsvorbereitungen für politische Gremien; Controlling; Berichtswesen (200.2)
- Kulturförderung, Kulturentwicklung, Bereitstellung der Infrastruktur für den Betrieb des Schulamtes der Stadt Wuppertal, Bereitstellung der Infrastruktur für den Betrieb des Kultursekretariat NRW (200 KB)
- Ausgestaltung der Rahmenbedingungen im städtischen Kulturgefüge ; Tanztheater Wuppertal Pina Bausch GmbH und Wuppertaler Bühnen GmbH
- Bereitstellung aller schulischer Einrichtungen, und der schulbezogenen Leistungen des Schulträgers (SB 206)
- Steuerung der Inhalte der Weiterbildung für den VHS-Zweckverband Bergische Volkshochschule
- Schulentwicklungs- und Bildungsplanung
- Sportentwicklungsplanung und Sportförderung, Bereitstellung und Betrieb von Bädern und Sportanlagen (Amt 209)
- Sinfonieorchester der Stadt Wuppertal, Konzerte und Vorstellungen, Musik- und Konzertpädagogik (SB 211)
- Bergische Musikschule, Musikunterricht für alle Altersgruppen und Studienvorbereitende Ausbildung, eigene Ensembles und Orchester (SB 212)
- Historisches Zentrum mit Engelshaus und dem Museum für Frühindustrialisierung, einschl. der Außenstelle Manuelskotten, Stadtarchiv, Fuhlrott-Sammlung (SB 213)
- Stadtbibliothek, Bereitstellung von Medien, Förderung von Lese- Informations- und Medienkompetenz (SB 214)
- Zoo Wuppertal, Internationaler Artenschutz, Erholungs-, Bildungs- und Freizeitangebot (SB 215)
- Von der Heydt-Museum, Ausstellung und Sammlung von Gemälden, Skulpturen und Papierarbeiten, museumspädagogische Angebote (SB 216)

		Teilergebnisplan	Ergebnis 2007	Ergebnis 2008	Ansatz 2009	Planung 2010	Planung 2011	Planung 2012	Planung 2013	Planung 2014
1	+	Steuern und ähnliche Abgaben								
2	+	Zuwendungen und allgemeine Umlagen		-21.548.167	-5.453.578	-17.920.035	-20.724.473	-17.111.243	-15.931.879	-15.449.547
3	+	Sonstige Transfererträge			-50	-50	-50	-50	-50	-50
4	+	Öffentlich-rechtliche Leistungsentgelte		-1.676.183	-1.514.282	-1.558.600	-1.558.600	-1.558.571	-1.557.964	-1.557.549
5	+	Privatrechtliche Leistungsentgelte		-8.553.396	-9.687.958	-11.545.083	-12.572.643	-12.578.643	-12.585.643	-12.635.643
6	+	Kostenerstattungen und Kostenumlagen		-742.653	-686.900	-702.789	-707.794	-712.838	-717.839	-722.803
7	+	Sonstige ordentliche Erträge		-1.228.427	-22.175	-25.200	-25.200	-25.200	-25.200	-25.200
8	+	Aktivierte Eigenleistungen								
9	+/-	Bestandsveränderungen								
10	**=**	**Ordentliche Erträge**		**-33.748.826**	**-17.364.943**	**-31.751.757**	**-35.588.759**	**-31.986.544**	**-30.818.574**	**-30.390.792**
11	-	Personalaufwendungen		33.838.706	33.389.764	31.964.540	32.116.759	31.643.389	31.545.463	31.437.815
12	-	Versorgungsaufwendungen								
13	-	Aufwendungen für Sach- und Dienstleistungen		43.285.438	43.795.163	44.052.839	44.567.852	44.243.124	44.252.674	44.242.624
14	-	Bilanzielle Abschreibungen		3.519.277	2.800.129	3.131.861	3.080.475	2.926.806	2.597.379	2.304.114
15	-	Transferaufwendungen		38.146.623	21.384.100	34.003.081	36.778.781	33.192.881	32.171.581	31.787.681
16	-	Sonstige ordentliche Aufwendungen		49.078.174	49.413.456	53.172.823	55.815.793	56.038.893	56.038.893	56.039.693
17	**=**	**Ordentliche Aufwendungen**		**167.868.217**	**150.782.612**	**166.325.144**	**172.359.659**	**168.045.093**	**166.605.990**	**165.811.926**
18	**=**	**Ergebnis der laufenden Verwaltungstätigkeit** (=Zeilen 10 und 17)		**134.119.391**	**133.417.669**	**134.573.386**	**136.770.900**	**136.058.549**	**135.787.416**	**135.421.134**

		Teilergebnisplan	Ergebnis 2007	Ergebnis 2008	Ansatz 2009	Planung 2010	Planung 2011	Planung 2012	Planung 2013	Planung 2014
19	+	Finanzerträge								
20	-	Zinsen und sonstige Finanzaufwendungen								
21	**=**	**Finanzergebnis** (=Zeilen 19 und 20)								
22	**=**	**Ordentliches Ergebnis** (=Zeilen 18 und 21)		**134.119.391**	**133.417.669**	**134.573.386**	**136.770.900**	**136.058.549**	**135.787.416**	**135.421.134**
23	+	Außerordentliche Erträge								
24	-	Außerordentliche Aufwendungen								
25	**=**	**Außerordentliches Ergebnis** (=Zeilen 23 und 24)								
26	**=**	**Ergebnis vor internen Leistungsbeziehungen** (=Zeilen 22 und 25)		**134.119.391**	**133.417.669**	**134.573.386**	**136.770.900**	**136.058.549**	**135.787.416**	**135.421.134**
27	+	Erträge aus internen Leistungsbeziehungen		-804.902	-508.664	-708.192	-709.098	-709.619	-709.457	-706.936
28	-	Aufwendungen aus internen Leistungsbeziehungen		13.674.930	8.560.048	8.620.292	8.684.357	8.619.009	8.523.202	8.518.698
29	**=**	**Ergebnis** (=Zeilen 26, 27 und 28)		**146.989.419**	**141.469.053**	**142.485.486**	**144.746.158**	**143.967.939**	**143.601.161**	**143.232.896**

		Teilfinanzplan A	**Ergebnis 2007**	**Ergebnis 2008**	**Ansatz 2009**	**Planung 2010**	**VE 2010**	**Planung 2011**	**VE 2011**	**Planung 2012**	**Planung 2013**	**Planung 2014**
1	+	Zuwendungen für Investitions-maßnahmen		-4.096.287	-15.662.000	-3.954.150		-2.443.150		-3.203.150	-3.158.150	-2.968.150
2	+	Veräußerung von Sachanlagen		-22.252	-2.650	-2.650		-2.650		-2.650	-2.650	-2.650
3	+	Veräußerung von Finanzanlagen										
4	+	Beiträge und ähnliche Entgelte										
5	+	Sonstige Investitionseinzahlungen										
6	**=**	**Einzahlungen aus Investitionstätigkeit**		**-4.118.539**	**-15.664.650**	**-3.956.800**		**-2.445.800**		**-3.205.800**	**-3.160.800**	**-2.970.800**
7	-	Erwerb von Grundstücken und Gebäuden										
8	-	Baumaßnahmen		501.357	1.310.000	706.000	350.000	350.000		1.130.000	1.160.000	960.000
9	-	Erwerb von beweglichem Anlagevermögen		4.235.324	4.933.987	5.211.780		3.625.480		3.679.223	3.535.523	3.538.123
10	-	Erwerb von Finanzanlagen			1.000	1.000		1.000		1.000	1.000	1.000
11	-	Aktivierbare Zuwendungen		-62.857	11.493.000							
12	-	Sonstige Investitionsauszahlungen										
13	**=**	**Auszahlungen aus Investiti-onstätigkeit**		**4.673.824**	**17.737.987**	**5.918.780**	**350.000**	**3.976.480**		**4.810.223**	**4.696.523**	**4.499.123**
14	**=**	**Saldo aus Investitionstätigkeit** (=Zeilen 6 und 13)		**555.286**	**2.073.337**	**1.961.980**	**350.000**	**1.530.680**		**1.604.423**	**1.535.723**	**1.528.323**

Personalkennzahlen	Ergebnis 2007	Ergebnis 2008	Ansatz 2009	Planung 2010	Planung 2011	Planung 2012	Planung 2013	Planung 2014
Anzahl Mitarbeiter		736,00		711,00	707,00	698,00	692,00	687,00
Vollzeitkräfte		625,84	627,09	604,09	595,54	583,48	575,79	568,47
Stellenplan		634,65		633,88	633,88	633,88	633,88	633,88

Geschäftsbereichsbüro 200.2 **Geschäftsbereichsbüro des GB 2.2** **Leitung: Herr Knutzen**

Produktbereich		Produktgruppe		Produkt	
11	Innere Verwaltung	**1107**	**Geschäftsbereichsleitung GB 2.2**	1107010	Geschäftsbereichsleitung und Steuerungs-unterstützung – Kultur, Bildung und Sport
25	Kultur und Wissenschaft	**2501**	**Kulturförderung**	2501010	Kulturbüro
		2502	**KULTURsekretariat NRW**	2502010	KULTURsekretariat
		2506	**Theater und Konzerte**	2506010 2506020	Zuschuss für Wuppertaler Bühnen Zuschuss für Tanztheater

Geschäftsbereichsbüro	**200.2**	**Geschäftsbereichsbüro des GB 2.2**
Geschäftsbereichsbüroleitung	**Herr Knutzen**	

Kurzbeschreibung des Geschäftsbereichsbüros

200.2:

- Steuerungsunterstützung für den gesamten Geschäftsbereich; Innenrevision; Unterstützung/Entscheidungsvorbereitungen für politische Gremien; Unterstützung der Geschäftsbereichsleitung bei der Zusammenarbeit mit selbständigen Kulturinstituten; Controlling; Berichtswesen sowie Betriebskostenzuschuss Tanztheater Wuppertal Pina Bausch GmbH und Wuppertaler Bühnen GmbH

200.KB :

- Kulturförderung, Kulturentwicklung, Bereitstellung der Infrastruktur für den Betrieb des KULTURsekretariat NRW (200.KS)

		Teilergebnisplan	Ergebnis 2007	Ergebnis 2008	Ansatz 2009	Planung 2010	Planung 2011	Planung 2012	Planung 2013	Planung 2014
1	+	Steuern und ähnliche Abgaben								
2	+	Zuwendungen und allgemeine Umlagen		-5.410.837	-4.000	-3.000	-3.000	-3.000	-3.000	-3.000
3	+	Sonstige Transfererträge								
4	+	Öffentlich-rechtliche Leistungsentgelte								
5	+	Privatrechtliche Leistungsentgelte		-23.084	-100.250	-61.450	-61.450	-61.450	-61.450	-61.450
6	+	Kostenerstattungen und Kostenumlagen		-347.349	-395.700	-403.489	-408.494	-413.538	-418.539	-423.503
7	+	Sonstige ordentliche Erträge		-117.053	-25					
8	+	Aktivierte Eigenleistungen								
9	+/-	Bestandsveränderungen								
10	**=**	**Ordentliche Erträge**		**-5.898.322**	**-499.975**	**-467.939**	**-472.944**	**-477.988**	**-482.989**	**-487.953**
11	-	Personalaufwendungen		1.362.341	1.171.925	1.269.514	1.279.562	1.284.034	1.290.932	1.294.124
12	-	Versorgungsaufwendungen								
13	-	Aufwendungen für Sach- und Dienstleistungen		135.347	461.334	530.600	531.200	531.200	531.200	531.200
14	-	Bilanzielle Abschreibungen		1.315	1.817	406	406	355	97	97
15	-	Transferaufwendungen		18.562.593	14.208.400	13.760.300	13.785.500	13.811.100	13.836.800	13.862.900
16	-	Sonstige ordentliche Aufwendungen		1.022.971	3.310.370	2.678.585	2.707.535	2.707.535	2.707.535	2.707.535
17	**=**	**Ordentliche Aufwendungen**		**21.084.567**	**19.153.846**	**18.239.405**	**18.304.203**	**18.334.223**	**18.366.565**	**18.395.856**
18	**=**	**Ergebnis der laufenden Verwaltungstätigkeit** (=Zeilen 10 und 17)		**15.186.245**	**18.653.871**	**17.771.467**	**17.831.260**	**17.856.236**	**17.883.576**	**17.907.903**

		Teilergebnisplan	Ergebnis 2007	Ergebnis 2008	Ansatz 2009	Planung 2010	Planung 2011	Planung 2012	Planung 2013	Planung 2014
19	+	Finanzerträge								
20	-	Zinsen und sonstige Finanzaufwendungen								
21	**=**	**Finanzergebnis** (=Zeilen 19 und 20)								
22	**=**	**Ordentliches Ergebnis** (=Zeilen 18 und 21)		**15.186.245**	**18.653.871**	**17.771.467**	**17.831.260**	**17.856.236**	**17.883.576**	**17.907.903**
23	+	Außerordentliche Erträge								
24	-	Außerordentliche Aufwendungen								
25	**=**	**Außerordentliches Ergebnis** (=Zeilen 23 und 24)								
26	**=**	**Ergebnis vor internen Leistungsbeziehungen** (=Zeilen 22 und 25)		**15.186.245**	**18.653.871**	**17.771.467**	**17.831.260**	**17.856.236**	**17.883.576**	**17.907.903**
27	+	Erträge aus internen Leistungsbeziehungen		-868.817	-469.532	-737.990	-741.788	-741.048	-740.101	-736.606
28	-	Aufwendungen aus internen Leistungsbeziehungen		214.152	2.966.080	3.035.396	3.035.596	3.035.577	3.034.612	3.034.708
29	**=**	**Ergebnis** (=Zeilen 26, 27 und 28)		**14.531.580**	**21.150.419**	**20.068.873**	**20.125.068**	**20.150.764**	**20.178.087**	**20.206.005**

		Teilfinanzplan A	Ergebnis 2007	Ergebnis 2008	Ansatz 2009	Planung 2010	VE 2010	Planung 2011	VE 2011	Planung 2012	Planung 2013	Planung 2014
1	+	Zuwendungen für Investitions-maßnahmen		70.000	-739.000							
2	+	Veräußerung von Sachanlagen										
3	+	Veräußerung von Finanzanlagen										
4	+	Beiträge und ähnliche Entgelte										
5	+	Sonstige Investitionseinzahlungen										
6	**=**	**Einzahlungen aus Investitionstätigkeit**		**70.000**	**-739.000**							
7	-	Erwerb von Grundstücken und Gebäuden										
8	-	Baumaßnahmen										
9	-	Erwerb von beweglichem Anlagevermögen		236								
10	-	Erwerb von Finanzanlagen										
11	-	Aktivierbare Zuwendungen			739.000							
12	-	Sonstige Investitionsauszahlungen										
13	**=**	**Auszahlungen aus Investiti-onstätigkeit**		**236**	**739.000**							
14	**=**	**Saldo aus Investitionstätigkeit** (=Zeilen 6 und 13)		**70.236**								

Personalkennzahlen	Ergebnis 2007	Ergebnis 2008	Ansatz 2009	Planung 2010	Planung 2011	Planung 2012	Planung 2013	Planung 2014
Anzahl Mitarbeiter		22,00		24,00	24,00	24,00	24,00	24,00
Vollzeitkräfte		19,20	19,72	21,89	21,73	21,50	21,35	21,22
Stellenplan		19,00		21,00	21,00	21,00	21,00	21,00

Produktgruppe 1107	**Geschäftsbereichsleitung GB 2.2**	**PG-Verantwortliche(r): Herr Nocke**

Kurzbeschreibung der Produktgruppe

- Leitung des Geschäftsbereichs 2.2
- Mitglied des Verwaltungsvorstands
- Initiierung und Steuerung unternehmens- und geschäftsbereichsweiter Projekte
- Unterstützung und Entscheidungsvorbereitung für die politischen Gremien; insbesondere für: Sport- Kultur- und Schulausschuss, sowie Ausschuss für die Gleichstellung von Mann und Frau, Vertretung des OB in der Bezirksvertretung Elberfeld
- Controlling, Berichtswesen, Aufgabenkoordination und strategische Steuerung des GB 2.2
- Innenrevision für den GB 2.2

Zielgruppen der Produktgruppe

- Öffentlichkeit
- Rat und Gremien
- Verwaltungsvorstand
- Ressorts und Stadtbetriebe innerhalb des Geschäftsbereichs
- Gesamtverwaltung

Produktgruppenziele

Produktgruppe	1107	Geschäftsbereichsleitung GB 2.2

Ziel	Bezeichnung
D0071	Umsetzung aller Ziele der der Produktgruppe zugeordneten Produkte

Kennzahlen zur Zielerreichung		Ergebnis 2007	Ergebnis 2008	Ansatz 2009	Planung 2010	Planung 2011	Planung 2012	Planung 2013	Planung 2014
D00711 (%)	Zielerreichungsgrad				100,00	100,00	100,00	100,00	100,00

		Teilergebnisplan	Ergebnis 2007	Ergebnis 2008	Ansatz 2009	Planung 2010	Planung 2011	Planung 2012	Planung 2013	Planung 2014
1	+	Steuern und ähnliche Abgaben								
2	+	Zuwendungen und allgemeine Umlagen		-104						
3	+	Sonstige Transfererträge								
4	+	Öffentlich-rechtliche Leistungsentgelte								
5	+	Privatrechtliche Leistungsentgelte			-250	-250	-250	-250	-250	-250
6	+	Kostenerstattungen und Kostenumlagen		-5.346	-5.700	-8.489	-8.494	-8.538	-8.539	-8.503
7	+	Sonstige ordentliche Erträge		-75.920	-25					
8	+	Aktivierte Eigenleistungen								
9	+/-	Bestandsveränderungen								
10	**=**	**Ordentliche Erträge**		**-81.371**	**-5.975**	**-8.739**	**-8.744**	**-8.788**	**-8.789**	**-8.753**
11	-	Personalaufwendungen		526.680	389.247	630.978	633.981	633.264	633.163	629.369
12	-	Versorgungsaufwendungen								
13	-	Aufwendungen für Sach- und Dienstleistungen		18.505	30.079	19.950	19.950	19.950	19.950	19.950
14	-	Bilanzielle Abschreibungen		648	907	381	381	330	72	72
15	-	Transferaufwendungen								
16	-	Sonstige ordentliche Aufwendungen		46.324	64.581	68.512	69.662	69.662	69.662	69.662
17	**=**	**Ordentliche Aufwendungen**		**592.157**	**484.815**	**719.822**	**723.974**	**723.206**	**722.847**	**719.053**
18	**=**	**Ergebnis der laufenden Verwaltungstätigkeit** (=Zeilen 10 und 17)		**510.787**	**478.839**	**711.083**	**715.231**	**714.419**	**714.059**	**710.300**

		Teilergebnisplan	Ergebnis 2007	Ergebnis 2008	Ansatz 2009	Planung 2010	Planung 2011	Planung 2012	Planung 2013	Planung 2014
19	+	Finanzerträge								
20	-	Zinsen und sonstige Finanzaufwendungen								
21	**=**	**Finanzergebnis** (=Zeilen 19 und 20)								
22	**=**	**Ordentliches Ergebnis** (=Zeilen 18 und 21)		**510.787**	**478.839**	**711.083**	**715.231**	**714.419**	**714.059**	**710.300**
23	+	Außerordentliche Erträge								
24	-	Außerordentliche Aufwendungen								
25	**=**	**Außerordentliches Ergebnis** (=Zeilen 23 und 24)								
26	**=**	**Ergebnis vor internen Leistungsbeziehungen** (=Zeilen 22 und 25)		**510.787**	**478.839**	**711.083**	**715.231**	**714.419**	**714.059**	**710.300**
27	+	Erträge aus internen Leistungsbeziehungen		-870.196	-470.142	-738.808	-742.617	-741.883	-740.938	-737.443
28	-	Aufwendungen aus internen Leistungsbeziehungen		44.707	29.422	87.628	87.598	87.616	86.954	86.935
29	**=**	**Ergebnis** (=Zeilen 26, 27 und 28)		**-314.703**	**38.120**	**59.903**	**60.212**	**60.152**	**60.076**	**59.792**

		Teilfinanzplan A	**Ergebnis 2007**	**Ergebnis 2008**	**Ansatz 2009**	**Planung 2010**	**VE 2010**	**Planung 2011**	**VE 2011**	**Planung 2012**	**Planung 2013**	**Planung 2014**
1	+	Zuwendungen für Investitions-maßnahmen										
2	+	Veräußerung von Sachanlagen										
3	+	Veräußerung von Finanzanlagen										
4	+	Beiträge und ähnliche Entgelte										
5	+	Sonstige Investitionseinzahlungen										
6	**=**	**Einzahlungen aus Investitionstätigkeit**										
7	-	Erwerb von Grundstücken und Gebäuden										
8	-	Baumaßnahmen										
9	-	Erwerb von beweglichem Anlagevermögen		236								
10	-	Erwerb von Finanzanlagen										
11	-	Aktivierbare Zuwendungen										
12	-	Sonstige Investitionsauszahlungen										
13	**=**	**Auszahlungen aus Investitionstätigkeit**		**236**								
14	**=**	**Saldo aus Investitionstätigkeit** (=Zeilen 6 und 13)		**236**								

Personalkennzahlen	Ergebnis 2007	Ergebnis 2008	Ansatz 2009	Planung 2010	Planung 2011	Planung 2012	Planung 2013	Planung 2014
Anzahl Mitarbeiter		6,67		7,60	7,60	7,60	7,60	7,60
Vollzeitkräfte		5,83	6,85	8,77	8,66	8,50	8,40	8,31
Stellenplan		5,68		6,60	6,60	6,60	6,60	6,60

Produktgruppe 2501	**Kulturförderung**	**PG-Verantwortliche(r): Frau Heigermoser**

Kurzbeschreibung der Produktgruppe

- Förderung freier Kulturprojekte und kultureller Einrichtungen
- Beratung und Unterstützung von Kulturschaffenden
- Fachliche Begleitung institutionell geförderter Kultureinrichtungen
- Entwicklung und Durchführung eigener Kulturprojekte
- Informationsmanagement und Öffentlichkeitsarbeit
- Beteiligung an Ausschreibungen und Wettbewerben zu Kulturprogrammen
- Akquisition von Fördermitteln
- Vertretung der Stadt Wuppertal in kommunalen und überregionalen Gremien und Netzwerken
- Geschäftsführung Kulturausschuss
- Dokumentation (Jahresberichte etc.)

Zielgruppen der Produktgruppe

- Einwohnerinnen und Einwohner der Stadt Wuppertal
- Kulturschaffende in der Kommune
- Kulturelle Einrichtungen in der Kommune
- kommunale, regionale und überregionale Kulturgremien

Produktgruppenziele

Produktgruppe	2501	Kulturförderung

Ziel	Bezeichnung
D0471	Stabilisierung der Anzahl (p.a.) geförderter und eigener Veranstaltungen auf Basis des Vorjahres

Kennzahlen zur Zielerreichung		Ergebnis 2007	Ergebnis 2008	Ansatz 2009	Planung 2010	Planung 2011	Planung 2012	Planung 2013	Planung 2014
D04711 (ST)	Anz. geförderte & eigene Veranstaltungen				300,00	300,00	300,00	300,00	300,00

		Teilergebnisplan	Ergebnis 2007	Ergebnis 2008	Ansatz 2009	Planung 2010	Planung 2011	Planung 2012	Planung 2013	Planung 2014
1	+	Steuern und ähnliche Abgaben								
2	+	Zuwendungen und allgemeine Umlagen		-745.133	-4.000	-3.000	-3.000	-3.000	-3.000	-3.000
3	+	Sonstige Transfererträge								
4	+	Öffentlich-rechtliche Leistungsentgelte								
5	+	Privatrechtliche Leistungsentgelte		-23.084	-100.000	-61.200	-61.200	-61.200	-61.200	-61.200
6	+	Kostenerstattungen und Kostenumlagen								
7	+	Sonstige ordentliche Erträge		-41.132						
8	+	Aktivierte Eigenleistungen								
9	+/-	Bestandsveränderungen								
10	**=**	**Ordentliche Erträge**		**-809.349**	**-104.000**	**-64.200**	**-64.200**	**-64.200**	**-64.200**	**-64.200**
11	-	Personalaufwendungen		452.224	343.021	279.256	280.772	280.639	282.089	283.661
12	-	Versorgungsaufwendungen								
13	-	Aufwendungen für Sach- und Dienstleistungen		49.302	51.031	48.450	49.050	49.050	49.050	49.050
14	-	Bilanzielle Abschreibungen		185	442	25	25	25	25	25
15	-	Transferaufwendungen		1.512.354	727.200	557.100	557.100	557.100	557.100	557.100
16	-	Sonstige ordentliche Aufwendungen		367.645	271.357	345.683	317.983	317.983	317.983	317.983
17	**=**	**Ordentliche Aufwendungen**		**2.381.710**	**1.393.051**	**1.230.514**	**1.204.930**	**1.204.797**	**1.206.247**	**1.207.819**
18	**=**	**Ergebnis der laufenden Verwaltungstätigkeit** (=Zeilen 10 und 17)		**1.572.361**	**1.289.051**	**1.166.314**	**1.140.730**	**1.140.597**	**1.142.047**	**1.143.619**

		Teilergebnisplan	Ergebnis 2007	Ergebnis 2008	Ansatz 2009	Planung 2010	Planung 2011	Planung 2012	Planung 2013	Planung 2014
19	+	Finanzerträge								
20	-	Zinsen und sonstige Finanzaufwendungen								
21	**=**	**Finanzergebnis** (=Zeilen 19 und 20)								
22	**=**	**Ordentliches Ergebnis** (=Zeilen 18 und 21)		**1.572.361**	**1.289.051**	**1.166.314**	**1.140.730**	**1.140.597**	**1.142.047**	**1.143.619**
23	+	Außerordentliche Erträge								
24	-	Außerordentliche Aufwendungen								
25	**=**	**Außerordentliches Ergebnis** (=Zeilen 23 und 24)								
26	**=**	**Ergebnis vor internen Leistungsbeziehungen** (=Zeilen 22 und 25)		**1.572.361**	**1.289.051**	**1.166.314**	**1.140.730**	**1.140.597**	**1.142.047**	**1.143.619**
27	+	Erträge aus internen Leistungsbeziehungen								
28	-	Aufwendungen aus internen Leistungsbeziehungen		110.000	55.509	75.635	75.876	75.845	75.544	75.659
29	**=**	**Ergebnis** (=Zeilen 26, 27 und 28)		**1.682.361**	**1.344.560**	**1.241.949**	**1.216.606**	**1.216.442**	**1.217.591**	**1.219.277**

Transferaufwendungen (Zeile 15)
vgl. Darstellung in Anhang F zum Vorbericht.

Personalkennzahlen	Ergebnis 2007	Ergebnis 2008	Ansatz 2009	Planung 2010	Planung 2011	Planung 2012	Planung 2013	Planung 2014
Anzahl Mitarbeiter		8,66		7,20	7,20	7,20	7,20	7,20
Vollzeitkräfte		7,08	6,60	4,36	4,30	4,24	4,19	4,16
Stellenplan		6,66		5,20	5,20	5,20	5,20	5,20

Produktgruppe 2502	**KULTURsekretariat NRW**	**PG-Verantwortliche(r): Herr Dr. Esch**

Kurzbeschreibung der Produktgruppe

- Durchführung von Einzelprojekten
- Kooperation bei der Durchführung überregionaler und internationaler Projekte
- Management Kulturförderung (Förderung von kulturellen Projekten und Veranstaltungen, kulturellen Institutionen und Kulturschaffenden)
- Kulturentwicklung (u.a. Konzeption und Entwicklung von Marken und Profilen)

Zielgruppen der Produktgruppe

- Mitgliedsstädte in NRW
- kommunale, regionale und überregionale Kulturgremien
- Kulturelle Einrichtungen in der Kommune
- Kulturschaffende in der Kommune
- Einwohnerinnen und Einwohner der Stadt Wuppertal
- Kulturtouristen

Produktgruppenziele

Produktgruppe	2502	KULTURsekretariat NRW

Da es sich bei dem zugehörigen Produkt um ein Finanzprodukt handelt, wird auf die Ermittlung und Abbildung von Zielen und Zielkennzahlen auch auf Ebene der Produktgruppe verzichtet.

		Teilergebnisplan	Ergebnis 2007	Ergebnis 2008	Ansatz 2009	Planung 2010	Planung 2011	Planung 2012	Planung 2013	Planung 2014
1	+	Steuern und ähnliche Abgaben								
2	+	Zuwendungen und allgemeine Umlagen								
3	+	Sonstige Transfererträge								
4	+	Öffentlich-rechtliche Leistungsentgelte								
5	+	Privatrechtliche Leistungsentgelte								
6	+	Kostenerstattungen und Kostenumlagen		-342.002	-390.000	-395.000	-400.000	-405.000	-410.000	-415.000
7	+	Sonstige ordentliche Erträge								
8	+	Aktivierte Eigenleistungen								
9	+/-	Bestandsveränderungen								
10	**=**	**Ordentliche Erträge**		**-342.002**	**-390.000**	**-395.000**	**-400.000**	**-405.000**	**-410.000**	**-415.000**
11	-	Personalaufwendungen		383.437	439.656	359.280	364.809	370.130	375.681	381.095
12	-	Versorgungsaufwendungen								
13	-	Aufwendungen für Sach- und Dienstleistungen		12.913	5.174	6.200	6.200	6.200	6.200	6.200
14	-	Bilanzielle Abschreibungen		482	468					
15	-	Transferaufwendungen								
16	-	Sonstige ordentliche Aufwendungen		41.144	20.112	35.000	35.000	35.000	35.000	35.000
17	**=**	**Ordentliche Aufwendungen**		**437.975**	**465.411**	**400.480**	**406.009**	**411.330**	**416.881**	**422.295**
18	**=**	**Ergebnis der laufenden Verwaltungstätigkeit** (=Zeilen 10 und 17)		**95.973**	**75.411**	**5.480**	**6.009**	**6.330**	**6.881**	**7.295**

		Teilergebnisplan	Ergebnis 2007	Ergebnis 2008	Ansatz 2009	Planung 2010	Planung 2011	Planung 2012	Planung 2013	Planung 2014
19	+	Finanzerträge								
20	-	Zinsen und sonstige Finanzaufwendungen								
21	**=**	**Finanzergebnis** (=Zeilen 19 und 20)								
22	**=**	**Ordentliches Ergebnis** (=Zeilen 18 und 21)		**95.973**	**75.411**	**5.480**	**6.009**	**6.330**	**6.881**	**7.295**
23	+	Außerordentliche Erträge								
24	-	Außerordentliche Aufwendungen								
25	**=**	**Außerordentliches Ergebnis** (=Zeilen 23 und 24)								
26	**=**	**Ergebnis vor internen Leistungsbeziehungen** (=Zeilen 22 und 25)		**95.973**	**75.411**	**5.480**	**6.009**	**6.330**	**6.881**	**7.295**
27	+	Erträge aus internen Leistungsbeziehungen								
28	-	Aufwendungen aus internen Leistungsbeziehungen		19.590	29.565	22.951	22.951	22.951	22.951	22.951
29	**=**	**Ergebnis** (=Zeilen 26, 27 und 28)		**115.563**	**104.976**	**28.431**	**28.960**	**29.281**	**29.831**	**30.245**

Personalkennzahlen	Ergebnis 2007	Ergebnis 2008	Ansatz 2009	Planung 2010	Planung 2011	Planung 2012	Planung 2013	Planung 2014
Anzahl Mitarbeiter		6,67		9,20	9,20	9,20	9,20	9,20
Vollzeitkräfte		6,29	6,27	8,76	8,77	8,76	8,76	8,75
Stellenplan		6,66		9,20	9,20	9,20	9,20	9,20

Produktgruppe 2506	**Theater und Konzerte**	**PG-Verantwortliche(r): Herr Nocke**

Kurzbeschreibung der Produktgruppe

- Betriebskostenzuschuss (inkl. Miet- und Betriebskosten) als Globalzuschuss ohne Differenzierung nach Sach- und Personalkosten

Zielgruppen der Produktgruppe

- Tanztheater Wuppertal Pina Bausch GmbH
- Wuppertaler Bühnen GmbH

Produktgruppenziele

Produktgruppe	**2506**	**Theater und Konzerte**

Ziele werden durch Wirtschaftspläne festgelegt.

		Teilergebnisplan	Ergebnis 2007	Ergebnis 2008	Ansatz 2009	Planung 2010	Planung 2011	Planung 2012	Planung 2013	Planung 2014
1	+	Steuern und ähnliche Abgaben								
2	+	Zuwendungen und allgemeine Umlagen		-4.665.600						
3	+	Sonstige Transfererträge								
4	+	Öffentlich-rechtliche Leistungsentgelte								
5	+	Privatrechtliche Leistungsentgelte								
6	+	Kostenerstattungen und Kostenumlagen								
7	+	Sonstige ordentliche Erträge								
8	+	Aktivierte Eigenleistungen								
9	+/-	Bestandsveränderungen								
10	**=**	**Ordentliche Erträge**		**-4.665.600**						
11	-	Personalaufwendungen								
12	-	Versorgungsaufwendungen								
13	-	Aufwendungen für Sach- und Dienstleistungen		54.627	375.050	456.000	456.000	456.000	456.000	456.000
14	-	Bilanzielle Abschreibungen								
15	-	Transferaufwendungen		17.050.239	13.481.200	13.203.200	13.228.400	13.254.000	13.279.700	13.305.800
16	-	Sonstige ordentliche Aufwendungen		567.858	2.954.320	2.229.390	2.284.890	2.284.890	2.284.890	2.284.890
17	**=**	**Ordentliche Aufwendungen**		**17.672.724**	**16.810.570**	**15.888.590**	**15.969.290**	**15.994.890**	**16.020.590**	**16.046.690**
18	**=**	**Ergebnis der laufenden Verwaltungstätigkeit** (=Zeilen 10 und 17)		**13.007.124**	**16.810.570**	**15.888.590**	**15.969.290**	**15.994.890**	**16.020.590**	**16.046.690**

		Teilergebnisplan	Ergebnis 2007	Ergebnis 2008	Ansatz 2009	Planung 2010	Planung 2011	Planung 2012	Planung 2013	Planung 2014
19	+	Finanzerträge								
20	-	Zinsen und sonstige Finanzaufwendungen								
21	**=**	**Finanzergebnis** (=Zeilen 19 und 20)								
22	**=**	**Ordentliches Ergebnis** (=Zeilen 18 und 21)		**13.007.124**	**16.810.570**	**15.888.590**	**15.969.290**	**15.994.890**	**16.020.590**	**16.046.690**
23	+	Außerordentliche Erträge								
24	-	Außerordentliche Aufwendungen								
25	**=**	**Außerordentliches Ergebnis** (=Zeilen 23 und 24)								
26	**=**	**Ergebnis vor internen Leistungsbeziehungen** (=Zeilen 22 und 25)		**13.007.124**	**16.810.570**	**15.888.590**	**15.969.290**	**15.994.890**	**16.020.590**	**16.046.690**
27	+	Erträge aus internen Leistungsbeziehungen								
28	-	Aufwendungen aus internen Leistungsbeziehungen		41.234	2.852.194	2.850.000	2.850.000	2.850.000	2.850.000	2.850.000
29	**=**	**Ergebnis** (=Zeilen 26, 27 und 28)		**13.048.358**	**19.662.764**	**18.738.590**	**18.819.290**	**18.844.890**	**18.870.590**	**18.896.690**

Transferaufwendungen (Zeile 15)
vgl. Darstellung in Anhang F zum Vorbericht.

		Teilfinanzplan A	Ergebnis 2007	Ergebnis 2008	Ansatz 2009	Planung 2010	VE 2010	Planung 2011	VE 2011	Planung 2012	Planung 2013	Planung 2014
1	+	Zuwendungen für Investitions-maßnahmen		70.000	-739.000							
2	+	Veräußerung von Sachanlagen										
3	+	Veräußerung von Finanzanlagen										
4	+	Beiträge und ähnliche Entgelte										
5	+	Sonstige Investitionseinzahlungen										
6	**=**	**Einzahlungen aus Investitionstätigkeit**		**70.000**	**-739.000**							
7	-	Erwerb von Grundstücken und Gebäuden										
8	-	Baumaßnahmen										
9	-	Erwerb von beweglichem Anlagevermögen										
10	-	Erwerb von Finanzanlagen										
11	-	Aktivierbare Zuwendungen			739.000							
12	-	Sonstige Investitionsauszahlungen										
13	**=**	**Auszahlungen aus Investiti-onstätigkeit**			**739.000**							
14	**=**	**Saldo aus Investitionstätigkeit** (=Zeilen 6 und 13)		**70.000**								

Stadtbetrieb 206 **Schulen** **Leitung: Frau Fahrenkrog**

Produktbereich		Produktgruppe		Produkt	
21	Schulträgeraufgaben	**2101**	**Bereitstellung schulischer Einrichtungen***	2101010 2101020 2101030 2101040 2101050 2101060 2101070	Grundschulen* Hauptschulen* Realschulen* Gymnasien* Gesamtschulen* Förderschulen* Berufskollegs*
		2103	**Zentrale schulbezogene Leistungen für Schüler und am Schulleben Beteiligte***	2103010	Fördermaßnahmen*
		2104	**Medienzentrum**	2104010 2104020 2104030	Medienzentrum Schülerbeförderung* Sekundärnutzung*
		2105	**Betreuungsangebote**	2105010	Betreuungsangebote
		2106	**Schülerbeförderung**	2106010	Schülerbeförderung
		2111	**Grundschulen**	2111010	Grundschulen
		2112	**Hauptschulen**	2112010	Hauptschulen
		2113	**Realschulen**	2113010	Realschulen
		2114	**Gymnasien**	2114010	Gymnasien

Produktbereich		Produktgruppe		Produkt	
21	Schulträgeraufgaben	**2115**	**Gesamtschulen**	2115010	Gesamtschulen
		2116	**Förderschulen**	2116010	Förderschulen
		2117	**Berufskollegs**	2117010 2117020	Berufskollegs Schulmensa Kohlstraße
31	Soziale Leistungen	**3104**	**Leistungen nach dem BAföG**	3104010	Leistungen nach dem BAföG

*Die Produktgruppen und Produkte entfallen ab 2010. Nähere Hinweise können den jeweiligen Produktgruppen- bzw. Produktbeschreibungen entnommen werden.

Stadtbetrieb	**206**	**Schulen**
Stadtbetriebsleitung	**Fr. Fahrenkrog**	

Kurzbeschreibung des Stadtbetriebes

Für den Stadtbetrieb Schulen bedeutet Schule Mittelpunkt für Erziehung, Bildung und gesellschaftliches Leben.

Innerhalb der Rahmenbedingungen soll der Betrieb realisiert und optimiert werden. Auch sollen die Voraussetzungen für eine Fortentwicklung unter Berücksichtigung pädagogischer und sozialer Gesichtpunkte geschaffen werden.

Der Stadtbetrieb Schulen ist verantwortlich für rund 50.000 Schülerinnen und Schüler und deren Erziehungsberechtigte, sowie rund 3.280 Lehrerinnen und Lehrer, die an 119 Schulen mit 130 Standorten (mit 380 Gebäuden) Schulleben praktizieren und für die möglichst optimale Unterrichtsbedingungen geschaffen werden sollen.

Haushaltsplan 2010 / 2011 **206 Schulen**

Stadtverwaltung Wuppertal

		Teilergebnisplan	Ergebnis 2007	Ergebnis 2008	Ansatz 2009	Planung 2010	Planung 2011	Planung 2012	Planung 2013	Planung 2014
1	+	Steuern und ähnliche Abgaben								
2	+	Zuwendungen und allgemeine Umlagen		-11.353.528	-4.762.010	-15.769.648	-17.776.637	-16.043.462	-13.974.495	-14.492.211
3	+	Sonstige Transfererträge								
4	+	Öffentlich-rechtliche Leistungsentgelte		-1.627.454	-1.484.282	-1.482.156	-1.482.156	-1.482.156	-1.482.156	-1.482.156
5	+	Privatrechtliche Leistungsentgelte		-276.831	-2.395.608	-3.629.800	-3.611.800	-3.595.800	-3.595.800	-3.595.800
6	+	Kostenerstattungen und Kostenumlagen		-57.932	-20.100	-18.100	-18.100	-18.100	-18.100	-18.100
7	+	Sonstige ordentliche Erträge		-400.694	-21.000	-19.250	-19.250	-19.250	-19.250	-19.250
8	+	Aktivierte Eigenleistungen								
9	+/-	Bestandsveränderungen								
10	**=**	**Ordentliche Erträge**		**-13.716.439**	**-8.682.999**	**-20.918.954**	**-22.907.943**	**-21.158.768**	**-19.089.801**	**-19.607.517**
11	-	Personalaufwendungen		6.341.808	7.459.851	5.609.450	5.555.753	5.464.299	5.425.056	5.418.672
12	-	Versorgungsaufwendungen								
13	-	Aufwendungen für Sach- und Dienstleistungen		30.752.590	32.403.605	31.190.138	31.385.138	31.064.660	31.064.660	31.064.660
14	-	Bilanzielle Abschreibungen		902.752	1.069.391	924.473	901.113	850.068	694.868	511.388
15	-	Transferaufwendungen		15.349.245	6.312.850	18.147.731	20.097.231	18.365.731	16.428.731	17.018.731
16	-	Sonstige ordentliche Aufwendungen		33.121.226	30.669.269	34.818.752	35.866.852	35.866.852	35.866.852	35.866.852
17	**=**	**Ordentliche Aufwendungen**		**86.467.620**	**77.914.967**	**90.690.543**	**93.806.087**	**91.611.609**	**89.480.167**	**89.880.303**
18	**=**	**Ergebnis der laufenden Verwaltungstätigkeit** (=Zeilen 10 und 17)		**72.751.181**	**69.231.967**	**69.771.589**	**70.898.144**	**70.452.841**	**70.390.366**	**70.272.786**

		Teilergebnisplan	Ergebnis 2007	Ergebnis 2008	Ansatz 2009	Planung 2010	Planung 2011	Planung 2012	Planung 2013	Planung 2014
19	+	Finanzerträge								
20	-	Zinsen und sonstige Finanzaufwendungen								
21	**=**	**Finanzergebnis** (=Zeilen 19 und 20)								
22	**=**	**Ordentliches Ergebnis** (=Zeilen 18 und 21)		**72.751.181**	**69.231.967**	**69.771.589**	**70.898.144**	**70.452.841**	**70.390.366**	**70.272.786**
23	+	Außerordentliche Erträge								
24	-	Außerordentliche Aufwendungen								
25	**=**	**Außerordentliches Ergebnis** (=Zeilen 23 und 24)								
26	**=**	**Ergebnis vor internen Leistungsbeziehungen** (=Zeilen 22 und 25)		**72.751.181**	**69.231.967**	**69.771.589**	**70.898.144**	**70.452.841**	**70.390.366**	**70.272.786**
27	+	Erträge aus internen Leistungsbeziehungen		-175.885	-200.250	-200.250	-200.250	-200.250	-200.250	-200.250
28	-	Aufwendungen aus internen Leistungsbeziehungen		6.845.339	4.652.592	4.468.435	4.489.080	4.453.570	4.406.923	4.407.707
29	**=**	**Ergebnis** (=Zeilen 26, 27 und 28)		**79.420.635**	**73.684.309**	**74.039.774**	**75.186.974**	**74.706.161**	**74.597.039**	**74.480.243**

Teilfinanzplan A			Ergebnis 2007	Ergebnis 2008	Ansatz 2009	Planung 2010	VE 2010	Planung 2011	VE 2011	Planung 2012	Planung 2013	Planung 2014
1	+	Zuwendungen für Investitions-maßnahmen		-2.669.146	-13.202.000	-3.300.000		-2.210.000		-2.190.000	-2.235.000	-2.145.000
2	+	Veräußerung von Sachanlagen										
3	+	Veräußerung von Finanzanlagen										
4	+	Beiträge und ähnliche Entgelte										
5	+	Sonstige Investitionseinzahlungen										
6	**=**	**Einzahlungen aus Investitionstätigkeit**		**-2.669.146**	**-13.202.000**	**-3.300.000**		**-2.210.000**		**-2.190.000**	**-2.235.000**	**-2.145.000**
7	-	Erwerb von Grundstücken und Gebäuden										
8	-	Baumaßnahmen		6.403	510.000							
9	-	Erwerb von beweglichem Anlagevermögen		2.964.357	3.981.387	3.711.930		2.619.630		2.595.373	2.643.673	2.546.273
10	-	Erwerb von Finanzanlagen										
11	-	Aktivierbare Zuwendungen		-62.857	9.834.000							
12	-	Sonstige Investitionsauszahlungen										
13	**=**	**Auszahlungen aus Investiti-onstätigkeit**		**2.907.904**	**14.325.387**	**3.711.930**		**2.619.630**		**2.595.373**	**2.643.673**	**2.546.273**
14	**=**	**Saldo aus Investitionstätigkeit** (=Zeilen 6 und 13)		**238.758**	**1.123.387**	**411.930**		**409.630**		**405.373**	**408.673**	**401.273**

Personalkennzahlen	Ergebnis 2007	Ergebnis 2008	Ansatz 2009	Planung 2010	Planung 2011	Planung 2012	Planung 2013	Planung 2014
Anzahl Mitarbeiter		178,00		167,00	165,00	163,00	161,00	161,00
Vollzeitkräfte		127,37	123,11	116,46	114,65	112,09	110,46	108,90
Stellenplan		118,96		119,96	119,96	119,96	119,96	119,96

Produktgruppe 2101	**Bereitstellung schulischer Einrichtungen**	**P-Verantwortliche(r): Frau Fahrenkrog**

Besonderer Hinweis zur Produktgruppe

Aufgrund der finanzstatistischen Anforderungen wird die Produktgruppe „**Bereitstellung schulischer Einrichtungen**“ nur bis zum Ende des Haushaltsjahres 2009 unter **2101** geführt.

Ab dem **01.01.2010** werden die zugehörigen Produkte / Schulformen jeweils in einer eigenen Produktgruppe abgebildet (vergleiche hierzu die Produktgruppen 2111-2117).

		Teilergebnisplan	Ergebnis 2007	Ergebnis 2008	Ansatz 2009	Planung 2010	Planung 2011	Planung 2012	Planung 2013	Planung 2014
1	+	Steuern und ähnliche Abgaben								
2	+	Zuwendungen und allgemeine Umlagen		-9.844.113	-4.721.114					
3	+	Sonstige Transfererträge								
4	+	Öffentlich-rechtliche Leistungsentgelte		-1.455.694	-1.333.646					
5	+	Privatrechtliche Leistungsentgelte		-24.802	-15.111					
6	+	Kostenerstattungen und Kostenumlagen		-54.923	-20.000					
7	+	Sonstige ordentliche Erträge		-153.237	-18.904					
8	+	Aktivierte Eigenleistungen								
9	+/-	Bestandsveränderungen								
10	**=**	**Ordentliche Erträge**		**-11.532.769**	**-6.108.774**					
11	-	Personalaufwendungen		4.405.455	5.864.388					
12	-	Versorgungsaufwendungen								
13	-	Aufwendungen für Sach- und Dienstleistungen		26.064.455	27.842.983					
14	-	Bilanzielle Abschreibungen		820.906	1.028.210					
15	-	Transferaufwendungen		12.069.500	6.297.750					
16	-	Sonstige ordentliche Aufwendungen		32.626.517	30.578.347					
17	**=**	**Ordentliche Aufwendungen**		**75.986.833**	**71.611.678**					
18	**=**	**Ergebnis der laufenden Verwaltungstätigkeit** (=Zeilen 10 und 17)		**64.454.064**	**65.502.904**					

		Teilergebnisplan	Ergebnis 2007	Ergebnis 2008	Ansatz 2009	Planung 2010	Planung 2011	Planung 2012	Planung 2013	Planung 2014
19	+	Finanzerträge								
20	-	Zinsen und sonstige Finanzaufwendungen								
21	**=**	**Finanzergebnis** (=Zeilen 19 und 20)								
22	**=**	**Ordentliches Ergebnis** (=Zeilen 18 und 21)		**64.454.064**	**65.502.904**					
23	+	Außerordentliche Erträge								
24	-	Außerordentliche Aufwendungen								
25	**=**	**Außerordentliches Ergebnis** (=Zeilen 23 und 24)								
26	**=**	**Ergebnis vor internen Leistungsbeziehungen** (=Zeilen 22 und 25)		**64.454.064**	**65.502.904**					
27	+	Erträge aus internen Leistungsbeziehungen								
28	-	Aufwendungen aus internen Leistungsbeziehungen		5.269.812	3.478.394					
29	**=**	**Ergebnis** (=Zeilen 26, 27 und 28)		**69.723.876**	**68.981.298**					

		Teilfinanzplan A	**Ergebnis 2007**	**Ergebnis 2008**	**Ansatz 2009**	**Planung 2010**	**VE 2010**	**Planung 2011**	**VE 2011**	**Planung 2012**	**Planung 2013**	**Planung 2014**
1	+	Zuwendungen für Investitions-maßnahmen		-1.376.379	-8.287.000							
2	+	Veräußerung von Sachanlagen										
3	+	Veräußerung von Finanzanlagen										
4	+	Beiträge und ähnliche Entgelte										
5	+	Sonstige Investitionseinzahlungen										
6	**=**	**Einzahlungen aus Investitionstätigkeit**		**-1.376.379**	**-8.287.000**							
7	-	Erwerb von Grundstücken und Gebäuden										
8	-	Baumaßnahmen		6.403	10.000							
9	-	Erwerb von beweglichem Anlagevermögen		1.527.850	2.161.387							
10	-	Erwerb von Finanzanlagen										
11	-	Aktivierbare Zuwendungen		-251	7.194.000							
12	-	Sonstige Investitionsauszahlungen										
13	**=**	**Auszahlungen aus Investiti-onstätigkeit**		**1.534.003**	**9.365.387**							
14	**=**	**Saldo aus Investitionstätigkeit** (=Zeilen 6 und 13)		**157.624**	**1.078.387**							

Die bis 2009 zentrale Veranschlagung wurde aufgegeben. Stattdessen sind ab 2010 für jede Schulform separate Produktgruppen angelegt.

Personalkennzahlen	Ergebnis 2007	Ergebnis 2008	Ansatz 2009	Planung 2010	Planung 2011	Planung 2012	Planung 2013	Planung 2014
Anzahl Mitarbeiter		157,00						
Vollzeitkräfte		108,16	84,98					
Stellenplan		102,97						

Produktgruppe 2103	**Zentrale schulbezogene Leistungen für Schüler und am Schulleben Beteiligter**	**PG-Verantwortliche(r): Frau Fahrenkrog**

Besonderer Hinweis zur Produktgruppe

Die Produktgruppe „**Zentrale schulbezogene Leistungen für Schüler und am Schulleben Beteiligter**“ wird nur bis zum Ende des Haushaltsjahres 2009 unter **2103** abgebildet.

Ab dem **01.01.2010** wird sie durch die Produktgruppe **2105** „**Betreuungsangebote**“ ersetzt.

		Teilergebnisplan	Ergebnis 2007	Ergebnis 2008	Ansatz 2009	Planung 2010	Planung 2011	Planung 2012	Planung 2013	Planung 2014
1	+	Steuern und ähnliche Abgaben								
2	+	Zuwendungen und allgemeine Umlagen		-1.438.208						
3	+	Sonstige Transfererträge								
4	+	Öffentlich-rechtliche Leistungsentgelte								
5	+	Privatrechtliche Leistungsentgelte								
6	+	Kostenerstattungen und Kostenumlagen								
7	+	Sonstige ordentliche Erträge		-45.884						
8	+	Aktivierte Eigenleistungen								
9	+/-	Bestandsveränderungen								
10	**=**	**Ordentliche Erträge**		**-1.484.092**						
11	-	Personalaufwendungen		464.872	356.621					
12	-	Versorgungsaufwendungen								
13	-	Aufwendungen für Sach- und Dienstleistungen		6.048	11.014					
14	-	Bilanzielle Abschreibungen		149	141					
15	-	Transferaufwendungen		2.895.170	15.100					
16	-	Sonstige ordentliche Aufwendungen		6.096	8.579					
17	**=**	**Ordentliche Aufwendungen**		**3.372.336**	**391.455**					
18	**=**	**Ergebnis der laufenden Verwaltungstätigkeit** (=Zeilen 10 und 17)		**1.888.244**	**391.455**					

		Teilergebnisplan	Ergebnis 2007	Ergebnis 2008	Ansatz 2009	Planung 2010	Planung 2011	Planung 2012	Planung 2013	Planung 2014
19	+	Finanzerträge								
20	-	Zinsen und sonstige Finanzaufwendungen								
21	**=**	**Finanzergebnis** (=Zeilen 19 und 20)								
22	**=**	**Ordentliches Ergebnis** (=Zeilen 18 und 21)		**1.888.244**	**391.455**					
23	+	Außerordentliche Erträge								
24	-	Außerordentliche Aufwendungen								
25	**=**	**Außerordentliches Ergebnis** (=Zeilen 23 und 24)								
26	**=**	**Ergebnis vor internen Leistungsbeziehungen** (=Zeilen 22 und 25)		**1.888.244**	**391.455**					
27	+	Erträge aus internen Leistungsbeziehungen								
28	-	Aufwendungen aus internen Leistungsbeziehungen		255.966	220.715					
29	**=**	**Ergebnis** (=Zeilen 26, 27 und 28)		**2.144.209**	**612.169**					

		Teilfinanzplan A	**Ergebnis 2007**	**Ergebnis 2008**	**Ansatz 2009**	**Planung 2010**	**VE 2010**	**Planung 2011**	**VE 2011**	**Planung 2012**	**Planung 2013**	**Planung 2014**
1	+	Zuwendungen für Investitions-maßnahmen		-231.680	-3.415.000							
2	+	Veräußerung von Sachanlagen										
3	+	Veräußerung von Finanzanlagen										
4	+	Beiträge und ähnliche Entgelte										
5	+	Sonstige Investitionseinzahlungen										
6	**=**	**Einzahlungen aus Investitionstätigkeit**		**-231.680**	**-3.415.000**							
7	-	Erwerb von Grundstücken und Gebäuden										
8	-	Baumaßnahmen										
9	-	Erwerb von beweglichem Anlagevermögen		398.510	775.000							
10	-	Erwerb von Finanzanlagen										
11	-	Aktivierbare Zuwendungen		-60.662	2.640.000							
12	-	Sonstige Investitionsauszahlungen										
13	**=**	**Auszahlungen aus Investiti-onstätigkeit**		**337.847**	**3.415.000**							
14	**=**	**Saldo aus Investitionstätigkeit** (=Zeilen 6 und 13)		**106.168**								

Die bis 2009 zentrale Veranschlagung wurde aufgegeben. Stattdessen sind ab 2010 für jede Schulform separate Produktgruppen angelegt.

Personalkennzahlen	Ergebnis 2007	Ergebnis 2008	Ansatz 2009	Planung 2010	Planung 2011	Planung 2012	Planung 2013	Planung 2014
Anzahl Mitarbeiter								
Vollzeitkräfte			9,44					
Stellenplan								

Produktgruppe 2104	**Medienzentrum**	**PG-Verantwortliche(r): Frau Fahrenkrog**

Kurzbeschreibung der Produktgruppe

- Zentrale Bereitstellung, Verleih und Produktion bildungsrelevanter Medien. Beschaffung und Support der neuen Medien für die Wuppertaler Schulen.

Zielgruppen der Produktgruppe

- Schulen, Ressorts, Stadt-, Eigen- und Tochterbetriebe der Stadt
- Freie Träger der Jugendpflege, freie Wohlfahrtsverbände, Einrichtungen außerschulischer Bildungs- und Kulturarbeit, kulturelle Initiativen, gemeinnützige Vereine, Institutionen und Organisationen in Wuppertal
- Privatpersonen

Produktgruppenziele

Produktgruppe	2104	Medienzentrum

Ziel	Bezeichnung
D0461	Umsetzung der Meilensteine des Medienentwicklungsplanes für die Wuppertaler Schulen bis 2014

Kennzahlen zur Zielerreichung		Ergebnis 2007	Ergebnis 2008	Ansatz 2009	Planung 2010	Planung 2011	Planung 2012	Planung 2013	Planung 2014
D04611 (ST)	Verhältnis Schüler/innen je PC				6,00	6,00	6,00	6,00	6,00
D04612 (%)	Vernetzungsgrad in Grundschulen				100,00	100,00	100,00	100,00	100,00
D04613 (%)	Vernetzungsgrad in Hauptschulen				100,00	100,00	100,00	100,00	100,00
D04614 (%)	Vernetzungsgrad in Realschulen				100,00	100,00	100,00	100,00	100,00
D04615 (%)	Vernetzungsgrad in Gymnasien				100,00	100,00	100,00	100,00	100,00
D04616 (%)	Vernetzungsgrad in Gesamtschulen				100,00	100,00	100,00	100,00	100,00
D04617 (%)	Vernetzungsgrad in Förderschulen				100,00	100,00	100,00	100,00	100,00
D04618 (%)	Vernetzungsgrad in Berufskollegs				100,00	100,00	100,00	100,00	100,00

Haushaltsplan 2010 / 2011 **206 Schulen**

Stadtverwaltung Wuppertal **2104 Medienzentrum**

		Teilergebnisplan	Ergebnis 2007	Ergebnis 2008	Ansatz 2009	Planung 2010	Planung 2011	Planung 2012	Planung 2013	Planung 2014
1	+	Steuern und ähnliche Abgaben								
2	+	Zuwendungen und allgemeine Umlagen		-22.170		-340.000	-290.000	-90.000	-90.000	-90.000
3	+	Sonstige Transfererträge								
4	+	Öffentlich-rechtliche Leistungsentgelte		-171.760	-150.636	-57.000	-57.000	-57.000	-57.000	-57.000
5	+	Privatrechtliche Leistungsentgelte		-252.029	-2.380.497	-10.193	-10.166	-10.142	-10.142	-10.142
6	+	Kostenerstattungen und Kostenumlagen		-3.009	-100	-100	-100	-100	-100	-100
7	+	Sonstige ordentliche Erträge		-141.013	-1.596	-750	-750	-750	-750	-750
8	+	Aktivierte Eigenleistungen								
9	+/-	Bestandsveränderungen								
10	**=**	**Ordentliche Erträge**		**-589.981**	**-2.532.829**	**-408.043**	**-358.016**	**-157.992**	**-157.992**	**-157.992**
11	-	Personalaufwendungen		1.199.336	1.008.332					
12	-	Versorgungsaufwendungen								
13	-	Aufwendungen für Sach- und Dienstleistungen		4.673.557	4.532.950	401.104	401.404	400.954	400.954	400.954
14	-	Bilanzielle Abschreibungen		81.657	41.034					
15	-	Transferaufwendungen		347.434		340.000	290.000	90.000	90.000	90.000
16	-	Sonstige ordentliche Aufwendungen		467.762	64.804	85.792	87.290	87.290	87.290	87.290
17	**=**	**Ordentliche Aufwendungen**		**6.769.747**	**5.647.120**	**826.896**	**778.693**	**578.244**	**578.244**	**578.244**
18	**=**	**Ergebnis der laufenden Verwaltungstätigkeit** (=Zeilen 10 und 17)		**6.179.765**	**3.114.291**	**418.853**	**420.678**	**420.252**	**420.252**	**420.252**

		Teilergebnisplan	Ergebnis 2007	Ergebnis 2008	Ansatz 2009	Planung 2010	Planung 2011	Planung 2012	Planung 2013	Planung 2014
19	+	Finanzerträge								
20	-	Zinsen und sonstige Finanzaufwendungen								
21	**=**	**Finanzergebnis** (=Zeilen 19 und 20)								
22	**=**	**Ordentliches Ergebnis** (=Zeilen 18 und 21)		**6.179.765**	**3.114.291**	**418.853**	**420.678**	**420.252**	**420.252**	**420.252**
23	+	Außerordentliche Erträge								
24	-	Außerordentliche Aufwendungen								
25	**=**	**Außerordentliches Ergebnis** (=Zeilen 23 und 24)								
26	**=**	**Ergebnis vor internen Leistungsbeziehungen** (=Zeilen 22 und 25)		**6.179.765**	**3.114.291**	**418.853**	**420.678**	**420.252**	**420.252**	**420.252**
27	+	Erträge aus internen Leistungsbeziehungen		-175.885	-200.250	-242.313	-242.313	-242.313	-242.313	-242.313
28	-	Aufwendungen aus internen Leistungsbeziehungen		1.164.647	811.916	200.294	200.435	200.313	199.829	199.842
29	**=**	**Ergebnis** (=Zeilen 26, 27 und 28)		**7.168.528**	**3.725.957**	**376.834**	**378.799**	**378.252**	**377.768**	**377.782**

Bis 2009 umfasste die Produktgruppe 2104 als „zentrale schulbezogene Schulträgerleistungen“ auch die Aufgabenbereiche Schülerbeförderung und Sekundärnutzung von Gebäuden. Ab 2010 wird hier nur noch das Medienzentrum abgebildet.

Zuwendungen und allgemeine Umlagen (Zeile 2)
Transferaufwendungen (Zeile 15)
In den Ansätzen ab 2010 sind anteilige Mittel der Bildungspauschale und ihre Weiterleitung an den Eigenbetrieb Gebäudemanagement für die Maßnahme Vernetzung neue Medien) berücksichtigt.

Haushaltsplan 2010 / 2011 **206 Schulen**

Stadtverwaltung Wuppertal **2104 Medienzentrum**

		Teilfinanzplan A	Ergebnis 2007	Ergebnis 2008	Ansatz 2009	Planung 2010	VE 2010	Planung 2011	VE 2011	Planung 2012	Planung 2013	Planung 2014
1	+	Zuwendungen für Investitions-maßnahmen		-1.061.087	-1.500.000	-805.000		-905.000		-905.000	-1.155.000	-1.155.000
2	+	Veräußerung von Sachanlagen										
3	+	Veräußerung von Finanzanlagen										
4	+	Beiträge und ähnliche Entgelte										
5	+	Sonstige Investitionseinzahlungen										
6	**=**	**Einzahlungen aus Investitionstätigkeit**		**-1.061.087**	**-1.500.000**	**-805.000**		**-905.000**		**-905.000**	**-1.155.000**	**-1.155.000**
7	-	Erwerb von Grundstücken und Gebäuden										
8	-	Baumaßnahmen			500.000							
9	-	Erwerb von beweglichem Anlagevermögen		1.037.998	1.045.000	851.450		951.450		951.450	1.201.450	1.201.450
10	-	Erwerb von Finanzanlagen										
11	-	Aktivierbare Zuwendungen		-1.944								
12	-	Sonstige Investitionsauszahlungen										
13	**=**	**Auszahlungen aus Investiti-onstätigkeit**		**1.036.054**	**1.545.000**	**851.450**		**951.450**		**951.450**	**1.201.450**	**1.201.450**
14	**=**	**Saldo aus Investitionstätigkeit** (=Zeilen 6 und 13)		**-25.033**	**45.000**	**46.450**		**46.450**		**46.450**	**46.450**	**46.450**

Personalkennzahlen	Ergebnis 2007	Ergebnis 2008	Ansatz 2009	Planung 2010	Planung 2011	Planung 2012	Planung 2013	Planung 2014
Anzahl Mitarbeiter		15,00		13,42	13,42	13,42	13,42	13,42
Vollzeitkräfte		14,50	24,03	14,82	14,79	14,63	14,56	14,35
Stellenplan		11,49		12,90	12,90	12,90	12,90	12,90

Produktgruppe 2105	**Betreuungsangebote**	**PG-Verantwortliche(r): Frau Fahrenkrog**

Kurzbeschreibung der Produktgruppe

- Sicherung einer verlässlichen Betreuung und Förderung an den städtischen Schulen über den Unterricht hinaus.
- Kompensation von fachlichen und erzieherischen Defiziten bei Benachteiligten

Zielgruppen der Produktgruppe

- Schüler und Schülerinnen
- Erziehungsberechtigte

Produktgruppenziele

Produktgruppe	2105	Betreuungsangebote

Ziel	Bezeichnung
D1441	Erhalt und Weiterentwicklung der unterschiedlichen Betreuungsangebote für schulpflichtige Kinder

Kennzahlen zur Zielerreichung		Ergebnis 2007	Ergebnis 2008	Ansatz 2009	Planung 2010	Planung 2011	Planung 2012	Planung 2013	Planung 2014
D14411 (%)	Zielerreichungsgrad				100,00	100,00	100,00	100,00	100,00

		Teilergebnisplan	Ergebnis 2007	Ergebnis 2008	Ansatz 2009	Planung 2010	Planung 2011	Planung 2012	Planung 2013	Planung 2014
1	+	Steuern und ähnliche Abgaben								
2	+	Zuwendungen und allgemeine Umlagen				-5.641.237	-6.867.737	-5.641.237	-5.641.237	-5.641.237
3	+	Sonstige Transfererträge								
4	+	Öffentlich-rechtliche Leistungsentgelte				-1.422.794	-1.422.794	-1.422.794	-1.422.794	-1.422.794
5	+	Privatrechtliche Leistungsentgelte				-129	-129	-128	-128	-128
6	+	Kostenerstattungen und Kostenumlagen								
7	+	Sonstige ordentliche Erträge								
8	+	Aktivierte Eigenleistungen								
9	+/-	Bestandsveränderungen								
10	**=**	**Ordentliche Erträge**				**-7.064.160**	**-8.290.659**	**-7.064.159**	**-7.064.159**	**-7.064.159**
11	-	Personalaufwendungen				415.538	416.256	413.493	412.644	410.826
12	-	Versorgungsaufwendungen								
13	-	Aufwendungen für Sach- und Dienstleistungen				11.445	11.452	11.442	11.442	11.442
14	-	Bilanzielle Abschreibungen				125	125	118	117	117
15	-	Transferaufwendungen				8.063.731	9.290.231	8.063.731	8.063.731	8.063.731
16	-	Sonstige ordentliche Aufwendungen				28.657	28.693	28.693	28.693	28.693
17	**=**	**Ordentliche Aufwendungen**				**8.519.496**	**9.746.757**	**8.517.476**	**8.516.626**	**8.514.808**
18	**=**	**Ergebnis der laufenden Verwaltungstätigkeit** (=Zeilen 10 und 17)				**1.455.336**	**1.456.098**	**1.453.317**	**1.452.468**	**1.450.649**

		Teilergebnisplan	Ergebnis 2007	Ergebnis 2008	Ansatz 2009	Planung 2010	Planung 2011	Planung 2012	Planung 2013	Planung 2014
19	+	Finanzerträge								
20	-	Zinsen und sonstige Finanzaufwendungen								
21	**=**	**Finanzergebnis** (=Zeilen 19 und 20)								
22	**=**	**Ordentliches Ergebnis** (=Zeilen 18 und 21)				**1.455.336**	**1.456.098**	**1.453.317**	**1.452.468**	**1.450.649**
23	+	Außerordentliche Erträge								
24	-	Außerordentliche Aufwendungen								
25	**=**	**Außerordentliches Ergebnis** (=Zeilen 23 und 24)								
26	**=**	**Ergebnis vor internen Leistungsbeziehungen** (=Zeilen 22 und 25)				**1.455.336**	**1.456.098**	**1.453.317**	**1.452.468**	**1.450.649**
27	+	Erträge aus internen Leistungsbeziehungen								
28	-	Aufwendungen aus internen Leistungsbeziehungen				178.027	178.204	177.956	177.387	177.281
29	**=**	**Ergebnis** (=Zeilen 26, 27 und 28)				**1.633.363**	**1.634.302**	**1.631.273**	**1.629.855**	**1.627.930**

Die Ansätze wurden bis 2009 in Produktgruppe 2103 veranschlagt.

Die Erträge der Kontengruppe 41 „Zuwendungen und allgemeine Umlagen“ beim PSP-Element 3.21.05.01.0.4.0009 „Verlässliche Grundschule“ sind zweckgebunden gemäß § 21 GemHVO. Höhere Erträge berechtigen zu Mehraufwendungen; geringere Erträge verpflichten zu Minderaufwendungen.

Zuwendungen und allgemeine Umlagen (Zeile 2)
Transferaufwendungen (Zeile 15)
In den Ansätzen 2011 sind Landeszuschüsse für die bauliche Ertüchtigung zur Übermittagsbetreuung und ihre Weiterleitung an den Eigenbetrieb Gebäudemanagement in Höhe von 1.226.500 € berücksichtigt.

Vgl. auch Darstellung in Anhang F zum Vorbericht.

Personalkennzahlen	Ergebnis 2007	Ergebnis 2008	Ansatz 2009	Planung 2010	Planung 2011	Planung 2012	Planung 2013	Planung 2014
Anzahl Mitarbeiter				3,27	3,27	3,27	3,27	3,27
Vollzeitkräfte				2,73	2,71	2,67	2,63	2,60
Stellenplan				2,77	2,77	2,77	2,77	2,77

Produktgruppe 2106 **Schülerbeförderung** **PG-Verantwortliche(r): Frau Fahrenkrog**

Kurzbeschreibung der Produktgruppe

- Gewährleistung des Schülertransports durch die Organisation der Schülerbeförderung im ÖPNV und Schülerspezialverkehr. Abschluss und Abrechnung der Verträge der Beförderungsunternehmer. Erstattung von individuellen Beförderungskosten der Schüler und Schülerinnen.

Zielgruppen der Produktgruppe

- Schüler und Schülerinnen

Produktgruppenziele

Produktgruppe	**2106**	**Schülerbeförderung**

Ziel	**Bezeichnung**
D1451	Überprüfung der Wirtschaftlichkeit des Schülerspezialverkehrs (Schulbuslinien) mit der Zielsetzung einer Kostensenkung um 5% gegenüber 2009

Kennzahlen zur Zielerreichung		**Ergebnis 2007**	**Ergebnis 2008**	**Ansatz 2009**	**Planung 2010**	**Planung 2011**	**Planung 2012**	**Planung 2013**	**Planung 2014**
D14511 (%)	Kostensenkungsgrad				5,00	5,00	5,00	5,00	5,00

		Teilergebnisplan	Ergebnis 2007	Ergebnis 2008	Ansatz 2009	Planung 2010	Planung 2011	Planung 2012	Planung 2013	Planung 2014
1	+	Steuern und ähnliche Abgaben								
2	+	Zuwendungen und allgemeine Umlagen				-16	-16	-16	-16	-16
3	+	Sonstige Transfererträge								
4	+	Öffentlich-rechtliche Leistungsentgelte								
5	+	Privatrechtliche Leistungsentgelte				-396	-393	-392	-392	-392
6	+	Kostenerstattungen und Kostenumlagen								
7	+	Sonstige ordentliche Erträge								
8	+	Aktivierte Eigenleistungen								
9	+/-	Bestandsveränderungen								
10	**=**	**Ordentliche Erträge**				**-411**	**-409**	**-407**	**-407**	**-407**
11	-	Personalaufwendungen				415.537	416.256	413.493	412.643	410.825
12	-	Versorgungsaufwendungen								
13	-	Aufwendungen für Sach- und Dienstleistungen				5.513.109	5.513.131	5.513.098	5.513.098	5.513.098
14	-	Bilanzielle Abschreibungen				125	125	118	117	117
15	-	Transferaufwendungen								
16	-	Sonstige ordentliche Aufwendungen				10.423	10.533	10.533	10.533	10.533
17	**=**	**Ordentliche Aufwendungen**				**5.939.194**	**5.940.044**	**5.937.241**	**5.936.391**	**5.934.572**
18	**=**	**Ergebnis der laufenden Verwaltungstätigkeit** (=Zeilen 10 und 17)				**5.938.783**	**5.939.635**	**5.936.833**	**5.935.983**	**5.934.165**

Teilergebnisplan			Ergebnis 2007	Ergebnis 2008	Ansatz 2009	Planung 2010	Planung 2011	Planung 2012	Planung 2013	Planung 2014
19	+	Finanzerträge								
20	-	Zinsen und sonstige Finanzaufwendungen								
21	**=**	**Finanzergebnis** (=Zeilen 19 und 20)								
22	**=**	**Ordentliches Ergebnis** (=Zeilen 18 und 21)				**5.938.783**	**5.939.635**	**5.936.833**	**5.935.983**	**5.934.165**
23	+	Außerordentliche Erträge								
24	-	Außerordentliche Aufwendungen								
25	**=**	**Außerordentliches Ergebnis** (=Zeilen 23 und 24)								
26	**=**	**Ergebnis vor internen Leistungsbeziehungen** (=Zeilen 22 und 25)				**5.938.783**	**5.939.635**	**5.936.833**	**5.935.983**	**5.934.165**
27	+	Erträge aus internen Leistungsbeziehungen								
28	-	Aufwendungen aus internen Leistungsbeziehungen				550.277	552.112	550.606	543.404	543.479
29	**=**	**Ergebnis** (=Zeilen 26, 27 und 28)				**6.489.059**	**6.491.747**	**6.487.439**	**6.479.387**	**6.477.644**

Die Ansätze wurden bis 2009 in Produktgruppe 2104 veranschlagt.

Personalkennzahlen	Ergebnis 2007	Ergebnis 2008	Ansatz 2009	Planung 2010	Planung 2011	Planung 2012	Planung 2013	Planung 2014
Anzahl Mitarbeiter				3,27	3,27	3,27	3,27	3,27
Vollzeitkräfte				2,73	2,71	2,67	2,63	2,60
Stellenplan				2,77	2,77	2,77	2,77	2,77

Produktgruppe 2111	**Grundschulen**	**PG-Verantwortliche(r): Frau Fahrenkrog**

Kurzbeschreibung der Produktgruppe

- Bereitstellung der notwendigen Personalressourcen und Sachmittel zum Betrieb der städtischen Grundschulen und Schaffung der organisatorischen Voraussetzungen, um einen geordneten Schulbetrieb gewährleisten zu können.

Zielgruppen der Produktgruppe

- Schulpflichtige Kinder
- Erziehungsberechtigte
- Schulpersonal

Produktgruppenziele

Produktgruppe	2111	Grundschulen

Ziel	Bezeichnung
D1371	Erhalt der in der Endausbaustufe des Schuljahres 08/09 erreichten 3300 OGGS-Plätze
D1372	(Laufende) Anpassung des Grundschulentwicklungsplanes an die demographischen Prozesse

Kennzahlen zur Zielerreichung		Ergebnis 2007	Ergebnis 2008	Ansatz 2009	Planung 2010	Planung 2011	Planung 2012	Planung 2013	Planung 2014
D13711 (%)	Zielerreichungsgrad				100,00	100,00	100,00	100,00	100,00
D13721 (ST)	Anzahl Schulstandorte				59,00	59,00			

Haushaltsplan 2010 / 2011 **206 Schulen**

Stadtverwaltung Wuppertal **2111 Grundschulen**

		Teilergebnisplan	Ergebnis 2007	Ergebnis 2008	Ansatz 2009	Planung 2010	Planung 2011	Planung 2012	Planung 2013	Planung 2014
1	+	Steuern und ähnliche Abgaben								
2	+	Zuwendungen und allgemeine Umlagen				-6.797.577	-7.896.075	-8.015.878	-7.952.549	-8.533.225
3	+	Sonstige Transfererträge								
4	+	Öffentlich-rechtliche Leistungsentgelte				-110	-110	-110	-110	-110
5	+	Privatrechtliche Leistungsentgelte				-1.149.245	-1.143.499	-1.138.391	-1.138.391	-1.138.391
6	+	Kostenerstattungen und Kostenumlagen								
7	+	Sonstige ordentliche Erträge				-6.000	-6.000	-6.000	-6.000	-6.000
8	+	Aktivierte Eigenleistungen								
9	+/-	Bestandsveränderungen								
10	**=**	**Ordentliche Erträge**				**-7.952.932**	**-9.045.684**	**-9.160.379**	**-9.097.050**	**-9.677.726**
11	-	Personalaufwendungen				542.133	536.985	528.464	525.159	524.662
12	-	Versorgungsaufwendungen								
13	-	Aufwendungen für Sach- und Dienstleistungen				7.913.275	7.977.156	7.880.907	7.880.907	7.880.907
14	-	Bilanzielle Abschreibungen				299.997	299.064	294.934	267.719	241.392
15	-	Transferaufwendungen				6.817.800	7.857.800	7.977.800	7.932.800	8.522.800
16	-	Sonstige ordentliche Aufwendungen				10.951.756	11.290.748	11.294.248	11.294.248	11.294.248
17	**=**	**Ordentliche Aufwendungen**				**26.524.960**	**27.961.752**	**27.976.352**	**27.900.834**	**28.464.009**
18	**=**	**Ergebnis der laufenden Verwaltungstätigkeit** (=Zeilen 10 und 17)				**18.572.028**	**18.916.068**	**18.815.973**	**18.803.783**	**18.786.284**

		Teilergebnisplan	Ergebnis 2007	Ergebnis 2008	Ansatz 2009	Planung 2010	Planung 2011	Planung 2012	Planung 2013	Planung 2014
19	+	Finanzerträge								
20	-	Zinsen und sonstige Finanzaufwendungen								
21	**=**	**Finanzergebnis** (=Zeilen 19 und 20)								
22	**=**	**Ordentliches Ergebnis** (=Zeilen 18 und 21)				**18.572.028**	**18.916.068**	**18.815.973**	**18.803.783**	**18.786.284**
23	+	Außerordentliche Erträge								
24	-	Außerordentliche Aufwendungen								
25	**=**	**Außerordentliches Ergebnis** (=Zeilen 23 und 24)								
26	**=**	**Ergebnis vor internen Leistungsbeziehungen** (=Zeilen 22 und 25)				**18.572.028**	**18.916.068**	**18.815.973**	**18.803.783**	**18.786.284**
27	+	Erträge aus internen Leistungsbeziehungen								
28	-	Aufwendungen aus internen Leistungsbeziehungen				870.249	876.775	867.835	857.476	857.722
29	**=**	**Ergebnis** (=Zeilen 26, 27 und 28)				**19.442.277**	**19.792.843**	**19.683.808**	**19.661.260**	**19.644.005**

Die Ansätze wurden bis 2009 in Produktgruppe 2101 veranschlagt.

Die Erträge der Kontengruppe 41 „Zuwendungen und allgemeine Umlagen“ beim PSP-Element 3.21.11.01.0.4.0001 „Silentien Grundschule“ sind zweckgebunden gemäß § 21 GemHVO. Höhere Erträge berechtigen zu Mehraufwendungen; geringere Erträge verpflichten zu Minderaufwendungen.

Zuwendungen und allgemeine Umlagen (Zeile 2)
Transferaufwendungen (Zeile 15)
In den Ansätzen ab 2010 sind anteilige Mittel der Bildungspauschale und ihre Weiterleitung an den Eigenbetrieb Gebäudemanagement berücksichtigt.

Vgl. auch Darstellung in Anhang F zum Vorbericht.

		Teilfinanzplan A	Ergebnis 2007	Ergebnis 2008	Ansatz 2009	Planung 2010	VE 2010	Planung 2011	VE 2011	Planung 2012	Planung 2013	Planung 2014
1	+	Zuwendungen für Investitions-maßnahmen				-270.000		-205.000		-226.000	-200.000	-200.000
2	+	Veräußerung von Sachanlagen										
3	+	Veräußerung von Finanzanlagen										
4	+	Beiträge und ähnliche Entgelte										
5	+	Sonstige Investitionseinzahlungen										
6	**=**	**Einzahlungen aus Investitionstätigkeit**				**-270.000**		**-205.000**		**-226.000**	**-200.000**	**-200.000**
7	-	Erwerb von Grundstücken und Gebäuden										
8	-	Baumaßnahmen										
9	-	Erwerb von beweglichem Anlagevermögen				357.962		292.962		313.005	287.005	287.005
10	-	Erwerb von Finanzanlagen										
11	-	Aktivierbare Zuwendungen										
12	-	Sonstige Investitionsauszahlungen										
13	**=**	**Auszahlungen aus Investiti-onstätigkeit**				**357.962**		**292.962**		**313.005**	**287.005**	**287.005**
14	**=**	**Saldo aus Investitionstätigkeit** (=Zeilen 6 und 13)				**87.962**		**87.962**		**87.005**	**87.005**	**87.005**

Zuwendungen für Investitionsmaßnahmen (Zeile 1)
Die Ansätze betreffen ausschließlich Einzahlungen aus der Bildungspauschale.

Personalkennzahlen	Ergebnis 2007	Ergebnis 2008	Ansatz 2009	Planung 2010	Planung 2011	Planung 2012	Planung 2013	Planung 2014
Anzahl Mitarbeiter				37,60	36,80	36,80	36,80	36,80
Vollzeitkräfte				17,63	17,43	17,12	16,94	16,70
Stellenplan				18,47	18,47	18,47	18,47	18,47

Produktgruppe 2112	**Hauptschulen**	**PG-Verantwortliche(r): Frau Fahrenkrog**

Kurzbeschreibung der Produktgruppe

- Bereitstellung der notwendigen Personalressourcen und Sachmittel zum Betrieb der städtischen Hauptschulen und Schaffung der organisatorischen Voraussetzungen, um einen geordneten Schulbetrieb gewährleisten zu können.

Zielgruppen der Produktgruppe

- Schüler und Schülerinnen
- Erziehungsberechtigte
- Schulpersonal

Produktgruppenziele

Produktgruppe	2112	Hauptschulen

Ziel	Bezeichnung
D1381	Umsetzung des 1000-Schulen-Programms im Sek. I - Bereich
D1382	Erhöhung der Vermittlungsquote (Ausbildungsplätze) im Rahmen des Wuppertaler Hauptschulmodells von 20% auf 21%

Kennzahlen zur Zielerreichung		Ergebnis 2007	Ergebnis 2008	Ansatz 2009	Planung 2010	Planung 2011	Planung 2012	Planung 2013	Planung 2014
D13811 (%)	Zielerreichungsgrad				100,00	100,00	100,00	100,00	100,00
D13821 (%)	Zielerreichungsgrad				21,00	21,00	21,00	21,00	21,00

Haushaltsplan 2010 / 2011 **206 Schulen**

Stadtverwaltung Wuppertal **2112 Hauptschulen**

		Teilergebnisplan	Ergebnis 2007	Ergebnis 2008	Ansatz 2009	Planung 2010	Planung 2011	Planung 2012	Planung 2013	Planung 2014
1	+	Steuern und ähnliche Abgaben								
2	+	Zuwendungen und allgemeine Umlagen				-44.787	-44.787	-44.787	-26.162	-16.396
3	+	Sonstige Transfererträge								
4	+	Öffentlich-rechtliche Leistungsentgelte				-1.300	-1.300	-1.300	-1.300	-1.300
5	+	Privatrechtliche Leistungsentgelte				-420.087	-417.987	-416.120	-416.120	-416.120
6	+	Kostenerstattungen und Kostenumlagen								
7	+	Sonstige ordentliche Erträge				-6.000	-6.000	-6.000	-6.000	-6.000
8	+	Aktivierte Eigenleistungen								
9	+/-	Bestandsveränderungen								
10	**=**	**Ordentliche Erträge**				**-472.174**	**-470.074**	**-468.207**	**-449.582**	**-439.816**
11	-	Personalaufwendungen				486.409	473.443	458.199	449.528	449.090
12	-	Versorgungsaufwendungen								
13	-	Aufwendungen für Sach- und Dienstleistungen				2.889.586	2.907.875	2.867.868	2.867.868	2.867.868
14	-	Bilanzielle Abschreibungen				100.598	98.547	94.465	66.385	43.254
15	-	Transferaufwendungen				39.500	39.500	39.500	39.500	39.500
16	-	Sonstige ordentliche Aufwendungen				3.991.420	4.104.574	4.102.374	4.102.374	4.102.374
17	**=**	**Ordentliche Aufwendungen**				**7.507.513**	**7.623.939**	**7.562.406**	**7.525.655**	**7.502.086**
18	**=**	**Ergebnis der laufenden Verwaltungstätigkeit** (=Zeilen 10 und 17)				**7.035.338**	**7.153.865**	**7.094.199**	**7.076.073**	**7.062.271**

Teilergebnisplan			Ergebnis 2007	Ergebnis 2008	Ansatz 2009	Planung 2010	Planung 2011	Planung 2012	Planung 2013	Planung 2014
19	+	Finanzerträge								
20	-	Zinsen und sonstige Finanzaufwendungen								
21	**=**	**Finanzergebnis** (=Zeilen 19 und 20)								
22	**=**	**Ordentliches Ergebnis** (=Zeilen 18 und 21)				**7.035.338**	**7.153.865**	**7.094.199**	**7.076.073**	**7.062.271**
23	+	Außerordentliche Erträge								
24	-	Außerordentliche Aufwendungen								
25	**=**	**Außerordentliches Ergebnis** (=Zeilen 23 und 24)								
26	**=**	**Ergebnis vor internen Leistungsbeziehungen** (=Zeilen 22 und 25)				**7.035.338**	**7.153.865**	**7.094.199**	**7.076.073**	**7.062.271**
27	+	Erträge aus internen Leistungsbeziehungen								
28	-	Aufwendungen aus internen Leistungsbeziehungen				412.232	413.609	409.171	404.585	404.666
29	**=**	**Ergebnis** (=Zeilen 26, 27 und 28)				**7.447.570**	**7.567.474**	**7.503.370**	**7.480.659**	**7.466.936**

Die Ansätze wurden bis 2009 in den Produktgruppen 2101 und 2104 (Sekundärnutzung) dargestellt.

Transferaufwendungen (Zeile 15)
vgl. Darstellung in Anhang F zum Vorbericht.

		Teilfinanzplan A	Ergebnis 2007	Ergebnis 2008	Ansatz 2009	Planung 2010	VE 2010	Planung 2011	VE 2011	Planung 2012	Planung 2013	Planung 2014
1	+	Zuwendungen für Investitions-maßnahmen				-450.000		-70.000		-245.700	-70.000	-70.000
2	+	Veräußerung von Sachanlagen										
3	+	Veräußerung von Finanzanlagen										
4	+	Beiträge und ähnliche Entgelte										
5	+	Sonstige Investitionseinzahlungen										
6	**=**	**Einzahlungen aus Investitionstätigkeit**				**-450.000**		**-70.000**		**-245.700**	**-70.000**	**-70.000**
7	-	Erwerb von Grundstücken und Gebäuden										
8	-	Baumaßnahmen										
9	-	Erwerb von beweglichem Anlagevermögen				472.820		92.820		268.520	92.820	85.420
10	-	Erwerb von Finanzanlagen										
11	-	Aktivierbare Zuwendungen										
12	-	Sonstige Investitionsauszahlungen										
13	**=**	**Auszahlungen aus Investiti-onstätigkeit**				**472.820**		**92.820**		**268.520**	**92.820**	**85.420**
14	**=**	**Saldo aus Investitionstätigkeit** (=Zeilen 6 und 13)				**22.820**		**22.820**		**22.820**	**22.820**	**15.420**

Personalkennzahlen	Ergebnis 2007	Ergebnis 2008	Ansatz 2009	Planung 2010	Planung 2011	Planung 2012	Planung 2013	Planung 2014
Anzahl Mitarbeiter				16,60	16,50	15,50	14,50	14,50
Vollzeitkräfte				8,58	8,22	7,86	7,59	7,48
Stellenplan				9,15	9,15	9,15	9,15	9,15

Produktgruppe 2113	**Realschulen**	**PG-Verantwortliche(r): Frau Fahrenkrog**

Kurzbeschreibung der Produktgruppe

- Bereitstellung der notwendigen Personalressourcen und Sachmittel zum Betrieb der städtischen Realschulen und Schaffung der organisatorischen Voraussetzungen, um einen geordneten Schulbetrieb gewährleisten zu können.

Zielgruppen der Produktgruppe

- Schüler und Schülerinnen
- Erziehungsberechtigte
- Schulpersonal

Produktgruppenziele

Produktgruppe	2113	Realschulen

Ziel	Bezeichnung
D1391	Umsetzung des 1000-Schulen-Programms im Sek. I – Bereich
D1392	Ausbau einer Wuppertaler Realschule zur Ganztagsschule; Erreichung der Meilensteine

Kennzahlen zur Zielerreichung		Ergebnis 2007	Ergebnis 2008	Ansatz 2009	Planung 2010	Planung 2011	Planung 2012	Planung 2013	Planung 2014
D13911 (%)	Zielerreichungsgrad				100,00	100,00	100,00	100,00	100,00
D13921 (%)	Zielerreichungsgrad				100,00	100,00			

		Teilergebnisplan	Ergebnis 2007	Ergebnis 2008	Ansatz 2009	Planung 2010	Planung 2011	Planung 2012	Planung 2013	Planung 2014
1	+	Steuern und ähnliche Abgaben								
2	+	Zuwendungen und allgemeine Umlagen				-34.112	-34.112	-34.112	-15.509	-5.973
3	+	Sonstige Transfererträge								
4	+	Öffentlich-rechtliche Leistungsentgelte								
5	+	Privatrechtliche Leistungsentgelte				-251.478	-250.220	-249.102	-249.102	-249.102
6	+	Kostenerstattungen und Kostenumlagen								
7	+	Sonstige ordentliche Erträge								
8	+	Aktivierte Eigenleistungen								
9	+/-	Bestandsveränderungen								
10	**=**	**Ordentliche Erträge**				**-285.589**	**-284.332**	**-283.214**	**-264.611**	**-255.075**
11	-	Personalaufwendungen				327.729	320.849	311.983	307.858	307.967
12	-	Versorgungsaufwendungen								
13	-	Aufwendungen für Sach- und Dienstleistungen				1.856.945	1.870.898	1.849.942	1.849.942	1.849.942
14	-	Bilanzielle Abschreibungen				78.679	77.270	75.431	55.416	28.990
15	-	Transferaufwendungen				30.900	30.900	30.900	30.900	30.900
16	-	Sonstige ordentliche Aufwendungen				2.482.401	2.554.385	2.553.685	2.553.685	2.553.685
17	**=**	**Ordentliche Aufwendungen**				**4.776.654**	**4.854.302**	**4.821.940**	**4.797.801**	**4.771.483**
18	**=**	**Ergebnis der laufenden Verwaltungstätigkeit** (=Zeilen 10 und 17)				**4.491.065**	**4.569.970**	**4.538.726**	**4.533.190**	**4.516.408**

Teilergebnisplan			Ergebnis 2007	Ergebnis 2008	Ansatz 2009	Planung 2010	Planung 2011	Planung 2012	Planung 2013	Planung 2014
19	+	Finanzerträge								
20	-	Zinsen und sonstige Finanzaufwendungen								
21	**=**	**Finanzergebnis** (=Zeilen 19 und 20)								
22	**=**	**Ordentliches Ergebnis** (=Zeilen 18 und 21)				**4.491.065**	**4.569.970**	**4.538.726**	**4.533.190**	**4.516.408**
23	+	Außerordentliche Erträge								
24	-	Außerordentliche Aufwendungen								
25	**=**	**Außerordentliches Ergebnis** (=Zeilen 23 und 24)								
26	**=**	**Ergebnis vor internen Leistungsbeziehungen** (=Zeilen 22 und 25)				**4.491.065**	**4.569.970**	**4.538.726**	**4.533.190**	**4.516.408**
27	+	Erträge aus internen Leistungsbeziehungen								
28	-	Aufwendungen aus internen Leistungsbeziehungen				311.872	313.009	310.549	307.669	307.747
29	**=**	**Ergebnis** (=Zeilen 26, 27 und 28)				**4.802.937**	**4.882.979**	**4.849.275**	**4.840.858**	**4.824.155**

Die Ansätze wurden bis 2009 in Produktgruppe 2101 veranschlagt.

Transferaufwendungen (Zeile 15)
vgl. Darstellung in Anhang F zum Vorbericht.

		Teilfinanzplan A	Ergebnis 2007	Ergebnis 2008	Ansatz 2009	Planung 2010	VE 2010	Planung 2011	VE 2011	Planung 2012	Planung 2013	Planung 2014
1	+	Zuwendungen für Investitions-maßnahmen				-472.700		-35.000		-38.300	-35.000	-35.000
2	+	Veräußerung von Sachanlagen										
3	+	Veräußerung von Finanzanlagen										
4	+	Beiträge und ähnliche Entgelte										
5	+	Sonstige Investitionseinzahlungen										
6	**=**	**Einzahlungen aus Investitionstätigkeit**				**-472.700**		**-35.000**		**-38.300**	**-35.000**	**-35.000**
7	-	Erwerb von Grundstücken und Gebäuden										
8	-	Baumaßnahmen										
9	-	Erwerb von beweglichem Anlagevermögen				502.100		62.100		62.100	62.100	62.100
10	-	Erwerb von Finanzanlagen										
11	-	Aktivierbare Zuwendungen										
12	-	Sonstige Investitionsauszahlungen										
13	**=**	**Auszahlungen aus Investiti-onstätigkeit**				**502.100**		**62.100**		**62.100**	**62.100**	**62.100**
14	**=**	**Saldo aus Investitionstätigkeit** (=Zeilen 6 und 13)				**29.400**		**27.100**		**23.800**	**27.100**	**27.100**

Personalkennzahlen	Ergebnis 2007	Ergebnis 2008	Ansatz 2009	Planung 2010	Planung 2011	Planung 2012	Planung 2013	Planung 2014
Anzahl Mitarbeiter				11,60	11,60	10,60	10,60	10,60
Vollzeitkräfte				8,64	8,43	8,19	8,04	7,92
Stellenplan				8,25	8,25	8,25	8,25	8,25

Produktgruppe 2114	**Gymnasien**	**PG-Verantwortliche(r): Frau Fahrenkrog**

Kurzbeschreibung der Produktgruppe

- Bereitstellung der notwendigen Personalressourcen und Sachmittel zum Betrieb der städtischen Gymnasien und Schaffung der organisatorischen Voraussetzungen, um einen geordneten Schulbetrieb gewährleisten zu können.

Zielgruppen der Produktgruppe

- Schüler und Schülerinnen
- Erziehungsberechtigte
- Schulpersonal

Produktgruppenziele

Produktgruppe	2114	Gymnasien

Ziel	Bezeichnung
D1401	Umsetzung des 1000-Schulen-Programms im Sek. I – Bereich; Einhaltung der Meilensteine
D1402	Erhalt des Bildungsganges "Abendgymnasium" durch schulorganisatorische Maßnahmen

Kennzahlen zur Zielerreichung		Ergebnis 2007	Ergebnis 2008	Ansatz 2009	Planung 2010	Planung 2011	Planung 2012	Planung 2013	Planung 2014
D14011 (%)	Zielerreichungsgrad				100,00	100,00	100,00	100,00	100,00
D14021 (%)	Zielerreichungsgrad				100,00	100,00	100,00	100,00	100,00

		Teilergebnisplan	Ergebnis 2007	Ergebnis 2008	Ansatz 2009	Planung 2010	Planung 2011	Planung 2012	Planung 2013	Planung 2014
1	+	Steuern und ähnliche Abgaben								
2	+	Zuwendungen und allgemeine Umlagen				-2.730.550	-2.463.549	-2.038.550	-127.464	-117.242
3	+	Sonstige Transfererträge								
4	+	Öffentlich-rechtliche Leistungsentgelte				-59	-59	-59	-59	-59
5	+	Privatrechtliche Leistungsentgelte				-856.338	-852.056	-848.250	-848.250	-848.250
6	+	Kostenerstattungen und Kostenumlagen								
7	+	Sonstige ordentliche Erträge								
8	+	Aktivierte Eigenleistungen								
9	+/-	Bestandsveränderungen								
10	**=**	**Ordentliche Erträge**				**-3.586.947**	**-3.315.665**	**-2.886.859**	**-975.773**	**-965.552**
11	-	Personalaufwendungen				549.420	549.366	545.147	545.445	545.920
12	-	Versorgungsaufwendungen								
13	-	Aufwendungen für Sach- und Dienstleistungen				5.960.895	6.008.460	5.922.099	5.922.099	5.922.099
14	-	Bilanzielle Abschreibungen				91.626	91.288	88.990	67.092	43.439
15	-	Transferaufwendungen				2.610.900	2.343.900	1.918.900	26.900	26.900
16	-	Sonstige ordentliche Aufwendungen				7.940.175	8.181.090	8.179.090	8.179.090	8.179.090
17	**=**	**Ordentliche Aufwendungen**				**17.153.016**	**17.174.104**	**16.654.226**	**14.740.625**	**14.717.447**
18	**=**	**Ergebnis der laufenden Verwaltungstätigkeit** (=Zeilen 10 und 17)				**13.566.069**	**13.858.439**	**13.767.366**	**13.764.852**	**13.751.896**

		Teilergebnisplan	Ergebnis 2007	Ergebnis 2008	Ansatz 2009	Planung 2010	Planung 2011	Planung 2012	Planung 2013	Planung 2014
19	+	Finanzerträge								
20	-	Zinsen und sonstige Finanzaufwendungen								
21	**=**	**Finanzergebnis** (=Zeilen 19 und 20)								
22	**=**	**Ordentliches Ergebnis** (=Zeilen 18 und 21)				**13.566.069**	**13.858.439**	**13.767.366**	**13.764.852**	**13.751.896**
23	+	Außerordentliche Erträge								
24	-	Außerordentliche Aufwendungen								
25	**=**	**Außerordentliches Ergebnis** (=Zeilen 23 und 24)								
26	**=**	**Ergebnis vor internen Leistungsbeziehungen** (=Zeilen 22 und 25)				**13.566.069**	**13.858.439**	**13.767.366**	**13.764.852**	**13.751.896**
27	+	Erträge aus internen Leistungsbeziehungen								
28	-	Aufwendungen aus internen Leistungsbeziehungen				620.516	625.695	618.179	610.401	610.647
29	**=**	**Ergebnis** (=Zeilen 26, 27 und 28)				**14.186.585**	**14.484.134**	**14.385.546**	**14.375.253**	**14.362.542**

Die Ansätze wurden bis 2009 in Produktgruppe 2101 veranschlagt.

Die Erträge der Kontengruppe 41 „Zuwendungen und allgemeine Umlagen“ beim PSP-Element 2.21.99.99.9.9.0002 „Stiftungserträge Hedwig u.a.“ sind zweckgebunden gemäß § 21 GemHVO. Höhere Erträge berechtigen zu Mehraufwendungen; geringere Erträge verpflichten zu Minderaufwendungen.

Zuwendungen und allgemeine Umlagen (Zeile 2)
Transferaufwendungen (Zeile 15)
In den Ansätzen sind Landeszuschüsse für die Energetische Sanierung des Schulzentrums Ost enthalten, die an den Eigenbetrieb Gebäudemanagement weiter geleitet werden.

Vgl. auch Darstellung in Anhang F zum Vorbericht.

		Teilfinanzplan A	Ergebnis 2007	Ergebnis 2008	Ansatz 2009	Planung 2010	VE 2010	Planung 2011	VE 2011	Planung 2012	Planung 2013	Planung 2014
1	+	Zuwendungen für Investitions-maßnahmen				-850.000		-525.000		-585.000	-505.000	-420.000
2	+	Veräußerung von Sachanlagen										
3	+	Veräußerung von Finanzanlagen										
4	+	Beiträge und ähnliche Entgelte										
5	+	Sonstige Investitionseinzahlungen										
6	**=**	**Einzahlungen aus Investitionstätigkeit**				**-850.000**		**-525.000**		**-585.000**	**-505.000**	**-420.000**
7	-	Erwerb von Grundstücken und Gebäuden										
8	-	Baumaßnahmen										
9	-	Erwerb von beweglichem Anlagevermögen				875.396		550.396		610.396	530.396	445.396
10	-	Erwerb von Finanzanlagen										
11	-	Aktivierbare Zuwendungen										
12	-	Sonstige Investitionsauszahlungen										
13	**=**	**Auszahlungen aus Investiti-onstätigkeit**				**875.396**		**550.396**		**610.396**	**530.396**	**445.396**
14	**=**	**Saldo aus Investitionstätigkeit** (=Zeilen 6 und 13)				**25.396**		**25.396**		**25.396**	**25.396**	**25.396**

Personalkennzahlen	Ergebnis 2007	Ergebnis 2008	Ansatz 2009	Planung 2010	Planung 2011	Planung 2012	Planung 2013	Planung 2014
Anzahl Mitarbeiter				19,60	19,60	19,60	19,60	19,60
Vollzeitkräfte				14,80	14,77	14,59	14,52	14,32
Stellenplan				15,25	15,25	15,25	15,25	15,25

Produktgruppe 2115	**Gesamtschulen**	**PG-Verantwortliche(r): Frau Fahrenkrog**

Kurzbeschreibung der Produktgruppe

- Bereitstellung der notwendigen Personalressourcen und Sachmittel zum Betrieb der städtischen Gesamtschulen und Schaffung der organisatorischen Voraussetzungen, um einen geordneten Schulbetrieb gewährleisten zu können.

Zielgruppen der Produktgruppe

- Schüler und Schülerinnen
- Erziehungsberechtigte
- Schulpersonal

Produktgruppenziele

Produktgruppe	2115	Gesamtschulen

Ziel	Bezeichnung
D1411	Ausbau der Zügigkeiten der Gesamtschulen Langerfeld und Vohwinkel; Erreichung der Meilensteine

Kennzahlen zur Zielerreichung		Ergebnis 2007	Ergebnis 2008	Ansatz 2009	Planung 2010	Planung 2011	Planung 2012	Planung 2013	Planung 2014
D14111 (%)	Projektplan				100,00	100,00	100,00	100,00	100,00

		Teilergebnisplan	Ergebnis 2007	Ergebnis 2008	Ansatz 2009	Planung 2010	Planung 2011	Planung 2012	Planung 2013	Planung 2014
1	+	Steuern und ähnliche Abgaben								
2	+	Zuwendungen und allgemeine Umlagen				-40.805	-40.805	-40.805	-22.479	-13.041
3	+	Sonstige Transfererträge								
4	+	Öffentlich-rechtliche Leistungsentgelte								
5	+	Privatrechtliche Leistungsentgelte				-512.592	-510.029	-507.751	-507.751	-507.751
6	+	Kostenerstattungen und Kostenumlagen								
7	+	Sonstige ordentliche Erträge								
8	+	Aktivierte Eigenleistungen								
9	+/-	Bestandsveränderungen								
10	**=**	**Ordentliche Erträge**				**-553.397**	**-550.834**	**-548.556**	**-530.229**	**-520.792**
11	-	Personalaufwendungen				505.793	492.552	476.962	468.841	469.835
12	-	Versorgungsaufwendungen								
13	-	Aufwendungen für Sach- und Dienstleistungen				3.529.685	3.558.180	3.515.464	3.515.464	3.515.464
14	-	Bilanzielle Abschreibungen				63.111	62.387	61.273	41.464	19.514
15	-	Transferaufwendungen				36.100	36.100	36.100	36.100	36.100
16	-	Sonstige ordentliche Aufwendungen				4.874.738	5.026.169	5.027.569	5.027.569	5.027.569
17	**=**	**Ordentliche Aufwendungen**				**9.009.427**	**9.175.388**	**9.117.368**	**9.089.438**	**9.068.482**
18	**=**	**Ergebnis der laufenden Verwaltungstätigkeit** (=Zeilen 10 und 17)				**8.456.030**	**8.624.554**	**8.568.812**	**8.559.209**	**8.547.690**

		Teilergebnisplan	Ergebnis 2007	Ergebnis 2008	Ansatz 2009	Planung 2010	Planung 2011	Planung 2012	Planung 2013	Planung 2014
19	+	Finanzerträge								
20	-	Zinsen und sonstige Finanzaufwendungen								
21	**=**	**Finanzergebnis** (=Zeilen 19 und 20)								
22	**=**	**Ordentliches Ergebnis** (=Zeilen 18 und 21)				**8.456.030**	**8.624.554**	**8.568.812**	**8.559.209**	**8.547.690**
23	+	Außerordentliche Erträge								
24	-	Außerordentliche Aufwendungen								
25	**=**	**Außerordentliches Ergebnis** (=Zeilen 23 und 24)								
26	**=**	**Ergebnis vor internen Leistungsbeziehungen** (=Zeilen 22 und 25)				**8.456.030**	**8.624.554**	**8.568.812**	**8.559.209**	**8.547.690**
27	+	Erträge aus internen Leistungsbeziehungen								
28	-	Aufwendungen aus internen Leistungsbeziehungen				451.525	453.773	448.995	443.643	443.841
29	**=**	**Ergebnis** (=Zeilen 26, 27 und 28)				**8.907.555**	**9.078.327**	**9.017.807**	**9.002.851**	**8.991.531**

Die Ansätze wurden bis 2009 in Produktgruppe 2101 veranschlagt.

Die Erträge der Kontengruppe 41 „Zuwendungen und allgemeine Umlagen“ beim PSP-Element 2.21.99.99.9.9.0002 „Stiftungserträge Hedwig u.a.“ sind zweckgebunden gemäß § 21 GemHVO. Höhere Erträge berechtigen zu Mehraufwendungen; geringere Erträge verpflichten zu Minderaufwendungen.

Transferaufwendungen (Zeile 15)
vgl. Darstellung in Anhang F zum Vorbericht.

		Teilfinanzplan A	Ergebnis 2007	Ergebnis 2008	Ansatz 2009	Planung 2010	VE 2010	Planung 2011	VE 2011	Planung 2012	Planung 2013	Planung 2014
1	+	Zuwendungen für Investitions-maßnahmen				-85.000		-80.000		-50.000	-150.000	-150.000
2	+	Veräußerung von Sachanlagen										
3	+	Veräußerung von Finanzanlagen										
4	+	Beiträge und ähnliche Entgelte										
5	+	Sonstige Investitionseinzahlungen										
6	**=**	**Einzahlungen aus Investitionstätigkeit**				**-85.000**		**-80.000**		**-50.000**	**-150.000**	**-150.000**
7	-	Erwerb von Grundstücken und Gebäuden										
8	-	Baumaßnahmen										
9	-	Erwerb von beweglichem Anlagevermögen				139.870		134.870		104.870	204.870	204.870
10	-	Erwerb von Finanzanlagen										
11	-	Aktivierbare Zuwendungen										
12	-	Sonstige Investitionsauszahlungen										
13	**=**	**Auszahlungen aus Investiti-onstätigkeit**				**139.870**		**134.870**		**104.870**	**204.870**	**204.870**
14	**=**	**Saldo aus Investitionstätigkeit** (=Zeilen 6 und 13)				**54.870**		**54.870**		**54.870**	**54.870**	**54.870**

Personalkennzahlen	Ergebnis 2007	Ergebnis 2008	Ansatz 2009	Planung 2010	Planung 2011	Planung 2012	Planung 2013	Planung 2014
Anzahl Mitarbeiter				15,60	14,60	14,60	14,60	14,60
Vollzeitkräfte				11,69	11,30	10,89	10,61	10,46
Stellenplan				12,25	12,25	12,25	12,25	12,25

Produktgruppe 2116	**Förderschulen**	**PG-Verantwortliche(r): Frau Fahrenkrog**

Kurzbeschreibung der Produktgruppe

- Bereitstellung der notwendigen Personalressourcen und Sachmittel zum Betrieb der städtischen Förderschulen und Schaffung der organisatorischen Voraussetzungen, um einen geordneten Schulbetrieb gewährleisten zu können.

Zielgruppen der Produktgruppe

- Schüler und Schülerinnen mit besonderem Förderbedarf
- Erziehungsberechtigte
- Schulpersonal

Produktgruppenziele

Produktgruppe	2116	Förderschulen

Ziel	Bezeichnung
D1421	Erstellung einer Schulentwicklungsplanung für die Förderschulen

Kennzahlen zur Zielerreichung		Ergebnis 2007	Ergebnis 2008	Ansatz 2009	Planung 2010	Planung 2011	Planung 2012	Planung 2013	Planung 2014
D14211 (%)	Zielerreichungsgrad				100,00	100,00	0,00	0,00	0,00

Haushaltsplan 2010 / 2011 **206 Schulen**

Stadtverwaltung Wuppertal **2116 Förderschulen**

		Teilergebnisplan	Ergebnis 2007	Ergebnis 2008	Ansatz 2009	Planung 2010	Planung 2011	Planung 2012	Planung 2013	Planung 2014
1	+	Steuern und ähnliche Abgaben								
2	+	Zuwendungen und allgemeine Umlagen				-38.740	-38.740	-38.740	-20.526	-11.209
3	+	Sonstige Transfererträge								
4	+	Öffentlich-rechtliche Leistungsentgelte				-188	-188	-188	-188	-188
5	+	Privatrechtliche Leistungsentgelte				-222.012	-220.902	-219.915	-219.915	-219.915
6	+	Kostenerstattungen und Kostenumlagen				-18.000	-18.000	-18.000	-18.000	-18.000
7	+	Sonstige ordentliche Erträge				-6.000	-6.000	-6.000	-6.000	-6.000
8	+	Aktivierte Eigenleistungen								
9	+/-	Bestandsveränderungen								
10	**=**	**Ordentliche Erträge**				**-284.939**	**-283.829**	**-282.842**	**-264.629**	**-255.311**
11	-	Personalaufwendungen				382.166	378.765	372.941	370.086	369.456
12	-	Versorgungsaufwendungen								
13	-	Aufwendungen für Sach- und Dienstleistungen				1.476.423	1.488.760	1.470.259	1.470.259	1.470.259
14	-	Bilanzielle Abschreibungen				80.446	79.495	77.182	57.084	34.040
15	-	Transferaufwendungen				161.700	161.700	161.700	161.700	161.700
16	-	Sonstige ordentliche Aufwendungen				2.101.104	2.164.982	2.164.982	2.164.982	2.164.982
17	**=**	**Ordentliche Aufwendungen**				**4.201.840**	**4.273.702**	**4.247.064**	**4.224.111**	**4.200.436**
18	**=**	**Ergebnis der laufenden Verwaltungstätigkeit** (=Zeilen 10 und 17)				**3.916.901**	**3.989.873**	**3.964.222**	**3.959.482**	**3.945.125**

Teilergebnisplan			Ergebnis 2007	Ergebnis 2008	Ansatz 2009	Planung 2010	Planung 2011	Planung 2012	Planung 2013	Planung 2014
19	+	Finanzerträge								
20	-	Zinsen und sonstige Finanzaufwendungen								
21	**=**	**Finanzergebnis** (=Zeilen 19 und 20)								
22	**=**	**Ordentliches Ergebnis** (=Zeilen 18 und 21)				**3.916.901**	**3.989.873**	**3.964.222**	**3.959.482**	**3.945.125**
23	+	Außerordentliche Erträge								
24	-	Außerordentliche Aufwendungen								
25	**=**	**Außerordentliches Ergebnis** (=Zeilen 23 und 24)								
26	**=**	**Ergebnis vor internen Leistungsbeziehungen** (=Zeilen 22 und 25)				**3.916.901**	**3.989.873**	**3.964.222**	**3.959.482**	**3.945.125**
27	+	Erträge aus internen Leistungsbeziehungen								
28	-	Aufwendungen aus internen Leistungsbeziehungen				295.298	296.464	294.413	292.001	292.020
29	**=**	**Ergebnis** (=Zeilen 26, 27 und 28)				**4.212.199**	**4.286.336**	**4.258.634**	**4.251.483**	**4.237.145**

Die Ansätze wurden bis 2009 in Produktgruppe 2101 veranschlagt.

Transferaufwendungen (Zeile 15)
vgl. Darstellung in Anhang F zum Vorbericht.

		Teilfinanzplan A	Ergebnis 2007	Ergebnis 2008	Ansatz 2009	Planung 2010	VE 2010	Planung 2011	VE 2011	Planung 2012	Planung 2013	Planung 2014
1	+	Zuwendungen für Investitions-maßnahmen						-5.000		-5.000	-20.000	-15.000
2	+	Veräußerung von Sachanlagen										
3	+	Veräußerung von Finanzanlagen										
4	+	Beiträge und ähnliche Entgelte										
5	+	Sonstige Investitionseinzahlungen										
6	**=**	**Einzahlungen aus Investitionstätigkeit**						**-5.000**		**-5.000**	**-20.000**	**-15.000**
7	-	Erwerb von Grundstücken und Gebäuden										
8	-	Baumaßnahmen										
9	-	Erwerb von beweglichem Anlagevermögen				46.867		51.867		51.867	66.867	61.867
10	-	Erwerb von Finanzanlagen										
11	-	Aktivierbare Zuwendungen										
12	-	Sonstige Investitionsauszahlungen										
13	**=**	**Auszahlungen aus Investiti-onstätigkeit**				**46.867**		**51.867**		**51.867**	**66.867**	**61.867**
14	**=**	**Saldo aus Investitionstätigkeit** (=Zeilen 6 und 13)				**46.867**		**46.867**		**46.867**	**46.867**	**46.867**

Personalkennzahlen	Ergebnis 2007	Ergebnis 2008	Ansatz 2009	Planung 2010	Planung 2011	Planung 2012	Planung 2013	Planung 2014
Anzahl Mitarbeiter				12,60	12,50	12,50	12,50	12,50
Vollzeitkräfte				6,64	6,52	6,37	6,26	6,17
Stellenplan				7,15	7,15	7,15	7,15	7,15

Produktgruppe 2117	**Berufskollegs**	**PG-Verantwortliche(r): Frau Fahrenkrog**

Kurzbeschreibung der Produktgruppe

- Bereitstellung der notwendigen Personalressourcen und Sachmittel zum Betrieb der städtischen Berufskollegs und Schaffung der organisatorischen Voraussetzungen, um einen geordneten Schulbetrieb gewährleisten zu können.

Zielgruppen der Produktgruppe

- Schüler und Schülerinnen
- Erziehungsberechtigte
- Schulpersonal
- Auszubildende

Produktgruppenziele

Produktgruppe	2117	Berufskollegs

Ziel	Bezeichnung
D1431	Erhalt der bestehenden differenzierten Angebotsstruktur auf Grundlage des Schulentwicklungsplanes für die Berufskollegs
D1432	Erhöhung der Einnahmen aus der Mittagsverpflegung um 60% gegenüber 2009

Kennzahlen zur Zielerreichung		Ergebnis 2007	Ergebnis 2008	Ansatz 2009	Planung 2010	Planung 2011	Planung 2012	Planung 2013	Planung 2014
D14311 (%)	Zielerreichungsgrad				100,00	100,00	100,00	100,00	100,00
D14321 (%)	Zielerreichungsgrad				100,00	100,00	100,00	100,00	100,00

Haushaltsplan 2010 / 2011 **206 Schulen**

Stadtverwaltung Wuppertal **2117 Berufskollegs**

		Teilergebnisplan	Ergebnis 2007	Ergebnis 2008	Ansatz 2009	Planung 2010	Planung 2011	Planung 2012	Planung 2013	Planung 2014
1	+	Steuern und ähnliche Abgaben								
2	+	Zuwendungen und allgemeine Umlagen				-61.823	-60.814	-59.336	-38.552	-23.871
3	+	Sonstige Transfererträge								
4	+	Öffentlich-rechtliche Leistungsentgelte				-705	-705	-705	-705	-705
5	+	Privatrechtliche Leistungsentgelte				-206.434	-205.527	-204.720	-204.720	-204.720
6	+	Kostenerstattungen und Kostenumlagen								
7	+	Sonstige ordentliche Erträge								
8	+	Aktivierte Eigenleistungen								
9	+/-	Bestandsveränderungen								
10	**=**	**Ordentliche Erträge**				**-268.962**	**-267.046**	**-264.761**	**-243.978**	**-229.297**
11	-	Personalaufwendungen				1.703.663	1.689.976	1.664.345	1.655.069	1.655.195
12	-	Versorgungsaufwendungen								
13	-	Aufwendungen für Sach- und Dienstleistungen				1.631.589	1.641.689	1.626.570	1.626.570	1.626.570
14	-	Bilanzielle Abschreibungen				209.729	192.775	157.537	139.453	100.505
15	-	Transferaufwendungen				7.100	7.100	7.100	7.100	7.100
16	-	Sonstige ordentliche Aufwendungen				2.330.686	2.396.540	2.396.540	2.396.540	2.396.540
17	**=**	**Ordentliche Aufwendungen**				**5.882.767**	**5.928.080**	**5.852.092**	**5.824.731**	**5.785.909**
18	**=**	**Ergebnis der laufenden Verwaltungstätigkeit** (=Zeilen 10 und 17)				**5.613.805**	**5.661.034**	**5.587.330**	**5.580.753**	**5.556.612**

Teilergebnisplan			Ergebnis 2007	Ergebnis 2008	Ansatz 2009	Planung 2010	Planung 2011	Planung 2012	Planung 2013	Planung 2014
19	+	Finanzerträge								
20	-	Zinsen und sonstige Finanzaufwendungen								
21	**=**	**Finanzergebnis** (=Zeilen 19 und 20)								
22	**=**	**Ordentliches Ergebnis** (=Zeilen 18 und 21)				**5.613.805**	**5.661.034**	**5.587.330**	**5.580.753**	**5.556.612**
23	+	Außerordentliche Erträge								
24	-	Außerordentliche Aufwendungen								
25	**=**	**Außerordentliches Ergebnis** (=Zeilen 23 und 24)								
26	**=**	**Ergebnis vor internen Leistungsbeziehungen** (=Zeilen 22 und 25)				**5.613.805**	**5.661.034**	**5.587.330**	**5.580.753**	**5.556.612**
27	+	Erträge aus internen Leistungsbeziehungen								
28	-	Aufwendungen aus internen Leistungsbeziehungen				433.721	434.477	431.238	426.655	426.772
29	**=**	**Ergebnis** (=Zeilen 26, 27 und 28)				**6.047.526**	**6.095.511**	**6.018.568**	**6.007.408**	**5.983.384**

Die Ansätze wurden bis 2009 in Produktgruppe 2101 veranschlagt.

Transferaufwendungen (Zeile 15)
vgl. Darstellung in Anhang F zum Vorbericht.

		Teilfinanzplan A	Ergebnis 2007	Ergebnis 2008	Ansatz 2009	Planung 2010	VE 2010	Planung 2011	VE 2011	Planung 2012	Planung 2013	Planung 2014
1	+	Zuwendungen für Investitions-maßnahmen				-367.300		-385.000		-135.000	-100.000	-100.000
2	+	Veräußerung von Sachanlagen										
3	+	Veräußerung von Finanzanlagen										
4	+	Beiträge und ähnliche Entgelte										
5	+	Sonstige Investitionseinzahlungen										
6	**=**	**Einzahlungen aus Investitionstätigkeit**				**-367.300**		**-385.000**		**-135.000**	**-100.000**	**-100.000**
7	-	Erwerb von Grundstücken und Gebäuden										
8	-	Baumaßnahmen										
9	-	Erwerb von beweglichem Anlagevermögen				465.465		483.165		233.165	198.165	198.165
10	-	Erwerb von Finanzanlagen										
11	-	Aktivierbare Zuwendungen										
12	-	Sonstige Investitionsauszahlungen										
13	**=**	**Auszahlungen aus Investiti-onstätigkeit**				**465.465**		**483.165**		**233.165**	**198.165**	**198.165**
14	**=**	**Saldo aus Investitionstätigkeit** (=Zeilen 6 und 13)				**98.165**		**98.165**		**98.165**	**98.165**	**98.165**

Personalkennzahlen	Ergebnis 2007	Ergebnis 2008	Ansatz 2009	Planung 2010	Planung 2011	Planung 2012	Planung 2013	Planung 2014
Anzahl Mitarbeiter				28,02	28,02	28,02	27,02	27,02
Vollzeitkräfte				24,27	23,92	23,29	22,91	22,61
Stellenplan				26,10	26,10	26,10	26,10	26,10

Produktgruppe 3104	**Leistungen nach dem BAföG**	**PG-Verantwortliche(r): Frau Fahrenkrog**

Kurzbeschreibung der Produktgruppe

- Gewährung individueller Ausbildungsförderung, wenn die erforderlichen Mittel zum Lebensunterhalt anderweitig nicht zur Verfügung stehen, um Benachteiligungen von finanziell schwächeren Schülern und Schülerinnen zu vermeiden.

Zielgruppen der Produktgruppe

- Schüler und Schülerinnen
- Praktikanten und Praktikantinnen
- Studierende
- Studenten und Studentinnen (als Grenzgänger)

Produktgruppenziele

Produktgruppe	3104	Leistungen nach dem BAföG

Ziel	Bezeichnung
D0601	Erhalt der Anzahl von derzeit 15 geförderten Stipendiaten durch die Mittel der Dr. Alfred- Springorum Stiftung

Kennzahlen zur Zielerreichung		Ergebnis 2007	Ergebnis 2008	Ansatz 2009	Planung 2010	Planung 2011	Planung 2012	Planung 2013	Planung 2014
D06011 (ST)	Anzahl der Stipendiaten				15,00	15,00	15,00	15,00	15,00

Haushaltsplan 2010 / 2011 **206 Schulen**

Stadtverwaltung Wuppertal **3104 Leistungen nach dem BAföG**

		Teilergebnisplan	Ergebnis 2007	Ergebnis 2008	Ansatz 2009	Planung 2010	Planung 2011	Planung 2012	Planung 2013	Planung 2014
1	+	Steuern und ähnliche Abgaben								
2	+	Zuwendungen und allgemeine Umlagen		-49.037	-40.896	-40.002	-40.002	-40.002	-40.002	-40.002
3	+	Sonstige Transfererträge								
4	+	Öffentlich-rechtliche Leistungsentgelte								
5	+	Privatrechtliche Leistungsentgelte				-897	-893	-889	-889	-889
6	+	Kostenerstattungen und Kostenumlagen								
7	+	Sonstige ordentliche Erträge		-60.559	-500	-500	-500	-500	-500	-500
8	+	Aktivierte Eigenleistungen								
9	+/-	Bestandsveränderungen								
10	**=**	**Ordentliche Erträge**		**-109.597**	**-41.396**	**-41.400**	**-41.396**	**-41.392**	**-41.392**	**-41.392**
11	-	Personalaufwendungen		272.144	230.510	281.061	281.306	279.271	277.783	274.897
12	-	Versorgungsaufwendungen								
13	-	Aufwendungen für Sach- und Dienstleistungen		8.529	16.658	6.083	6.133	6.058	6.058	6.058
14	-	Bilanzielle Abschreibungen		41	6	37	37	22	21	21
15	-	Transferaufwendungen		37.140		40.000	40.000	40.000	40.000	40.000
16	-	Sonstige ordentliche Aufwendungen		20.850	17.539	21.601	21.850	21.850	21.850	21.850
17	**=**	**Ordentliche Aufwendungen**		**338.704**	**264.714**	**348.781**	**349.325**	**347.201**	**345.712**	**342.826**
18	**=**	**Ergebnis der laufenden Verwaltungstätigkeit** (=Zeilen 10 und 17)		**229.107**	**223.318**	**307.382**	**307.930**	**305.810**	**304.320**	**301.434**

		Teilergebnisplan	Ergebnis 2007	Ergebnis 2008	Ansatz 2009	Planung 2010	Planung 2011	Planung 2012	Planung 2013	Planung 2014
19	+	Finanzerträge								
20	-	Zinsen und sonstige Finanzaufwendungen								
21	**=**	**Finanzergebnis** (=Zeilen 19 und 20)								
22	**=**	**Ordentliches Ergebnis** (=Zeilen 18 und 21)		**229.107**	**223.318**	**307.382**	**307.930**	**305.810**	**304.320**	**301.434**
23	+	Außerordentliche Erträge								
24	-	Außerordentliche Aufwendungen								
25	**=**	**Außerordentliches Ergebnis** (=Zeilen 23 und 24)								
26	**=**	**Ergebnis vor internen Leistungsbeziehungen** (=Zeilen 22 und 25)		**229.107**	**223.318**	**307.382**	**307.930**	**305.810**	**304.320**	**301.434**
27	+	Erträge aus internen Leistungsbeziehungen								
28	-	Aufwendungen aus internen Leistungsbeziehungen		154.914	141.567	186.486	186.593	186.379	185.936	185.755
29	**=**	**Ergebnis** (=Zeilen 26, 27 und 28)		**384.021**	**364.885**	**493.868**	**494.522**	**492.189**	**490.257**	**487.189**

Die Erträge der Kontengruppe 41 „Zuwendungen und allgemeine Umlagen“ beim PSP-Element 2.31.04.01.0.0.0001 „Stiftungserträge Springorum“ sind zweckgebunden gemäß § 21 GemHVO. Höhere Erträge berechtigen zu Mehraufwendungen; geringere Erträge verpflichten zu Minderaufwendungen.

Transferaufwendungen (Zeile 15)
Verwendung der Stiftungserträge

Personalkennzahlen	Ergebnis 2007	Ergebnis 2008	Ansatz 2009	Planung 2010	Planung 2011	Planung 2012	Planung 2013	Planung 2014
Anzahl Mitarbeiter		6,00		5,42	5,42	5,42	5,42	5,42
Vollzeitkräfte		4,71	4,66	3,93	3,85	3,81	3,77	3,69
Stellenplan		4,50		4,90	4,90	4,90	4,90	4,90

Amt 209 **Sport- und Bäderamt** **Leitung: Herr Keller**

Produktbereich		Produktgruppe		Produkt	
42	Sportförderung	**4201**	**Bereitstellung und Betrieb von gedeckten Sportanlagen**	4201010 4201020	Turn- und Sporthallen UNI- Halle
		4202	**Sportförderung**	4202010	Sportförderung
		4203	**Bereitstellung und Betrieb von Bädern**	4203010 4203020	Freibäder Hallenbäder
		4204	**Bereitstellung und Betrieb von Freisportanlagen**	4204010 4204020	Sportaußenanlagen Stadion am Zoo

Amt	**209**	**Sport- und Bäderamt**
Amtsleitung	**Herr Keller**	

Kurzbeschreibung des Amtes

- Sportförderung
  - Zuschüsse
  - Sportveranstaltungen
  - außerschulischer Schulsport einschließlich des schulsportlichen Wettkampfwesens
  - Feriensportkurse

- Bereitstellung und Betrieb der/des
  - Hallen- und Freibäder
  - Stadien
  - Unihalle als multifunktionale Veranstaltungsstätte
  - Turn- und Sporthallen
  - Freisportanlagen

		Teilergebnisplan	Ergebnis 2007	Ergebnis 2008	Ansatz 2009	Planung 2010	Planung 2011	Planung 2012	Planung 2013	Planung 2014
1	+	Steuern und ähnliche Abgaben								
2	+	Zuwendungen und allgemeine Umlagen		-3.694.472	-294.800	-1.535.000	-2.340.000	-460.000	-1.350.000	-350.000
3	+	Sonstige Transfererträge								
4	+	Öffentlich-rechtliche Leistungsentgelte		-48.729	-30.000	-44.348	-44.348	-44.348	-44.348	-44.348
5	+	Privatrechtliche Leistungsentgelte		-2.741.223	-2.233.400	-2.615.083	-2.896.643	-2.918.643	-2.918.643	-2.918.643
6	+	Kostenerstattungen und Kostenumlagen		-265.269	-270.000	-280.000	-280.000	-280.000	-280.000	-280.000
7	+	Sonstige ordentliche Erträge		-277.720	-500	-500	-500	-500	-500	-500
8	+	Aktivierte Eigenleistungen								
9	+/-	Bestandsveränderungen								
10	**=**	**Ordentliche Erträge**		**-7.027.414**	**-2.828.700**	**-4.474.931**	**-5.561.491**	**-3.703.491**	**-4.593.491**	**-3.593.491**
11	-	Personalaufwendungen		6.208.106	5.879.446	5.763.242	5.769.522	5.727.832	5.734.395	5.716.867
12	-	Versorgungsaufwendungen								
13	-	Aufwendungen für Sach- und Dienstleistungen		6.645.700	5.709.174	7.283.876	7.551.526	7.573.526	7.573.526	7.573.526
14	-	Bilanzielle Abschreibungen		1.199.047	826.107	914.932	910.094	829.330	690.691	598.193
15	-	Transferaufwendungen		4.190.242	814.850	2.014.350	2.815.350	935.350	1.825.350	825.350
16	-	Sonstige ordentliche Aufwendungen		10.329.194	10.676.054	11.227.407	12.612.057	12.851.557	12.851.557	12.851.557
17	**=**	**Ordentliche Aufwendungen**		**28.572.288**	**23.905.632**	**27.203.806**	**29.658.548**	**27.917.595**	**28.675.519**	**27.565.492**
18	**=**	**Ergebnis der laufenden Verwaltungstätigkeit** (=Zeilen 10 und 17)		**21.544.874**	**21.076.932**	**22.728.875**	**24.097.058**	**24.214.104**	**24.082.029**	**23.972.001**

		Teilergebnisplan	Ergebnis 2007	Ergebnis 2008	Ansatz 2009	Planung 2010	Planung 2011	Planung 2012	Planung 2013	Planung 2014
19	+	Finanzerträge								
20	-	Zinsen und sonstige Finanzaufwendungen								
21	**=**	**Finanzergebnis** (=Zeilen 19 und 20)								
22	**=**	**Ordentliches Ergebnis** (=Zeilen 18 und 21)		**21.544.874**	**21.076.932**	**22.728.875**	**24.097.058**	**24.214.104**	**24.082.029**	**23.972.001**
23	+	Außerordentliche Erträge								
24	-	Außerordentliche Aufwendungen								
25	**=**	**Außerordentliches Ergebnis** (=Zeilen 23 und 24)								
26	**=**	**Ergebnis vor internen Leistungsbeziehungen** (=Zeilen 22 und 25)		**21.544.874**	**21.076.932**	**22.728.875**	**24.097.058**	**24.214.104**	**24.082.029**	**23.972.001**
27	+	Erträge aus internen Leistungsbeziehungen			-151					
28	-	Aufwendungen aus internen Leistungsbeziehungen		2.118.828	1.146.588	1.287.813	1.310.289	1.306.865	1.291.263	1.290.540
29	**=**	**Ergebnis** (=Zeilen 26, 27 und 28)		**23.663.702**	**22.223.369**	**24.016.688**	**25.407.346**	**25.520.969**	**25.373.292**	**25.262.542**

		Teilfinanzplan A	**Ergebnis 2007**	**Ergebnis 2008**	**Ansatz 2009**	**Planung 2010**	**VE 2010**	**Planung 2011**	**VE 2011**	**Planung 2012**	**Planung 2013**	**Planung 2014**
1	+	Zuwendungen für Investitions-maßnahmen		-679.520	-1.720.000	-551.000		-120.000		-900.000	-810.000	-710.000
2	+	Veräußerung von Sachanlagen		-200								
3	+	Veräußerung von Finanzanlagen										
4	+	Beiträge und ähnliche Entgelte										
5	+	Sonstige Investitionseinzahlungen										
6	**=**	**Einzahlungen aus Investitionstätigkeit**		**-679.720**	**-1.720.000**	**-551.000**		**-120.000**		**-900.000**	**-810.000**	**-710.000**
7	-	Erwerb von Grundstücken und Gebäuden										
8	-	Baumaßnahmen		494.954	800.000	356.000				780.000	810.000	610.000
9	-	Erwerb von beweglichem Anlagevermögen		175.990	211.650	431.750		317.750		395.750	203.750	303.750
10	-	Erwerb von Finanzanlagen										
11	-	Aktivierbare Zuwendungen			920.000							
12	-	Sonstige Investitionsauszahlungen										
13	**=**	**Auszahlungen aus Investiti-onstätigkeit**		**670.944**	**1.931.650**	**787.750**		**317.750**		**1.175.750**	**1.013.750**	**913.750**
14	**=**	**Saldo aus Investitionstätigkeit** (=Zeilen 6 und 13)		**-8.776**	**211.650**	**236.750**		**197.750**		**275.750**	**203.750**	**203.750**

Personalkennzahlen	Ergebnis 2007	Ergebnis 2008	Ansatz 2009	Planung 2010	Planung 2011	Planung 2012	Planung 2013	Planung 2014
Anzahl Mitarbeiter		140,00		130,00	130,00	130,00	130,00	129,00
Vollzeitkräfte		132,64	133,90	128,09	126,09	123,28	121,49	119,78
Stellenplan		143,00		143,00	143,00	143,00	143,00	143,00

Produktgruppe 4201	**Bereitstellung und Betrieb von gedeckten Sportanlagen**	**PG-Verantwortliche(r): Herr Keller**

Kurzbeschreibung der Produktgruppe

- Betrieb und Pflege von derzeit insgesamt 103 Turn- und Sporthallen, sowie 12 Gymnastikhallen
- Vergabe der Nutzungszeiten der Turn- und Sporthallen (einschließlich der gebührenpflichtigen Bereitstellung an sonstige Sportaktive)
- Bereitstellung der UNI- Halle als Veranstaltungsstätte für Konzerte, Messen, Kongresse etc. sowie insbesondere Spitzensportveranstaltungen
- Akquise von Sport- und sonstigen Veranstaltungen
- Bereitstellung der UNI- Halle für Veranstaltungen des Hochschulausbildungsbetriebes (Erstattung der Personal- und Betriebskosten durch das Land)

Zielgruppen der Produktgruppe

- ortsansässige Sportvereine
- Schulen
- Sonstige Sportaktive
- Sportinteressierte Bevölkerung (auch aus umliegenden Städten)
- Veranstalter
- Leistungssportvereine

Produktgruppenziele

Produktgruppe	4201	Bereitstellung und Betrieb von gedeckten Sportanlagen

Ziel	Bezeichnung
D0711	Auslastung der den Vereinen, Privatnutzern, Eventagenturen und Veranstaltungsmanagementbüros zur Verfügung stehenden Nutzungszeiten (Maximum = 75 %)

Kennzahlen zur Zielerreichung		Ergebnis 2007	Ergebnis 2008	Ansatz 2009	Planung 2010	Planung 2011	Planung 2012	Planung 2013	Planung 2014
D07111 (%)	Auslastungsgrad				75,00	75,00	75,00	75,00	75,00

Haushaltsplan 2010 / 2011 **209 Sport- und Bäderamt**

Stadtverwaltung Wuppertal **4201 Bereitstellung+Betrieb ged. Sportanlagen**

		Teilergebnisplan	Ergebnis 2007	Ergebnis 2008	Ansatz 2009	Planung 2010	Planung 2011	Planung 2012	Planung 2013	Planung 2014
1	+	Steuern und ähnliche Abgaben								
2	+	Zuwendungen und allgemeine Umlagen		-83.155		-1.000.000	-1.890.000	-110.000	-1.000.000	
3	+	Sonstige Transfererträge								
4	+	Öffentlich-rechtliche Leistungsentgelte		-48.729	-30.000	-35.000	-35.000	-35.000	-35.000	-35.000
5	+	Privatrechtliche Leistungsentgelte		-170.088	-104.000	-122.000	-91.000	-113.000	-113.000	-113.000
6	+	Kostenerstattungen und Kostenumlagen		-265.248	-270.000	-280.000	-280.000	-280.000	-280.000	-280.000
7	+	Sonstige ordentliche Erträge		-42.589	-150	-150	-150	-150	-150	-150
8	+	Aktivierte Eigenleistungen								
9	+/-	Bestandsveränderungen								
10	**=**	**Ordentliche Erträge**		**-609.810**	**-404.150**	**-1.437.150**	**-2.296.150**	**-538.150**	**-1.428.150**	**-428.150**
11	-	Personalaufwendungen		668.635	609.262	576.996	577.508	574.070	574.509	574.117
12	-	Versorgungsaufwendungen								
13	-	Aufwendungen für Sach- und Dienstleistungen		891.620	855.046	2.040.455	2.014.455	2.036.455	2.036.455	2.036.455
14	-	Bilanzielle Abschreibungen		95.256	36.367	46.640	45.972	41.054	28.721	23.380
15	-	Transferaufwendungen		83.155		1.000.000	1.890.000	110.000	1.000.000	
16	-	Sonstige ordentliche Aufwendungen		3.965.631	3.848.756	4.218.205	4.434.065	4.673.565	4.673.565	4.673.565
17	**=**	**Ordentliche Aufwendungen**		**5.704.296**	**5.349.431**	**7.882.296**	**8.961.999**	**7.435.144**	**8.313.250**	**7.307.517**
18	**=**	**Ergebnis der laufenden Verwaltungstätigkeit** (=Zeilen 10 und 17)		**5.094.486**	**4.945.281**	**6.445.146**	**6.665.849**	**6.896.994**	**6.885.100**	**6.879.367**

		Teilergebnisplan	Ergebnis 2007	Ergebnis 2008	Ansatz 2009	Planung 2010	Planung 2011	Planung 2012	Planung 2013	Planung 2014
19	+	Finanzerträge								
20	-	Zinsen und sonstige Finanzaufwendungen								
21	**=**	**Finanzergebnis** (=Zeilen 19 und 20)								
22	**=**	**Ordentliches Ergebnis** (=Zeilen 18 und 21)		**5.094.486**	**4.945.281**	**6.445.146**	**6.665.849**	**6.896.994**	**6.885.100**	**6.879.367**
23	+	Außerordentliche Erträge								
24	-	Außerordentliche Aufwendungen								
25	**=**	**Außerordentliches Ergebnis** (=Zeilen 23 und 24)								
26	**=**	**Ergebnis vor internen Leistungsbeziehungen** (=Zeilen 22 und 25)		**5.094.486**	**4.945.281**	**6.445.146**	**6.665.849**	**6.896.994**	**6.885.100**	**6.879.367**
27	+	Erträge aus internen Leistungsbeziehungen								
28	-	Aufwendungen aus internen Leistungsbeziehungen		274.853	160.509	250.539	248.952	249.700	246.582	246.642
29	**=**	**Ergebnis** (=Zeilen 26, 27 und 28)		**5.369.339**	**5.105.790**	**6.695.685**	**6.914.801**	**7.146.694**	**7.131.682**	**7.126.009**

Sach- und Dienstleistungen (Zeile 13)
Die höheren Ansätze sind darauf zurück zu führen, dass ab 2010 – ähnlich wie bei den Mieten – auch Betriebskosten zwischen dem Sport- und Bäderamt und dem Ressort Schulen für die Schul- bzw. Sporthallen verrechnet werden. Wegen der höheren Erträge beim Ressort Schulen handelt es sich insgesamt um eine ergebnisneutrale Regelung.

Zuwendungen und allgemeine Umlagen (Zeile 2)
Transferaufwendungen (Zeile 15)
In den Ansätzen ab 2010 sind Landeszuschüsse für die Uni-Halle und ihre Weiterleitung an den Eigenbetrieb Gebäudemanagement enthalten.

		Teilfinanzplan A	**Ergebnis 2007**	**Ergebnis 2008**	**Ansatz 2009**	**Planung 2010**	**VE 2010**	**Planung 2011**	**VE 2011**	**Planung 2012**	**Planung 2013**	**Planung 2014**
1	+	Zuwendungen für Investitions-maßnahmen				-145.000		-120.000		-120.000		-100.000
2	+	Veräußerung von Sachanlagen										
3	+	Veräußerung von Finanzanlagen										
4	+	Beiträge und ähnliche Entgelte										
5	+	Sonstige Investitionseinzahlungen										
6	**=**	**Einzahlungen aus Investitionstätigkeit**				**-145.000**		**-120.000**		**-120.000**		**-100.000**
7	-	Erwerb von Grundstücken und Gebäuden										
8	-	Baumaßnahmen										
9	-	Erwerb von beweglichem Anlagevermögen		40.151	41.600	201.000		176.000		177.000	60.000	160.000
10	-	Erwerb von Finanzanlagen										
11	-	Aktivierbare Zuwendungen										
12	-	Sonstige Investitionsauszahlungen										
13	**=**	**Auszahlungen aus Investiti-onstätigkeit**		**40.151**	**41.600**	**201.000**		**176.000**		**177.000**	**60.000**	**160.000**
14	**=**	**Saldo aus Investitionstätigkeit** (=Zeilen 6 und 13)		**40.151**	**41.600**	**56.000**		**56.000**		**57.000**	**60.000**	**60.000**

Personalkennzahlen	Ergebnis 2007	Ergebnis 2008	Ansatz 2009	Planung 2010	Planung 2011	Planung 2012	Planung 2013	Planung 2014
Anzahl Mitarbeiter		13,27		12,47	12,17	12,17	12,17	12,17
Vollzeitkräfte		13,18	12,98	12,71	12,74	12,45	12,28	12,20
Stellenplan		15,62		15,62	15,62	15,62	15,62	15,62

Produktgruppe 4202	**Sportförderung**	**PG-Verantwortliche(r): Herr Keller**

Kurzbeschreibung der Produktgruppe

Sportfachliche Projekte und Sportveranstaltungen

- Organisation von städtischen Veranstaltungen und Sportkursen (auch in Kooperation mit Vereinen und Sponsoren), sowie Beratung und Unterstützung bei Vereinsveranstaltungen
- Finanzielle Förderung von Sportveranstaltungen
- Erstellung und Fortschreibung einer Sportstättenentwicklungsplanung

Schulsportförderung

- Außerunterrichtlicher Schulsport: schulsportliches Wettkampfwesen (Erprobung und Durchführung)
- Landesprogramm Talentsuche/-förderung, freiwillige Schülersportgemeinschaften, Kooperation Schule / Vereine und Verbände sowie landesweite Programme und Initiative zur Schulsportförderung
- Fortbildung für Sportlehrkräfte

Zuschüsse an Sportvereine und -verbände

- allgemeine und investive Zuschüsse für Vereine und Verbände
- Unterstützung des Förderkreises Leistungssport Wuppertal e.V. und des Olympiastützpunktes Rhein-Ruhr

Zielgruppen der Produktgruppe

- Sportvereine und -verbände
- Schulen der Stadt Wuppertal
- Sportinteressierte Bevölkerung

Produktgruppenziele

Produktgruppe	4202	Sportförderung

Ziel	Bezeichnung
D0721	Bewilligung aller haushaltsrechtlich zur Verfügung stehenden Zuschussmittel

Kennzahlen zur Zielerreichung		Ergebnis 2007	Ergebnis 2008	Ansatz 2009	Planung 2010	Planung 2011	Planung 2012	Planung 2013	Planung 2014
D07211 (%)	Bewilligung der Zuschüsse				100,00	100,00	100,00	100,00	100,00

Haushaltsplan 2010 / 2011 **209 Sport- und Bäderamt**

Stadtverwaltung Wuppertal **4202 Sportförderung**

		Teilergebnisplan	Ergebnis 2007	Ergebnis 2008	Ansatz 2009	Planung 2010	Planung 2011	Planung 2012	Planung 2013	Planung 2014
1	+	Steuern und ähnliche Abgaben								
2	+	Zuwendungen und allgemeine Umlagen		-167.521	-294.800	-535.000	-450.000	-350.000	-350.000	-350.000
3	+	Sonstige Transfererträge								
4	+	Öffentlich-rechtliche Leistungsentgelte								
5	+	Privatrechtliche Leistungsentgelte		-87.829	-60.000	-60.000	-60.000	-60.000	-60.000	-60.000
6	+	Kostenerstattungen und Kostenumlagen								
7	+	Sonstige ordentliche Erträge		-116.271	-50	-50	-50	-50	-50	-50
8	+	Aktivierte Eigenleistungen								
9	+/-	Bestandsveränderungen								
10	**=**	**Ordentliche Erträge**		**-371.620**	**-354.850**	**-595.050**	**-510.050**	**-410.050**	**-410.050**	**-410.050**
11	-	Personalaufwendungen		316.142	261.689	256.733	257.108	255.931	255.870	255.079
12	-	Versorgungsaufwendungen								
13	-	Aufwendungen für Sach- und Dienstleistungen		575.853	458.647	546.300	546.300	546.300	546.300	546.300
14	-	Bilanzielle Abschreibungen		6.786	2.699	2.684	2.191	1.772	1.487	1.257
15	-	Transferaufwendungen		778.290	814.850	1.014.350	925.350	825.350	825.350	825.350
16	-	Sonstige ordentliche Aufwendungen		22.575	68.760	32.758	33.262	33.262	33.262	33.262
17	**=**	**Ordentliche Aufwendungen**		**1.699.645**	**1.606.646**	**1.852.824**	**1.764.211**	**1.662.615**	**1.662.269**	**1.661.249**
18	**=**	**Ergebnis der laufenden Verwaltungstätigkeit** (=Zeilen 10 und 17)		**1.328.025**	**1.251.796**	**1.257.774**	**1.254.161**	**1.252.565**	**1.252.219**	**1.251.199**

		Teilergebnisplan	Ergebnis 2007	Ergebnis 2008	Ansatz 2009	Planung 2010	Planung 2011	Planung 2012	Planung 2013	Planung 2014
19	+	Finanzerträge								
20	-	Zinsen und sonstige Finanzaufwendungen								
21	**=**	**Finanzergebnis** (=Zeilen 19 und 20)								
22	**=**	**Ordentliches Ergebnis** (=Zeilen 18 und 21)		**1.328.025**	**1.251.796**	**1.257.774**	**1.254.161**	**1.252.565**	**1.252.219**	**1.251.199**
23	+	Außerordentliche Erträge								
24	-	Außerordentliche Aufwendungen								
25	**=**	**Außerordentliches Ergebnis** (=Zeilen 23 und 24)								
26	**=**	**Ergebnis vor internen Leistungsbeziehungen** (=Zeilen 22 und 25)		**1.328.025**	**1.251.796**	**1.257.774**	**1.254.161**	**1.252.565**	**1.252.219**	**1.251.199**
27	+	Erträge aus internen Leistungsbeziehungen			-156					
28	-	Aufwendungen aus internen Leistungsbeziehungen		225.023	120.951	112.542	111.170	110.928	109.957	109.930
29	**=**	**Ergebnis** (=Zeilen 26, 27 und 28)		**1.553.048**	**1.372.590**	**1.370.316**	**1.365.330**	**1.363.493**	**1.362.176**	**1.361.129**

Die Erträge der Kontengruppe 41 „Zuwendungen und allgemeine Umlagen“ beim PSP-Element 3.42.02.01.0.4.0200 „Für Bauvorhaben, Beschaffungen von Vereinen“ sind zweckgebunden gemäß § 21 GemHVO. Höhere Erträge berechtigen zu Mehraufwendungen; geringere Erträge verpflichten zu Minderaufwendungen.

Zuwendungen und allgemeine Umlagen (Zeile 2)
Die Erträge betreffen ausschließlich die Mittel der Sportpauschale und finanzieren die Zuschüsse an Vereine für Bauvorhaben und Beschaffungen.

Transferaufwendungen (Zeile 15)
(Vgl. Darstellung in Anhang F zum Vorbericht)

		Teilfinanzplan A	Ergebnis 2007	Ergebnis 2008	Ansatz 2009	Planung 2010	VE 2010	Planung 2011	VE 2011	Planung 2012	Planung 2013	Planung 2014
1	+	Zuwendungen für Investitions-maßnahmen										
2	+	Veräußerung von Sachanlagen										
3	+	Veräußerung von Finanzanlagen										
4	+	Beiträge und ähnliche Entgelte										
5	+	Sonstige Investitionseinzahlungen										
6	**=**	**Einzahlungen aus Investitionstätigkeit**										
7	-	Erwerb von Grundstücken und Gebäuden										
8	-	Baumaßnahmen										
9	-	Erwerb von beweglichem Anlagevermögen		10.607	12.250	12.250		12.250		12.250	12.250	12.250
10	-	Erwerb von Finanzanlagen										
11	-	Aktivierbare Zuwendungen										
12	-	Sonstige Investitionsauszahlungen										
13	**=**	**Auszahlungen aus Investitionstätigkeit**		**10.607**	**12.250**	**12.250**		**12.250**		**12.250**	**12.250**	**12.250**
14	**=**	**Saldo aus Investitionstätigkeit** (=Zeilen 6 und 13)		**10.607**	**12.250**	**12.250**		**12.250**		**12.250**	**12.250**	**12.250**

Personalkennzahlen	Ergebnis 2007	Ergebnis 2008	Ansatz 2009	Planung 2010	Planung 2011	Planung 2012	Planung 2013	Planung 2014
Anzahl Mitarbeiter		5,12		4,67	4,32	4,32	4,32	4,32
Vollzeitkräfte		5,01	4,94	4,59	4,60	4,48	4,40	4,36
Stellenplan		7,47		7,47	7,47	7,47	7,47	7,47

Produktgruppe 4203	**Bereitstellung und Betrieb von Bädern**	**PG-Verantwortliche(r): Herr Keller**

Kurzbeschreibung der Produktgruppe

Bereitstellung und Betrieb von Frei- und Hallenbädern.

Die Stadt betreibt sieben Hallen- und vier Freibäder.

Hallenbäder:

- Schwimmsportleistungszentrum Küllenhahn („Heinz-Hoffmann-Leistungszentrum“)
- Stadtbad Johannisberg (Schwimmoper)
- Gartenhallenbäder Langerfeld und Cronenberg
- Stadtbäder Ronsdorf, Vohwinkel und Uellendahl

Freibäder:

- Mählersbeck und Mirke
- Vohwinkel und Eckbusch (in Kooperation mit Fördervereinen)

Zielgruppen der Produktgruppe

- Sportvereine der Stadt Wuppertal
- Schulen der Stadt Wuppertal
- Bevölkerung (auch aus umliegenden Städten)

Produktgruppenziele

Produktgruppe	4203	Bereitstellung und Betrieb von Bädern

Ziel	Bezeichnung
D0731	Bereitstellung eines bedarfsgerechten, quantitativ ausreichenden Angebots für die Zielgruppe
D0732	Verbesserung der Wirtschaftlichkeit

Kennzahlen zur Zielerreichung		Ergebnis 2007	Ergebnis 2008	Ansatz 2009	Planung 2010	Planung 2011	Planung 2012	Planung 2013	Planung 2014
D07311 (QM)	Wasserfläche je 1000 Einwohner				25,00	26,00	26,00	26,00	26,00
D07321 (%)	Deckung Pers.ausg. durch Eintrittsgeld				59,17	64,63	64,63	64,63	64,63

Haushaltsplan 2010 / 2011 **209 Sport- und Bäderamt**

Stadtverwaltung Wuppertal **4203 Bereitstellung+Betrieb Bäder**

		Teilergebnisplan	Ergebnis 2007	Ergebnis 2008	Ansatz 2009	Planung 2010	Planung 2011	Planung 2012	Planung 2013	Planung 2014
1	+	Steuern und ähnliche Abgaben								
2	+	Zuwendungen und allgemeine Umlagen		-3.443.797						
3	+	Sonstige Transfererträge								
4	+	Öffentlich-rechtliche Leistungsentgelte				-217	-217	-217	-217	-217
5	+	Privatrechtliche Leistungsentgelte		-2.121.677	-1.955.500	-2.319.183	-2.631.743	-2.631.743	-2.631.743	-2.631.743
6	+	Kostenerstattungen und Kostenumlagen								
7	+	Sonstige ordentliche Erträge		-84.655	-150	-150	-150	-150	-150	-150
8	+	Aktivierte Eigenleistungen								
9	+/-	Bestandsveränderungen								
10	**=**	**Ordentliche Erträge**		**-5.650.129**	**-1.955.650**	**-2.319.550**	**-2.632.110**	**-2.632.110**	**-2.632.110**	**-2.632.110**
11	-	Personalaufwendungen		4.254.247	4.048.228	3.951.490	3.956.122	3.925.006	3.930.417	3.914.092
12	-	Versorgungsaufwendungen								
13	-	Aufwendungen für Sach- und Dienstleistungen		3.499.783	2.870.885	2.941.901	3.235.551	3.235.551	3.235.551	3.235.551
14	-	Bilanzielle Abschreibungen		74.573	29.748	33.657	32.056	29.303	26.622	21.857
15	-	Transferaufwendungen		3.328.797						
16	-	Sonstige ordentliche Aufwendungen		4.531.078	4.985.737	5.401.346	6.529.056	6.529.056	6.529.056	6.529.056
17	**=**	**Ordentliche Aufwendungen**		**15.688.478**	**11.934.599**	**12.328.393**	**13.752.783**	**13.718.915**	**13.721.645**	**13.700.555**
18	**=**	**Ergebnis der laufenden Verwaltungstätigkeit** (=Zeilen 10 und 17)		**10.038.350**	**9.978.949**	**10.008.844**	**11.120.674**	**11.086.805**	**11.089.536**	**11.068.446**

		Teilergebnisplan	Ergebnis 2007	Ergebnis 2008	Ansatz 2009	Planung 2010	Planung 2011	Planung 2012	Planung 2013	Planung 2014
19	+	Finanzerträge								
20	-	Zinsen und sonstige Finanzaufwendungen								
21	**=**	**Finanzergebnis** (=Zeilen 19 und 20)								
22	**=**	**Ordentliches Ergebnis** (=Zeilen 18 und 21)		**10.038.350**	**9.978.949**	**10.008.844**	**11.120.674**	**11.086.805**	**11.089.536**	**11.068.446**
23	+	Außerordentliche Erträge								
24	-	Außerordentliche Aufwendungen								
25	**=**	**Außerordentliches Ergebnis** (=Zeilen 23 und 24)								
26	**=**	**Ergebnis vor internen Leistungsbeziehungen** (=Zeilen 22 und 25)		**10.038.350**	**9.978.949**	**10.008.844**	**11.120.674**	**11.086.805**	**11.089.536**	**11.068.446**
27	+	Erträge aus internen Leistungsbeziehungen								
28	-	Aufwendungen aus internen Leistungsbeziehungen		1.197.444	626.044	645.220	670.350	667.287	659.012	658.167
29	**=**	**Ergebnis** (=Zeilen 26, 27 und 28)		**11.235.794**	**10.604.993**	**10.654.063**	**11.791.024**	**11.754.092**	**11.748.548**	**11.726.613**

Privatrechtliche Leistungsentgelte (Zeile 5)
Die Ansätze ab 2010 berücksichtigen die vom Rat der Stadt beschlossene Erhöhung der Eintrittsgelder.

Aufwendungen für Sach- und Dienstleistungen (Zeile 13)
Mieterhöhung in Auswirkung der aufwendigen Sanierung der Schwimmoper sowie der Durchführung von Sanierungsmaßnahmen am Stadtbad Uellendahl und am Gartenhallenbad Cronenberg.

		Teilfinanzplan A	Ergebnis 2007	Ergebnis 2008	Ansatz 2009	Planung 2010	VE 2010	Planung 2011	VE 2011	Planung 2012	Planung 2013	Planung 2014
1	+	Zuwendungen für Investitions-maßnahmen			-920.000	-50.000						
2	+	Veräußerung von Sachanlagen		-200								
3	+	Veräußerung von Finanzanlagen										
4	+	Beiträge und ähnliche Entgelte										
5	+	Sonstige Investitionseinzahlungen										
6	**=**	**Einzahlungen aus Investitionstätigkeit**		**-200**	**-920.000**	**-50.000**						
7	-	Erwerb von Grundstücken und Gebäuden										
8	-	Baumaßnahmen										
9	-	Erwerb von beweglichem Anlagevermögen		27.609	14.300	91.000		47.000		49.000	49.000	49.000
10	-	Erwerb von Finanzanlagen										
11	-	Aktivierbare Zuwendungen			920.000							
12	-	Sonstige Investitionsauszahlungen										
13	**=**	**Auszahlungen aus Investiti-onstätigkeit**		**27.609**	**934.300**	**91.000**		**47.000**		**49.000**	**49.000**	**49.000**
14	**=**	**Saldo aus Investitionstätigkeit** (=Zeilen 6 und 13)		**27.409**	**14.300**	**41.000**		**47.000**		**49.000**	**49.000**	**49.000**

Personalkennzahlen	Ergebnis 2007	Ergebnis 2008	Ansatz 2009	Planung 2010	Planung 2011	Planung 2012	Planung 2013	Planung 2014
Anzahl Mitarbeiter		97,56		90,86	91,86	91,86	91,86	90,86
Vollzeitkräfte		92,17	94,28	88,66	86,55	84,66	83,41	81,95
Stellenplan		96,39		96,39	96,39	96,39	96,39	96,39

Produktgruppe 4204	**Bereitstellung und Betrieb von Freisportanlagen**	**PG-Verantwortliche(r): Herr Keller**

Kurzbeschreibung der Produktgruppe

- Bereitstellung des Stadions als Fußball-Spielstätte (insbesondere WSV) und für sonstige Großveranstaltungen
- Unterhaltung, Pflege und Vergabe von Sportplätzen und Sondersportanlagen wie z.B. Baseball- und Rollsportanlagen
- Betreuung von Vereinen, die eigenverantwortlich städtische Sportanlagen betreiben
- Vergabe der Nutzungszeiten des Stadionhaupt- und -nebenplatzes

Zielgruppen der Produktgruppe

- ortsansässige Sportvereine
- Schulen
- Sonstige Sportaktive
- der Wuppertaler Sport-Verein Borussia e.V.
- Sportinteressierte Bevölkerung (auch aus umliegenden Städten)
- Veranstalter
- Leistungssportvereine

Produktgruppenziele

Produktgruppe	4204	Bereitstellung und Betrieb von Freisportanlagen

Ziel	Bezeichnung
D0741	Erhalt und sportfunktionale Verbesserung der Sportaußenanlagen

Kennzahlen zur Zielerreichung		Ergebnis 2007	Ergebnis 2008	Ansatz 2009	Planung 2010	Planung 2011	Planung 2012	Planung 2013	Planung 2014
D07411 (ST)	Erhaltungsmaßnahmen				0,00	0,00	0,00	0,00	0,00
D07412 (ST)	Verbesserungsmaßnahmen				0,00	0,00	0,00	0,00	0,00
D07413 (ST)	Erhaltungsmaßnahmen				5,00	5,00	5,00	5,00	5,00
D07414 (ST)	Verbesserungsmaßnahmen				2,00	2,00	2,00	2,00	2,00

Haushaltsplan 2010 / 2011 **209 Sport- und Bäderamt**

Stadtverwaltung Wuppertal **4204 Bereitstellung+Betrieb Freisportanlagen**

		Teilergebnisplan	Ergebnis 2007	Ergebnis 2008	Ansatz 2009	Planung 2010	Planung 2011	Planung 2012	Planung 2013	Planung 2014
1	+	Steuern und ähnliche Abgaben								
2	+	Zuwendungen und allgemeine Umlagen								
3	+	Sonstige Transfererträge								
4	+	Öffentlich-rechtliche Leistungsentgelte				-9.131	-9.131	-9.131	-9.131	-9.131
5	+	Privatrechtliche Leistungsentgelte		-361.629	-113.900	-113.900	-113.900	-113.900	-113.900	-113.900
6	+	Kostenerstattungen und Kostenumlagen		-21						
7	+	Sonstige ordentliche Erträge		-34.206	-150	-150	-150	-150	-150	-150
8	+	Aktivierte Eigenleistungen								
9	+/-	Bestandsveränderungen								
10	**=**	**Ordentliche Erträge**		**-395.855**	**-114.050**	**-123.181**	**-123.181**	**-123.181**	**-123.181**	**-123.181**
11	-	Personalaufwendungen		969.081	960.267	978.023	978.784	972.826	973.599	973.578
12	-	Versorgungsaufwendungen								
13	-	Aufwendungen für Sach- und Dienstleistungen		1.678.445	1.524.596	1.755.221	1.755.221	1.755.221	1.755.221	1.755.221
14	-	Bilanzielle Abschreibungen		1.022.432	757.293	831.951	829.876	757.200	633.861	551.698
15	-	Transferaufwendungen								
16	-	Sonstige ordentliche Aufwendungen		1.809.911	1.772.800	1.575.097	1.615.674	1.615.674	1.615.674	1.615.674
17	**=**	**Ordentliche Aufwendungen**		**5.479.869**	**5.014.956**	**5.140.293**	**5.179.555**	**5.100.921**	**4.978.354**	**4.896.171**
18	**=**	**Ergebnis der laufenden Verwaltungstätigkeit** (=Zeilen 10 und 17)		**5.084.014**	**4.900.906**	**5.017.112**	**5.056.374**	**4.977.740**	**4.855.173**	**4.772.990**

		Teilergebnisplan	Ergebnis 2007	Ergebnis 2008	Ansatz 2009	Planung 2010	Planung 2011	Planung 2012	Planung 2013	Planung 2014
19	+	Finanzerträge								
20	-	Zinsen und sonstige Finanzaufwendungen								
21	**=**	**Finanzergebnis** (=Zeilen 19 und 20)								
22	**=**	**Ordentliches Ergebnis** (=Zeilen 18 und 21)		**5.084.014**	**4.900.906**	**5.017.112**	**5.056.374**	**4.977.740**	**4.855.173**	**4.772.990**
23	+	Außerordentliche Erträge								
24	-	Außerordentliche Aufwendungen								
25	**=**	**Außerordentliches Ergebnis** (=Zeilen 23 und 24)								
26	**=**	**Ergebnis vor internen Leistungsbeziehungen** (=Zeilen 22 und 25)		**5.084.014**	**4.900.906**	**5.017.112**	**5.056.374**	**4.977.740**	**4.855.173**	**4.772.990**
27	+	Erträge aus internen Leistungsbeziehungen								
28	-	Aufwendungen aus internen Leistungsbeziehungen		421.508	239.090	279.513	279.817	278.949	275.712	275.801
29	**=**	**Ergebnis** (=Zeilen 26, 27 und 28)		**5.505.522**	**5.139.996**	**5.296.624**	**5.336.190**	**5.256.690**	**5.130.885**	**5.048.790**

		Teilfinanzplan A	Ergebnis 2007	Ergebnis 2008	Ansatz 2009	Planung 2010	VE 2010	Planung 2011	VE 2011	Planung 2012	Planung 2013	Planung 2014
1	+	Zuwendungen für Investitions-maßnahmen		-679.520	-800.000	-356.000				-780.000	-810.000	-610.000
2	+	Veräußerung von Sachanlagen										
3	+	Veräußerung von Finanzanlagen										
4	+	Beiträge und ähnliche Entgelte										
5	+	Sonstige Investitionseinzahlungen										
6	**=**	**Einzahlungen aus Investitionstätigkeit**		**-679.520**	**-800.000**	**-356.000**				**-780.000**	**-810.000**	**-610.000**
7	-	Erwerb von Grundstücken und Gebäuden										
8	-	Baumaßnahmen		494.954	800.000	356.000				780.000	810.000	610.000
9	-	Erwerb von beweglichem Anlagevermögen		97.623	143.500	127.500		82.500		157.500	82.500	82.500
10	-	Erwerb von Finanzanlagen										
11	-	Aktivierbare Zuwendungen										
12	-	Sonstige Investitionsauszahlungen										
13	**=**	**Auszahlungen aus Investiti-onstätigkeit**		**592.577**	**943.500**	**483.500**		**82.500**		**937.500**	**892.500**	**692.500**
14	**=**	**Saldo aus Investitionstätigkeit** (=Zeilen 6 und 13)		**-86.944**	**143.500**	**127.500**		**82.500**		**157.500**	**82.500**	**82.500**

Teilfinanzplan B		Ergebnis 2007	Ergebnis 2008	Ansatz 2009	Planung 2010	VE 2010	Planung 2011	VE 2011	Planung 2012	Planung 2013	Planung 2014	Planung 2015ff.	Bisher bereit-gestellt	Gesamt-bedarf
SP Löhrerlen	Sportpauschale		-190.000	-185.000									-375.000	-375.000
	Inv.zuw. übr. B.			-100.000									-100.000	-100.000
	Tiefbaumaßnahmen		2.934	285.000									287.934	287.934
SP Widukindstra-ße	Sportpauschale			-265.000	-230.000								-265.000	-495.000
	Inv.zuw. übr. B.				-126.000									-126.000
	Tiefbaumaßnahmen			265.000	356.000								265.000	621.000
SP Sonnborner Str.	Sportpauschale			-250.000									-250.000	-250.000
	Tiefbaumaßnahmen			250.000									250.000	250.000
SP Widukindstra-ße	Sportpauschale								-380.000	-70.000				-450.000
	Inv.zuw. übr. B.								-400.000	-200.000				-600.000
	Tiefbaumaßnahmen								780.000	270.000				1.050.000
Laufbahn BSA Freuden	Sportpauschale									-250.000				-250.000
	Tiefbaumaßnahmen									250.000				250.000
Kunstrasen Sta-dion-N	Sportpauschale										-324.000			-324.000
	Tiefbaumaßnahmen										324.000			324.000
Kunstrasen BSA Freud	Sportpauschale									-290.000	-86.000			-376.000
	Tiefbaumaßnahmen									290.000	86.000			376.000
SP Lüntenbeck	Sportpauschale										-100.000			-100.000
	Tiefbaumaßnahmen										100.000			100.000
SP Uellendahl	Sportpauschale										-100.000			-100.000
	Tiefbaumaßnahmen										100.000			100.000
Gesamtergebnis	Ergebnis		-187.066										-187.066	-187.066

Personalkennzahlen	Ergebnis 2007	Ergebnis 2008	Ansatz 2009	Planung 2010	Planung 2011	Planung 2012	Planung 2013	Planung 2014
Anzahl Mitarbeiter		24,05		22,00	21,65	21,65	21,65	21,65
Vollzeitkräfte		22,28	21,70	22,13	22,20	21,69	21,40	21,27
Stellenplan		23,52		23,52	23,52	23,52	23,52	23,52

Stadtbetrieb 211 **Orchester und Konzerte** **Leitung: Herr Louis**

Produktbereich		Produktgruppe		Produkt	
25	Kultur und Wissenschaft	**2508**	**Orchester**	2508010	Sinfonieorchester

Stadtbetrieb	**211**	**Orchester und Konzerte**
Stadtbetriebsleitung	**Herr Louis**	

Kurzbeschreibung des Stadtbetriebs

Sinfonieorchester der Stadt Wuppertal, Konzerte und Vorstellungen (Oper, Operette, Musical, Ballett etc.), Musikpädagogische Aktivitäten und Nachwuchs-förderung, CD-Produktionen, Gastspiele und Tourneen

Haushaltsplan 2010 / 2011 **211 Orchester und Konzerte**

Stadtverwaltung Wuppertal

		Teilergebnisplan	Ergebnis 2007	Ergebnis 2008	Ansatz 2009	Planung 2010	Planung 2011	Planung 2012	Planung 2013	Planung 2014
1	+	Steuern und ähnliche Abgaben								
2	+	Zuwendungen und allgemeine Umlagen		-138.572	-121.380	-121.618	-121.618	-121.618	-121.420	-121.380
3	+	Sonstige Transfererträge								
4	+	Öffentlich-rechtliche Leistungsentgelte				-292	-292	-292	-292	-292
5	+	Privatrechtliche Leistungsentgelte		-641.117	-539.600	-589.600	-652.600	-652.600	-652.600	-652.600
6	+	Kostenerstattungen und Kostenumlagen		-70.786						
7	+	Sonstige ordentliche Erträge		-27.049						
8	+	Aktivierte Eigenleistungen								
9	+/-	Bestandsveränderungen								
10	**=**	**Ordentliche Erträge**		**-877.523**	**-660.980**	**-711.510**	**-774.510**	**-774.510**	**-774.312**	**-774.272**
11	-	Personalaufwendungen		6.475.486	6.352.072	6.117.963	6.150.711	6.106.282	6.139.672	6.142.083
12	-	Versorgungsaufwendungen								
13	-	Aufwendungen für Sach- und Dienstleistungen		329.193	411.828	356.850	356.850	336.850	316.850	316.850
14	-	Bilanzielle Abschreibungen		35.208	29.533	35.230	35.076	33.601	28.592	26.807
15	-	Transferaufwendungen		22.000	22.000	22.000	22.000	22.000	22.000	22.000
16	-	Sonstige ordentliche Aufwendungen		276.127	262.052	252.946	253.616	253.616	253.616	253.616
17	**=**	**Ordentliche Aufwendungen**		**7.138.014**	**7.077.485**	**6.784.989**	**6.818.253**	**6.752.349**	**6.760.730**	**6.761.356**
18	**=**	**Ergebnis der laufenden Verwaltungstätigkeit** (=Zeilen 10 und 17)		**6.260.490**	**6.416.505**	**6.073.479**	**6.043.743**	**5.977.839**	**5.986.418**	**5.987.084**

		Teilergebnisplan	Ergebnis 2007	Ergebnis 2008	Ansatz 2009	Planung 2010	Planung 2011	Planung 2012	Planung 2013	Planung 2014
19	+	Finanzerträge								
20	-	Zinsen und sonstige Finanzaufwendungen								
21	**=**	**Finanzergebnis** (=Zeilen 19 und 20)								
22	**=**	**Ordentliches Ergebnis** (=Zeilen 18 und 21)		**6.260.490**	**6.416.505**	**6.073.479**	**6.043.743**	**5.977.839**	**5.986.418**	**5.987.084**
23	+	Außerordentliche Erträge								
24	-	Außerordentliche Aufwendungen								
25	**=**	**Außerordentliches Ergebnis** (=Zeilen 23 und 24)								
26	**=**	**Ergebnis vor internen Leistungsbeziehungen** (=Zeilen 22 und 25)		**6.260.490**	**6.416.505**	**6.073.479**	**6.043.743**	**5.977.839**	**5.986.418**	**5.987.084**
27	+	Erträge aus internen Leistungsbeziehungen			-2.850.000	-2.850.000	-2.850.000	-2.850.000	-2.850.000	-2.850.000
28	-	Aufwendungen aus internen Leistungsbeziehungen		1.081.426	636.309	595.611	599.757	594.999	588.118	588.492
29	**=**	**Ergebnis** (=Zeilen 26, 27 und 28)		**7.341.916**	**4.202.813**	**3.819.089**	**3.793.500**	**3.722.837**	**3.724.536**	**3.725.576**

		Teilfinanzplan A	Ergebnis 2007	Ergebnis 2008	Ansatz 2009	Planung 2010	VE 2010	Planung 2011	VE 2011	Planung 2012	Planung 2013	Planung 2014
1	+	Zuwendungen für Investitions-maßnahmen		-3.500								
2	+	Veräußerung von Sachanlagen		-12.500	-500	-500		-500		-500	-500	-500
3	+	Veräußerung von Finanzanlagen										
4	+	Beiträge und ähnliche Entgelte										
5	+	Sonstige Investitionseinzahlungen										
6	**=**	**Einzahlungen aus Investitionstätigkeit**		**-16.000**	**-500**	**-500**		**-500**		**-500**	**-500**	**-500**
7	-	Erwerb von Grundstücken und Gebäuden										
8	-	Baumaßnahmen										
9	-	Erwerb von beweglichem Anlagevermögen		64.753	21.600	21.600		21.600		21.600	21.600	21.600
10	-	Erwerb von Finanzanlagen										
11	-	Aktivierbare Zuwendungen										
12	-	Sonstige Investitionsauszahlungen										
13	**=**	**Auszahlungen aus Investiti-onstätigkeit**		**64.753**	**21.600**	**21.600**		**21.600**		**21.600**	**21.600**	**21.600**
14	**=**	**Saldo aus Investitionstätigkeit** (=Zeilen 6 und 13)		**48.753**	**21.100**	**21.100**		**21.100**		**21.100**	**21.100**	**21.100**

Personalkennzahlen	Ergebnis 2007	Ergebnis 2008	Ansatz 2009	Planung 2010	Planung 2011	Planung 2012	Planung 2013	Planung 2014
Anzahl Mitarbeiter		99,00		98,00	98,00	97,00	97,00	96,00
Vollzeitkräfte		94,77	96,78	94,00	92,96	91,50	90,56	89,67
Stellenplan		95,50		95,50	95,50	95,50	95,50	95,50

Produktgruppe 2508	**Orchester**	**PG-Verantwortliche(r): Herr Louis**

Kurzbeschreibung der Produktgruppe

Planung, Durchführung von Musikveranstaltungen in Wuppertal im Rahmen von:

- Konzerten und Vorstellungen (Oper, Operette, Musical, Ballett etc.)
- Musikpädagogische Aktivitäten

und damit verbundene Marketing- Aktivitäten und Publikationen

Akquisition und Durchführung von Gastspielen bzw. Tourneen

Nachwuchs-Förderung

Zielgruppen der Produktgruppe

- alle Einwohnerinnen und Einwohner von Wuppertal und Umgebung
- nationale und internationale Veranstaltungsbesucher (in Wuppertal und durch Tourneen/ Gastspiele)
- Gäste/ Besucher der Stadt Wuppertal
- Fachleute der nationalen und internationalen Musikbranche
- Medien (TV, Radio, Internet, Printmedien etc.)
- Musikinteressierte allgemein
- Schülerinnen und Schüler
- Lehrerinnen und Lehrer
- Musik-Studentinnen und -Studenten

Produktgruppenziele

Produktgruppe	2508	Orchester

Ziel	Bezeichnung
D0531	Wahrung des musikalischen Gesamtangebotes

Kennzahlen zur Zielerreichung		Ergebnis 2007	Ergebnis 2008	Ansatz 2009	Planung 2010	Planung 2011	Planung 2012	Planung 2013	Planung 2014
D05314 (ST)	Anzahl der gegebenen Konzerte				60,00	60,00	60,00	60,00	60,00
D05315 (PRS)	Anzahl der Gesamtbesucher				30.000,00	30.000,00	30.000,00	30.000,00	30.000,00
D05316 (ST)	Anzahl der Konzerte in Wuppertal				56,00	56,00	56,00	56,00	56,00

Haushaltsplan 2010 / 2011 **211 Orchester und Konzerte**

Stadtverwaltung Wuppertal **2508 Orchester**

		Teilergebnisplan	Ergebnis 2007	Ergebnis 2008	Ansatz 2009	Planung 2010	Planung 2011	Planung 2012	Planung 2013	Planung 2014
1	+	Steuern und ähnliche Abgaben								
2	+	Zuwendungen und allgemeine Umlagen		-138.572	-121.380	-121.618	-121.618	-121.618	-121.420	-121.380
3	+	Sonstige Transfererträge								
4	+	Öffentlich-rechtliche Leistungsentgelte				-292	-292	-292	-292	-292
5	+	Privatrechtliche Leistungsentgelte		-641.117	-539.600	-589.600	-652.600	-652.600	-652.600	-652.600
6	+	Kostenerstattungen und Kostenumlagen		-70.786						
7	+	Sonstige ordentliche Erträge		-27.049						
8	+	Aktivierte Eigenleistungen								
9	+/-	Bestandsveränderungen								
10	**=**	**Ordentliche Erträge**		**-877.523**	**-660.980**	**-711.510**	**-774.510**	**-774.510**	**-774.312**	**-774.272**
11	-	Personalaufwendungen		6.475.486	6.352.072	6.117.963	6.150.711	6.106.282	6.139.672	6.142.083
12	-	Versorgungsaufwendungen								
13	-	Aufwendungen für Sach- und Dienstleistungen		329.193	411.828	356.850	356.850	336.850	316.850	316.850
14	-	Bilanzielle Abschreibungen		35.208	29.533	35.230	35.076	33.601	28.592	26.807
15	-	Transferaufwendungen		22.000	22.000	22.000	22.000	22.000	22.000	22.000
16	-	Sonstige ordentliche Aufwendungen		276.127	262.052	252.946	253.616	253.616	253.616	253.616
17	**=**	**Ordentliche Aufwendungen**		**7.138.014**	**7.077.485**	**6.784.989**	**6.818.253**	**6.752.349**	**6.760.730**	**6.761.356**
18	**=**	**Ergebnis der laufenden Verwaltungstätigkeit** (=Zeilen 10 und 17)		**6.260.490**	**6.416.505**	**6.073.479**	**6.043.743**	**5.977.839**	**5.986.418**	**5.987.084**

		Teilergebnisplan	Ergebnis 2007	Ergebnis 2008	Ansatz 2009	Planung 2010	Planung 2011	Planung 2012	Planung 2013	Planung 2014
19	+	Finanzerträge								
20	-	Zinsen und sonstige Finanzaufwendungen								
21	**=**	**Finanzergebnis** (=Zeilen 19 und 20)								
22	**=**	**Ordentliches Ergebnis** (=Zeilen 18 und 21)		**6.260.490**	**6.416.505**	**6.073.479**	**6.043.743**	**5.977.839**	**5.986.418**	**5.987.084**
23	+	Außerordentliche Erträge								
24	-	Außerordentliche Aufwendungen								
25	**=**	**Außerordentliches Ergebnis** (=Zeilen 23 und 24)								
26	**=**	**Ergebnis vor internen Leistungsbeziehungen** (=Zeilen 22 und 25)		**6.260.490**	**6.416.505**	**6.073.479**	**6.043.743**	**5.977.839**	**5.986.418**	**5.987.084**
27	+	Erträge aus internen Leistungsbeziehungen			-2.850.000	-2.850.000	-2.850.000	-2.850.000	-2.850.000	-2.850.000
28	-	Aufwendungen aus internen Leistungsbeziehungen		1.081.426	636.309	595.611	599.757	594.999	588.118	588.492
29	**=**	**Ergebnis** (=Zeilen 26, 27 und 28)		**7.341.916**	**4.202.813**	**3.819.089**	**3.793.500**	**3.722.837**	**3.724.536**	**3.725.576**

Die Erträge der Kontengruppe 41 „Zuwendungen und allgemeine Umlagen“ beim PSP-Element 2.25.08.01.0.0.0001 „Spenden Orchester“ sind zweckgebunden gemäß § 21 GemHVO. Höhere Erträge berechtigen zu Mehraufwendungen; geringere Erträge verpflichten zu Minderaufwendungen.

Privatrechtliche Leistungsentgelte (Zeile 5)
Die Ansätze ab 2010 berücksichtigen die vom Rat der Stadt beschlossene Erhöhung der Eintrittsgelder.

Transferaufwendungen (Zeile 15)
Zuschuss an die Volksbühne Wuppertal

		Teilfinanzplan A	Ergebnis 2007	Ergebnis 2008	Ansatz 2009	Planung 2010	VE 2010	Planung 2011	VE 2011	Planung 2012	Planung 2013	Planung 2014
1	+	Zuwendungen für Investitions-maßnahmen		-3.500								
2	+	Veräußerung von Sachanlagen		-12.500	-500	-500		-500		-500	-500	-500
3	+	Veräußerung von Finanzanlagen										
4	+	Beiträge und ähnliche Entgelte										
5	+	Sonstige Investitionseinzahlungen										
6	**=**	**Einzahlungen aus Investitionstätigkeit**		**-16.000**	**-500**	**-500**		**-500**		**-500**	**-500**	**-500**
7	-	Erwerb von Grundstücken und Gebäuden										
8	-	Baumaßnahmen										
9	-	Erwerb von beweglichem Anlagevermögen		64.753	21.600	21.600		21.600		21.600	21.600	21.600
10	-	Erwerb von Finanzanlagen										
11	-	Aktivierbare Zuwendungen										
12	-	Sonstige Investitionsauszahlungen										
13	**=**	**Auszahlungen aus Investiti-onstätigkeit**		**64.753**	**21.600**	**21.600**		**21.600**		**21.600**	**21.600**	**21.600**
14	**=**	**Saldo aus Investitionstätigkeit** (=Zeilen 6 und 13)		**48.753**	**21.100**	**21.100**		**21.100**		**21.100**	**21.100**	**21.100**

Personalkennzahlen	Ergebnis 2007	Ergebnis 2008	Ansatz 2009	Planung 2010	Planung 2011	Planung 2012	Planung 2013	Planung 2014
Anzahl Mitarbeiter		99,00		98,00	98,00	97,00	97,00	96,00
Vollzeitkräfte		94,77	96,78	94,00	92,96	91,50	90,56	89,67
Stellenplan		95,50		95,50	95,50	95,50	95,50	95,50

Stadtbetrieb 212	**Bergische Musikschule**	**Leitung: Herr Mischke**

Produktbereich		**Produktgruppe**		**Produkt**	
25	Kultur und Wissenschaft	**2503**	**Musik- / Kunstschule**	2503010 2503020 2503030	Bergische Musikschule Veranstaltungen und Projekte* Besondere Dienstleistungen*

*Die Produkte entfallen ab 2010. Nähere Hinweise können den jeweiligen Produktbeschreibungen entnommen werden.

Stadtbetrieb	**212**	**Bergische Musikschule**
Stadtbetriebsleitung	**Herr Mischke**	

Kurzbeschreibung des Stadtbetriebs

Musikunterricht für Kinder, Jugendliche und Erwachsene, Studienvorbereitende Ausbildung, gemeinsames Musizieren in Ensembles, Bands, Orchestern, Spielkreisen und Chören, Konzerte und Veranstaltungen

		Teilergebnisplan	Ergebnis 2007	Ergebnis 2008	Ansatz 2009	Planung 2010	Planung 2011	Planung 2012	Planung 2013	Planung 2014
1	+	Steuern und ähnliche Abgaben								
2	+	Zuwendungen und allgemeine Umlagen		-48.906	-29.943	-71.343	-71.343	-71.318	-71.197	-71.197
3	+	Sonstige Transfererträge								
4	+	Öffentlich-rechtliche Leistungsentgelte				-5.725	-5.725	-5.725	-5.148	-4.733
5	+	Privatrechtliche Leistungsentgelte		-1.296.820	-1.165.300	-1.338.800	-1.689.800	-1.689.800	-1.696.800	-1.746.800
6	+	Kostenerstattungen und Kostenumlagen		-1.317	-500	-600	-600	-600	-600	-600
7	+	Sonstige ordentliche Erträge		-131.257	-50	-50	-50	-50	-50	-50
8	+	Aktivierte Eigenleistungen								
9	+/-	Bestandsveränderungen								
10	**=**	**Ordentliche Erträge**		**-1.478.300**	**-1.195.793**	**-1.416.518**	**-1.767.518**	**-1.767.494**	**-1.773.795**	**-1.823.381**
11	-	Personalaufwendungen		2.809.871	2.572.643	2.887.544	3.090.184	3.044.438	3.018.952	3.029.683
12	-	Versorgungsaufwendungen								
13	-	Aufwendungen für Sach- und Dienstleistungen		155.428	151.118	173.700	181.700	181.700	181.700	181.700
14	-	Bilanzielle Abschreibungen		45.584	4.795	14.281	13.461	13.041	11.761	11.176
15	-	Transferaufwendungen								
16	-	Sonstige ordentliche Aufwendungen		328.656	391.435	342.438	371.238	371.238	371.238	371.238
17	**=**	**Ordentliche Aufwendungen**		**3.339.539**	**3.119.991**	**3.417.963**	**3.656.583**	**3.610.417**	**3.583.651**	**3.593.797**
18	**=**	**Ergebnis der laufenden Verwaltungstätigkeit** (=Zeilen 10 und 17)		**1.861.239**	**1.924.198**	**2.001.445**	**1.889.065**	**1.842.923**	**1.809.856**	**1.770.416**

		Teilergebnisplan	Ergebnis 2007	Ergebnis 2008	Ansatz 2009	Planung 2010	Planung 2011	Planung 2012	Planung 2013	Planung 2014
19	+	Finanzerträge								
20	-	Zinsen und sonstige Finanzaufwendungen								
21	**=**	**Finanzergebnis** (=Zeilen 19 und 20)								
22	**=**	**Ordentliches Ergebnis** (=Zeilen 18 und 21)		**1.861.239**	**1.924.198**	**2.001.445**	**1.889.065**	**1.842.923**	**1.809.856**	**1.770.416**
23	+	Außerordentliche Erträge								
24	-	Außerordentliche Aufwendungen								
25	**=**	**Außerordentliches Ergebnis** (=Zeilen 23 und 24)								
26	**=**	**Ergebnis vor internen Leistungsbeziehungen** (=Zeilen 22 und 25)		**1.861.239**	**1.924.198**	**2.001.445**	**1.889.065**	**1.842.923**	**1.809.856**	**1.770.416**
27	+	Erträge aus internen Leistungsbeziehungen								
28	-	Aufwendungen aus internen Leistungsbeziehungen		566.099	357.799	372.232	387.419	383.952	378.372	379.190
29	**=**	**Ergebnis** (=Zeilen 26, 27 und 28)		**2.427.339**	**2.281.997**	**2.373.677**	**2.276.484**	**2.226.875**	**2.188.228**	**2.149.606**

		Teilfinanzplan A	Ergebnis 2007	Ergebnis 2008	Ansatz 2009	Planung 2010	VE 2010	Planung 2011	VE 2011	Planung 2012	Planung 2013	Planung 2014
1	+	Zuwendungen für Investitions-maßnahmen										
2	+	Veräußerung von Sachanlagen										
3	+	Veräußerung von Finanzanlagen										
4	+	Beiträge und ähnliche Entgelte										
5	+	Sonstige Investitionseinzahlungen										
6	**=**	**Einzahlungen aus Investitionstätigkeit**										
7	-	Erwerb von Grundstücken und Gebäuden										
8	-	Baumaßnahmen										
9	-	Erwerb von beweglichem Anlagevermögen		9.481	25.300	25.300		25.300		25.300	25.300	25.300
10	-	Erwerb von Finanzanlagen										
11	-	Aktivierbare Zuwendungen										
12	-	Sonstige Investitionsauszahlungen										
13	**=**	**Auszahlungen aus Investitionstätigkeit**		**9.481**	**25.300**	**25.300**		**25.300**		**25.300**	**25.300**	**25.300**
14	**=**	**Saldo aus Investitionstätigkeit** (=Zeilen 6 und 13)		**9.481**	**25.300**	**25.300**		**25.300**		**25.300**	**25.300**	**25.300**

Personalkennzahlen	Ergebnis 2007	Ergebnis 2008	Ansatz 2009	Planung 2010	Planung 2011	Planung 2012	Planung 2013	Planung 2014
Anzahl Mitarbeiter		56,00		55,00	55,00	54,00	53,00	53,00
Vollzeitkräfte		38,68	40,24	38,63	38,16	37,49	37,06	36,65
Stellenplan		43,24		43,24	43,24	43,24	43,24	43,24

Produktgruppe 2503	**Musik- / Kunstschule**	**PG-Verantwortliche(r): Herr Mischke**

Kurzbeschreibung der Produktgruppe

- die Vermittlung musikalischer Grunderfahrungen
- den Unterricht für nahezu alle Musikinstrumente in den Kategorien Anfänger und Fortgeschrittene
- eine Studienvorbereitende Ausbildung für ein Musikstudium mit dem Schwerpunkt: gemeinsames Musizieren in Ensembles, Bands, Orchestern, Spielkreisen und Chören
- Schülerkonzerte
- Dozentenkonzerte
- Festivals
- Musiktheater-, Musical- und Kindertanzaufführungen
- Schüler- Vorspiele

Darüber hinaus bietet die Bergische Musikschule weitere Dienstleistungen an:

- Intensive Beratung in der Thematik Musikpädagogik
- Vermietung von Musikinstrumenten an Teilnehmer des Musikunterrichtes
- Musikalische Partnerschaften im In- und Ausland
- Fortbildungsangebote
- Vermietung des hauseigenen Tonstudios an externe Dritte.

Zielgruppen der Produktgruppe

- Einwohnerinnen und Einwohner der Stadt Wuppertal
- regionale und überregionale Besucher
- Schülerinnen und Schüler der Bergischen Musikschule
- regionale und überregionale Musik- Interessengruppen
- nationale und internationale Musik- Interessengruppen und -Institutionen

Produktgruppenziele

Produktgruppe	2503	Musik- / Kunstschule

Ziel	Bezeichnung
D0481	Steigerung des Unterrichtsangebotes um jährlich 2,5 %

Kennzahlen zur Zielerreichung		Ergebnis 2007	Ergebnis 2008	Ansatz 2009	Planung 2010	Planung 2011	Planung 2012	Planung 2013	Planung 2014
D04812 (ST)	Anzahl der Unterrichtseinheiten / Jahr				149.480,00	153.313,00	153.313,00	153.313,00	153.313,00

		Teilergebnisplan	Ergebnis 2007	Ergebnis 2008	Ansatz 2009	Planung 2010	Planung 2011	Planung 2012	Planung 2013	Planung 2014
1	+	Steuern und ähnliche Abgaben								
2	+	Zuwendungen und allgemeine Umlagen		-48.906	-29.943	-71.343	-71.343	-71.318	-71.197	-71.197
3	+	Sonstige Transfererträge								
4	+	Öffentlich-rechtliche Leistungsentgelte				-5.725	-5.725	-5.725	-5.148	-4.733
5	+	Privatrechtliche Leistungsentgelte		-1.296.820	-1.165.300	-1.338.800	-1.689.800	-1.689.800	-1.696.800	-1.746.800
6	+	Kostenerstattungen und Kostenumlagen		-1.317	-500	-600	-600	-600	-600	-600
7	+	Sonstige ordentliche Erträge		-131.257	-50	-50	-50	-50	-50	-50
8	+	Aktivierte Eigenleistungen								
9	+/-	Bestandsveränderungen								
10	**=**	**Ordentliche Erträge**		**-1.478.300**	**-1.195.793**	**-1.416.518**	**-1.767.518**	**-1.767.494**	**-1.773.795**	**-1.823.381**
11	-	Personalaufwendungen		2.809.871	2.572.643	2.887.544	3.090.184	3.044.438	3.018.952	3.029.683
12	-	Versorgungsaufwendungen								
13	-	Aufwendungen für Sach- und Dienstleistungen		155.428	151.118	173.700	181.700	181.700	181.700	181.700
14	-	Bilanzielle Abschreibungen		45.584	4.795	14.281	13.461	13.041	11.761	11.176
15	-	Transferaufwendungen								
16	-	Sonstige ordentliche Aufwendungen		328.656	391.435	342.438	371.238	371.238	371.238	371.238
17	**=**	**Ordentliche Aufwendungen**		**3.339.539**	**3.119.991**	**3.417.963**	**3.656.583**	**3.610.417**	**3.583.651**	**3.593.797**
18	**=**	**Ergebnis der laufenden Verwaltungstätigkeit** (=Zeilen 10 und 17)		**1.861.239**	**1.924.198**	**2.001.445**	**1.889.065**	**1.842.923**	**1.809.856**	**1.770.416**

		Teilergebnisplan	Ergebnis 2007	Ergebnis 2008	Ansatz 2009	Planung 2010	Planung 2011	Planung 2012	Planung 2013	Planung 2014
19	+	Finanzerträge								
20	-	Zinsen und sonstige Finanzaufwendungen								
21	**=**	**Finanzergebnis** (=Zeilen 19 und 20)								
22	**=**	**Ordentliches Ergebnis** (=Zeilen 18 und 21)		**1.861.239**	**1.924.198**	**2.001.445**	**1.889.065**	**1.842.923**	**1.809.856**	**1.770.416**
23	+	Außerordentliche Erträge								
24	-	Außerordentliche Aufwendungen								
25	**=**	**Außerordentliches Ergebnis** (=Zeilen 23 und 24)								
26	**=**	**Ergebnis vor internen Leistungsbeziehungen** (=Zeilen 22 und 25)		**1.861.239**	**1.924.198**	**2.001.445**	**1.889.065**	**1.842.923**	**1.809.856**	**1.770.416**
27	+	Erträge aus internen Leistungsbeziehungen								
28	-	Aufwendungen aus internen Leistungsbeziehungen		566.099	357.799	372.232	387.419	383.952	378.372	379.190
29	**=**	**Ergebnis** (=Zeilen 26, 27 und 28)		**2.427.339**	**2.281.997**	**2.373.677**	**2.276.484**	**2.226.875**	**2.188.228**	**2.149.606**

Die Erträge der Kontengruppe 41 „Zuwendungen und allgemeine Umlagen“ beim PSP-Element 2.25.03.01.0.0.0001 „Veranstaltungen Musikschule“ sind zweckgebunden gemäß § 21 GemHVO. Höhere Erträge berechtigen zu Mehraufwendungen; geringere Erträge verpflichten zu Minderaufwendungen.

Privatrechtliche Leistungsentgelte (Zeile 5)
Sonstige ordentliche Aufwendungen (Zeile 16)
Steigerung ab 2011 im Zusammenhang mit der Angebotsausweitung aufgrund zusätzlicher Räume im Kolkmannhaus

		Teilfinanzplan A	Ergebnis 2007	Ergebnis 2008	Ansatz 2009	Planung 2010	VE 2010	Planung 2011	VE 2011	Planung 2012	Planung 2013	Planung 2014
1	+	Zuwendungen für Investitions-maßnahmen										
2	+	Veräußerung von Sachanlagen										
3	+	Veräußerung von Finanzanlagen										
4	+	Beiträge und ähnliche Entgelte										
5	+	Sonstige Investitionseinzahlungen										
6	**=**	**Einzahlungen aus Investitionstätigkeit**										
7	-	Erwerb von Grundstücken und Gebäuden										
8	-	Baumaßnahmen										
9	-	Erwerb von beweglichem Anlagevermögen		9.481	25.300	25.300		25.300		25.300	25.300	25.300
10	-	Erwerb von Finanzanlagen										
11	-	Aktivierbare Zuwendungen										
12	-	Sonstige Investitionsauszahlungen										
13	**=**	**Auszahlungen aus Investitionstätigkeit**		**9.481**	**25.300**	**25.300**		**25.300**		**25.300**	**25.300**	**25.300**
14	**=**	**Saldo aus Investitionstätigkeit** (=Zeilen 6 und 13)		**9.481**	**25.300**	**25.300**		**25.300**		**25.300**	**25.300**	**25.300**

Personalkennzahlen	Ergebnis 2007	Ergebnis 2008	Ansatz 2009	Planung 2010	Planung 2011	Planung 2012	Planung 2013	Planung 2014
Anzahl Mitarbeiter		56,00		55,00	55,00	54,00	53,00	53,00
Vollzeitkräfte		38,68	40,24	38,63	38,16	37,49	37,06	36,65
Stellenplan		43,24		43,24	43,24	43,24	43,24	43,24

Stadtbetrieb 213 **Historisches Zentrum** **Leitung: Herr Dr. Illner**

Produktbereich		Produktgruppe		Produkt	
25	Kultur und Wissenschaft	**2505**	**Archiv**	2505010	Stadtarchiv
		2510	**Historisches Zentrum**	2510010	Historisches Zentrum
		2511	**Naturwissenschaftliche Sammlung**	2511010	Naturwissenschaftliche Sammlung

Stadtbetrieb	**213**	**Historisches Zentrum**
Stadtbetriebsleitung	**Herr Dr. Illner**	

Kurzbeschreibung des Stadtbetriebs

Historisches Zentrum mit Engelshaus und dem Museum für Frühindustrialisierung, einschl. der Außenstelle Manuelskotten, Kalktrichterofen Eskesberg, Stadtarchiv, den naturwissenschaftlichen Sammlungen

		Teilergebnisplan	Ergebnis 2007	Ergebnis 2008	Ansatz 2009	Planung 2010	Planung 2011	Planung 2012	Planung 2013	Planung 2014
1	+	Steuern und ähnliche Abgaben								
2	+	Zuwendungen und allgemeine Umlagen		-5.439	-2.050	-2.085	-2.085	-2.085	-2.085	-2.085
3	+	Sonstige Transfererträge								
4	+	Öffentlich-rechtliche Leistungsentgelte								
5	+	Privatrechtliche Leistungsentgelte		-67.514	-57.100	-75.550	-75.550	-75.550	-75.550	-75.550
6	+	Kostenerstattungen und Kostenumlagen								
7	+	Sonstige ordentliche Erträge		-66.469						
8	+	Aktivierte Eigenleistungen								
9	+/-	Bestandsveränderungen								
10	**=**	**Ordentliche Erträge**		**-139.422**	**-59.150**	**-77.635**	**-77.635**	**-77.635**	**-77.635**	**-77.635**
11	-	Personalaufwendungen		1.356.240	1.145.123	1.275.056	1.279.896	1.198.106	1.199.192	1.197.870
12	-	Versorgungsaufwendungen								
13	-	Aufwendungen für Sach- und Dienstleistungen		285.330	279.557	203.100	199.500	196.300	195.800	195.800
14	-	Bilanzielle Abschreibungen		25.073	27.657	20.030	14.178	7.539	4.327	3.447
15	-	Transferaufwendungen		15.000	15.000	47.700	47.700	47.700	47.700	47.700
16	-	Sonstige ordentliche Aufwendungen		576.099	542.505	359.544	364.244	342.844	342.844	342.844
17	**=**	**Ordentliche Aufwendungen**		**2.257.743**	**2.009.842**	**1.905.430**	**1.905.518**	**1.792.489**	**1.789.863**	**1.787.661**
18	**=**	**Ergebnis der laufenden Verwaltungstätigkeit** (=Zeilen 10 und 17)		**2.118.321**	**1.950.692**	**1.827.795**	**1.827.883**	**1.714.854**	**1.712.228**	**1.710.025**

		Teilergebnisplan	Ergebnis 2007	Ergebnis 2008	Ansatz 2009	Planung 2010	Planung 2011	Planung 2012	Planung 2013	Planung 2014
19	+	Finanzerträge								
20	-	Zinsen und sonstige Finanzaufwendungen								
21	**=**	**Finanzergebnis** (=Zeilen 19 und 20)								
22	**=**	**Ordentliches Ergebnis** (=Zeilen 18 und 21)		**2.118.321**	**1.950.692**	**1.827.795**	**1.827.883**	**1.714.854**	**1.712.228**	**1.710.025**
23	+	Außerordentliche Erträge								
24	-	Außerordentliche Aufwendungen								
25	**=**	**Außerordentliches Ergebnis** (=Zeilen 23 und 24)								
26	**=**	**Ergebnis vor internen Leistungsbeziehungen** (=Zeilen 22 und 25)		**2.118.321**	**1.950.692**	**1.827.795**	**1.827.883**	**1.714.854**	**1.712.228**	**1.710.025**
27	+	Erträge aus internen Leistungsbeziehungen								
28	-	Aufwendungen aus internen Leistungsbeziehungen		369.829	226.535	243.482	244.009	238.071	236.429	236.387
29	**=**	**Ergebnis** (=Zeilen 26, 27 und 28)		**2.488.150**	**2.177.227**	**2.071.276**	**2.071.892**	**1.952.925**	**1.948.656**	**1.946.412**

		Teilfinanzplan A	Ergebnis 2007	Ergebnis 2008	Ansatz 2009	Planung 2010	VE 2010	Planung 2011	VE 2011	Planung 2012	Planung 2013	Planung 2014
1	+	Zuwendungen für Investitions-maßnahmen			-1.000	-1.000		-1.000		-1.000	-1.000	-1.000
2	+	Veräußerung von Sachanlagen										
3	+	Veräußerung von Finanzanlagen										
4	+	Beiträge und ähnliche Entgelte										
5	+	Sonstige Investitionseinzahlungen										
6	**=**	**Einzahlungen aus Investitionstätigkeit**			**-1.000**	**-1.000**		**-1.000**		**-1.000**	**-1.000**	**-1.000**
7	-	Erwerb von Grundstücken und Gebäuden										
8	-	Baumaßnahmen										
9	-	Erwerb von beweglichem Anlagevermögen		15.247	25.400	27.700		27.700		27.700	27.700	27.700
10	-	Erwerb von Finanzanlagen										
11	-	Aktivierbare Zuwendungen										
12	-	Sonstige Investitionsauszahlungen										
13	**=**	**Auszahlungen aus Investiti-onstätigkeit**		**15.247**	**25.400**	**27.700**		**27.700**		**27.700**	**27.700**	**27.700**
14	**=**	**Saldo aus Investitionstätigkeit** (=Zeilen 6 und 13)		**15.247**	**24.400**	**26.700**		**26.700**		**26.700**	**26.700**	**26.700**

Personalkennzahlen	Ergebnis 2007	Ergebnis 2008	Ansatz 2009	Planung 2010	Planung 2011	Planung 2012	Planung 2013	Planung 2014
Anzahl Mitarbeiter		30,00		29,00	29,00	27,00	27,00	27,00
Vollzeitkräfte		25,54	24,79	23,45	23,10	22,60	22,28	21,97
Stellenplan		21,00		20,00	20,00	20,00	20,00	20,00

Produktgruppe 2505	**Archiv**	**PG-Verantwortliche(r): Herr Dr. Illner**

Kurzbeschreibung der Produktgruppe

- Historisches Zentrum (Stadtarchiv)
- Informationsträger amtlicher und nichtamtlicher Herkunft übernehmen, erhalten, erschließen und pflegen
- Stadtgeschichte erforschen, dokumentieren und publizieren
- Unterstützung der lokalen Geschichtsvereine und Geschichtsinteressierten

Zielgruppen der Produktgruppe

- Einwohnerinnen und Einwohner der Stadt Wuppertal
- Stadtverwaltung und "Konzern Stadt"
- Institutionen, Vereine und Gruppierungen, die sich für die Stadtgeschichte interessieren

Produktgruppenziele

Produktgruppe	2505	Archiv

Ziel	Bezeichnung
D0501	Optimierung der Auslastung des Stadtarchivs
D0502	Erstmalige Erfassung der Bibliotheksbestände in OPAC

Kennzahlen zur Zielerreichung		Ergebnis 2007	Ergebnis 2008	Ansatz 2009	Planung 2010	Planung 2011	Planung 2012	Planung 2013	Planung 2014
D05011 (ST)	Anzahl der ausgehobenen Archivalien				0,00	0,00	0,00	0,00	0,00
D05012 (ST)	Anzahl der ausgehobenen Archivalien				19.000,00	19.000,00	19.000,00	19.000,00	19.000,00
D05021 (%)	Erfasster Anteil (%)				33,00	66,00	0,00	0,00	0,00

Haushaltsplan 2010 / 2011 **213 Historisches Zentrum**

Stadtverwaltung Wuppertal **2505 Archiv**

		Teilergebnisplan	Ergebnis 2007	Ergebnis 2008	Ansatz 2009	Planung 2010	Planung 2011	Planung 2012	Planung 2013	Planung 2014
1	+	Steuern und ähnliche Abgaben								
2	+	Zuwendungen und allgemeine Umlagen		-52	-50	-50	-50	-50	-50	-50
3	+	Sonstige Transfererträge								
4	+	Öffentlich-rechtliche Leistungsentgelte								
5	+	Privatrechtliche Leistungsentgelte		-6.849	-10.000	-35.000	-35.000	-35.000	-35.000	-35.000
6	+	Kostenerstattungen und Kostenumlagen								
7	+	Sonstige ordentliche Erträge		-30.894						
8	+	Aktivierte Eigenleistungen								
9	+/-	Bestandsveränderungen								
10	**=**	**Ordentliche Erträge**		**-37.795**	**-10.050**	**-35.050**	**-35.050**	**-35.050**	**-35.050**	**-35.050**
11	-	Personalaufwendungen		478.228	386.636	434.225	435.234	433.787	433.818	432.448
12	-	Versorgungsaufwendungen								
13	-	Aufwendungen für Sach- und Dienstleistungen		32.144	43.379	49.550	48.350	48.350	48.350	48.350
14	-	Bilanzielle Abschreibungen		4.422	4.303	5.357	4.600	1.956	67	19
15	-	Transferaufwendungen								
16	-	Sonstige ordentliche Aufwendungen		91.735	94.987	94.400	95.600	95.600	95.600	95.600
17	**=**	**Ordentliche Aufwendungen**		**606.529**	**529.305**	**583.532**	**583.783**	**579.693**	**577.835**	**576.417**
18	**=**	**Ergebnis der laufenden Verwaltungstätigkeit** (=Zeilen 10 und 17)		**568.734**	**519.255**	**548.482**	**548.733**	**544.643**	**542.785**	**541.367**

		Teilergebnisplan	Ergebnis 2007	Ergebnis 2008	Ansatz 2009	Planung 2010	Planung 2011	Planung 2012	Planung 2013	Planung 2014
19	+	Finanzerträge								
20	-	Zinsen und sonstige Finanzaufwendungen								
21	**=**	**Finanzergebnis** (=Zeilen 19 und 20)								
22	**=**	**Ordentliches Ergebnis** (=Zeilen 18 und 21)		**568.734**	**519.255**	**548.482**	**548.733**	**544.643**	**542.785**	**541.367**
23	+	Außerordentliche Erträge								
24	-	Außerordentliche Aufwendungen								
25	**=**	**Außerordentliches Ergebnis** (=Zeilen 23 und 24)								
26	**=**	**Ergebnis vor internen Leistungsbeziehungen** (=Zeilen 22 und 25)		**568.734**	**519.255**	**548.482**	**548.733**	**544.643**	**542.785**	**541.367**
27	+	Erträge aus internen Leistungsbeziehungen								
28	-	Aufwendungen aus internen Leistungsbeziehungen		107.924	72.262	80.570	80.702	80.528	79.949	79.873
29	**=**	**Ergebnis** (=Zeilen 26, 27 und 28)		**676.659**	**591.517**	**629.052**	**629.435**	**625.171**	**622.734**	**621.241**

Die Erträge der Kontengruppe 41 „Zuwendungen und allgemeine Umlagen“ beim PSP-Element 2.25.05.01.0.0.0001 „Spenden Stadtarchiv“ sind zweckgebunden gemäß § 21 GemHVO. Höhere Erträge berechtigen zu Mehraufwendungen; geringere Erträge verpflichten zu Minderaufwendungen.

Haushaltsplan 2010 / 2011 **213 Historisches Zentrum**

Stadtverwaltung Wuppertal **2505 Archiv**

		Teilfinanzplan A	Ergebnis 2007	Ergebnis 2008	Ansatz 2009	Planung 2010	VE 2010	Planung 2011	VE 2011	Planung 2012	Planung 2013	Planung 2014
1	+	Zuwendungen für Investitions-maßnahmen										
2	+	Veräußerung von Sachanlagen										
3	+	Veräußerung von Finanzanlagen										
4	+	Beiträge und ähnliche Entgelte										
5	+	Sonstige Investitionseinzahlungen										
6	**=**	**Einzahlungen aus Investitionstätigkeit**										
7	-	Erwerb von Grundstücken und Gebäuden										
8	-	Baumaßnahmen										
9	-	Erwerb von beweglichem Anlagevermögen		495	2.500	4.800		4.800		4.800	4.800	4.800
10	-	Erwerb von Finanzanlagen										
11	-	Aktivierbare Zuwendungen										
12	-	Sonstige Investitionsauszahlungen										
13	**=**	**Auszahlungen aus Investitionstätigkeit**		**495**	**2.500**	**4.800**		**4.800**		**4.800**	**4.800**	**4.800**
14	**=**	**Saldo aus Investitionstätigkeit** (=Zeilen 6 und 13)		**495**	**2.500**	**4.800**		**4.800**		**4.800**	**4.800**	**4.800**

Personalkennzahlen	Ergebnis 2007	Ergebnis 2008	Ansatz 2009	Planung 2010	Planung 2011	Planung 2012	Planung 2013	Planung 2014
Anzahl Mitarbeiter		7,32		8,50	8,50	7,50	7,50	7,50
Vollzeitkräfte		6,47	3,97	7,47	7,34	7,70	7,60	7,50
Stellenplan		6,15		6,70	6,70	6,70	6,70	6,70

Produktgruppe 2510	**Historisches Zentrum**	**PG-Verantwortliche(r): Herr Dr. Illner**

Kurzbeschreibung der Produktgruppe

- Das Historische Zentrum (Museen) besteht aus dem Engels-Haus und dem Museum für Frühindustrialisierung, einschl. der Außenstelle Manuelskotten, Kalktrichterofen Eskesberg und dem Bandwirker-Museum Ronsdorf
- Wahrnehmung der klassischen Museumsaufgaben, die in Sammeln, Sichern, Konservieren und öffentlich zugänglich machen (Ausstellen, Vermitteln, Veröffentlichen) der historischen Objekte und Dokumente bestehen
- Das Museum ist als Teil der Kooperation von Schule und Museum u.a als außerschulischer Lernort für die Vermittlung der Geschichte der Industrialisierung und der Stadtgeschichte tätig
- Die Mitarbeit in nationalen und internationalen Vereinigungen zur Pflege der Industriekultur

Zielgruppen der Produktgruppe

- Einwohnerinnen und Einwohner der Stadt Wuppertal
- Schülerinnen und Schüler
- Lehrerinnen und Lehrer
- Nationale und internationale Besuchergruppen
- Nationale und internationale Institutionen und Gremien
- Alle Geschichtsinteressierte

Produktgruppenziele

Produktgruppe	2510	Historisches Zentrum

Ziel	Bezeichnung
D0551	Steigerung der Gesamtführungen im Vergleich zum Vorjahr um 10 %; Basis: 2009

Kennzahlen zur Zielerreichung		Ergebnis 2007	Ergebnis 2008	Ansatz 2009	Planung 2010	Planung 2011	Planung 2012	Planung 2013	Planung 2014
D05511 (ST)	Anzahl Führungen				220,00	242,00			

Haushaltsplan 2010 / 2011 **213 Historisches Zentrum**

Stadtverwaltung Wuppertal **2510 Historisches Zentrum**

		Teilergebnisplan	Ergebnis 2007	Ergebnis 2008	Ansatz 2009	Planung 2010	Planung 2011	Planung 2012	Planung 2013	Planung 2014
1	+	Steuern und ähnliche Abgaben								
2	+	Zuwendungen und allgemeine Umlagen		-2.360	-1.000	-1.035	-1.035	-1.035	-1.035	-1.035
3	+	Sonstige Transfererträge								
4	+	Öffentlich-rechtliche Leistungsentgelte								
5	+	Privatrechtliche Leistungsentgelte		-51.539	-27.550	-40.550	-40.550	-40.550	-40.550	-40.550
6	+	Kostenerstattungen und Kostenumlagen								
7	+	Sonstige ordentliche Erträge		-21.560						
8	+	Aktivierte Eigenleistungen								
9	+/-	Bestandsveränderungen								
10	**=**	**Ordentliche Erträge**		**-75.458**	**-28.550**	**-41.585**	**-41.585**	**-41.585**	**-41.585**	**-41.585**
11	-	Personalaufwendungen		666.537	525.403	630.705	633.860	554.401	555.234	555.937
12	-	Versorgungsaufwendungen								
13	-	Aufwendungen für Sach- und Dienstleistungen		127.218	123.664	130.900	128.500	128.500	128.000	128.000
14	-	Bilanzielle Abschreibungen		15.923	13.723	11.896	7.830	3.834	3.267	2.435
15	-	Transferaufwendungen				47.700	47.700	47.700	47.700	47.700
16	-	Sonstige ordentliche Aufwendungen		191.228	145.894	196.794	200.294	200.294	200.294	200.294
17	**=**	**Ordentliche Aufwendungen**		**1.000.906**	**808.683**	**1.017.995**	**1.018.184**	**934.729**	**934.495**	**934.365**
18	**=**	**Ergebnis der laufenden Verwaltungstätigkeit** (=Zeilen 10 und 17)		**925.448**	**780.133**	**976.410**	**976.599**	**893.144**	**892.910**	**892.780**

		Teilergebnisplan	Ergebnis 2007	Ergebnis 2008	Ansatz 2009	Planung 2010	Planung 2011	Planung 2012	Planung 2013	Planung 2014
19	+	Finanzerträge								
20	-	Zinsen und sonstige Finanzaufwendungen								
21	**=**	**Finanzergebnis** (=Zeilen 19 und 20)								
22	**=**	**Ordentliches Ergebnis** (=Zeilen 18 und 21)		**925.448**	**780.133**	**976.410**	**976.599**	**893.144**	**892.910**	**892.780**
23	+	Außerordentliche Erträge								
24	-	Außerordentliche Aufwendungen								
25	**=**	**Außerordentliches Ergebnis** (=Zeilen 23 und 24)								
26	**=**	**Ergebnis vor internen Leistungsbeziehungen** (=Zeilen 22 und 25)		**925.448**	**780.133**	**976.410**	**976.599**	**893.144**	**892.910**	**892.780**
27	+	Erträge aus internen Leistungsbeziehungen								
28	-	Aufwendungen aus internen Leistungsbeziehungen		163.894	88.124	99.260	99.539	94.086	93.285	93.354
29	**=**	**Ergebnis** (=Zeilen 26, 27 und 28)		**1.089.342**	**868.257**	**1.075.670**	**1.076.138**	**987.230**	**986.195**	**986.134**

Die Erträge der Kontengruppe 41 „Zuwendungen und allgemeine Umlagen“ beim PSP-Element 2.25.10.01.0.0.0003 „Spenden Historisches Zentrum“ sind zweckgebunden gemäß § 21 GemHVO. Höhere Erträge berechtigen zu Mehraufwendungen; geringere Erträge verpflichten zu Minderaufwendungen.

Die Erträge der Kontengruppe 44 „Privatrechtliche Leistungsentgelte“ beim PSP-Element 2.25.10.01.0.0.0001 „Gruppenführungen Historisches Zentrum“ sind zweckgebunden gemäß § 21 GemHVO. Höhere Erträge berechtigen zu Mehraufwendungen; geringere Erträge verpflichten zu Minderaufwendungen.

Alle Erträge bei den PSP-Elementen 2.25.10.01.0.0.0002 „Führungen Textilroute“ und 2.25.10.01.0.0.0004 „Verkaufserlöse Museumsshop / Bistro“ sind zweckgebunden gemäß § 21 GemHVO. Höhere Erträge berechtigen zu Mehraufwendungen; geringere Erträge verpflichten zu Minderaufwendungen.

Transferaufwendungen (Zeile 15)
Kostenanteil an den Schlossbauverein (46.050 €) und Zuschuss an den Bergischen Geschichtsverein (1.650 €). Die Ansätze wurden bis 2009 in der Produktgruppe 2501 berücksichtigt.

		Teilfinanzplan A	Ergebnis 2007	Ergebnis 2008	Ansatz 2009	Planung 2010	VE 2010	Planung 2011	VE 2011	Planung 2012	Planung 2013	Planung 2014
1	+	Zuwendungen für Investitions-maßnahmen			-1.000	-1.000		-1.000		-1.000	-1.000	-1.000
2	+	Veräußerung von Sachanlagen										
3	+	Veräußerung von Finanzanlagen										
4	+	Beiträge und ähnliche Entgelte										
5	+	Sonstige Investitionseinzahlungen										
6	**=**	**Einzahlungen aus Investitionstätigkeit**			**-1.000**	**-1.000**		**-1.000**		**-1.000**	**-1.000**	**-1.000**
7	-	Erwerb von Grundstücken und Gebäuden										
8	-	Baumaßnahmen										
9	-	Erwerb von beweglichem Anlagevermögen		14.752	21.000	21.000		21.000		21.000	21.000	21.000
10	-	Erwerb von Finanzanlagen										
11	-	Aktivierbare Zuwendungen										
12	-	Sonstige Investitionsauszahlungen										
13	**=**	**Auszahlungen aus Investiti-onstätigkeit**		**14.752**	**21.000**	**21.000**		**21.000**		**21.000**	**21.000**	**21.000**
14	**=**	**Saldo aus Investitionstätigkeit** (=Zeilen 6 und 13)		**14.752**	**20.000**	**20.000**		**20.000**		**20.000**	**20.000**	**20.000**

Personalkennzahlen	Ergebnis 2007	Ergebnis 2008	Ansatz 2009	Planung 2010	Planung 2011	Planung 2012	Planung 2013	Planung 2014
Anzahl Mitarbeiter		19,36		18,00	18,00	17,00	17,00	17,00
Vollzeitkräfte		16,06	13,69	13,36	13,17	12,17	12,00	11,82
Stellenplan		11,20		11,90	11,90	11,90	11,90	11,90

Produktgruppe 2511	**Naturwissenschaftliche Sammlung**	**PG-Verantwortliche(r): Herr Dr. Illner**

Kurzbeschreibung der Produktgruppe

- Die Sammlung des Museums sichern, konservatorisch pflegen und verwalten (ausleihen).

Zielgruppen der Produktgruppe

- Einwohnerinnen und Einwohner der Stadt Wuppertal
- Schülerinnen und Schüler
- Lehrerinnen und Lehrer
- Vereine mit naturwissenschaftlichem Interesse
- Menschen mit naturwissenschaftlichem Interesse vor allem aus der Region des Bergischen Landes und des Rheinlandes

Produktgruppenziele

Produktgruppe	**2511**	**Naturwissenschaftliche Sammlung**

Auf die Ermittlung und Abbildung von Zielen und Zielkennzahlen wird verzichtet (Schließung des Museums).

		Teilergebnisplan	**Ergebnis 2007**	**Ergebnis 2008**	**Ansatz 2009**	**Planung 2010**	**Planung 2011**	**Planung 2012**	**Planung 2013**	**Planung 2014**
1	+	Steuern und ähnliche Abgaben								
2	+	Zuwendungen und allgemeine Umlagen		-3.027	-1.000	-1.000	-1.000	-1.000	-1.000	-1.000
3	+	Sonstige Transfererträge								
4	+	Öffentlich-rechtliche Leistungsentgelte								
5	+	Privatrechtliche Leistungsentgelte		-9.127	-19.550					
6	+	Kostenerstattungen und Kostenumlagen								
7	+	Sonstige ordentliche Erträge		-14.015						
8	+	Aktivierte Eigenleistungen								
9	+/-	Bestandsveränderungen								
10	**=**	**Ordentliche Erträge**		**-26.169**	**-20.550**	**-1.000**	**-1.000**	**-1.000**	**-1.000**	**-1.000**
11	-	Personalaufwendungen		211.475	233.085	210.126	210.802	209.918	210.139	209.485
12	-	Versorgungsaufwendungen								
13	-	Aufwendungen für Sach- und Dienstleistungen		125.968	112.514	22.650	22.650	19.450	19.450	19.450
14	-	Bilanzielle Abschreibungen		4.728	9.631	2.776	1.748	1.748	993	993
15	-	Transferaufwendungen		15.000	15.000					
16	-	Sonstige ordentliche Aufwendungen		293.137	301.625	68.350	68.350	46.950	46.950	46.950
17	**=**	**Ordentliche Aufwendungen**		**650.308**	**671.854**	**303.902**	**303.551**	**278.067**	**277.533**	**276.878**
18	**=**	**Ergebnis der laufenden Verwaltungstätigkeit** (=Zeilen 10 und 17)		**624.139**	**651.304**	**302.902**	**302.551**	**277.067**	**276.533**	**275.878**

		Teilergebnisplan	Ergebnis 2007	Ergebnis 2008	Ansatz 2009	Planung 2010	Planung 2011	Planung 2012	Planung 2013	Planung 2014
19	+	Finanzerträge								
20	-	Zinsen und sonstige Finanzaufwendungen								
21	**=**	**Finanzergebnis** (=Zeilen 19 und 20)								
22	**=**	**Ordentliches Ergebnis** (=Zeilen 18 und 21)		**624.139**	**651.304**	**302.902**	**302.551**	**277.067**	**276.533**	**275.878**
23	+	Außerordentliche Erträge								
24	-	Außerordentliche Aufwendungen								
25	**=**	**Außerordentliches Ergebnis** (=Zeilen 23 und 24)								
26	**=**	**Ergebnis vor internen Leistungsbeziehungen** (=Zeilen 22 und 25)		**624.139**	**651.304**	**302.902**	**302.551**	**277.067**	**276.533**	**275.878**
27	+	Erträge aus internen Leistungsbeziehungen								
28	-	Aufwendungen aus internen Leistungsbeziehungen		98.010	66.149	63.652	63.768	63.457	63.195	63.159
29	**=**	**Ergebnis** (=Zeilen 26, 27 und 28)		**722.149**	**717.453**	**366.555**	**366.319**	**340.524**	**339.728**	**339.037**

Die Erträge der Kontengruppe 41 „Zuwendungen und allgemeine Umlagen“ beim PSP-Element 2.25.11.01.0.0.0001 „Spenden Fuhlrott-Museum“ sind zweckgebunden gemäß § 21 GemHVO. Höhere Erträge berechtigen zu Mehraufwendungen; geringere Erträge verpflichten zu Minderaufwendungen.

		Teilfinanzplan A	Ergebnis 2007	Ergebnis 2008	Ansatz 2009	Planung 2010	VE 2010	Planung 2011	VE 2011	Planung 2012	Planung 2013	Planung 2014
1	+	Zuwendungen für Investitions-maßnahmen										
2	+	Veräußerung von Sachanlagen										
3	+	Veräußerung von Finanzanlagen										
4	+	Beiträge und ähnliche Entgelte										
5	+	Sonstige Investitionseinzahlungen										
6	**=**	**Einzahlungen aus Investitionstätigkeit**										
7	-	Erwerb von Grundstücken und Gebäuden										
8	-	Baumaßnahmen										
9	-	Erwerb von beweglichem Anlagevermögen			1.900	1.900		1.900		1.900	1.900	1.900
10	-	Erwerb von Finanzanlagen										
11	-	Aktivierbare Zuwendungen										
12	-	Sonstige Investitionsauszahlungen										
13	**=**	**Auszahlungen aus Investiti-onstätigkeit**			**1.900**	**1.900**		**1.900**		**1.900**	**1.900**	**1.900**
14	**=**	**Saldo aus Investitionstätigkeit** (=Zeilen 6 und 13)			**1.900**	**1.900**		**1.900**		**1.900**	**1.900**	**1.900**

Personalkennzahlen	Ergebnis 2007	Ergebnis 2008	Ansatz 2009	Planung 2010	Planung 2011	Planung 2012	Planung 2013	Planung 2014
Anzahl Mitarbeiter		3,32		2,50	2,50	2,50	2,50	2,50
Vollzeitkräfte		3,01	7,13	2,62	2,59	2,73	2,68	2,65
Stellenplan		3,65		1,40	1,40	1,40	1,40	1,40

Stadtbetrieb 214	**Stadtbibliothek**	**Leitung: Frau Scharmann**

Produktbereich		**Produktgruppe**		**Produkt**	
25	Kultur und Wissenschaft	**2504**	**Bibliothek**	2504010	Medien und Informationen

Stadtbetrieb	**214**	**Stadtbibliothek**
Stadtbetriebsleitung	**Frau Scharmann**	

Kurzbeschreibung des Stadtbetriebs

Bereitstellung von Medien (Bücher, Zeitschriften, Zeitungen, Audiovisuelle Medien), freier Zugang zu Informationen, Leseförderung, Förderung von Informations- und Medienkompetenz

Haushaltsplan 2010 / 2011 **214 Stadtbibliothek**

Stadtverwaltung Wuppertal

		Teilergebnisplan	Ergebnis 2007	Ergebnis 2008	Ansatz 2009	Planung 2010	Planung 2011	Planung 2012	Planung 2013	Planung 2014
1	+	Steuern und ähnliche Abgaben								
2	+	Zuwendungen und allgemeine Umlagen		-506.069	-13.160	-12.543	-12.208	-12.177	-12.177	-12.177
3	+	Sonstige Transfererträge								
4	+	Öffentlich-rechtliche Leistungsentgelte								
5	+	Privatrechtliche Leistungsentgelte		-254.235	-254.650	-234.650	-234.650	-234.650	-234.650	-234.650
6	+	Kostenerstattungen und Kostenumlagen			-50	-50	-50	-50	-50	-50
7	+	Sonstige ordentliche Erträge		-82.106	-100	-3.900	-3.900	-3.900	-3.900	-3.900
8	+	Aktivierte Eigenleistungen								
9	+/-	Bestandsveränderungen								
10	**=**	**Ordentliche Erträge**		**-842.410**	**-267.960**	**-251.143**	**-250.808**	**-250.777**	**-250.777**	**-250.777**
11	-	Personalaufwendungen		3.916.474	3.702.139	3.928.410	3.865.867	3.762.588	3.670.706	3.601.398
12	-	Versorgungsaufwendungen								
13	-	Aufwendungen für Sach- und Dienstleistungen		823.188	839.197	838.500	845.500	852.500	852.500	852.500
14	-	Bilanzielle Abschreibungen		63.683	30.874	30.972	27.267	15.903	13.136	12.590
15	-	Transferaufwendungen								
16	-	Sonstige ordentliche Aufwendungen		728.224	790.376	699.880	704.880	709.880	709.880	709.880
17	**=**	**Ordentliche Aufwendungen**		**5.531.569**	**5.362.586**	**5.497.761**	**5.443.514**	**5.340.871**	**5.246.222**	**5.176.367**
18	**=**	**Ergebnis der laufenden Verwaltungstätigkeit** (=Zeilen 10 und 17)		**4.689.159**	**5.094.626**	**5.246.618**	**5.192.706**	**5.090.093**	**4.995.445**	**4.925.590**

		Teilergebnisplan	Ergebnis 2007	Ergebnis 2008	Ansatz 2009	Planung 2010	Planung 2011	Planung 2012	Planung 2013	Planung 2014
19	+	Finanzerträge								
20	-	Zinsen und sonstige Finanzaufwendungen								
21	**=**	**Finanzergebnis** (=Zeilen 19 und 20)								
22	**=**	**Ordentliches Ergebnis** (=Zeilen 18 und 21)		**4.689.159**	**5.094.626**	**5.246.618**	**5.192.706**	**5.090.093**	**4.995.445**	**4.925.590**
23	+	Außerordentliche Erträge								
24	-	Außerordentliche Aufwendungen								
25	**=**	**Außerordentliches Ergebnis** (=Zeilen 23 und 24)								
26	**=**	**Ergebnis vor internen Leistungsbeziehungen** (=Zeilen 22 und 25)		**4.689.159**	**5.094.626**	**5.246.618**	**5.192.706**	**5.090.093**	**4.995.445**	**4.925.590**
27	+	Erträge aus internen Leistungsbeziehungen								
28	-	Aufwendungen aus internen Leistungsbeziehungen		1.035.330	688.392	766.649	764.310	757.331	745.672	741.222
29	**=**	**Ergebnis** (=Zeilen 26, 27 und 28)		**5.724.488**	**5.783.018**	**6.013.267**	**5.957.016**	**5.847.424**	**5.741.116**	**5.666.812**

		Teilfinanzplan A	Ergebnis 2007	Ergebnis 2008	Ansatz 2009	Planung 2010	VE 2010	Planung 2011	VE 2011	Planung 2012	Planung 2013	Planung 2014
1	+	Zuwendungen für Investitions-maßnahmen		-459.643		-12.150		-12.150		-12.150	-12.150	-12.150
2	+	Veräußerung von Sachanlagen		-7.975	-50	-50		-50		-50	-50	-50
3	+	Veräußerung von Finanzanlagen										
4	+	Beiträge und ähnliche Entgelte										
5	+	Sonstige Investitionseinzahlungen										
6	**=**	**Einzahlungen aus Investitionstätigkeit**		**-467.618**	**-50**	**-12.200**		**-12.200**		**-12.200**	**-12.200**	**-12.200**
7	-	Erwerb von Grundstücken und Gebäuden										
8	-	Baumaßnahmen										
9	-	Erwerb von beweglichem Anlagevermögen		496.350	426.000	467.850		467.850		467.850	467.850	467.850
10	-	Erwerb von Finanzanlagen										
11	-	Aktivierbare Zuwendungen										
12	-	Sonstige Investitionsauszahlungen										
13	**=**	**Auszahlungen aus Investiti-onstätigkeit**		**496.350**	**426.000**	**467.850**		**467.850**		**467.850**	**467.850**	**467.850**
14	**=**	**Saldo aus Investitionstätigkeit** (=Zeilen 6 und 13)		**28.733**	**425.950**	**455.650**		**455.650**		**455.650**	**455.650**	**455.650**

Personalkennzahlen	Ergebnis 2007	Ergebnis 2008	Ansatz 2009	Planung 2010	Planung 2011	Planung 2012	Planung 2013	Planung 2014
Anzahl Mitarbeiter		93,00		91,00	89,00	87,00	84,00	82,00
Vollzeitkräfte		80,20	78,88	74,69	73,61	72,09	71,12	70,19
Stellenplan		81,83		79,06	79,06	79,06	79,06	79,06

Produktgruppe 2504	**Bibliothek**	**PG-Verantwortliche(r): Frau Scharmann**

Kurzbeschreibung der Produktgruppe

- Bereitstellung von Medien (Bücher, Zeitschriften, Zeitungen, Audiovisuelle Medien)
- Gewährleistung des freien Zugangs zu Informationen
- Leseförderung
- Förderung von Informations- und Medienkompetenz
- Angebot von PC- und Internetarbeitsplätzen
- Unterstützung von Aus- und Weiterbildung
- Angebote für Menschen mit Migrationshintergrund
- Bereitstellung und Pflege von Archivalien und Medien zu Wuppertaler Autorinnen und Autoren
- Zugang zum auswärtigen Leihverkehr

Zielgruppen der Produktgruppe

- alle Einwohnerinnen und Einwohner von Wuppertal und Umgebung
- Kindergarten- und Vorschulkinder
- Erzieherinnen und Erzieher
- Schülerinnen und Schüler
- Lehrerinnen und Lehrer
- Studentinnen und -Studenten
- Kinder und Erwachsene mit Migrationshintergrund

- Arbeits- und Stellensuchende
- Mitarbeiterinnen und Mitarbeiter der Stadt Wuppertal
- Bibliotheken in der Bundesrepublik / NRW

Produktgruppenziele

Produktgruppe	**2504**	**Bibliothek**

Ziel	**Bezeichnung**
D0491	Steigerung der Gesamtnachfrage gegenüber 2009 / Nutzung der Bibliothek als Bildungsangebot

Kennzahlen zur Zielerreichung		**Ergebnis 2007**	**Ergebnis 2008**	**Ansatz 2009**	**Planung 2010**	**Planung 2011**	**Planung 2012**	**Planung 2013**	**Planung 2014**
D04912 (ST)	Ausleihen / Gesamteinwohnerzahl				3,60	3,60			

Haushaltsplan 2010 / 2011 **214 Stadtbibliothek**

Stadtverwaltung Wuppertal **2504 Bibliothek**

		Teilergebnisplan	Ergebnis 2007	Ergebnis 2008	Ansatz 2009	Planung 2010	Planung 2011	Planung 2012	Planung 2013	Planung 2014
1	+	Steuern und ähnliche Abgaben								
2	+	Zuwendungen und allgemeine Umlagen		-506.069	-13.160	-12.543	-12.208	-12.177	-12.177	-12.177
3	+	Sonstige Transfererträge								
4	+	Öffentlich-rechtliche Leistungsentgelte								
5	+	Privatrechtliche Leistungsentgelte		-254.235	-254.650	-234.650	-234.650	-234.650	-234.650	-234.650
6	+	Kostenerstattungen und Kostenumlagen			-50	-50	-50	-50	-50	-50
7	+	Sonstige ordentliche Erträge		-82.106	-100	-3.900	-3.900	-3.900	-3.900	-3.900
8	+	Aktivierte Eigenleistungen								
9	+/-	Bestandsveränderungen								
10	**=**	**Ordentliche Erträge**		**-842.410**	**-267.960**	**-251.143**	**-250.808**	**-250.777**	**-250.777**	**-250.777**
11	-	Personalaufwendungen		3.916.474	3.702.139	3.928.410	3.865.867	3.762.588	3.670.706	3.601.398
12	-	Versorgungsaufwendungen								
13	-	Aufwendungen für Sach- und Dienstleistungen		823.188	839.197	838.500	845.500	852.500	852.500	852.500
14	-	Bilanzielle Abschreibungen		63.683	30.874	30.972	27.267	15.903	13.136	12.590
15	-	Transferaufwendungen								
16	-	Sonstige ordentliche Aufwendungen		728.224	790.376	699.880	704.880	709.880	709.880	709.880
17	**=**	**Ordentliche Aufwendungen**		**5.531.569**	**5.362.586**	**5.497.761**	**5.443.514**	**5.340.871**	**5.246.222**	**5.176.367**
18	**=**	**Ergebnis der laufenden Verwaltungstätigkeit** (=Zeilen 10 und 17)		**4.689.159**	**5.094.626**	**5.246.618**	**5.192.706**	**5.090.093**	**4.995.445**	**4.925.590**

		Teilergebnisplan	Ergebnis 2007	Ergebnis 2008	Ansatz 2009	Planung 2010	Planung 2011	Planung 2012	Planung 2013	Planung 2014
19	+	Finanzerträge								
20	-	Zinsen und sonstige Finanzaufwendungen								
21	**=**	**Finanzergebnis** (=Zeilen 19 und 20)								
22	**=**	**Ordentliches Ergebnis** (=Zeilen 18 und 21)		**4.689.159**	**5.094.626**	**5.246.618**	**5.192.706**	**5.090.093**	**4.995.445**	**4.925.590**
23	+	Außerordentliche Erträge								
24	-	Außerordentliche Aufwendungen								
25	**=**	**Außerordentliches Ergebnis** (=Zeilen 23 und 24)								
26	**=**	**Ergebnis vor internen Leistungsbeziehungen** (=Zeilen 22 und 25)		**4.689.159**	**5.094.626**	**5.246.618**	**5.192.706**	**5.090.093**	**4.995.445**	**4.925.590**
27	+	Erträge aus internen Leistungsbeziehungen								
28	-	Aufwendungen aus internen Leistungsbeziehungen		1.035.330	688.392	766.649	764.310	757.331	745.672	741.222
29	**=**	**Ergebnis** (=Zeilen 26, 27 und 28)		**5.724.488**	**5.783.018**	**6.013.267**	**5.957.016**	**5.847.424**	**5.741.116**	**5.666.812**

Die Erträge der Kontengruppe 44 „Privatrechtliche Leistungsentgelte“ bei den PSP-Elementen 2.25.04.01.0.0.0002 „Auswärtiger Leihverkehr“, 2.25.04.01.0.0.0003 „Dienstleistungen Internet SB 214“ und 2.25.04.01.0.0.0005 „Veranstaltungen“ sind zweckgebunden gemäß § 21 GemHVO. Höhere Erträge berechtigen zu Mehraufwendungen; geringere Erträge verpflichten zu Minderaufwendungen.

Alle Erträge bei den PSP-Elementen 2.25.04.01.0.0.0001 „Bücher und Medien“ und 2.25.04.01.0.0.0004 „Nutzungs-Lizenzen“ sind zweckgebunden gemäß § 21 GemHVO. Höhere Erträge berechtigen zu Mehraufwendungen im Bereich der Kontengruppe 52 „Aufwendungen für Sach- und Dienstleistungen“; geringere Erträge verpflichten zu Minderaufwendungen.

		Teilfinanzplan A	**Ergebnis 2007**	**Ergebnis 2008**	**Ansatz 2009**	**Planung 2010**	**VE 2010**	**Planung 2011**	**VE 2011**	**Planung 2012**	**Planung 2013**	**Planung 2014**
1	+	Zuwendungen für Investitions-maßnahmen		-459.643		-12.150		-12.150		-12.150	-12.150	-12.150
2	+	Veräußerung von Sachanlagen		-7.975	-50	-50		-50		-50	-50	-50
3	+	Veräußerung von Finanzanlagen										
4	+	Beiträge und ähnliche Entgelte										
5	+	Sonstige Investitionseinzahlungen										
6	**=**	**Einzahlungen aus Investitionstätigkeit**		**-467.618**	**-50**	**-12.200**		**-12.200**		**-12.200**	**-12.200**	**-12.200**
7	-	Erwerb von Grundstücken und Gebäuden										
8	-	Baumaßnahmen										
9	-	Erwerb von beweglichem Anlagevermögen		496.350	426.000	467.850		467.850		467.850	467.850	467.850
10	-	Erwerb von Finanzanlagen										
11	-	Aktivierbare Zuwendungen										
12	-	Sonstige Investitionsauszahlungen										
13	**=**	**Auszahlungen aus Investiti-onstätigkeit**		**496.350**	**426.000**	**467.850**		**467.850**		**467.850**	**467.850**	**467.850**
14	**=**	**Saldo aus Investitionstätigkeit** (=Zeilen 6 und 13)		**28.733**	**425.950**	**455.650**		**455.650**		**455.650**	**455.650**	**455.650**

Personalkennzahlen	Ergebnis 2007	Ergebnis 2008	Ansatz 2009	Planung 2010	Planung 2011	Planung 2012	Planung 2013	Planung 2014
Anzahl Mitarbeiter		93,00		91,00	89,00	87,00	84,00	82,00
Vollzeitkräfte		80,20	78,88	74,69	73,61	72,09	71,12	70,19
Stellenplan		81,83		79,06	79,06	79,06	79,06	79,06

Stadtbetrieb 215 **Zoologischer Garten** **Leitung: Herr Dr. Schürer**

Produktbereich		Produktgruppe		Produkt	
25	Kultur und Wissenschaft	**2513**	**Tierpark**	2513010	Zoologischer Garten

Stadtbetrieb	**215**	**Zoologischer Garten**
Stadtbetriebsleitung	**Herr Dr. Schürer**	

Kurzbeschreibung des Stadtbetriebs

Internationaler Artenschutz, Erhaltungszucht bedrohter Tierarten, Forschung, Dokumentation und Publikation, Erholungs-, Bildungs- und Freizeitangebot

		Teilergebnisplan	Ergebnis 2007	Ergebnis 2008	Ansatz 2009	Planung 2010	Planung 2011	Planung 2012	Planung 2013	Planung 2014
1	+	Steuern und ähnliche Abgaben								
2	+	Zuwendungen und allgemeine Umlagen		-371.417	-10.086	-276.623	-267.394	-267.394	-267.316	-267.309
3	+	Sonstige Transfererträge								
4	+	Öffentlich-rechtliche Leistungsentgelte				-26.080	-26.080	-26.050	-26.021	-26.021
5	+	Privatrechtliche Leistungsentgelte		-2.594.165	-2.695.400	-2.953.500	-3.303.500	-3.303.500	-3.303.500	-3.303.500
6	+	Kostenerstattungen und Kostenumlagen								
7	+	Sonstige ordentliche Erträge		-103.608	-500	-1.500	-1.500	-1.500	-1.500	-1.500
8	+	Aktivierte Eigenleistungen								
9	+/-	Bestandsveränderungen								
10	**=**	**Ordentliche Erträge**		**-3.069.191**	**-2.705.986**	**-3.257.702**	**-3.598.474**	**-3.598.444**	**-3.598.336**	**-3.598.329**
11	-	Personalaufwendungen		3.764.673	3.731.912	3.597.291	3.603.070	3.536.263	3.541.476	3.505.983
12	-	Versorgungsaufwendungen								
13	-	Aufwendungen für Sach- und Dienstleistungen		3.053.194	2.857.413	3.104.600	3.114.600	3.114.600	3.114.600	3.114.600
14	-	Bilanzielle Abschreibungen		1.229.814	799.937	1.186.112	1.173.682	1.173.060	1.150.492	1.138.267
15	-	Transferaufwendungen		4.509	11.000	11.000	11.000	11.000	11.000	11.000
16	-	Sonstige ordentliche Aufwendungen		64.524	80.503	60.540	61.540	61.540	61.540	61.540
17	**=**	**Ordentliche Aufwendungen**		**8.116.714**	**7.480.765**	**7.959.543**	**7.963.891**	**7.896.463**	**7.879.107**	**7.831.390**
18	**=**	**Ergebnis der laufenden Verwaltungstätigkeit** (=Zeilen 10 und 17)		**5.047.523**	**4.774.779**	**4.701.840**	**4.365.417**	**4.298.018**	**4.280.771**	**4.233.061**

		Teilergebnisplan	Ergebnis 2007	Ergebnis 2008	Ansatz 2009	Planung 2010	Planung 2011	Planung 2012	Planung 2013	Planung 2014
19	+	Finanzerträge								
20	-	Zinsen und sonstige Finanzaufwendungen								
21	**=**	**Finanzergebnis** (=Zeilen 19 und 20)								
22	**=**	**Ordentliches Ergebnis** (=Zeilen 18 und 21)		**5.047.523**	**4.774.779**	**4.701.840**	**4.365.417**	**4.298.018**	**4.280.771**	**4.233.061**
23	+	Außerordentliche Erträge								
24	-	Außerordentliche Aufwendungen								
25	**=**	**Außerordentliches Ergebnis** (=Zeilen 23 und 24)								
26	**=**	**Ergebnis vor internen Leistungsbeziehungen** (=Zeilen 22 und 25)		**5.047.523**	**4.774.779**	**4.701.840**	**4.365.417**	**4.298.018**	**4.280.771**	**4.233.061**
27	+	Erträge aus internen Leistungsbeziehungen								
28	-	Aufwendungen aus internen Leistungsbeziehungen		1.201.579	621.176	647.435	650.513	645.069	637.396	635.262
29	**=**	**Ergebnis** (=Zeilen 26, 27 und 28)		**6.249.101**	**5.395.955**	**5.349.275**	**5.015.930**	**4.943.088**	**4.918.166**	**4.868.322**

		Teilfinanzplan A	Ergebnis 2007	Ergebnis 2008	Ansatz 2009	Planung 2010	VE 2010	Planung 2011	VE 2011	Planung 2012	Planung 2013	Planung 2014
1	+	Zuwendungen für Investitions-maßnahmen		-25.000								
2	+	Veräußerung von Sachanlagen		-1.577	-600	-600		-600		-600	-600	-600
3	+	Veräußerung von Finanzanlagen										
4	+	Beiträge und ähnliche Entgelte										
5	+	Sonstige Investitionseinzahlungen										
6	**=**	**Einzahlungen aus Investitionstätigkeit**		**-26.577**	**-600**	**-600**		**-600**		**-600**	**-600**	**-600**
7	-	Erwerb von Grundstücken und Gebäuden										
8	-	Baumaßnahmen				350.000	350.000	350.000		350.000	350.000	350.000
9	-	Erwerb von beweglichem Anlagevermögen		52.579	108.000	393.000		13.000		13.000	13.000	13.000
10	-	Erwerb von Finanzanlagen										
11	-	Aktivierbare Zuwendungen										
12	-	Sonstige Investitionsauszahlungen										
13	**=**	**Auszahlungen aus Investiti-onstätigkeit**		**52.579**	**108.000**	**743.000**	**350.000**	**363.000**		**363.000**	**363.000**	**363.000**
14	**=**	**Saldo aus Investitionstätigkeit** (=Zeilen 6 und 13)		**26.002**	**107.400**	**742.400**	**350.000**	**362.400**		**362.400**	**362.400**	**362.400**

Personalkennzahlen	Ergebnis 2007	Ergebnis 2008	Ansatz 2009	Planung 2010	Planung 2011	Planung 2012	Planung 2013	Planung 2014
Anzahl Mitarbeiter		84,00		83,00	83,00	82,00	82,00	81,00
Vollzeitkräfte		80,66	81,54	79,22	77,98	76,24	75,14	74,09
Stellenplan		81,50		81,50	81,50	81,50	81,50	81,50

Produktgruppe 2513	**Tierpark**	**PG-Verantwortliche(r): Herr Dr. Schürer**

Kurzbeschreibung der Produktgruppe

- Durchführung des Internationalen Artenschutzes
- Erhaltungszucht bedrohter Tierarten im Rahmen der „Welt- Zoo-Naturschutzstrategie“
- Forschung, Dokumentation und Publikation
- Fortschreibung der Zoo- Zielplanung
- Durchführung von Sonderveranstaltungen und Aktionen
- Besucherservice, einschl. Vermittlung und Betreuung von Tierpatenschaften
- Erholungs-, Bildungs- und Freizeitangebot mit
    - einem 24 ha großen Park mit z. Z. 4500 Tieren (ca. 450 Arten) aus allen Kontinenten in zz. 9 Revieren
    - ca. 20 Tierhäusern mit Freigehegen (teilw. unter Denkmalschutz)
    - einer Zoo-Schule
    - altem Baumbestand mit z.T. seltenen exotischen Gehölzen (teilw. unter Denkmalschutz)
    - einer denkmalgeschützten „Konzertmuschel“
    - einem Kinderspielplatz im nichtzoologischen Bereich
- Begegnungsstätte für alle Bevölkerungs- und Besuchergruppen
- temporäre Verpachtung von Flächen an Dritte

Zielgruppen der Produktgruppe

- alle Einwohnerinnen und Einwohner der Stadt Wuppertal
- regionale und überregionale Besucherinnen und Besucher
- nationale und internationale Touristen und Interessierte
- Kindergarten- und Vorschulkinder
- Schülerinnen und Schüler
- Studentinnen und Studenten
- Lehrerinnen und Lehrer
- Familien
- Senioren

Produktgruppenziele

Produktgruppe	2513	Tierpark

Ziel	Bezeichnung
D1001	Stabilisierung der Jahresdurchschnittsbesucherzahl auf 620.000 in den nächsten 2 Jahren
D1002	Erhöhung des Kostendeckungsgrades, Basis 2009

Kennzahlen zur Zielerreichung		Ergebnis 2007	Ergebnis 2008	Ansatz 2009	Planung 2010	Planung 2011	Planung 2012	Planung 2013	Planung 2014
D10012 (PRS)	Anzahl Gesamtbesucher				620.000,00	620.000,00	620.000,00	620.000,00	620.000,00
D10021 (%)	Erhöhung des Kostendeckungsgrades				2,00	3,00	0,00	0,00	0,00

Haushaltsplan 2010 / 2011 **215 Zoologischer Garten**

Stadtverwaltung Wuppertal **2513 Tierpark**

		Teilergebnisplan	Ergebnis 2007	Ergebnis 2008	Ansatz 2009	Planung 2010	Planung 2011	Planung 2012	Planung 2013	Planung 2014
1	+	Steuern und ähnliche Abgaben								
2	+	Zuwendungen und allgemeine Umlagen		-371.417	-10.086	-276.623	-267.394	-267.394	-267.316	-267.309
3	+	Sonstige Transfererträge								
4	+	Öffentlich-rechtliche Leistungsentgelte				-26.080	-26.080	-26.050	-26.021	-26.021
5	+	Privatrechtliche Leistungsentgelte		-2.594.165	-2.695.400	-2.953.500	-3.303.500	-3.303.500	-3.303.500	-3.303.500
6	+	Kostenerstattungen und Kostenumlagen								
7	+	Sonstige ordentliche Erträge		-103.608	-500	-1.500	-1.500	-1.500	-1.500	-1.500
8	+	Aktivierte Eigenleistungen								
9	+/-	Bestandsveränderungen								
10	**=**	**Ordentliche Erträge**		**-3.069.191**	**-2.705.986**	**-3.257.702**	**-3.598.474**	**-3.598.444**	**-3.598.336**	**-3.598.329**
11	-	Personalaufwendungen		3.764.673	3.731.912	3.597.291	3.603.070	3.536.263	3.541.476	3.505.983
12	-	Versorgungsaufwendungen								
13	-	Aufwendungen für Sach- und Dienstleistungen		3.053.194	2.857.413	3.104.600	3.114.600	3.114.600	3.114.600	3.114.600
14	-	Bilanzielle Abschreibungen		1.229.814	799.937	1.186.112	1.173.682	1.173.060	1.150.492	1.138.267
15	-	Transferaufwendungen		4.509	11.000	11.000	11.000	11.000	11.000	11.000
16	-	Sonstige ordentliche Aufwendungen		64.524	80.503	60.540	61.540	61.540	61.540	61.540
17	**=**	**Ordentliche Aufwendungen**		**8.116.714**	**7.480.765**	**7.959.543**	**7.963.891**	**7.896.463**	**7.879.107**	**7.831.390**
18	**=**	**Ergebnis der laufenden Verwaltungstätigkeit** (=Zeilen 10 und 17)		**5.047.523**	**4.774.779**	**4.701.840**	**4.365.417**	**4.298.018**	**4.280.771**	**4.233.061**

		Teilergebnisplan	Ergebnis 2007	Ergebnis 2008	Ansatz 2009	Planung 2010	Planung 2011	Planung 2012	Planung 2013	Planung 2014
19	+	Finanzerträge								
20	-	Zinsen und sonstige Finanzaufwendungen								
21	**=**	**Finanzergebnis** (=Zeilen 19 und 20)								
22	**=**	**Ordentliches Ergebnis** (=Zeilen 18 und 21)		**5.047.523**	**4.774.779**	**4.701.840**	**4.365.417**	**4.298.018**	**4.280.771**	**4.233.061**
23	+	Außerordentliche Erträge								
24	-	Außerordentliche Aufwendungen								
25	**=**	**Außerordentliches Ergebnis** (=Zeilen 23 und 24)								
26	**=**	**Ergebnis vor internen Leistungsbeziehungen** (=Zeilen 22 und 25)		**5.047.523**	**4.774.779**	**4.701.840**	**4.365.417**	**4.298.018**	**4.280.771**	**4.233.061**
27	+	Erträge aus internen Leistungsbeziehungen								
28	-	Aufwendungen aus internen Leistungsbeziehungen		1.201.579	621.176	647.435	650.513	645.069	637.396	635.262
29	**=**	**Ergebnis** (=Zeilen 26, 27 und 28)		**6.249.101**	**5.395.955**	**5.349.275**	**5.015.930**	**4.943.088**	**4.918.166**	**4.868.322**

Die Erträge der Kontengruppe 41 „Zuwendungen und allgemeine Umlagen“ bei den PSP-Elementen 2.25.13.01.0.0.0003 „Tierpatenschaften“ und 2.25.13.01.0.0.0004 „Spenden“ sind zweckgebunden gemäß § 21 GemHVO. Höhere Erträge berechtigen zu Mehraufwendungen; geringere Erträge verpflichten zu Minderaufwendungen.

Die Erträge der Kontengruppe 44 „Privatrechtliche Leistungsentgelte“ bei den PSP-Elementen 2.25.13.01.0.0.0001 „Sonderveranstaltungen und Aktionen“, 2.25.13.01.0.0.0002 „Anzeigen und Werbemaßnahmen“ und 2.25.04.01.0.0.0005 „Veranstaltungen“ sind zweckgebunden gemäß § 21 GemHVO. Höhere Erträge berechtigen zu Mehraufwendungen; geringere Erträge verpflichten zu Minderaufwendungen.

Die Erträge der Kontengruppen 41 „Zuwendungen und allgemeine Umlagen“ und 45 „Sonstige Erträge aus lfd. Verwaltungstätigkeit“ beim PSP-Element 2.25.13.01.0.0.0005 „(Ver-)Kauf von Tieren (Festwert)“ sind zweckgebunden gemäß § 21 GemHVO. Höhere Erträge berechtigen zu Mehraufwendungen im Bereich der Kontengruppe 52 „Aufwendungen für Sach- und Dienstleistungen“; geringere Erträge verpflichten zu Minderaufwendungen.

Alle Erträge beim PSP-Element 2.25.13.01.0.0.0006 „Einnahmen Zoo-Führungen“ sind zweckgebunden gemäß § 21 GemHVO. Höhere Erträge berechtigen zu Mehraufwendungen; geringere Erträge verpflichten zu Minderaufwendungen.

Privatrechtliche Leistungsentgelte (Zeile 5)
Die Ansätze ab 2010 berücksichtigen die vom Rat der Stadt beschlossene Erhöhung der Eintrittsgelder.

Transferaufwendungen (Zeile 15)
Für die Teilnahme am ISIS-Programm und Artenschutzmaßnahmen.

		Teilfinanzplan A	Ergebnis 2007	Ergebnis 2008	Ansatz 2009	Planung 2010	VE 2010	Planung 2011	VE 2011	Planung 2012	Planung 2013	Planung 2014
1	+	Zuwendungen für Investitions-maßnahmen		-25.000								
2	+	Veräußerung von Sachanlagen		-1.577	-600	-600		-600		-600	-600	-600
3	+	Veräußerung von Finanzanlagen										
4	+	Beiträge und ähnliche Entgelte										
5	+	Sonstige Investitionseinzahlungen										
6	**=**	**Einzahlungen aus Investitionstätigkeit**		**-26.577**	**-600**	**-600**		**-600**		**-600**	**-600**	**-600**
7	-	Erwerb von Grundstücken und Gebäuden										
8	-	Baumaßnahmen				350.000	350.000	350.000		350.000	350.000	350.000
9	-	Erwerb von beweglichem Anlagevermögen		52.579	108.000	393.000		13.000		13.000	13.000	13.000
10	-	Erwerb von Finanzanlagen										
11	-	Aktivierbare Zuwendungen										
12	-	Sonstige Investitionsauszahlungen										
13	**=**	**Auszahlungen aus Investiti-onstätigkeit**		**52.579**	**108.000**	**743.000**	**350.000**	**363.000**		**363.000**	**363.000**	**363.000**
14	**=**	**Saldo aus Investitionstätigkeit** (=Zeilen 6 und 13)		**26.002**	**107.400**	**742.400**	**350.000**	**362.400**		**362.400**	**362.400**	**362.400**

Teilfinanzplan B		Ergebnis 2007	Ergebnis 2008	Ansatz 2009	Planung 2010	VE 2010	Planung 2011	VE 2011	Planung 2012	Planung 2013	Planung 2014	Planung 2015ff.	Bisher bereit-gestellt	Gesamt-bedarf
Zoo-Maßnahme (pausch)	Hochbaumaßnahmen								350.000	350.000	350.000			1.050.000
Außenanlage Bonobos	Hochbaumaßnahmen				350.000	350.000	350.000							700.000
Lüftungsanlage Mensc	Ausz.Erw.Verm.>410E				380.000									380.000
Gesamtergebnis	Ergebnis				730.000	350.000	350.000		350.000	350.000	350.000			2.130.000

Außenanlage Bonobos
Die für 2010 veranschlagte Verpflichtungsermächtigung wird in voller Höhe 2011 kassenwirksam.

Personalkennzahlen	Ergebnis 2007	Ergebnis 2008	Ansatz 2009	Planung 2010	Planung 2011	Planung 2012	Planung 2013	Planung 2014
Anzahl Mitarbeiter		84,00		83,00	83,00	82,00	82,00	81,00
Vollzeitkräfte		80,66	81,54	79,22	77,98	76,24	75,14	74,09
Stellenplan		81,50		81,50	81,50	81,50	81,50	81,50

Stadtbetrieb 216 **Von der Heydt-Museum** **Leitung: Herr Dr. Finckh**

Produktbereich		Produktgruppe		Produkt	
25	Kultur und Wissenschaft	**2509**	**Von der Heydt-Museum**	2509010 2509020	Sammlung und sonstige Leistungen "Von der Heydt-Museum" Wechselausstellungen

Stadtbetrieb	**216**	**Von der Heydt-Museum**
Stadtbetriebsleitung	**Herr Dr. Finckh**	

Kurzbeschreibung des Stadtbetriebs

Ausstellung und Sammlung von Gemälden, Skulpturen, Papierarbeiten aus dem 16. bis 21. Jahrhundert, Forschung und Wissensvermittlung, Erweiterung mit Fördermitteln (u.a. aus der „Von der Heydt- Stiftung“), museumspädagogische Angebote.

Haushaltsplan 2010 / 2011 **216 Von der Heydt-Museum**

Stadtverwaltung Wuppertal

		Teilergebnisplan	Ergebnis 2007	Ergebnis 2008	Ansatz 2009	Planung 2010	Planung 2011	Planung 2012	Planung 2013	Planung 2014
1	+	Steuern und ähnliche Abgaben								
2	+	Zuwendungen und allgemeine Umlagen		-18.927	-216.150	-128.175	-130.188	-130.188	-130.188	-130.188
3	+	Sonstige Transfererträge			-50	-50	-50	-50	-50	-50
4	+	Öffentlich-rechtliche Leistungsentgelte								
5	+	Privatrechtliche Leistungsentgelte		-658.407	-246.650	-46.650	-46.650	-46.650	-46.650	-46.650
6	+	Kostenerstattungen und Kostenumlagen			-550	-550	-550	-550	-550	-550
7	+	Sonstige ordentliche Erträge		-22.471						
8	+	Aktivierte Eigenleistungen								
9	+/-	Bestandsveränderungen								
10	**=**	**Ordentliche Erträge**		**-699.805**	**-463.400**	**-175.425**	**-177.438**	**-177.438**	**-177.438**	**-177.438**
11	-	Personalaufwendungen		1.603.708	1.374.653	1.516.072	1.522.194	1.519.547	1.525.081	1.531.135
12	-	Versorgungsaufwendungen								
13	-	Aufwendungen für Sach- und Dienstleistungen		1.105.469	681.937	371.475	401.838	391.788	421.838	411.788
14	-	Bilanzielle Abschreibungen		16.800	10.018	5.425	5.197	3.911	3.414	2.149
15	-	Transferaufwendungen		3.035						
16	-	Sonstige ordentliche Aufwendungen		2.631.152	2.690.892	2.732.733	2.873.833	2.873.833	2.873.833	2.874.633
17	**=**	**Ordentliche Aufwendungen**		**5.360.164**	**4.757.499**	**4.625.704**	**4.803.061**	**4.789.078**	**4.824.165**	**4.819.704**
18	**=**	**Ergebnis der laufenden Verwaltungstätigkeit** (=Zeilen 10 und 17)		**4.660.359**	**4.294.099**	**4.450.279**	**4.625.623**	**4.611.641**	**4.646.728**	**4.642.266**

		Teilergebnisplan	Ergebnis 2007	Ergebnis 2008	Ansatz 2009	Planung 2010	Planung 2011	Planung 2012	Planung 2013	Planung 2014
19	+	Finanzerträge								
20	-	Zinsen und sonstige Finanzaufwendungen								
21	**=**	**Finanzergebnis** (=Zeilen 19 und 20)								
22	**=**	**Ordentliches Ergebnis** (=Zeilen 18 und 21)		**4.660.359**	**4.294.099**	**4.450.279**	**4.625.623**	**4.611.641**	**4.646.728**	**4.642.266**
23	+	Außerordentliche Erträge								
24	-	Außerordentliche Aufwendungen								
25	**=**	**Außerordentliches Ergebnis** (=Zeilen 23 und 24)								
26	**=**	**Ergebnis vor internen Leistungsbeziehungen** (=Zeilen 22 und 25)		**4.660.359**	**4.294.099**	**4.450.279**	**4.625.623**	**4.611.641**	**4.646.728**	**4.642.266**
27	+	Erträge aus internen Leistungsbeziehungen								
28	-	Aufwendungen aus internen Leistungsbeziehungen		482.149	275.846	283.288	286.325	285.256	285.312	285.111
29	**=**	**Ergebnis** (=Zeilen 26, 27 und 28)		**5.142.508**	**4.569.945**	**4.733.567**	**4.911.948**	**4.896.897**	**4.932.040**	**4.927.377**

		Teilfinanzplan A	Ergebnis 2007	Ergebnis 2008	Ansatz 2009	Planung 2010	VE 2010	Planung 2011	VE 2011	Planung 2012	Planung 2013	Planung 2014
1	+	Zuwendungen für Investitions-maßnahmen		-329.478		-90.000		-100.000		-100.000	-100.000	-100.000
2	+	Veräußerung von Sachanlagen			-1.500	-1.500		-1.500		-1.500	-1.500	-1.500
3	+	Veräußerung von Finanzanlagen										
4	+	Beiträge und ähnliche Entgelte										
5	+	Sonstige Investitionseinzahlungen										
6	**=**	**Einzahlungen aus Investitionstätigkeit**		**-329.478**	**-1.500**	**-91.500**		**-101.500**		**-101.500**	**-101.500**	**-101.500**
7	-	Erwerb von Grundstücken und Gebäuden										
8	-	Baumaßnahmen										
9	-	Erwerb von beweglichem Anlagevermögen		456.330	134.650	132.650		132.650		132.650	132.650	132.650
10	-	Erwerb von Finanzanlagen			1.000	1.000		1.000		1.000	1.000	1.000
11	-	Aktivierbare Zuwendungen										
12	-	Sonstige Investitionsauszahlungen										
13	**=**	**Auszahlungen aus Investiti-onstätigkeit**		**456.330**	**135.650**	**133.650**		**133.650**		**133.650**	**133.650**	**133.650**
14	**=**	**Saldo aus Investitionstätigkeit** (=Zeilen 6 und 13)		**126.852**	**134.150**	**42.150**		**32.150**		**32.150**	**32.150**	**32.150**

Personalkennzahlen	Ergebnis 2007	Ergebnis 2008	Ansatz 2009	Planung 2010	Planung 2011	Planung 2012	Planung 2013	Planung 2014
Anzahl Mitarbeiter		34,00		34,00	34,00	34,00	34,00	34,00
Vollzeitkräfte		26,78	28,13	27,66	27,26	26,69	26,33	26,00
Stellenplan		30,62		30,62	30,62	30,62	30,62	30,62

Produktgruppe 2509	**Von der Heydt-Museum**	**PG-Verantwortliche(r): Herr Dr. Finckh**

Kurzbeschreibung der Produktgruppe

- ständige Präsentation einer Sammlung von Werken aus dem 16. bis 21. Jahrhundert in Form von Gemälden, Skulpturen und Papierarbeiten
- Forschung und Wissensvermittlung
- Erweiterung der Sammlung durch Ankäufe mit Fördermitteln (u.a. aus der „Von der Heydt- Stiftung“)
- museumspädagogische Angebote
- Ausstellungsmanagement
- Kreativ- Kurse
- Sonderveranstaltungen (z.B. Vorträge, Konzerte, Lesungen und Diskussionsrunden)
- Regelmäßige und besondere Führungen
- Bildberatungen
- Erstellung und Bereitstellung von Ausstellungsbegleitenden Publikationen, Katalogen und Broschüren
- Unterhaltung eines Fotoarchivs und einer angehängten Fachbibliothek
- Vermietung von Räumen für Veranstaltungen externer Dritter
- wechselnde Präsentationen in Form von Gemälden, Skulpturen und Papierarbeiten

Zielgruppen der Produktgruppe

- Einwohner und Einwohnerinnen der Stadt Wuppertal
- regionale und überregionale Besucherinnen und Besucher
- nationale und internationale Interessierte
- Kindergarten- und Vorschulkinder
- Schülerinnen und Schüler
- Studentinnen und Studenten
- Lehrerinnen und Lehrer
- Künstlerinnen und Künstler
- Senioren
- Kunst-Mäzene und –Sponsoren
- Mitglieder des Kunst- und Museumsvereins
- Unternehmen

Produktgruppenziele

Produktgruppe	2509	Von der Heydt-Museum

Ziel	Bezeichnung
D0541	Steigerung der Besucherzahlen durch Ausbau und Attraktivitätssteigerung der Ausstellungen und sonstigen Leistungen

Kennzahlen zur Zielerreichung		Ergebnis 2007	Ergebnis 2008	Ansatz 2009	Planung 2010	Planung 2011	Planung 2012	Planung 2013	Planung 2014
D05412 (PRS)	Gesamtbesucherzahl Museum				80.000,00	85.000,00	85.000,00	85.000,00	85.000,00

Haushaltsplan 2010 / 2011 **216 Von der Heydt-Museum**

Stadtverwaltung Wuppertal **2509 Von der Heydt-Museum**

		Teilergebnisplan	Ergebnis 2007	Ergebnis 2008	Ansatz 2009	Planung 2010	Planung 2011	Planung 2012	Planung 2013	Planung 2014
1	+	Steuern und ähnliche Abgaben								
2	+	Zuwendungen und allgemeine Umlagen		-18.927	-216.150	-128.175	-130.188	-130.188	-130.188	-130.188
3	+	Sonstige Transfererträge			-50	-50	-50	-50	-50	-50
4	+	Öffentlich-rechtliche Leistungsentgelte								
5	+	Privatrechtliche Leistungsentgelte		-658.407	-246.650	-46.650	-46.650	-46.650	-46.650	-46.650
6	+	Kostenerstattungen und Kostenumlagen			-550	-550	-550	-550	-550	-550
7	+	Sonstige ordentliche Erträge		-22.471						
8	+	Aktivierte Eigenleistungen								
9	+/-	Bestandsveränderungen								
10	**=**	**Ordentliche Erträge**		**-699.805**	**-463.400**	**-175.425**	**-177.438**	**-177.438**	**-177.438**	**-177.438**
11	-	Personalaufwendungen		1.603.708	1.374.653	1.516.072	1.522.194	1.519.547	1.525.081	1.531.135
12	-	Versorgungsaufwendungen								
13	-	Aufwendungen für Sach- und Dienstleistungen		1.105.469	681.937	371.475	401.838	391.788	421.838	411.788
14	-	Bilanzielle Abschreibungen		16.800	10.018	5.425	5.197	3.911	3.414	2.149
15	-	Transferaufwendungen		3.035						
16	-	Sonstige ordentliche Aufwendungen		2.631.152	2.690.892	2.732.733	2.873.833	2.873.833	2.873.833	2.874.633
17	**=**	**Ordentliche Aufwendungen**		**5.360.164**	**4.757.499**	**4.625.704**	**4.803.061**	**4.789.078**	**4.824.165**	**4.819.704**
18	**=**	**Ergebnis der laufenden Verwaltungstätigkeit** (=Zeilen 10 und 17)		**4.660.359**	**4.294.099**	**4.450.279**	**4.625.623**	**4.611.641**	**4.646.728**	**4.642.266**

		Teilergebnisplan	Ergebnis 2007	Ergebnis 2008	Ansatz 2009	Planung 2010	Planung 2011	Planung 2012	Planung 2013	Planung 2014
19	+	Finanzerträge								
20	-	Zinsen und sonstige Finanzaufwendungen								
21	**=**	**Finanzergebnis** (=Zeilen 19 und 20)								
22	**=**	**Ordentliches Ergebnis** (=Zeilen 18 und 21)		**4.660.359**	**4.294.099**	**4.450.279**	**4.625.623**	**4.611.641**	**4.646.728**	**4.642.266**
23	+	Außerordentliche Erträge								
24	-	Außerordentliche Aufwendungen								
25	**=**	**Außerordentliches Ergebnis** (=Zeilen 23 und 24)								
26	**=**	**Ergebnis vor internen Leistungsbeziehungen** (=Zeilen 22 und 25)		**4.660.359**	**4.294.099**	**4.450.279**	**4.625.623**	**4.611.641**	**4.646.728**	**4.642.266**
27	+	Erträge aus internen Leistungsbeziehungen								
28	-	Aufwendungen aus internen Leistungsbeziehungen		482.149	275.846	283.288	286.325	285.256	285.312	285.111
29	**=**	**Ergebnis** (=Zeilen 26, 27 und 28)		**5.142.508**	**4.569.945**	**4.733.567**	**4.911.948**	**4.896.897**	**4.932.040**	**4.927.377**

Die Erträge der Kontengruppe 41 „Zuwendungen und allgemeine Umlagen“ bei den PSP-Elementen 2.25.09.01.0.0.0004 „Restaurierungszuweisung Land NRW“, 2.25.09.01.0.0.0005 „Spenden“ und 2.25.09.01.0.0.0006 „Hoffmann-Stiftung“ sind zweckgebunden gemäß § 21 GemHVO. Höhere Erträge berechtigen zu Mehraufwendungen; geringere Erträge verpflichten zu Minderaufwendungen.

Die Erträge der Kontengruppe 44 „Privatrechtliche Leistungsentgelte“ bei den PSP-Elementen 2.25.09.01.0.0.0001 „Gastveranstaltungen“, 2.25.09.01.0.0.0002 „Führungen Schulklassen“ und 2.25.09.01.0.0.0003 „Fotomaterial / Kunstpostkarten“ sind zweckgebunden gemäß § 21 GemHVO. Höhere Erträge berechtigen zu Mehraufwendungen; geringere Erträge verpflichten zu Minderaufwendungen.

		Teilfinanzplan A	Ergebnis 2007	Ergebnis 2008	Ansatz 2009	Planung 2010	VE 2010	Planung 2011	VE 2011	Planung 2012	Planung 2013	Planung 2014
1	+	Zuwendungen für Investitions-maßnahmen		-329.478		-90.000		-100.000		-100.000	-100.000	-100.000
2	+	Veräußerung von Sachanlagen			-1.500	-1.500		-1.500		-1.500	-1.500	-1.500
3	+	Veräußerung von Finanzanlagen										
4	+	Beiträge und ähnliche Entgelte										
5	+	Sonstige Investitionseinzahlungen										
6	**=**	**Einzahlungen aus Investitionstätigkeit**		**-329.478**	**-1.500**	**-91.500**		**-101.500**		**-101.500**	**-101.500**	**-101.500**
7	-	Erwerb von Grundstücken und Gebäuden										
8	-	Baumaßnahmen										
9	-	Erwerb von beweglichem Anlagevermögen		456.330	134.650	132.650		132.650		132.650	132.650	132.650
10	-	Erwerb von Finanzanlagen			1.000	1.000		1.000		1.000	1.000	1.000
11	-	Aktivierbare Zuwendungen										
12	-	Sonstige Investitionsauszahlungen										
13	**=**	**Auszahlungen aus Investiti-onstätigkeit**		**456.330**	**135.650**	**133.650**		**133.650**		**133.650**	**133.650**	**133.650**
14	**=**	**Saldo aus Investitionstätigkeit** (=Zeilen 6 und 13)		**126.852**	**134.150**	**42.150**		**32.150**		**32.150**	**32.150**	**32.150**

Personalkennzahlen	Ergebnis 2007	Ergebnis 2008	Ansatz 2009	Planung 2010	Planung 2011	Planung 2012	Planung 2013	Planung 2014
Anzahl Mitarbeiter		34,00		34,00	34,00	34,00	34,00	34,00
Vollzeitkräfte		26,78	28,13	27,66	27,26	26,69	26,33	26,00
Stellenplan		30,62		30,62	30,62	30,62	30,62	30,62

Geschäftsbereich 3	**Schutz und Ordnung**	**Leitung: Herr Uebrick**

Leistungseinheit		**Bezeichnung**
Geschäftsbereichsbüro	300	Geschäftsbereichsbüro des GB 3
Ressort	301	Einwohnermelde- und Standesamt
Ressort	302	Ordnungsamt
Stadtbetrieb	304	Feuerwehr

Geschäftsbereich	**GB 3**	**Schutz und Ordnung**
Geschäftsbereichsleitung	**Herr Uebrick**	

Kurzbeschreibung des Geschäftsbereichs

Abwehr von Gefahren zum Schutz der öffentlichen Sicherheit und Ordnung als gesetzliche Schwerpunktaufgabe, u.a.

- vorbeugende Maßnahmen
- akute Hilfeleistungen aller Art
- Ahndung von Verstößen
- unmittelbare Eingriffe in die Rechte einzelner Menschen

Wahrnehmung umfangreicher Service-, Dienstleistungs- und Beratungsgeschäfte.

		Teilergebnisplan	Ergebnis 2007	Ergebnis 2008	Ansatz 2009	Planung 2010	Planung 2011	Planung 2012	Planung 2013	Planung 2014
1	+	Steuern und ähnliche Abgaben								
2	+	Zuwendungen und allgemeine Umlagen		-318.649	-262.893	-275.304	-243.739	-237.069	-230.319	-226.307
3	+	Sonstige Transfererträge								
4	+	Öffentlich-rechtliche Leistungsentgelte		-18.272.769	-15.913.645	-19.587.045	-19.993.345	-19.993.345	-19.993.345	-19.993.260
5	+	Privatrechtliche Leistungsentgelte		-620.663	-629.900	-623.700	-627.200	-625.700	-625.700	-625.700
6	+	Kostenerstattungen und Kostenumlagen		-921.670	-520.110	-767.794	-771.210	-771.241	-771.250	-771.232
7	+	Sonstige ordentliche Erträge		-15.647.736	-7.697.300	-7.941.500	-7.941.500	-8.941.500	-8.941.500	-8.941.500
8	+	Aktivierte Eigenleistungen		-1.428						
9	+/-	Bestandsveränderungen								
10	**=**	**Ordentliche Erträge**		**-35.782.916**	**-25.023.848**	**-29.195.342**	**-29.576.994**	**-30.568.855**	**-30.562.114**	**-30.558.000**
11	-	Personalaufwendungen		37.772.805	32.193.466	37.594.979	37.836.000	38.001.414	38.208.544	38.119.673
12	-	Versorgungsaufwendungen								
13	-	Aufwendungen für Sach- und Dienstleistungen		5.170.381	5.400.172	4.451.707	4.508.932	4.539.194	4.569.834	4.602.377
14	-	Bilanzielle Abschreibungen		1.972.682	1.150.659	1.734.379	1.635.286	1.075.989	847.578	763.961
15	-	Transferaufwendungen		134.150	144.400	138.000	138.500	138.500	138.500	138.500
16	-	Sonstige ordentliche Aufwendungen		9.223.319	8.660.542	9.141.991	9.341.423	9.351.423	9.361.923	9.372.423
17	**=**	**Ordentliche Aufwendungen**		**54.273.337**	**47.549.239**	**53.061.056**	**53.460.141**	**53.106.520**	**53.126.380**	**52.996.935**
18	**=**	**Ergebnis der laufenden Verwaltungstätigkeit** (=Zeilen 10 und 17)		**18.490.421**	**22.525.391**	**23.865.714**	**23.883.147**	**22.537.665**	**22.564.266**	**22.438.935**

		Teilergebnisplan	Ergebnis 2007	Ergebnis 2008	Ansatz 2009	Planung 2010	Planung 2011	Planung 2012	Planung 2013	Planung 2014
19	+	Finanzerträge								
20	-	Zinsen und sonstige Finanzaufwendungen								
21	**=**	**Finanzergebnis** (=Zeilen 19 und 20)								
22	**=**	**Ordentliches Ergebnis** (=Zeilen 18 und 21)		**18.490.421**	**22.525.391**	**23.865.714**	**23.883.147**	**22.537.665**	**22.564.266**	**22.438.935**
23	+	Außerordentliche Erträge								
24	-	Außerordentliche Aufwendungen								
25	**=**	**Außerordentliches Ergebnis** (=Zeilen 23 und 24)								
26	**=**	**Ergebnis vor internen Leistungsbeziehungen** (=Zeilen 22 und 25)		**18.490.421**	**22.525.391**	**23.865.714**	**23.883.147**	**22.537.665**	**22.564.266**	**22.438.935**
27	+	Erträge aus internen Leistungsbeziehungen		-640.444	-354.887	-625.115	-627.588	-627.037	-626.877	-625.382
28	-	Aufwendungen aus internen Leistungsbeziehungen		11.789.231	8.128.598	9.122.622	9.153.043	9.156.232	9.120.752	9.118.249
29	**=**	**Ergebnis** (=Zeilen 26, 27 und 28)		**29.639.208**	**30.299.102**	**32.363.220**	**32.408.602**	**31.066.860**	**31.058.142**	**30.931.803**

		Teilfinanzplan A	**Ergebnis 2007**	**Ergebnis 2008**	**Ansatz 2009**	**Planung 2010**	**VE 2010**	**Planung 2011**	**VE 2011**	**Planung 2012**	**Planung 2013**	**Planung 2014**
1	+	Zuwendungen für Investitions-maßnahmen		-1.475.187	-450.000	-463.475		-463.475		-471.175	-478.875	-494.275
2	+	Veräußerung von Sachanlagen		-23.250	-25.250	-11.500		-17.000		-10.000	-26.000	-7.000
3	+	Veräußerung von Finanzanlagen										
4	+	Beiträge und ähnliche Entgelte										
5	+	Sonstige Investitionseinzahlungen		-96.751								
6	**=**	**Einzahlungen aus Investitionstätigkeit**		**-1.595.188**	**-475.250**	**-474.975**		**-480.475**		**-481.175**	**-504.875**	**-501.275**
7	-	Erwerb von Grundstücken und Gebäuden										
8	-	Baumaßnahmen										
9	-	Erwerb von beweglichem Anlagevermögen		1.774.186	2.239.000	2.687.000	300.000	2.696.000	2.655.000	3.362.000	3.831.500	2.358.000
10	-	Erwerb von Finanzanlagen										
11	-	Aktivierbare Zuwendungen										
12	-	Sonstige Investitionsauszahlungen										
13	**=**	**Auszahlungen aus Investiti-onstätigkeit**		**1.774.186**	**2.239.000**	**2.687.000**	**300.000**	**2.696.000**	**2.655.000**	**3.362.000**	**3.831.500**	**2.358.000**
14	**=**	**Saldo aus Investitionstätigkeit** (=Zeilen 6 und 13)		**178.998**	**1.763.750**	**2.212.025**	**300.000**	**2.215.525**	**2.655.000**	**2.880.825**	**3.326.625**	**1.856.725**

Personalkennzahlen	Ergebnis 2007	Ergebnis 2008	Ansatz 2009	Planung 2010	Planung 2011	Planung 2012	Planung 2013	Planung 2014
Anzahl Mitarbeiter		644,00		646,00	641,00	639,00	639,00	636,00
Vollzeitkräfte		603,62	634,20	611,45	607,54	601,93	598,35	594,93
Stellenplan		634,97		628,99	628,99	628,99	628,99	628,99

Geschäftsbereichsbüro 300 **Geschäftsbereichsbüro des GB 3** **Leitung: Herr Fischer**

Produktbereich		Produktgruppe		Produkt	
11	Innere Verwaltung	**1108**	**Geschäftsbereichsleitung GB 3**	1108010	Geschäftsbereichsleitung und Steuerungs-unterstützung - Schutz und Ordnung -

Geschäftsbereichsbüro	**300**	**Geschäftsbereichsbüro des GB 3**
Geschäftsbereichsbüroleitung	**Herr Fischer**	

Kurzbeschreibung des Geschäftsbereichsbüros

- Steuerungsunterstützung für Geschäftsbereichsleitung / Verwaltungsvorstand
- Initiierung und Steuerung verwaltungs- und geschäftsbereichsweiter Projekte
- Unterstützung und Entscheidungsvorbereitung für die politischen Gremien
- Controlling, Berichtswesen und Aufgabenkoordination innerhalb des GB 3
- Innenrevision für den Geschäftsbereich 3
- Geschäftsführung Krisenstab

		Teilergebnisplan	Ergebnis 2007	Ergebnis 2008	Ansatz 2009	Planung 2010	Planung 2011	Planung 2012	Planung 2013	Planung 2014
1	+	Steuern und ähnliche Abgaben								
2	+	Zuwendungen und allgemeine Umlagen		-17		-33	-33	-33	-33	-33
3	+	Sonstige Transfererträge								
4	+	Öffentlich-rechtliche Leistungsentgelte								
5	+	Privatrechtliche Leistungsentgelte								
6	+	Kostenerstattungen und Kostenumlagen		-3.638	-4.660	-5.194	-5.210	-5.241	-5.250	-5.232
7	+	Sonstige ordentliche Erträge		-90.238						
8	+	Aktivierte Eigenleistungen								
9	+/-	Bestandsveränderungen								
10	**=**	**Ordentliche Erträge**		**-93.893**	**-4.660**	**-5.227**	**-5.243**	**-5.274**	**-5.283**	**-5.266**
11	-	Personalaufwendungen		343.998	340.511	402.087	405.945	406.342	406.897	404.974
12	-	Versorgungsaufwendungen								
13	-	Aufwendungen für Sach- und Dienstleistungen		14.242	25.519	26.100	26.100	26.100	26.100	26.100
14	-	Bilanzielle Abschreibungen		2.807	783	560	496	33	33	33
15	-	Transferaufwendungen								
16	-	Sonstige ordentliche Aufwendungen		17.280	19.629	18.450	18.450	18.450	18.450	18.450
17	**=**	**Ordentliche Aufwendungen**		**378.327**	**386.443**	**447.196**	**450.992**	**450.925**	**451.480**	**449.557**
18	**=**	**Ergebnis der laufenden Verwaltungstätigkeit** (=Zeilen 10 und 17)		**284.434**	**381.783**	**441.970**	**445.749**	**445.650**	**446.197**	**444.292**

		Teilergebnisplan	Ergebnis 2007	Ergebnis 2008	Ansatz 2009	Planung 2010	Planung 2011	Planung 2012	Planung 2013	Planung 2014
19	+	Finanzerträge								
20	-	Zinsen und sonstige Finanzaufwendungen								
21	**=**	**Finanzergebnis** (=Zeilen 19 und 20)								
22	**=**	**Ordentliches Ergebnis** (=Zeilen 18 und 21)		**284.434**	**381.783**	**441.970**	**445.749**	**445.650**	**446.197**	**444.292**
23	+	Außerordentliche Erträge								
24	-	Außerordentliche Aufwendungen								
25	**=**	**Außerordentliches Ergebnis** (=Zeilen 23 und 24)								
26	**=**	**Ergebnis vor internen Leistungsbeziehungen** (=Zeilen 22 und 25)		**284.434**	**381.783**	**441.970**	**445.749**	**445.650**	**446.197**	**444.292**
27	+	Erträge aus internen Leistungsbeziehungen		-721.354	-384.286	-452.232	-455.722	-455.648	-455.751	-453.981
28	-	Aufwendungen aus internen Leistungsbeziehungen		37.622	33.661	46.929	46.923	46.941	46.507	46.498
29	**=**	**Ergebnis** (=Zeilen 26, 27 und 28)		**-399.297**	**31.157**	**36.667**	**36.950**	**36.944**	**36.953**	**36.809**

		Teilfinanzplan A	**Ergebnis 2007**	**Ergebnis 2008**	**Ansatz 2009**	**Planung 2010**	**VE 2010**	**Planung 2011**	**VE 2011**	**Planung 2012**	**Planung 2013**	**Planung 2014**
1	+	Zuwendungen für Investitions-maßnahmen										
2	+	Veräußerung von Sachanlagen										
3	+	Veräußerung von Finanzanlagen										
4	+	Beiträge und ähnliche Entgelte										
5	+	Sonstige Investitionseinzahlungen										
6	**=**	**Einzahlungen aus Investitionstätigkeit**										
7	-	Erwerb von Grundstücken und Gebäuden										
8	-	Baumaßnahmen										
9	-	Erwerb von beweglichem Anlagevermögen			500	500		500		500	500	500
10	-	Erwerb von Finanzanlagen										
11	-	Aktivierbare Zuwendungen										
12	-	Sonstige Investitionsauszahlungen										
13	**=**	**Auszahlungen aus Investiti-onstätigkeit**			**500**	**500**		**500**		**500**	**500**	**500**
14	**=**	**Saldo aus Investitionstätigkeit** (=Zeilen 6 und 13)			**500**	**500**		**500**		**500**	**500**	**500**

Personalkennzahlen	Ergebnis 2007	Ergebnis 2008	Ansatz 2009	Planung 2010	Planung 2011	Planung 2012	Planung 2013	Planung 2014
Anzahl Mitarbeiter		5,00		5,00	5,00	5,00	5,00	5,00
Vollzeitkräfte		5,00	5,00	4,78	4,73	4,65	4,60	4,55
Stellenplan		5,00		5,00	5,00	5,00	5,00	5,00

Produktgruppe 1108	**Geschäftsbereichsleitung GB 3**	**PG-Verantwortliche(r):** Herr Uebrick

Kurzbeschreibung der Produktgruppe

- Leitung des Geschäftsbereichs 3
- Steuerungsunterstützung der Geschäftsbereichsleitung
- Steuerungsunterstützung für den Verwaltungsvorstand
- Initiierung und Steuerung verwaltungs- und geschäftsbereichsweiter Projekte
- Unterstützung und Entscheidungsvorbereitung für die politischen Gremien
- Controlling, Berichtswesen und Aufgabenkoordination innerhalb des GB 3
- Innenrevision für den Geschäftsbereich 3
- Unterstützung und Entscheidungsvorbereitung der politischen Gremien
- Geschäftsführung Krisenstab

Zielgruppen der Produktgruppe

- Rat und Gremien
- Verwaltungsvorstand
- MitarbeiterInnen im GB 3
- Ressorts und Stadtbetriebe innerhalb des Geschäftsbereichs, „Querschnittsämter“
- Bevölkerung, Verbände und Organisationen

Produktgruppenziele

Produktgruppe	1108	Geschäftsbereichsleitung GB 3

Ziel	Bezeichnung
D0081	Umsetzung aller Ziele der der Produktgruppe zugeordneten Produkte

Kennzahlen zur Zielerreichung		Ergebnis 2007	Ergebnis 2008	Ansatz 2009	Planung 2010	Planung 2011	Planung 2012	Planung 2013	Planung 2014
D00811 (%)	Zielerreichungsgrad				100,00	100,00	100,00	100,00	100,00

Haushaltsplan 2010 / 2011 **300 Geschäftsbereichsbüro**

Stadtverwaltung Wuppertal **1108 Geschäftsbereichsleitung GB 3**

		Teilergebnisplan	Ergebnis 2007	Ergebnis 2008	Ansatz 2009	Planung 2010	Planung 2011	Planung 2012	Planung 2013	Planung 2014
1	+	Steuern und ähnliche Abgaben								
2	+	Zuwendungen und allgemeine Umlagen		-17		-33	-33	-33	-33	-33
3	+	Sonstige Transfererträge								
4	+	Öffentlich-rechtliche Leistungsentgelte								
5	+	Privatrechtliche Leistungsentgelte								
6	+	Kostenerstattungen und Kostenumlagen		-3.638	-4.660	-5.194	-5.210	-5.241	-5.250	-5.232
7	+	Sonstige ordentliche Erträge		-90.238						
8	+	Aktivierte Eigenleistungen								
9	+/-	Bestandsveränderungen								
10	**=**	**Ordentliche Erträge**		**-93.893**	**-4.660**	**-5.227**	**-5.243**	**-5.274**	**-5.283**	**-5.266**
11	-	Personalaufwendungen		343.998	340.511	402.087	405.945	406.342	406.897	404.974
12	-	Versorgungsaufwendungen								
13	-	Aufwendungen für Sach- und Dienstleistungen		14.242	25.519	26.100	26.100	26.100	26.100	26.100
14	-	Bilanzielle Abschreibungen		2.807	783	560	496	33	33	33
15	-	Transferaufwendungen								
16	-	Sonstige ordentliche Aufwendungen		17.280	19.629	18.450	18.450	18.450	18.450	18.450
17	**=**	**Ordentliche Aufwendungen**		**378.327**	**386.443**	**447.196**	**450.992**	**450.925**	**451.480**	**449.557**
18	**=**	**Ergebnis der laufenden Verwaltungstätigkeit** (=Zeilen 10 und 17)		**284.434**	**381.783**	**441.970**	**445.749**	**445.650**	**446.197**	**444.292**

		Teilergebnisplan	Ergebnis 2007	Ergebnis 2008	Ansatz 2009	Planung 2010	Planung 2011	Planung 2012	Planung 2013	Planung 2014
19	+	Finanzerträge								
20	-	Zinsen und sonstige Finanzaufwendungen								
21	**=**	**Finanzergebnis** (=Zeilen 19 und 20)								
22	**=**	**Ordentliches Ergebnis** (=Zeilen 18 und 21)		**284.434**	**381.783**	**441.970**	**445.749**	**445.650**	**446.197**	**444.292**
23	+	Außerordentliche Erträge								
24	-	Außerordentliche Aufwendungen								
25	**=**	**Außerordentliches Ergebnis** (=Zeilen 23 und 24)								
26	**=**	**Ergebnis vor internen Leistungsbeziehungen** (=Zeilen 22 und 25)		**284.434**	**381.783**	**441.970**	**445.749**	**445.650**	**446.197**	**444.292**
27	+	Erträge aus internen Leistungsbeziehungen		-721.354	-384.286	-452.232	-455.722	-455.648	-455.751	-453.981
28	-	Aufwendungen aus internen Leistungsbeziehungen		37.622	33.661	46.929	46.923	46.941	46.507	46.498
29	**=**	**Ergebnis** (=Zeilen 26, 27 und 28)		**-399.297**	**31.157**	**36.667**	**36.950**	**36.944**	**36.953**	**36.809**

Haushaltsplan 2010 / 2011 **300 Geschäftsbereichsbüro**

Stadtverwaltung Wuppertal **1108 Geschäftsbereichsleitung GB 3**

		Teilfinanzplan A	Ergebnis 2007	Ergebnis 2008	Ansatz 2009	Planung 2010	VE 2010	Planung 2011	VE 2011	Planung 2012	Planung 2013	Planung 2014
1	+	Zuwendungen für Investitions-maßnahmen										
2	+	Veräußerung von Sachanlagen										
3	+	Veräußerung von Finanzanlagen										
4	+	Beiträge und ähnliche Entgelte										
5	+	Sonstige Investitionseinzahlungen										
6	**=**	**Einzahlungen aus Investitionstätigkeit**										
7	-	Erwerb von Grundstücken und Gebäuden										
8	-	Baumaßnahmen										
9	-	Erwerb von beweglichem Anlagevermögen			500	500		500		500	500	500
10	-	Erwerb von Finanzanlagen										
11	-	Aktivierbare Zuwendungen										
12	-	Sonstige Investitionsauszahlungen										
13	**=**	**Auszahlungen aus Investitionstätigkeit**			**500**	**500**		**500**		**500**	**500**	**500**
14	**=**	**Saldo aus Investitionstätigkeit** (=Zeilen 6 und 13)			**500**	**500**		**500**		**500**	**500**	**500**

Personalkennzahlen	Ergebnis 2007	Ergebnis 2008	Ansatz 2009	Planung 2010	Planung 2011	Planung 2012	Planung 2013	Planung 2014
Anzahl Mitarbeiter		5,00		5,00	5,00	5,00	5,00	5,00
Vollzeitkräfte		5,00	5,00	4,78	4,73	4,65	4,60	4,55
Stellenplan		5,00		5,00	5,00	5,00	5,00	5,00

Ressort 301 **Einwohnermelde- und Standesamt** **Leitung: Herr Rubert**

Produktbereich		Produktgruppe		Produkt	
12	Sicherheit und Ordnung	**1203**	**Standesamtsaufsicht / Schiedsamtsan-gelegenheiten**	1203010	Standesamtsaufsicht / Schiedsamtsangelegen-heiten
		1207	**Einwohner- und Personenstandswesen**	1207010 1207020	Einwohnerangelegenheiten Personenstandswesen

Ressort	**301**	**Einwohnermelde- und Standesamt**
Ressortleitung	**Herr Rubert**	

Kurzbeschreibung des Ressorts

Im Ressort 301.1 werden schwerpunktmäßig die Aufgaben erledigt, die die Bürger mit dem Begriff „Einwohnermeldeamt“ verbinden. Pass- und Ausweisangelegenheiten sowie An- ,Ab- und Ummeldungen sind hier die Schwerpunktthemen. Die Themen Führungszeugnisse, Lohnsteuerangelegenheiten sowie sonstige Minutengeschäfte des Meldewesens fallen hier zahlenmäßig schon erheblich weniger an.

Das Standesamt registriert alle personenstandsrechtlichen Fälle, die sich im Zuständigkeitsbereich ergeben. Außerdem ist das Standesamt für sämtliche Namensänderungen zuständig und schreibt die Personenstandsbücher fort. Das Archiv des Standesamtes kümmert sich u.a. um die Urkunden, Ahnenforschung und Erbenermittlung.

		Teilergebnisplan	**Ergebnis 2007**	**Ergebnis 2008**	**Ansatz 2009**	**Planung 2010**	**Planung 2011**	**Planung 2012**	**Planung 2013**	**Planung 2014**
1	+	Steuern und ähnliche Abgaben								
2	+	Zuwendungen und allgemeine Umlagen		-495		-4.475	-4.475	-4.475	-4.056	-277
3	+	Sonstige Transfererträge								
4	+	Öffentlich-rechtliche Leistungsentgelte		-2.046.391	-1.774.500	-2.025.000	-2.025.000	-2.025.000	-2.025.000	-2.025.000
5	+	Privatrechtliche Leistungsentgelte		-49.085	-47.700	-44.200	-45.700	-44.200	-44.200	-44.200
6	+	Kostenerstattungen und Kostenumlagen		-19.800	-500					
7	+	Sonstige ordentliche Erträge		-362.700	-25.200	-27.900	-27.900	-27.900	-27.900	-27.900
8	+	Aktivierte Eigenleistungen								
9	+/-	Bestandsveränderungen								
10	**=**	**Ordentliche Erträge**		**-2.478.470**	**-1.847.900**	**-2.101.575**	**-2.103.075**	**-2.101.575**	**-2.101.156**	**-2.097.377**
11	-	Personalaufwendungen		3.573.088	3.222.825	3.426.678	3.365.428	3.317.419	3.317.942	3.309.981
12	-	Versorgungsaufwendungen								
13	-	Aufwendungen für Sach- und Dienstleistungen		1.002.914	926.790	1.078.449	1.078.449	1.078.449	1.078.449	1.078.449
14	-	Bilanzielle Abschreibungen		6.576	19.088	19.800	18.742	9.832	8.215	4.258
15	-	Transferaufwendungen								
16	-	Sonstige ordentliche Aufwendungen		271.726	558.127	375.007	379.007	379.007	379.007	379.007
17	**=**	**Ordentliche Aufwendungen**		**4.854.305**	**4.726.830**	**4.899.934**	**4.841.626**	**4.784.707**	**4.783.612**	**4.771.695**
18	**=**	**Ergebnis der laufenden Verwaltungstätigkeit** (=Zeilen 10 und 17)		**2.375.834**	**2.878.930**	**2.798.358**	**2.738.551**	**2.683.131**	**2.682.456**	**2.674.317**

		Teilergebnisplan	Ergebnis 2007	Ergebnis 2008	Ansatz 2009	Planung 2010	Planung 2011	Planung 2012	Planung 2013	Planung 2014
19	+	Finanzerträge								
20	-	Zinsen und sonstige Finanzaufwendungen								
21	**=**	**Finanzergebnis** (=Zeilen 19 und 20)								
22	**=**	**Ordentliches Ergebnis** (=Zeilen 18 und 21)		**2.375.834**	**2.878.930**	**2.798.358**	**2.738.551**	**2.683.131**	**2.682.456**	**2.674.317**
23	+	Außerordentliche Erträge								
24	-	Außerordentliche Aufwendungen								
25	**=**	**Außerordentliches Ergebnis** (=Zeilen 23 und 24)								
26	**=**	**Ergebnis vor internen Leistungsbeziehungen** (=Zeilen 22 und 25)		**2.375.834**	**2.878.930**	**2.798.358**	**2.738.551**	**2.683.131**	**2.682.456**	**2.674.317**
27	+	Erträge aus internen Leistungsbeziehungen								
28	-	Aufwendungen aus internen Leistungsbeziehungen		2.221.751	1.651.957	2.132.270	2.129.469	2.125.535	2.120.270	2.119.887
29	**=**	**Ergebnis** (=Zeilen 26, 27 und 28)		**4.597.586**	**4.530.887**	**4.930.629**	**4.868.021**	**4.808.666**	**4.802.726**	**4.794.204**

Personalkennzahlen	Ergebnis 2007	Ergebnis 2008	Ansatz 2009	Planung 2010	Planung 2011	Planung 2012	Planung 2013	Planung 2014
Anzahl Mitarbeiter		75,00		71,00	69,00	68,00	68,00	68,00
Vollzeitkräfte		65,81	70,22	60,23	59,38	58,17	57,40	56,66
Stellenplan		68,22		67,23	67,23	67,23	67,23	67,23

Produktgruppe 1203	**Standesamtsaufsicht / Schiedsamtsangelegenheiten**	**PG-Verantwortliche(r): Herr Rubert**

Kurzbeschreibung der Produktgruppe

- Prüfung standesamtlicher Vorgänge mit Auslandsberührung als untere Aufsichtsbehörde
- Abwicklung gerichtlicher Berichtigungsverfahren
- Stellungnahmen in personenstandsrechtlichen Verfahren
- Schiedsamtsangelegenheiten

Zielgruppen der Produktgruppe

- Standesamt
- Schiedsleute sowie alle Einwohner der Stadt

Produktgruppenziele

Produktgruppe	1203	Standesamtsaufsicht / Schiedsamtsangelegenheiten

Ziel	Bezeichnung
D0331	Sicherstellung der rechtskonformen Aufgabenerledigung

Kennzahlen zur Zielerreichung		Ergebnis 2007	Ergebnis 2008	Ansatz 2009	Planung 2010	Planung 2011	Planung 2012	Planung 2013	Planung 2014
D03311 (%)	Prüfung vorlagepfl. Beurkundungsfälle				100,00	100,00	100,00	100,00	100,00

Haushaltsplan 2010 / 2011 **301 Einwohnermelde- und Standesamt**

Stadtverwaltung Wuppertal **1203 Standesamtsaufsicht/Schiedsamtsangel.**

		Teilergebnisplan	Ergebnis 2007	Ergebnis 2008	Ansatz 2009	Planung 2010	Planung 2011	Planung 2012	Planung 2013	Planung 2014
1	+	Steuern und ähnliche Abgaben								
2	+	Zuwendungen und allgemeine Umlagen								
3	+	Sonstige Transfererträge								
4	+	Öffentlich-rechtliche Leistungsentgelte								
5	+	Privatrechtliche Leistungsentgelte								
6	+	Kostenerstattungen und Kostenumlagen								
7	+	Sonstige ordentliche Erträge		-23.882	-2.000	-2.000	-2.000	-2.000	-2.000	-2.000
8	+	Aktivierte Eigenleistungen								
9	+/-	Bestandsveränderungen								
10	**=**	**Ordentliche Erträge**		**-23.882**	**-2.000**	**-2.000**	**-2.000**	**-2.000**	**-2.000**	**-2.000**
11	-	Personalaufwendungen		141.419	112.472	114.059	114.067	113.457	113.152	112.523
12	-	Versorgungsaufwendungen								
13	-	Aufwendungen für Sach- und Dienstleistungen		4.286	4.723	3.484	3.484	3.484	3.837	3.837
14	-	Bilanzielle Abschreibungen		158	146	484	454	158	141	141
15	-	Transferaufwendungen								
16	-	Sonstige ordentliche Aufwendungen		18.079	32.995	28.357	28.475	28.475	28.986	28.986
17	**=**	**Ordentliche Aufwendungen**		**163.943**	**150.337**	**146.384**	**146.480**	**145.574**	**146.116**	**145.487**
18	**=**	**Ergebnis der laufenden Verwaltungstätigkeit** (=Zeilen 10 und 17)		**140.061**	**148.337**	**144.384**	**144.480**	**143.574**	**144.116**	**143.487**

		Teilergebnisplan	Ergebnis 2007	Ergebnis 2008	Ansatz 2009	Planung 2010	Planung 2011	Planung 2012	Planung 2013	Planung 2014
19	+	Finanzerträge								
20	-	Zinsen und sonstige Finanzaufwendungen								
21	**=**	**Finanzergebnis** (=Zeilen 19 und 20)								
22	**=**	**Ordentliches Ergebnis** (=Zeilen 18 und 21)		**140.061**	**148.337**	**144.384**	**144.480**	**143.574**	**144.116**	**143.487**
23	+	Außerordentliche Erträge								
24	-	Außerordentliche Aufwendungen								
25	**=**	**Außerordentliches Ergebnis** (=Zeilen 23 und 24)								
26	**=**	**Ergebnis vor internen Leistungsbeziehungen** (=Zeilen 22 und 25)		**140.061**	**148.337**	**144.384**	**144.480**	**143.574**	**144.116**	**143.487**
27	+	Erträge aus internen Leistungsbeziehungen								
28	-	Aufwendungen aus internen Leistungsbeziehungen		67.133	47.936	63.680	63.716	63.653	63.516	63.478
29	**=**	**Ergebnis** (=Zeilen 26, 27 und 28)		**207.195**	**196.273**	**208.064**	**208.196**	**207.228**	**207.632**	**206.965**

Personalkennzahlen	Ergebnis 2007	Ergebnis 2008	Ansatz 2009	Planung 2010	Planung 2011	Planung 2012	Planung 2013	Planung 2014
Anzahl Mitarbeiter		2,27		2,24	2,24	2,24	2,24	2,24
Vollzeitkräfte		2,03	8,55	1,83	1,84	1,82	1,78	1,76
Stellenplan		2,21		2,18	2,18	2,18	2,18	2,18

Produktgruppe 1207	**Einwohner- und Personenstandswesen**	**PG-Verantwortliche(r): Herr Rubert**

Kurzbeschreibung der Produktgruppe

Einwohnermeldeamt:

- Führung des Melderegisters
- Ausstellung von Personaldokumenten

Standesamt:

- Beurkundung aller Personenstandsfälle im Zuständigkeitsbereich
- Durchführung von Eheschließungen
- Fortschreibung der Personenstandseinträge und Familienbücher
- Anlegung von Familienbüchern auf Antrag
- Öffentlich-rechtliche Namensänderungen und Beurkundung von namensrechtlichen Angelegenheiten
- Beurkundung von Vaterschaftsanerkennungen
- Ausstellung von Urkunden

Zielgruppen der Produktgruppe

- alle in Wuppertal gemeldeten Personen
- alle auswärtigen Kunden für Beglaubigungen und Melderegisteranfragen
- Bürgerinnen und Bürger im Zuständigkeitsbereiches des Standesamtes
- Behörden und Institutionen
- Ahnen- und Familienforscher

Produktgruppenziele

Produktgruppe	1207	Einwohner- und Personenstandswesen

Ziel	Bezeichnung
D0351	Sicherstellung der Bürgerorientierung unter Berücksichtigung der rechtlichen + finanziellen Rahmenbedingungen

Kennzahlen zur Zielerreichung		Ergebnis 2007	Ergebnis 2008	Ansatz 2009	Planung 2010	Planung 2011	Planung 2012	Planung 2013	Planung 2014
D03511 (%)	Berechtigte Beschwerden max. 1 %				1,00	1,00	1,00	1,00	1,00

Haushaltsplan 2010 / 2011 **301 Einwohnermelde- und Standesamt**

Stadtverwaltung Wuppertal **1207 Einwohner- und Personenstandwesen**

		Teilergebnisplan	Ergebnis 2007	Ergebnis 2008	Ansatz 2009	Planung 2010	Planung 2011	Planung 2012	Planung 2013	Planung 2014
1	+	Steuern und ähnliche Abgaben								
2	+	Zuwendungen und allgemeine Umlagen		-495		-4.475	-4.475	-4.475	-4.056	-277
3	+	Sonstige Transfererträge								
4	+	Öffentlich-rechtliche Leistungsentgelte		-2.046.391	-1.774.500	-2.025.000	-2.025.000	-2.025.000	-2.025.000	-2.025.000
5	+	Privatrechtliche Leistungsentgelte		-49.085	-47.700	-44.200	-45.700	-44.200	-44.200	-44.200
6	+	Kostenerstattungen und Kostenumlagen		-19.800	-500					
7	+	Sonstige ordentliche Erträge		-338.818	-23.200	-25.900	-25.900	-25.900	-25.900	-25.900
8	+	Aktivierte Eigenleistungen								
9	+/-	Bestandsveränderungen								
10	**=**	**Ordentliche Erträge**		**-2.454.589**	**-1.845.900**	**-2.099.575**	**-2.101.075**	**-2.099.575**	**-2.099.156**	**-2.095.377**
11	-	Personalaufwendungen		3.431.669	3.110.352	3.312.619	3.251.361	3.203.962	3.204.790	3.197.458
12	-	Versorgungsaufwendungen								
13	-	Aufwendungen für Sach- und Dienstleistungen		998.628	922.067	1.074.965	1.074.965	1.074.965	1.074.612	1.074.612
14	-	Bilanzielle Abschreibungen		6.417	18.942	19.317	18.289	9.675	8.074	4.117
15	-	Transferaufwendungen								
16	-	Sonstige ordentliche Aufwendungen		253.647	525.132	346.649	350.531	350.531	350.021	350.021
17	**=**	**Ordentliche Aufwendungen**		**4.690.362**	**4.576.493**	**4.753.550**	**4.695.146**	**4.639.133**	**4.637.496**	**4.626.207**
18	**=**	**Ergebnis der laufenden Verwaltungstätigkeit** (=Zeilen 10 und 17)		**2.235.773**	**2.730.593**	**2.653.974**	**2.594.071**	**2.539.557**	**2.538.340**	**2.530.830**

		Teilergebnisplan	Ergebnis 2007	Ergebnis 2008	Ansatz 2009	Planung 2010	Planung 2011	Planung 2012	Planung 2013	Planung 2014
19	+	Finanzerträge								
20	-	Zinsen und sonstige Finanzaufwendungen								
21	**=**	**Finanzergebnis** (=Zeilen 19 und 20)								
22	**=**	**Ordentliches Ergebnis** (=Zeilen 18 und 21)		**2.235.773**	**2.730.593**	**2.653.974**	**2.594.071**	**2.539.557**	**2.538.340**	**2.530.830**
23	+	Außerordentliche Erträge								
24	-	Außerordentliche Aufwendungen								
25	**=**	**Außerordentliches Ergebnis** (=Zeilen 23 und 24)								
26	**=**	**Ergebnis vor internen Leistungsbeziehungen** (=Zeilen 22 und 25)		**2.235.773**	**2.730.593**	**2.653.974**	**2.594.071**	**2.539.557**	**2.538.340**	**2.530.830**
27	+	Erträge aus internen Leistungsbeziehungen								
28	-	Aufwendungen aus internen Leistungsbeziehungen		2.154.618	1.604.021	2.068.590	2.065.753	2.061.881	2.056.754	2.056.409
29	**=**	**Ergebnis** (=Zeilen 26, 27 und 28)		**4.390.391**	**4.334.614**	**4.722.564**	**4.659.824**	**4.601.439**	**4.595.094**	**4.587.239**

Die Erträge der Kontengruppe 43 „Öffentlich-rechtliche Leistungsentgelte“ bei den PSP-Elementen 2.12.07.01.1.0.0001 „Personalausweise“ und 2.12.07.01.1.0.0002 „Reisepässe“ sind zweckgebunden gemäß § 21 GemHVO. Höhere Erträge berechtigen zu Mehraufwendungen bei der Kostenart 527907 „Aufwendungen zur Herstellung v. Pässen/Ausweisen“; geringere Erträge verpflichten zu Minderaufwendungen.

Personalkennzahlen	Ergebnis 2007	Ergebnis 2008	Ansatz 2009	Planung 2010	Planung 2011	Planung 2012	Planung 2013	Planung 2014
Anzahl Mitarbeiter		72,73		68,76	66,76	65,76	65,76	65,76
Vollzeitkräfte		63,78	61,67	58,40	57,54	56,35	55,62	54,90
Stellenplan		66,01		65,05	65,05	65,05	65,05	65,05

Ressort 302	**Ordnungsamt**	**Leitung: Herr Loewen**

Produktbereich		**Produktgruppe**		**Produkt**	
12	Sicherheit und Ordnung	**1201**	**Ordnungsangelegenheiten**	1201010 1201020 1201030 1201040	Maßnahmen der Gefahrenabwehr u. sonst. Dienstleistungen Verkehrsüberwachung Gewerbeangelegenheiten KFZ- Angelegenheiten

Ressort	**302**	**Ordnungsamt**
Ressortleitung	**Herr Loewen**	

Kurzbeschreibung des Ressorts

Das Ressort Ordnungsamt ist organisatorisch im Geschäftsbereich 3 „Schutz und Ordnung“ angesiedelt und gliedert sich in die nachstehend aufgeführten Abteilungen:

- Verkehrsordnung, allgemeine Gefahrenabwehr und Zentralaufgaben
- Gewerbe- und Gaststättenangelegenheiten
- Kfz-Zulassungsstelle und Fahrerlaubnisse

Das sich ständig erweiternde Aufgabenspektrum ist fast ausnahmslos den hoheitlichen Pflichtaufgaben zuzuordnen, die in hohem Maße ständig sich ändernder gesetzlicher Normen unterworfen sind. Ihr präventiver Charakter ist in vielen Bereichen prägend. Subjektive und objektive Sicherheit und Ordnung gewinnen im Bewusstsein der Bürgerinnen und Bürger zunehmend an Bedeutung. Gleichzeitig ist ein unaufhaltsamer Prozess der Kommunalisierung staatlicher Aufgaben im Ordnungsbereich festzustellen.

Haushaltsplan 2010 / 2011 **302 Ordnungsamt**

Stadtverwaltung Wuppertal

		Teilergebnisplan	Ergebnis 2007	Ergebnis 2008	Ansatz 2009	Planung 2010	Planung 2011	Planung 2012	Planung 2013	Planung 2014
1	+	Steuern und ähnliche Abgaben								
2	+	Zuwendungen und allgemeine Umlagen		-2.775		-14.975	-14.975	-14.975	-10.643	-10.411
3	+	Sonstige Transfererträge								
4	+	Öffentlich-rechtliche Leistungsentgelte		-5.119.112	-4.645.000	-4.635.000	-4.635.000	-4.635.000	-4.635.000	-4.635.000
5	+	Privatrechtliche Leistungsentgelte								
6	+	Kostenerstattungen und Kostenumlagen		-47.958	-50.550	-100.000	-100.000	-100.000	-100.000	-100.000
7	+	Sonstige ordentliche Erträge		-9.332.937	-7.671.000	-7.913.000	-7.913.000	-8.913.000	-8.913.000	-8.913.000
8	+	Aktivierte Eigenleistungen								
9	+/-	Bestandsveränderungen								
10	**=**	**Ordentliche Erträge**		**-14.502.783**	**-12.366.550**	**-12.662.975**	**-12.662.975**	**-13.662.975**	**-13.658.643**	**-13.658.411**
11	-	Personalaufwendungen		8.876.234	8.754.687	9.244.438	9.210.853	9.137.333	9.158.903	9.105.106
12	-	Versorgungsaufwendungen								
13	-	Aufwendungen für Sach- und Dienstleistungen		2.032.749	2.211.269	829.172	834.886	834.886	834.886	834.886
14	-	Bilanzielle Abschreibungen		170.751	126.848	174.187	166.682	123.447	83.469	72.813
15	-	Transferaufwendungen		128.000	128.000	128.000	128.000	128.000	128.000	128.000
16	-	Sonstige ordentliche Aufwendungen		1.795.760	1.182.242	931.010	899.121	899.121	899.121	899.121
17	**=**	**Ordentliche Aufwendungen**		**13.003.494**	**12.403.046**	**11.306.806**	**11.239.541**	**11.122.786**	**11.104.379**	**11.039.925**
18	**=**	**Ergebnis der laufenden Verwaltungstätigkeit** (=Zeilen 10 und 17)		**-1.499.289**	**36.496**	**-1.356.169**	**-1.423.434**	**-2.540.189**	**-2.554.265**	**-2.618.486**

		Teilergebnisplan	Ergebnis 2007	Ergebnis 2008	Ansatz 2009	Planung 2010	Planung 2011	Planung 2012	Planung 2013	Planung 2014
19	+	Finanzerträge								
20	-	Zinsen und sonstige Finanzaufwendungen								
21	**=**	**Finanzergebnis** (=Zeilen 19 und 20)								
22	**=**	**Ordentliches Ergebnis** (=Zeilen 18 und 21)		**-1.499.289**	**36.496**	**-1.356.169**	**-1.423.434**	**-2.540.189**	**-2.554.265**	**-2.618.486**
23	+	Außerordentliche Erträge								
24	-	Außerordentliche Aufwendungen								
25	**=**	**Außerordentliches Ergebnis** (=Zeilen 23 und 24)								
26	**=**	**Ergebnis vor internen Leistungsbeziehungen** (=Zeilen 22 und 25)		**-1.499.289**	**36.496**	**-1.356.169**	**-1.423.434**	**-2.540.189**	**-2.554.265**	**-2.618.486**
27	+	Erträge aus internen Leistungsbeziehungen								
28	-	Aufwendungen aus internen Leistungsbeziehungen		4.871.594	3.544.296	3.721.453	3.721.560	3.714.787	3.704.438	3.700.638
29	**=**	**Ergebnis** (=Zeilen 26, 27 und 28)		**3.372.305**	**3.580.792**	**2.365.284**	**2.298.126**	**1.174.598**	**1.150.173**	**1.082.152**

		Teilfinanzplan A	**Ergebnis 2007**	**Ergebnis 2008**	**Ansatz 2009**	**Planung 2010**	**VE 2010**	**Planung 2011**	**VE 2011**	**Planung 2012**	**Planung 2013**	**Planung 2014**
1	+	Zuwendungen für Investitions-maßnahmen		-204.323								
2	+	Veräußerung von Sachanlagen										
3	+	Veräußerung von Finanzanlagen										
4	+	Beiträge und ähnliche Entgelte										
5	+	Sonstige Investitionseinzahlungen										
6	**=**	**Einzahlungen aus Investitionstätigkeit**		**-204.323**								
7	-	Erwerb von Grundstücken und Gebäuden										
8	-	Baumaßnahmen										
9	-	Erwerb von beweglichem Anlagevermögen		284.208	151.000	220.000		140.000		140.000	165.000	190.000
10	-	Erwerb von Finanzanlagen										
11	-	Aktivierbare Zuwendungen										
12	-	Sonstige Investitionsauszahlungen										
13	**=**	**Auszahlungen aus Investiti-onstätigkeit**		**284.208**	**151.000**	**220.000**		**140.000**		**140.000**	**165.000**	**190.000**
14	**=**	**Saldo aus Investitionstätigkeit** (=Zeilen 6 und 13)		**79.885**	**151.000**	**220.000**		**140.000**		**140.000**	**165.000**	**190.000**

Personalkennzahlen	Ergebnis 2007	Ergebnis 2008	Ansatz 2009	Planung 2010	Planung 2011	Planung 2012	Planung 2013	Planung 2014
Anzahl Mitarbeiter		208,00		203,00	201,00	200,00	200,00	198,00
Vollzeitkräfte		178,81	189,98	180,69	178,30	174,90	172,73	170,66
Stellenplan		189,25		187,26	187,26	187,26	187,26	187,26

Produktgruppe 1201	**Ordnungsangelegenheiten**	**PG-Verantwortliche(r): Herr Loewen**

Kurzbeschreibung der Produktgruppe

- Allgemeine Gefahrenabwehr: Maßnahmen gem. der gesetzlichen Grundlagen, z.B. Kampfmittelfunde, Winterdienst, usw.
- Schornsteinfegeraufsicht, Maßnahmen zur Durchsetzung der Rechtsnormen
- Fundbüro: Annahme, Verwahrung, Ausgabe u. Versteigerung v. Fundsachen
- Ordnungsdienst: 2 Schichtbetrieb und Sondereinsätze im Stadtgebiet, Überwachung u. Durchsetzung der Rechtsnormen
- Bestattung Verstorbener im Wege der Ersatzvornahme
- Ahndung von Verstößen im ruhenden und fließenden Straßenverkehr
- Führung des Gewerberegisters, Maßnahmen des Verbraucherschutzes u. Kontrolle der Gewerbebetriebe
- Erteilung von Konzessionen und Kontrollen der Gaststätten Spielhallen u. Veranstaltungen
- Ermittlungen u. Ordnungswidrigkeitverfahren im Zuge der Schwarzarbeitsbekämpfung
- Kfz- Zulassungen u. a. Geschäftsvorgänge gem. Straßenverkehrszulassungsordnung
- Beseitigung nicht zugelassener Kraftfahrzeuge aus dem öffentlichen Verkehrsraum u. deren umwelt- u. sachgerechte Entsorgung
- Erteilung/ Entziehung von Fahrerlaubnissen
- Erteilung von Konzessionen und Lizenzen im Bereich gewerblicher Güterkraftverkehr u. gewerblicher Personenbeförderung

Zielgruppen der Produktgruppe

- Haus- / Wohnungseigentümer u. Mieter
- Fahrer und Halter v. Kraftfahrzeugen
- Verbraucher/Jedermann
- Gewerbetreibende
- Kfz- Halter u. Eigentümer
- Inhaber u. Antragsteller v. Fahrerlaubnissen
- Taxi- u. Güterkraftverkehrsunternehmen

Produktgruppenziele

Produktgruppe	1201	Ordnungsangelegenheiten

Ziel	Bezeichnung
D0311	Der Kostendeckungsgrad des Ressorts 302 soll 100% erreichen

Kennzahlen zur Zielerreichung		Ergebnis 2007	Ergebnis 2008	Ansatz 2009	Planung 2010	Planung 2011	Planung 2012	Planung 2013	Planung 2014
D03111 (%)	Kostendeckungsgrad				100,00	100,00	100,00	100,00	100,00

Haushaltsplan 2010 / 2011 **302 Ordnungsamt**

Stadtverwaltung Wuppertal **1201 Ordnungsangelegenheiten**

		Teilergebnisplan	Ergebnis 2007	Ergebnis 2008	Ansatz 2009	Planung 2010	Planung 2011	Planung 2012	Planung 2013	Planung 2014
1	+	Steuern und ähnliche Abgaben								
2	+	Zuwendungen und allgemeine Umlagen		-2.775		-14.975	-14.975	-14.975	-10.643	-10.411
3	+	Sonstige Transfererträge								
4	+	Öffentlich-rechtliche Leistungsentgelte		-5.119.112	-4.645.000	-4.635.000	-4.635.000	-4.635.000	-4.635.000	-4.635.000
5	+	Privatrechtliche Leistungsentgelte								
6	+	Kostenerstattungen und Kostenumlagen		-47.958	-50.550	-100.000	-100.000	-100.000	-100.000	-100.000
7	+	Sonstige ordentliche Erträge		-9.332.937	-7.671.000	-7.913.000	-7.913.000	-8.913.000	-8.913.000	-8.913.000
8	+	Aktivierte Eigenleistungen								
9	+/-	Bestandsveränderungen								
10	**=**	**Ordentliche Erträge**		**-14.502.783**	**-12.366.550**	**-12.662.975**	**-12.662.975**	**-13.662.975**	**-13.658.643**	**-13.658.411**
11	-	Personalaufwendungen		8.876.234	8.754.687	9.244.438	9.210.853	9.137.333	9.158.903	9.105.106
12	-	Versorgungsaufwendungen								
13	-	Aufwendungen für Sach- und Dienstleistungen		2.032.749	2.211.269	829.172	834.886	834.886	834.886	834.886
14	-	Bilanzielle Abschreibungen		170.751	126.848	174.187	166.682	123.447	83.469	72.813
15	-	Transferaufwendungen		128.000	128.000	128.000	128.000	128.000	128.000	128.000
16	-	Sonstige ordentliche Aufwendungen		1.795.760	1.182.242	931.010	899.121	899.121	899.121	899.121
17	**=**	**Ordentliche Aufwendungen**		**13.003.494**	**12.403.046**	**11.306.806**	**11.239.541**	**11.122.786**	**11.104.379**	**11.039.925**
18	**=**	**Ergebnis der laufenden Verwaltungstätigkeit** (=Zeilen 10 und 17)		**-1.499.289**	**36.496**	**-1.356.169**	**-1.423.434**	**-2.540.189**	**-2.554.265**	**-2.618.486**

		Teilergebnisplan	Ergebnis 2007	Ergebnis 2008	Ansatz 2009	Planung 2010	Planung 2011	Planung 2012	Planung 2013	Planung 2014
19	+	Finanzerträge								
20	-	Zinsen und sonstige Finanzaufwendungen								
21	**=**	**Finanzergebnis** (=Zeilen 19 und 20)								
22	**=**	**Ordentliches Ergebnis** (=Zeilen 18 und 21)		**-1.499.289**	**36.496**	**-1.356.169**	**-1.423.434**	**-2.540.189**	**-2.554.265**	**-2.618.486**
23	+	Außerordentliche Erträge								
24	-	Außerordentliche Aufwendungen								
25	**=**	**Außerordentliches Ergebnis** (=Zeilen 23 und 24)								
26	**=**	**Ergebnis vor internen Leistungsbeziehungen** (=Zeilen 22 und 25)		**-1.499.289**	**36.496**	**-1.356.169**	**-1.423.434**	**-2.540.189**	**-2.554.265**	**-2.618.486**
27	+	Erträge aus internen Leistungsbeziehungen								
28	-	Aufwendungen aus internen Leistungsbeziehungen		4.871.594	3.544.296	3.721.453	3.721.560	3.714.787	3.704.438	3.700.638
29	**=**	**Ergebnis** (=Zeilen 26, 27 und 28)		**3.372.305**	**3.580.792**	**2.365.284**	**2.298.126**	**1.174.598**	**1.150.173**	**1.082.152**

Sach- und Dienstleistungen (Zeile 13)
Der im Ansatz 2009 noch berücksichtigte Aufwand für Lebensmitteluntersuchungen wird ab 2010 als Zuschuss in der Produktgruppe 1215 dargestellt.

Transferaufwendungen (Zeile 15)
vgl. Darstellung in Anhang F zum Vorbericht.

Haushaltsplan 2010 / 2011 **302 Ordnungsamt**

Stadtverwaltung Wuppertal **1201 Ordnungsangelegenheiten**

		Teilfinanzplan A	Ergebnis 2007	Ergebnis 2008	Ansatz 2009	Planung 2010	VE 2010	Planung 2011	VE 2011	Planung 2012	Planung 2013	Planung 2014
1	+	Zuwendungen für Investitions-maßnahmen		-204.323								
2	+	Veräußerung von Sachanlagen										
3	+	Veräußerung von Finanzanlagen										
4	+	Beiträge und ähnliche Entgelte										
5	+	Sonstige Investitionseinzahlungen										
6	**=**	**Einzahlungen aus Investitionstätigkeit**		**-204.323**								
7	-	Erwerb von Grundstücken und Gebäuden										
8	-	Baumaßnahmen										
9	-	Erwerb von beweglichem Anlagevermögen		284.208	151.000	220.000		140.000		140.000	165.000	190.000
10	-	Erwerb von Finanzanlagen										
11	-	Aktivierbare Zuwendungen										
12	-	Sonstige Investitionsauszahlungen										
13	**=**	**Auszahlungen aus Investiti-onstätigkeit**		**284.208**	**151.000**	**220.000**		**140.000**		**140.000**	**165.000**	**190.000**
14	**=**	**Saldo aus Investitionstätigkeit** (=Zeilen 6 und 13)		**79.885**	**151.000**	**220.000**		**140.000**		**140.000**	**165.000**	**190.000**

Personalkennzahlen	Ergebnis 2007	Ergebnis 2008	Ansatz 2009	Planung 2010	Planung 2011	Planung 2012	Planung 2013	Planung 2014
Anzahl Mitarbeiter		208,00		203,00	201,00	200,00	200,00	198,00
Vollzeitkräfte		178,81	189,98	180,69	178,30	174,90	172,73	170,66
Stellenplan		189,25		187,26	187,26	187,26	187,26	187,26

Stadtbetrieb 304 **Feuerwehr** **Leitung: Herr Brütsch**

Produktbereich		Produktgruppe		Produkt	
12	Sicherheit und Ordnung	**1212**	**Brandschutz**	1212010 1212020	Gefahrenabwehr Gefahrenvorbeugung
		1213	**Abwehr von Großschadensereignissen**	1213010	Abwehr von Großschadensereignissen
		1214	**Rettungsdienst (Gebührenhaushalt)**	1214010	Rettungsdienst (Gebührenhaushalt)

Stadtbetrieb	**304**	**Feuerwehr**
Stadtbetriebsleitung	**Herr Brütsch**	

Kurzbeschreibung des Stadtbetriebs

Der Stadtbetrieb 304 „Feuerwehr“ hat die übergeordnete Aufgabe, der Bevölkerung bei Bränden, Unfällen, Naturkatastrophen und ähnlichen Ereignissen im Stadtgebiet Hilfe zu leisten. Die Angelegenheiten lassen sich hauptsächlich in die großen Teilbereiche Brandschutz, Rettungsdienst und Abwehr von Großschadenslagen untergliedern.

Der Bereich Brandschutz umfasst neben dem abwehrenden auch den vorbeugenden Brandschutz. D.h. zusätzlich zur Brandbekämpfung und technischen Hilfeleistung (z.B. die Beseitigung von Gefahrenbäumen und das Leerpumpen von Kellern) geht es hier auch darum, die Gefahr des Eintritts möglicher Schadensfälle zu verhindern oder zumindest zu minimieren. Letzteres wird zum einen durch die Stellungnahmen im bauaufsichtlichen Verfahren, die Durchführung von Brandschauen und zum anderen durch eine Sensibilisierung der Bevölkerung erreicht.

Der Bereich Rettungsdienst gehört zu den Gebührenhaushalten der Stadt Wuppertal. Neben der Notfallrettung ist hier auch der Krankentransport zuzuordnen.

Der Bereich Abwehr von Großschadensereignissen umfasst vor allem die umfassenden Aufgaben des Katastrophenschutzes.

Haushaltsplan 2010 / 2011 **304 Feuerwehr**

Stadtverwaltung Wuppertal

		Teilergebnisplan	Ergebnis 2007	Ergebnis 2008	Ansatz 2009	Planung 2010	Planung 2011	Planung 2012	Planung 2013	Planung 2014
1	+	Steuern und ähnliche Abgaben								
2	+	Zuwendungen und allgemeine Umlagen		-315.363	-262.893	-255.820	-224.256	-217.586	-215.586	-215.586
3	+	Sonstige Transfererträge								
4	+	Öffentlich-rechtliche Leistungsentgelte		-11.107.267	-9.494.145	-12.927.045	-13.333.345	-13.333.345	-13.333.345	-13.333.260
5	+	Privatrechtliche Leistungsentgelte		-571.578	-582.200	-579.500	-581.500	-581.500	-581.500	-581.500
6	+	Kostenerstattungen und Kostenumlagen		-850.274	-464.400	-662.600	-666.000	-666.000	-666.000	-666.000
7	+	Sonstige ordentliche Erträge		-5.861.861	-1.100	-600	-600	-600	-600	-600
8	+	Aktivierte Eigenleistungen		-1.428						
9	+/-	Bestandsveränderungen								
10	**=**	**Ordentliche Erträge**		**-18.707.770**	**-10.804.738**	**-14.425.565**	**-14.805.701**	**-14.799.031**	**-14.797.031**	**-14.796.946**
11	-	Personalaufwendungen		24.979.484	19.875.443	24.521.777	24.853.773	25.140.321	25.324.803	25.299.613
12	-	Versorgungsaufwendungen								
13	-	Aufwendungen für Sach- und Dienstleistungen		2.120.476	2.236.595	2.517.986	2.569.497	2.599.759	2.630.399	2.662.942
14	-	Bilanzielle Abschreibungen		1.792.548	1.003.939	1.539.832	1.449.365	942.677	755.861	686.857
15	-	Transferaufwendungen		6.150	16.400	10.000	10.500	10.500	10.500	10.500
16	-	Sonstige ordentliche Aufwendungen		7.138.552	6.900.543	7.817.525	8.044.846	8.054.846	8.065.346	8.075.846
17	**=**	**Ordentliche Aufwendungen**		**36.037.211**	**30.032.920**	**36.407.121**	**36.927.982**	**36.748.103**	**36.786.910**	**36.735.758**
18	**=**	**Ergebnis der laufenden Verwaltungstätigkeit** (=Zeilen 10 und 17)		**17.329.441**	**19.228.183**	**21.981.555**	**22.122.281**	**21.949.072**	**21.989.879**	**21.938.812**

		Teilergebnisplan	Ergebnis 2007	Ergebnis 2008	Ansatz 2009	Planung 2010	Planung 2011	Planung 2012	Planung 2013	Planung 2014
19	+	Finanzerträge								
20	-	Zinsen und sonstige Finanzaufwendungen								
21	**=**	**Finanzergebnis** (=Zeilen 19 und 20)								
22	**=**	**Ordentliches Ergebnis** (=Zeilen 18 und 21)		**17.329.441**	**19.228.183**	**21.981.555**	**22.122.281**	**21.949.072**	**21.989.879**	**21.938.812**
23	+	Außerordentliche Erträge								
24	-	Außerordentliche Aufwendungen								
25	**=**	**Außerordentliches Ergebnis** (=Zeilen 23 und 24)								
26	**=**	**Ergebnis vor internen Leistungsbeziehungen** (=Zeilen 22 und 25)		**17.329.441**	**19.228.183**	**21.981.555**	**22.122.281**	**21.949.072**	**21.989.879**	**21.938.812**
27	+	Erträge aus internen Leistungsbeziehungen		-17.900	-17.900	-235.700	-235.700	-235.700	-235.700	-235.700
28	-	Aufwendungen aus internen Leistungsbeziehungen		4.757.073	2.945.983	3.284.786	3.318.925	3.333.280	3.314.112	3.315.526
29	**=**	**Ergebnis** (=Zeilen 26, 27 und 28)		**22.068.614**	**22.156.266**	**25.030.641**	**25.205.505**	**25.046.652**	**25.068.290**	**25.018.638**

Haushaltsplan 2010 / 2011 **304 Feuerwehr**

Stadtverwaltung Wuppertal

		Teilfinanzplan A	Ergebnis 2007	Ergebnis 2008	Ansatz 2009	Planung 2010	VE 2010	Planung 2011	VE 2011	Planung 2012	Planung 2013	Planung 2014
1	+	Zuwendungen für Investitions-maßnahmen		-1.270.864	-450.000	-463.475		-463.475		-471.175	-478.875	-494.275
2	+	Veräußerung von Sachanlagen		-23.250	-25.250	-11.500		-17.000		-10.000	-26.000	-7.000
3	+	Veräußerung von Finanzanlagen										
4	+	Beiträge und ähnliche Entgelte										
5	+	Sonstige Investitionseinzahlungen		-96.751								
6	**=**	**Einzahlungen aus Investitionstätigkeit**		**-1.390.865**	**-475.250**	**-474.975**		**-480.475**		**-481.175**	**-504.875**	**-501.275**
7	-	Erwerb von Grundstücken und Gebäuden										
8	-	Baumaßnahmen										
9	-	Erwerb von beweglichem Anlagevermögen		1.489.979	2.087.500	2.466.500	300.000	2.555.500	2.655.000	3.221.500	3.666.000	2.167.500
10	-	Erwerb von Finanzanlagen										
11	-	Aktivierbare Zuwendungen										
12	-	Sonstige Investitionsauszahlungen										
13	**=**	**Auszahlungen aus Investiti-onstätigkeit**		**1.489.979**	**2.087.500**	**2.466.500**	**300.000**	**2.555.500**	**2.655.000**	**3.221.500**	**3.666.000**	**2.167.500**
14	**=**	**Saldo aus Investitionstätigkeit** (=Zeilen 6 und 13)		**99.114**	**1.612.250**	**1.991.525**	**300.000**	**2.075.025**	**2.655.000**	**2.740.325**	**3.161.125**	**1.666.225**

Personalkennzahlen	Ergebnis 2007	Ergebnis 2008	Ansatz 2009	Planung 2010	Planung 2011	Planung 2012	Planung 2013	Planung 2014
Anzahl Mitarbeiter		356,00		367,00	366,00	366,00	366,00	365,00
Vollzeitkräfte		354,00	369,00	365,75	365,13	364,21	363,62	363,06
Stellenplan		372,50		369,50	369,50	369,50	369,50	369,50

Produktgruppe 1212	**Brandschutz**	**PG-Verantwortliche(r): Herr Brütsch**

Kurzbeschreibung der Produktgruppe

- Rettung von Menschen und Tieren aus Brandgefahren und Notlagen, das Löschen von Bränden, die Erhaltung von Sachwerten sowie den Schutz der Umwelt
- Beseitigung von Gefahren, die durch Unglücksfälle, Explosionen oder Naturereignisse hervorgerufen worden sind sowie allgemeine Störungen der öffentlichen Sicherheit und Ordnung
- Freiwillige technische Hilfeleistungen, Brandsicherheitswachdienste sowie die Aus-, Fort- und Weiterbildung Dritter
- Abgabe von brandschutztechnischen Stellungnahmen sowie das Mitwirken und Beraten aus brandschutztechnischer Sicht (v.a. notwendig, wenn Regeln des Brandschutzes nicht ausreichend festgeschrieben sind, von Brandschutzregeln abgewichen werden soll oder neue zu entwickeln sind)
- Durchführung von Brandschauen (brandschutztechnische Prüfung und Beurteilung eines Objekts) zur Feststellung und Beseitigung brandgefährlicher Zustände
- Schulungen von Kindern, Jugendlichen und Erwachsenen zur Vermeidung von Bränden, zur Einhaltung von Brandschutzvorschriften und zur richtigen Verhaltensweise im Brandfall

Zielgruppen der Produktgruppe

- Gefährdete Personen, Menschen in Notlagen und die Eigentümer von gefährdeten Tieren, Gegenständen und Immobilien sowie die Allgemeinheit unter dem Aspekt des Umweltschutzes und des Schutzes von Kulturgütern
- Bürger, Bauherren, Architekten, Betreiber brandschutzgefährdeter Betriebe und Einrichtungen, andere Ämter und Behörden sowie Sachverständige

Produktgruppenziele

Produktgruppe	1212	Brandschutz

Ziel	Bezeichnung
D0391	Vermeidung von Bränden und Brandschäden

Kennzahlen zur Zielerreichung		Ergebnis 2007	Ergebnis 2008	Ansatz 2009	Planung 2010	Planung 2011	Planung 2012	Planung 2013	Planung 2014
D03911 (ANZ)	Anz. Brandschutzaufkl,-unterw,Räumungsüb				264,00	264,00	264,00	264,00	264,00
D03912 (PRS)	Anz. Kinder bei Brandsch.erzieh.				4.500,00	4.500,00	4.500,00	4.500,00	4.500,00

Haushaltsplan 2010 / 2011 **304 Feuerwehr**

Stadtverwaltung Wuppertal **1212 Brandschutz**

		Teilergebnisplan	Ergebnis 2007	Ergebnis 2008	Ansatz 2009	Planung 2010	Planung 2011	Planung 2012	Planung 2013	Planung 2014
1	+	Steuern und ähnliche Abgaben								
2	+	Zuwendungen und allgemeine Umlagen		-253.357	-211.818	-211.537	-194.204	-192.284	-190.364	-190.364
3	+	Sonstige Transfererträge								
4	+	Öffentlich-rechtliche Leistungsentgelte		-45.537	-53.533	-51.573	-52.873	-52.873	-52.873	-52.790
5	+	Privatrechtliche Leistungsentgelte		-555.848	-577.600	-574.500	-576.300	-576.300	-576.300	-576.300
6	+	Kostenerstattungen und Kostenumlagen		-812.396	-345.321	-634.000	-637.000	-637.000	-637.000	-637.000
7	+	Sonstige ordentliche Erträge		-4.099.535	-500	-50	-50	-50	-50	-50
8	+	Aktivierte Eigenleistungen		-1.357						
9	+/-	Bestandsveränderungen								
10	**=**	**Ordentliche Erträge**		**-5.768.030**	**-1.188.772**	**-1.471.660**	**-1.460.427**	**-1.458.507**	**-1.456.587**	**-1.456.504**
11	-	Personalaufwendungen		17.457.718	13.944.672	17.140.134	17.366.163	17.556.654	17.679.026	17.646.758
12	-	Versorgungsaufwendungen								
13	-	Aufwendungen für Sach- und Dienstleistungen		1.236.916	1.414.774	1.562.881	1.608.744	1.634.240	1.659.470	1.686.457
14	-	Bilanzielle Abschreibungen		1.031.335	720.713	922.870	885.219	677.507	592.061	562.925
15	-	Transferaufwendungen		6.150	6.150					
16	-	Sonstige ordentliche Aufwendungen		3.058.789	3.219.937	3.441.014	3.529.079	3.537.960	3.546.791	3.555.455
17	**=**	**Ordentliche Aufwendungen**		**22.790.909**	**19.306.245**	**23.066.899**	**23.389.205**	**23.406.361**	**23.477.348**	**23.451.596**
18	**=**	**Ergebnis der laufenden Verwaltungstätigkeit** (=Zeilen 10 und 17)		**17.022.879**	**18.117.473**	**21.595.239**	**21.928.778**	**21.947.853**	**22.020.761**	**21.995.092**

		Teilergebnisplan	Ergebnis 2007	Ergebnis 2008	Ansatz 2009	Planung 2010	Planung 2011	Planung 2012	Planung 2013	Planung 2014
19	+	Finanzerträge								
20	-	Zinsen und sonstige Finanzaufwendungen								
21	**=**	**Finanzergebnis** (=Zeilen 19 und 20)								
22	**=**	**Ordentliches Ergebnis** (=Zeilen 18 und 21)		**17.022.879**	**18.117.473**	**21.595.239**	**21.928.778**	**21.947.853**	**22.020.761**	**21.995.092**
23	+	Außerordentliche Erträge								
24	-	Außerordentliche Aufwendungen								
25	**=**	**Außerordentliches Ergebnis** (=Zeilen 23 und 24)								
26	**=**	**Ergebnis vor internen Leistungsbeziehungen** (=Zeilen 22 und 25)		**17.022.879**	**18.117.473**	**21.595.239**	**21.928.778**	**21.947.853**	**22.020.761**	**21.995.092**
27	+	Erträge aus internen Leistungsbeziehungen		-17.900	-17.900	-235.700	-235.700	-235.700	-235.700	-235.700
28	-	Aufwendungen aus internen Leistungsbeziehungen		3.087.723	1.845.839	2.170.073	2.194.093	2.203.768	2.188.414	2.188.704
29	**=**	**Ergebnis** (=Zeilen 26, 27 und 28)		**20.092.702**	**19.945.412**	**23.529.612**	**23.887.171**	**23.915.921**	**23.973.475**	**23.948.095**

Transferaufwendungen (Zeile 15)
Mittel zur Förderung der freiwilligen Jugendfeuerwehr sind ab 2010 nicht berücksichtigt.

Haushaltsplan 2010 / 2011 **304 Feuerwehr**

Stadtverwaltung Wuppertal **1212 Brandschutz**

		Teilfinanzplan A	Ergebnis 2007	Ergebnis 2008	Ansatz 2009	Planung 2010	VE 2010	Planung 2011	VE 2011	Planung 2012	Planung 2013	Planung 2014
1	+	Zuwendungen für Investitions-maßnahmen		-1.238.705	-450.000	-463.475		-463.475		-471.175	-478.875	-494.275
2	+	Veräußerung von Sachanlagen		-8.250	-20.250	-9.500		-5.500		-5.500	-20.500	-500
3	+	Veräußerung von Finanzanlagen										
4	+	Beiträge und ähnliche Entgelte										
5	+	Sonstige Investitionseinzahlungen		-96.751								
6	**=**	**Einzahlungen aus Investitionstätigkeit**		**-1.343.705**	**-470.250**	**-472.975**		**-468.975**		**-476.675**	**-499.375**	**-494.775**
7	-	Erwerb von Grundstücken und Gebäuden										
8	-	Baumaßnahmen										
9	-	Erwerb von beweglichem Anlagevermögen		737.975	1.458.500	1.743.000	300.000	1.876.500	2.655.000	2.627.500	2.952.500	1.473.500
10	-	Erwerb von Finanzanlagen										
11	-	Aktivierbare Zuwendungen										
12	-	Sonstige Investitionsauszahlungen										
13	**=**	**Auszahlungen aus Investiti-onstätigkeit**		**737.975**	**1.458.500**	**1.743.000**	**300.000**	**1.876.500**	**2.655.000**	**2.627.500**	**2.952.500**	**1.473.500**
14	**=**	**Saldo aus Investitionstätigkeit** (=Zeilen 6 und 13)		**-605.731**	**988.250**	**1.270.025**	**300.000**	**1.407.525**	**2.655.000**	**2.150.825**	**2.453.125**	**978.725**

Erwerb von beweglichem Anlagevermögen (Zeile 9)
Die Verpflichtungsermächtigung 2010 und 2011 werden jeweils im nächsten Jahr kassenwirksam.

Teilfinanzplan B		Ergebnis 2007	Ergebnis 2008	Ansatz 2009	Planung 2010	VE 2010	Planung 2011	VE 2011	Planung 2012	Planung 2013	Planung 2014	Planung 2015ff.	Bisher bereit-gestellt	Gesamt-bedarf
Digitalfunk FW	Ausz.Erw.Verm.>410E						200.000	2.375.000	1.100.000	1.275.000				2.575.000
Gesamtergebnis	Ergebnis						200.000	2.375.000	1.100.000	1.275.000				2.575.000

Digitalfunk Feuerwehr
Die für 2011 veranschlagte Verpflichtungsermächtigung wird kassenwirksam mit 1.100.000 € in 2012 und 1.275.000 € in 2013.

Personalkennzahlen	Ergebnis 2007	Ergebnis 2008	Ansatz 2009	Planung 2010	Planung 2011	Planung 2012	Planung 2013	Planung 2014
Anzahl Mitarbeiter		248,29		255,97	255,26	255,26	255,26	254,38
Vollzeitkräfte		247,21	257,87	255,11	254,70	254,10	253,70	253,31
Stellenplan		260,56		257,71	257,71	257,71	257,71	257,71

Produktgruppe 1213	**Abwehr von Großschadensereignissen**	**PG-Verantwortliche(r): Herr Brütsch**

Kurzbeschreibung der Produktgruppe

- Die Abwehr von Großschadensereignissen umfasst die Katastrophenabwehr sowie die vorbereitenden Maßnahmen der Katastrophenvorsorge. (Eine Katastrophe ist ein außergewöhnliches Schadensereignis (Brände, Unglücksfall, Explosion, Naturereignis), bei dem die für die Brandbekämpfung, die Technische Hilfeleistung, die Notfallrettung und den Krankentransport vorgehaltenen Einsatzmittel nicht ausreichen und daher der Einsatz von zusätzlichen Kräften und Mitteln unter einheitlicher Leitung erforderlich ist.)
- Außerdem gehört der Bevölkerungsschutz zur Abwehr von Großschadensereignissen. Dieser beinhaltet die Planung und Vorbereitung von Maßnahmen im Bereich der Notfallvorsorge/Notfallplanung bei besonderen Gefahrenlagen.
- Zudem werden Bundesangelegenheiten, wie z.B. die Helferverwaltung für den Bundeswehrersatzdienst, wahrgenommen.

Zielgruppen der Produktgruppe

- Aufgrund einer Katastrophe gefährdete Personen, Eigentümer von gefährdeten Tieren, Gegenständen und Immobilien und die Allgemeinheit unter dem Aspekt des Umweltschutzes und des Schutzes von Kulturgut
- Zivilbevölkerung

Produktgruppenziele

Produktgruppe	1213	Abwehr von Großschadensereignissen

Ziel	Bezeichnung
D0421	Vorbereitungen für die Bewältigung einer Großschadenslage treffen

Kennzahlen zur Zielerreichung		Ergebnis 2007	Ergebnis 2008	Ansatz 2009	Planung 2010	Planung 2011	Planung 2012	Planung 2013	Planung 2014
D04211 (PRS)	Anz. ehrenamtl. Helfer gesamt				855,00	855,00	855,00	855,00	855,00

Haushaltsplan 2010 / 2011 **304 Feuerwehr**

Stadtverwaltung Wuppertal **1213 Abwehr von Großschadensereignissen**

		Teilergebnisplan	Ergebnis 2007	Ergebnis 2008	Ansatz 2009	Planung 2010	Planung 2011	Planung 2012	Planung 2013	Planung 2014
1	+	Steuern und ähnliche Abgaben								
2	+	Zuwendungen und allgemeine Umlagen		-27.945	-28.226	-25.604	-25.382	-25.302	-25.222	-25.222
3	+	Sonstige Transfererträge								
4	+	Öffentlich-rechtliche Leistungsentgelte			-474	-472	-472	-472	-472	-470
5	+	Privatrechtliche Leistungsentgelte								
6	+	Kostenerstattungen und Kostenumlagen								
7	+	Sonstige ordentliche Erträge		-40.571	-50	-50	-50	-50	-50	-50
8	+	Aktivierte Eigenleistungen		-71						
9	+/-	Bestandsveränderungen								
10	**=**	**Ordentliche Erträge**		**-68.588**	**-28.750**	**-26.126**	**-25.904**	**-25.824**	**-25.744**	**-25.742**
11	-	Personalaufwendungen		156.316	136.309	134.104	134.538	134.127	133.873	132.806
12	-	Versorgungsaufwendungen								
13	-	Aufwendungen für Sach- und Dienstleistungen		81.875	153.651	72.613	75.467	76.013	76.575	77.154
14	-	Bilanzielle Abschreibungen		52.864	46.745	39.736	38.200	36.212	34.149	28.005
15	-	Transferaufwendungen								
16	-	Sonstige ordentliche Aufwendungen		239.273	235.522	148.345	152.424	152.746	153.620	154.460
17	**=**	**Ordentliche Aufwendungen**		**530.329**	**572.226**	**394.798**	**400.628**	**399.098**	**398.217**	**392.425**
18	**=**	**Ergebnis der laufenden Verwaltungstätigkeit** (=Zeilen 10 und 17)		**461.741**	**543.476**	**368.672**	**374.724**	**373.275**	**372.473**	**366.683**

		Teilergebnisplan	Ergebnis 2007	Ergebnis 2008	Ansatz 2009	Planung 2010	Planung 2011	Planung 2012	Planung 2013	Planung 2014
19	+	Finanzerträge								
20	-	Zinsen und sonstige Finanzaufwendungen								
21	**=**	**Finanzergebnis** (=Zeilen 19 und 20)								
22	**=**	**Ordentliches Ergebnis** (=Zeilen 18 und 21)		**461.741**	**543.476**	**368.672**	**374.724**	**373.275**	**372.473**	**366.683**
23	+	Außerordentliche Erträge								
24	-	Außerordentliche Aufwendungen								
25	**=**	**Außerordentliches Ergebnis** (=Zeilen 23 und 24)								
26	**=**	**Ergebnis vor internen Leistungsbeziehungen** (=Zeilen 22 und 25)		**461.741**	**543.476**	**368.672**	**374.724**	**373.275**	**372.473**	**366.683**
27	+	Erträge aus internen Leistungsbeziehungen								
28	-	Aufwendungen aus internen Leistungsbeziehungen		83.309	62.380	40.968	41.253	41.211	41.147	41.122
29	**=**	**Ergebnis** (=Zeilen 26, 27 und 28)		**545.050**	**605.856**	**409.640**	**415.978**	**414.486**	**413.621**	**407.806**

		Teilfinanzplan A	Ergebnis 2007	Ergebnis 2008	Ansatz 2009	Planung 2010	VE 2010	Planung 2011	VE 2011	Planung 2012	Planung 2013	Planung 2014
1	+	Zuwendungen für Investitions-maßnahmen		-32.159								
2	+	Veräußerung von Sachanlagen										
3	+	Veräußerung von Finanzanlagen										
4	+	Beiträge und ähnliche Entgelte										
5	+	Sonstige Investitionseinzahlungen										
6	**=**	**Einzahlungen aus Investitionstätigkeit**		**-32.159**								
7	-	Erwerb von Grundstücken und Gebäuden										
8	-	Baumaßnahmen										
9	-	Erwerb von beweglichem Anlagevermögen		70.472	54.000	59.000		60.000		115.000	35.000	35.000
10	-	Erwerb von Finanzanlagen										
11	-	Aktivierbare Zuwendungen										
12	-	Sonstige Investitionsauszahlungen										
13	**=**	**Auszahlungen aus Investiti-onstätigkeit**		**70.472**	**54.000**	**59.000**		**60.000**		**115.000**	**35.000**	**35.000**
14	**=**	**Saldo aus Investitionstätigkeit** (=Zeilen 6 und 13)		**38.312**	**54.000**	**59.000**		**60.000**		**115.000**	**35.000**	**35.000**

Personalkennzahlen	Ergebnis 2007	Ergebnis 2008	Ansatz 2009	Planung 2010	Planung 2011	Planung 2012	Planung 2013	Planung 2014
Anzahl Mitarbeiter		2,11		1,96	1,96	1,96	1,96	1,96
Vollzeitkräfte		2,09	1,97	1,95	1,95	1,93	1,93	1,93
Stellenplan		2,12		2,10	2,10	2,10	2,10	2,10

Produktgruppe 1214	**Rettungsdienst (Gebührenhaushalt)**	**PG-Verantwortliche(r): Herr Brütsch**

Kurzbeschreibung der Produktgruppe

- Unter Rettungsdienst ist zum einen die Notfallrettung, d.h. die medizinische Versorgung von Notfallpatienten am Notfallort durch hierfür besonders qualifiziertes Rettungsdienstpersonal sowie Notärzte/innen und ggf. ihre Beförderung unter fachgerechter Betreuung mit hierfür besonders ausgestatteten Rettungsmitteln in für die weitere medizinische Versorgung geeignete Krankenhäuser zu fassen.
- Zum anderen ist hier die Beförderung von Kranken, Verletzten oder sonst hilfebedürftigen Personen, die nicht Notfallpatienten sind, mit dafür geeigneten Krankentransportwagen unter fachgerechter Betreuung zuzuordnen.

Zielgruppen der Produktgruppe

- Notfallpatienten
- Kranke, Verletzte oder sonst hilfebedürftige Personen, die nicht Notfallpatienten sind, aber fachlicher Betreuung bedürfen

Produktgruppenziele

Produktgruppe	1214	Rettungsdienst (Gebührenhaushalt)

Ziel	Bezeichnung
D0411	Den Menschen in unserer Stadt eine schnelle und kompetente Hilfe leisten, z.B. durch MANV-Übungen (MANV = Massenanfall von Verletzten)

Kennzahlen zur Zielerreichung		Ergebnis 2007	Ergebnis 2008	Ansatz 2009	Planung 2010	Planung 2011	Planung 2012	Planung 2013	Planung 2014
D04111 (ANZ)	Anz MANV-Übungen RD (Erreich.Übungsziel)				1,00	1,00	1,00	1,00	1,00

Haushaltsplan 2010 / 2011 **304 Feuerwehr**

Stadtverwaltung Wuppertal **1214 Rettungsdienst**

		Teilergebnisplan	Ergebnis 2007	Ergebnis 2008	Ansatz 2009	Planung 2010	Planung 2011	Planung 2012	Planung 2013	Planung 2014
1	+	Steuern und ähnliche Abgaben								
2	+	Zuwendungen und allgemeine Umlagen		-34.061	-22.850	-18.679	-4.670			
3	+	Sonstige Transfererträge								
4	+	Öffentlich-rechtliche Leistungsentgelte		-11.061.729	-9.440.137	-12.875.000	-13.280.000	-13.280.000	-13.280.000	-13.280.000
5	+	Privatrechtliche Leistungsentgelte		-15.730	-4.600	-5.000	-5.200	-5.200	-5.200	-5.200
6	+	Kostenerstattungen und Kostenumlagen		-37.878	-119.079	-28.600	-29.000	-29.000	-29.000	-29.000
7	+	Sonstige ordentliche Erträge		-1.721.755	-550	-500	-500	-500	-500	-500
8	+	Aktivierte Eigenleistungen								
9	+/-	Bestandsveränderungen								
10	**=**	**Ordentliche Erträge**		**-12.871.152**	**-9.587.216**	**-12.927.779**	**-13.319.370**	**-13.314.700**	**-13.314.700**	**-13.314.700**
11	-	Personalaufwendungen		7.365.450	5.794.463	7.247.540	7.353.073	7.449.540	7.511.904	7.520.049
12	-	Versorgungsaufwendungen								
13	-	Aufwendungen für Sach- und Dienstleistungen		801.685	668.170	882.491	885.286	889.506	894.353	899.330
14	-	Bilanzielle Abschreibungen		708.348	236.482	577.226	525.947	228.958	129.651	95.928
15	-	Transferaufwendungen			10.250	10.000	10.500	10.500	10.500	10.500
16	-	Sonstige ordentliche Aufwendungen		3.840.490	3.445.084	4.228.166	4.363.343	4.364.140	4.364.935	4.365.931
17	**=**	**Ordentliche Aufwendungen**		**12.715.973**	**10.154.449**	**12.945.423**	**13.138.149**	**12.942.644**	**12.911.344**	**12.891.737**
18	**=**	**Ergebnis der laufenden Verwaltungstätigkeit** (=Zeilen 10 und 17)		**-155.179**	**567.234**	**17.644**	**-181.221**	**-372.056**	**-403.356**	**-422.963**

		Teilergebnisplan	Ergebnis 2007	Ergebnis 2008	Ansatz 2009	Planung 2010	Planung 2011	Planung 2012	Planung 2013	Planung 2014
19	+	Finanzerträge								
20	-	Zinsen und sonstige Finanzaufwendungen								
21	**=**	**Finanzergebnis** (=Zeilen 19 und 20)								
22	**=**	**Ordentliches Ergebnis** (=Zeilen 18 und 21)		**-155.179**	**567.234**	**17.644**	**-181.221**	**-372.056**	**-403.356**	**-422.963**
23	+	Außerordentliche Erträge								
24	-	Außerordentliche Aufwendungen								
25	**=**	**Außerordentliches Ergebnis** (=Zeilen 23 und 24)								
26	**=**	**Ergebnis vor internen Leistungsbeziehungen** (=Zeilen 22 und 25)		**-155.179**	**567.234**	**17.644**	**-181.221**	**-372.056**	**-403.356**	**-422.963**
27	+	Erträge aus internen Leistungsbeziehungen								
28	-	Aufwendungen aus internen Leistungsbeziehungen		1.586.041	1.037.764	1.073.745	1.083.578	1.088.301	1.084.551	1.085.700
29	**=**	**Ergebnis** (=Zeilen 26, 27 und 28)		**1.430.862**	**1.604.998**	**1.091.389**	**902.357**	**716.245**	**681.195**	**662.737**

Transferaufwendungen (Zeile 15)
vgl. Darstellung in Anhang F zum Vorbericht.

Haushaltsplan 2010 / 2011 **304 Feuerwehr**

Stadtverwaltung Wuppertal **1214 Rettungsdienst**

		Teilfinanzplan A	Ergebnis 2007	Ergebnis 2008	Ansatz 2009	Planung 2010	VE 2010	Planung 2011	VE 2011	Planung 2012	Planung 2013	Planung 2014
1	+	Zuwendungen für Investitions-maßnahmen										
2	+	Veräußerung von Sachanlagen		-15.000	-5.000	-2.000		-11.500		-4.500	-5.500	-6.500
3	+	Veräußerung von Finanzanlagen										
4	+	Beiträge und ähnliche Entgelte										
5	+	Sonstige Investitionseinzahlungen										
6	**=**	**Einzahlungen aus Investitionstätigkeit**		**-15.000**	**-5.000**	**-2.000**		**-11.500**		**-4.500**	**-5.500**	**-6.500**
7	-	Erwerb von Grundstücken und Gebäuden										
8	-	Baumaßnahmen										
9	-	Erwerb von beweglichem Anlagevermögen		681.532	575.000	664.500		619.000		479.000	678.500	659.000
10	-	Erwerb von Finanzanlagen										
11	-	Aktivierbare Zuwendungen										
12	-	Sonstige Investitionsauszahlungen										
13	**=**	**Auszahlungen aus Investiti-onstätigkeit**		**681.532**	**575.000**	**664.500**		**619.000**		**479.000**	**678.500**	**659.000**
14	**=**	**Saldo aus Investitionstätigkeit** (=Zeilen 6 und 13)		**666.532**	**570.000**	**662.500**		**607.500**		**474.500**	**673.000**	**652.500**

Personalkennzahlen	Ergebnis 2007	Ergebnis 2008	Ansatz 2009	Planung 2010	Planung 2011	Planung 2012	Planung 2013	Planung 2014
Anzahl Mitarbeiter		105,60		109,07	108,78	108,78	108,78	108,66
Vollzeitkräfte		104,70	109,16	108,69	108,48	108,18	107,99	107,82
Stellenplan		109,82		109,69	109,69	109,69	109,69	109,69

Geschäftsbereich 4	**Zentrale Dienstleistungen**	**Leitung: Herr Dr. Slawig**

Leistungseinheit		**Bezeichnung**
Geschäftsbereichsbüro	400	Geschäftsbereichsbüro des GB 4
Ressort	401	Allgemeine Dienste
Stadtbetrieb	402	Informations- und Kommunikationssysteme
Ressort	403	Finanzen
Ressort	404	Personal

Geschäftsbereich	**GB 4**	**Zentrale Dienstleistungen**
Geschäftsbereichsleitung	**Herr Stadtdirektor Dr. Slawig**	

Kurzbeschreibung des Geschäftsbereichs

Zentrale Steuerung und Services für die Gesamtverwaltung in folgenden Aufgabenbereichen:

- Initiierung und Steuerung unternehmens- und geschäftsbereichsweiter Projekte, SAP Customer Competence Center
- Organisationsentwicklung, Internet, Innenrevision, Zentrale Vergabestelle
- Zentraleinkauf, Posttransport, Service-Center, Bürgerbüros, Geschäftsführung Bezirksvertretungen, Statistik und Wahlen, Justitiariat
- Weiterentwicklung und Betrieb der Informations- und Kommunikationssysteme in Umsetzung der städtischen IuK-Strategie
- Beteiligungssteuerung, Finanzen, Steuern, zentrale Finanzbuchhaltung
- Personalmanagement, Personaldienstleistungen für die städtischen Beschäftigten

Steuerungsunterstützung für den Verwaltungsvorstand und Entscheidungsvorbereitung für die politischen Gremien

		Teilergebnisplan	Ergebnis 2007	Ergebnis 2008	Ansatz 2009	Planung 2010	Planung 2011	Planung 2012	Planung 2013	Planung 2014
1	+	Steuern und ähnliche Abgaben		-394.756.783	-391.778.000	-311.260.200	-329.541.700	-341.040.200	-354.598.000	-367.792.000
2	+	Zuwendungen und allgemeine Umlagen		-193.969.671	-195.020.112	-217.593.513	-210.713.711	-201.676.361	-201.445.188	-201.283.382
3	+	Sonstige Transfererträge								
4	+	Öffentlich-rechtliche Leistungsentgelte		-34.611.914	-33.974.450	-36.029.162	-36.029.145	-36.028.967	-36.028.853	-36.028.404
5	+	Privatrechtliche Leistungsentgelte		-2.134.281	-1.755.350	-1.759.500	-1.789.500	-1.789.500	-1.789.500	-1.489.500
6	+	Kostenerstattungen und Kostenumlagen		-20.827.344	-18.922.611	-18.131.213	-18.627.841	-18.794.691	-17.790.079	-17.743.228
7	+	Sonstige ordentliche Erträge		-95.644.819	-32.827.173	-70.580.470	-71.694.100	-72.618.260	-71.447.930	-71.696.770
8	+	Aktivierte Eigenleistungen								
9	+/-	Bestandsveränderungen								
10	**=**	**Ordentliche Erträge**		**-741.944.811**	**-674.277.696**	**-655.354.057**	**-668.395.997**	**-671.947.979**	**-683.099.551**	**-696.033.284**
11	-	Personalaufwendungen		43.307.695	35.300.971	41.985.002	40.755.907	39.236.455	38.269.852	36.814.635
12	-	Versorgungsaufwendungen		61.042.498	28.638.200	47.418.500	48.270.500	49.010.100	49.806.800	50.612.800
13	-	Aufwendungen für Sach- und Dienstleistungen		16.391.492	18.164.192	18.332.738	16.785.283	15.750.028	15.615.028	15.018.028
14	-	Bilanzielle Abschreibungen		14.986.562	4.861.127	3.781.554	4.374.040	5.845.039	5.001.393	5.494.039
15	-	Transferaufwendungen		119.327.644	124.232.150	135.335.383	118.780.591	106.978.299	108.856.007	110.993.715
16	-	Sonstige ordentliche Aufwendungen		63.287.049	34.536.450	38.175.300	38.138.700	38.128.700	38.128.850	38.128.850
17	**=**	**Ordentliche Aufwendungen**		**318.342.940**	**245.733.091**	**285.028.477**	**267.105.021**	**254.948.621**	**255.677.929**	**257.062.067**
18	**=**	**Ergebnis der laufenden Verwaltungstätigkeit** (=Zeilen 10 und 17)		**-423.601.871**	**-428.544.605**	**-370.325.580**	**-401.290.977**	**-416.999.358**	**-427.421.622**	**-438.971.217**

		Teilergebnisplan	Ergebnis 2007	Ergebnis 2008	Ansatz 2009	Planung 2010	Planung 2011	Planung 2012	Planung 2013	Planung 2014
19	+	Finanzerträge		-6.885.781	-8.993.000	-7.914.400	-7.806.900	-7.697.400	-7.688.200	-7.681.500
20	-	Zinsen und sonstige Finanzaufwendungen		63.691.781	78.687.075	74.766.900	83.476.350	85.296.800	83.400.600	84.625.050
21	**=**	**Finanzergebnis** (=Zeilen 19 und 20)		**56.806.000**	**69.694.075**	**66.852.500**	**75.669.450**	**77.599.400**	**75.712.400**	**76.943.550**
22	**=**	**Ordentliches Ergebnis** (=Zeilen 18 und 21)		**-366.795.871**	**-358.850.530**	**-303.473.080**	**-325.621.527**	**-339.399.958**	**-351.709.222**	**-362.027.667**
23	+	Außerordentliche Erträge								
24	-	Außerordentliche Aufwendungen								
25	**=**	**Außerordentliches Ergebnis** (=Zeilen 23 und 24)								
26	**=**	**Ergebnis vor internen Leistungsbeziehungen** (=Zeilen 22 und 25)		**-366.795.871**	**-358.850.530**	**-303.473.080**	**-325.621.527**	**-339.399.958**	**-351.709.222**	**-362.027.667**
27	+	Erträge aus internen Leistungsbeziehungen		-52.276.147	-34.623.075	-37.970.266	-37.992.883	-37.868.566	-37.554.835	-37.526.789
28	-	Aufwendungen aus internen Leistungsbeziehungen		8.386.915	7.184.977	8.109.270	8.108.702	7.806.624	7.817.395	7.825.703
29	**=**	**Ergebnis** (=Zeilen 26, 27 und 28)		**-410.685.103**	**-386.288.628**	**-333.334.076**	**-355.505.708**	**-369.461.899**	**-381.446.662**	**-391.728.754**

		Teilfinanzplan A	Ergebnis 2007	Ergebnis 2008	Ansatz 2009	Planung 2010	VE 2010	Planung 2011	VE 2011	Planung 2012	Planung 2013	Planung 2014
1	+	Zuwendungen für Investitions-maßnahmen		-4.377.832	-6.900.000	-9.643.000		-7.551.000		-6.901.000	-7.201.000	-7.201.000
2	+	Veräußerung von Sachanlagen		-1.229.503	-5.419.000	-4.561.000		-5.061.000		-6.061.000	-7.061.000	-8.061.000
3	+	Veräußerung von Finanzanlagen		-16.042.400	-4.997.000	-3.834.000		-6.100.000		-5.650.050	-3.546.000	
4	+	Beiträge und ähnliche Entgelte		-359.652	-1.113.000							
5	+	Sonstige Investitionseinzahlungen										
6	**=**	**Einzahlungen aus Investitionstätigkeit**		**-22.009.387**	**-18.429.000**	**-18.038.000**		**-18.712.000**		**-18.612.050**	**-17.808.000**	**-15.262.000**
7	-	Erwerb von Grundstücken und Gebäuden		1.853.253	1.273.300	286.000		286.000		286.000	286.000	286.000
8	-	Baumaßnahmen		199.852		2.750.000		850.000		50.000	50.000	50.000
9	-	Erwerb von beweglichem Anlagevermögen		4.588.697	3.128.093	2.212.070		2.152.070		2.097.070	2.052.070	2.082.070
10	-	Erwerb von Finanzanlagen		7.324.519								
11	-	Aktivierbare Zuwendungen		16.798								
12	-	Sonstige Investitionsauszahlungen										
13	**=**	**Auszahlungen aus Investiti-onstätigkeit**		**13.983.119**	**4.401.393**	**5.248.070**		**3.288.070**		**2.433.070**	**2.388.070**	**2.418.070**
14	**=**	**Saldo aus Investitionstätigkeit** (=Zeilen 6 und 13)		**-8.026.268**	**-14.027.607**	**-12.789.930**		**-15.423.930**		**-16.178.980**	**-15.419.930**	**-12.843.930**

Personalkennzahlen	Ergebnis 2007	Ergebnis 2008	Ansatz 2009	Planung 2010	Planung 2011	Planung 2012	Planung 2013	Planung 2014
Anzahl Mitarbeiter		575,00		558,00	553,00	552,00	549,00	547,00
Vollzeitkräfte		537,79	664,11	522,20	515,28	505,34	499,00	492,95
Stellenplan		591,24		564,74	564,74	564,74	564,74	564,74

Geschäftsbereichsbüro 400 **Geschäftsbereichsbüro des GB 4** **Leitung: Herr Paßmann**

Produktbereich		Produktgruppe		Produkt	
11	Innere Verwaltung	**1109**	**Geschäftsbereichsleitung GB 4**	1109010 1109020 1109030 1109040	Geschäftsbereichsleitung und Steuerungs-unterstützung - Zentrale Dienstleistungen E-Government / Internet Organisationsentwicklung Zentrale Vergabestelle
		1118	**Customer Competence Center**	1118010	Customer Competence Center - SAP
		1132	**Schlüsselprojekte der Organisations-entwicklung**	1132010 1132020 1132030	Projekt „Neues Kommunales Finanzmanage-ment“ (NKF) Projekt Service-Center* Projekt Dienstleistungsrichtlinie (EU-DLR)

* Das Produkt entfällt ab 2010. Nähere Hinweise können der Produktbeschreibung entnommen werden.

Geschäftsbereichsbüro	**400**	**Geschäftsbereichsbüro des GB 4**
Geschäftsbereichsbüroleitung	**Herr Paßmann**	

Kurzbeschreibung des Geschäftsbereichsbüros

Neben der unmittelbaren Unterstützung des Stadtdirektors und Stadtkämmerers ist das Geschäftsbereichsbüro zuständig für

- die Erledigung übergreifender Aufgaben im Geschäftsbereich
- die Organisationsentwicklung
- das strategische Projektmanagement
- die Steuerung/Koordination der Schlüsselprojekte zur Organisationsentwicklung
- die Steuerung/Koordination des Projektes zur Einführung des Neuen Kommunalen Finanzmanagements (NKF)
- die Steuerung/Koordination der Fortschreibung und Umsetzung der Strategie für die Informations- und Kommunikationstechnik.

Darüber hinaus sind dem Büro organisatorisch folgende Bereiche zugeordnet:

- Customer Competence Center (CCC) - SAP
- Internet /Intranet
- Innenrevision des Geschäftsbereiches Zentrale Dienste
- Zentrale Vergabestelle

		Teilergebnisplan	Ergebnis 2007	Ergebnis 2008	Ansatz 2009	Planung 2010	Planung 2011	Planung 2012	Planung 2013	Planung 2014
1	+	Steuern und ähnliche Abgaben								
2	+	Zuwendungen und allgemeine Umlagen		-7.242		-87.205	-87.205	-87.205	-268	-30
3	+	Sonstige Transfererträge								
4	+	Öffentlich-rechtliche Leistungsentgelte								
5	+	Privatrechtliche Leistungsentgelte								
6	+	Kostenerstattungen und Kostenumlagen		-355.831	-255.890	-421.124	-371.484	-370.172	-369.824	-369.739
7	+	Sonstige ordentliche Erträge		-325.670						
8	+	Aktivierte Eigenleistungen								
9	+/-	Bestandsveränderungen								
10	**=**	**Ordentliche Erträge**		**-688.743**	**-255.890**	**-508.330**	**-458.690**	**-457.377**	**-370.092**	**-369.768**
11	-	Personalaufwendungen		2.558.029	2.350.359	2.694.992	2.716.655	2.713.635	2.682.764	2.680.076
12	-	Versorgungsaufwendungen								
13	-	Aufwendungen für Sach- und Dienstleistungen		323.467	737.599	557.650	549.905	421.650	421.650	421.650
14	-	Bilanzielle Abschreibungen		297.086	6.668	415.674	415.111	410.867	13.279	6.253
15	-	Transferaufwendungen								
16	-	Sonstige ordentliche Aufwendungen		514.518	677.600	550.000	501.500	501.500	501.500	501.500
17	**=**	**Ordentliche Aufwendungen**		**3.693.099**	**3.772.225**	**4.218.316**	**4.183.171**	**4.047.652**	**3.619.193**	**3.609.479**
18	**=**	**Ergebnis der laufenden Verwaltungstätigkeit** (=Zeilen 10 und 17)		**3.004.356**	**3.516.335**	**3.709.987**	**3.724.481**	**3.590.275**	**3.249.101**	**3.239.711**

		Teilergebnisplan	Ergebnis 2007	Ergebnis 2008	Ansatz 2009	Planung 2010	Planung 2011	Planung 2012	Planung 2013	Planung 2014
19	+	Finanzerträge								
20	-	Zinsen und sonstige Finanzaufwendungen								
21	**=**	**Finanzergebnis** (=Zeilen 19 und 20)								
22	**=**	**Ordentliches Ergebnis** (=Zeilen 18 und 21)		**3.004.356**	**3.516.335**	**3.709.987**	**3.724.481**	**3.590.275**	**3.249.101**	**3.239.711**
23	+	Außerordentliche Erträge								
24	-	Außerordentliche Aufwendungen								
25	**=**	**Außerordentliches Ergebnis** (=Zeilen 23 und 24)								
26	**=**	**Ergebnis vor internen Leistungsbeziehungen** (=Zeilen 22 und 25)		**3.004.356**	**3.516.335**	**3.709.987**	**3.724.481**	**3.590.275**	**3.249.101**	**3.239.711**
27	+	Erträge aus internen Leistungsbeziehungen		-4.685.920	-3.614.336	-3.802.371	-3.813.719	-3.689.714	-3.351.175	-3.342.500
28	-	Aufwendungen aus internen Leistungsbeziehungen		359.724	318.083	217.962	217.962	217.962	217.962	217.962
29	**=**	**Ergebnis** (=Zeilen 26, 27 und 28)		**-1.321.840**	**220.082**	**125.578**	**128.723**	**118.523**	**115.889**	**115.172**

		Teilfinanzplan A	Ergebnis 2007	Ergebnis 2008	Ansatz 2009	Planung 2010	VE 2010	Planung 2011	VE 2011	Planung 2012	Planung 2013	Planung 2014
1	+	Zuwendungen für Investitions-maßnahmen		-354.509								
2	+	Veräußerung von Sachanlagen										
3	+	Veräußerung von Finanzanlagen										
4	+	Beiträge und ähnliche Entgelte										
5	+	Sonstige Investitionseinzahlungen										
6	**=**	**Einzahlungen aus Investitionstätigkeit**		**-354.509**								
7	-	Erwerb von Grundstücken und Gebäuden										
8	-	Baumaßnahmen										
9	-	Erwerb von beweglichem Anlagevermögen		439.607								
10	-	Erwerb von Finanzanlagen										
11	-	Aktivierbare Zuwendungen										
12	-	Sonstige Investitionsauszahlungen										
13	**=**	**Auszahlungen aus Investiti-onstätigkeit**		**439.607**								
14	**=**	**Saldo aus Investitionstätigkeit** (=Zeilen 6 und 13)		**85.098**								

Personalkennzahlen	Ergebnis 2007	Ergebnis 2008	Ansatz 2009	Planung 2010	Planung 2011	Planung 2012	Planung 2013	Planung 2014
Anzahl Mitarbeiter		33,00		37,00	37,00	37,00	36,00	36,00
Vollzeitkräfte		32,22	37,70	36,01	35,61	35,02	34,65	34,30
Stellenplan		40,00		41,00	41,00	41,00	41,00	41,00

Produktgruppe 1109	**Geschäftsbereichsleitung GB 4**	**PG-Verantwortliche(r): Herr Paßmann**

Kurzbeschreibung der Produktgruppe

Die Produktgruppe Geschäftsbereichsleitung GB 4 umfasst die Produkte Geschäftsbereichsleitung und Steuerungsunterstützung – Zentrale Dienstleistungen, E- Government / Internet, Organisationsentwicklung und Zentrale Vergabestelle.

Zielgruppen der Produktgruppe

- Rat und Gremien
- Verwaltungsvorstand
- Gesamtverwaltung
- Ressorts und Stadtbetriebe innerhalb des Geschäftsbereichs
- Eigenbetriebe
- BürgerInnen / BesucherInnen / TouristInnen
- Firmen

Produktgruppenziele

Produktgruppe	1109	Geschäftsbereichsleitung GB 4

Ziel	Bezeichnung
D0091	Umsetzung aller Ziele der der Produktgruppe zugeordneten Produkte

Kennzahlen zur Zielerreichung		Ergebnis 2007	Ergebnis 2008	Ansatz 2009	Planung 2010	Planung 2011	Planung 2012	Planung 2013	Planung 2014
D00911 (%)	Zielerreichungsgrad				100,00	100,00	100,00	100,00	100,00

Haushaltsplan 2010 / 2011 **400 Geschäftsbereichsbüro**

Stadtverwaltung Wuppertal **1109 Geschäftsbereichsleitung GB 4**

		Teilergebnisplan	Ergebnis 2007	Ergebnis 2008	Ansatz 2009	Planung 2010	Planung 2011	Planung 2012	Planung 2013	Planung 2014
1	+	Steuern und ähnliche Abgaben								
2	+	Zuwendungen und allgemeine Umlagen		-7		-387	-387	-387	-268	-30
3	+	Sonstige Transfererträge								
4	+	Öffentlich-rechtliche Leistungsentgelte								
5	+	Privatrechtliche Leistungsentgelte								
6	+	Kostenerstattungen und Kostenumlagen		-353.103	-249.812	-419.523	-370.119	-370.159	-369.811	-369.732
7	+	Sonstige ordentliche Erträge		-202.189						
8	+	Aktivierte Eigenleistungen								
9	+/-	Bestandsveränderungen								
10	**=**	**Ordentliche Erträge**		**-555.299**	**-249.812**	**-419.910**	**-370.506**	**-370.546**	**-370.079**	**-369.762**
11	-	Personalaufwendungen		1.506.031	1.295.060	1.501.058	1.513.660	1.509.660	1.476.314	1.474.298
12	-	Versorgungsaufwendungen								
13	-	Aufwendungen für Sach- und Dienstleistungen		48.035	95.681	87.584	87.584	87.584	87.584	87.584
14	-	Bilanzielle Abschreibungen		5.834	5.796	17.307	16.743	12.500	12.089	5.658
15	-	Transferaufwendungen								
16	-	Sonstige ordentliche Aufwendungen		32.994	41.852	46.100	47.014	47.014	47.014	47.014
17	**=**	**Ordentliche Aufwendungen**		**1.592.895**	**1.438.389**	**1.652.049**	**1.665.002**	**1.656.758**	**1.623.001**	**1.614.554**
18	**=**	**Ergebnis der laufenden Verwaltungstätigkeit** (=Zeilen 10 und 17)		**1.037.595**	**1.188.577**	**1.232.140**	**1.294.496**	**1.286.212**	**1.252.922**	**1.244.792**

		Teilergebnisplan	Ergebnis 2007	Ergebnis 2008	Ansatz 2009	Planung 2010	Planung 2011	Planung 2012	Planung 2013	Planung 2014
19	+	Finanzerträge								
20	-	Zinsen und sonstige Finanzaufwendungen								
21	**=**	**Finanzergebnis** (=Zeilen 19 und 20)								
22	**=**	**Ordentliches Ergebnis** (=Zeilen 18 und 21)		**1.037.595**	**1.188.577**	**1.232.140**	**1.294.496**	**1.286.212**	**1.252.922**	**1.244.792**
23	+	Außerordentliche Erträge								
24	-	Außerordentliche Aufwendungen								
25	**=**	**Außerordentliches Ergebnis** (=Zeilen 23 und 24)								
26	**=**	**Ergebnis vor internen Leistungsbeziehungen** (=Zeilen 22 und 25)		**1.037.595**	**1.188.577**	**1.232.140**	**1.294.496**	**1.286.212**	**1.252.922**	**1.244.792**
27	+	Erträge aus internen Leistungsbeziehungen		-2.037.017	-1.225.432	-1.270.201	-1.327.849	-1.320.223	-1.287.741	-1.280.219
28	-	Aufwendungen aus internen Leistungsbeziehungen		138.480	136.216	141.050	141.016	141.056	139.229	139.228
29	**=**	**Ergebnis** (=Zeilen 26, 27 und 28)		**-860.942**	**99.360**	**102.988**	**107.663**	**107.045**	**104.411**	**103.801**

Personalkennzahlen	Ergebnis 2007	Ergebnis 2008	Ansatz 2009	Planung 2010	Planung 2011	Planung 2012	Planung 2013	Planung 2014
Anzahl Mitarbeiter		18,00		21,55	21,55	21,55	20,55	20,55
Vollzeitkräfte		17,22	20,00	21,20	20,99	20,66	20,00	19,79
Stellenplan		19,50		21,54	21,54	21,54	21,54	21,54

Produktgruppe 1118 **Customer Competence Center** **PG-Verantwortliche(r): Herr Paßmann**

Kurzbeschreibung der Produktgruppe

Die Produktgruppe Customer Competence Center umfasst das Produkt Customer Competence Center - SAP.

Zielgruppen der Produktgruppe

sämtliche SAP-Anwender in den einzelnen Leistungseinheiten

Produktgruppenziele

Produktgruppe	1118	Customer Competence Center

Ziel	Bezeichnung
D0181	98,5%ige Verfügbarkeit des SAP-Systems für die Anwender sicherstellen

Kennzahlen zur Zielerreichung		Ergebnis 2007	Ergebnis 2008	Ansatz 2009	Planung 2010	Planung 2011	Planung 2012	Planung 2013	Planung 2014
D01811 (%)	Verfügbarkeitsquote SAP (Produktivsys.)				98,50	98,50	98,50	98,50	98,50

Haushaltsplan 2010 / 2011 **400 Geschäftsbereichsbüro**

Stadtverwaltung Wuppertal **1118 Customer Competence Center**

		Teilergebnisplan	Ergebnis 2007	Ergebnis 2008	Ansatz 2009	Planung 2010	Planung 2011	Planung 2012	Planung 2013	Planung 2014
1	+	Steuern und ähnliche Abgaben								
2	+	Zuwendungen und allgemeine Umlagen		-7.235		-86.819	-86.819	-86.819		
3	+	Sonstige Transfererträge								
4	+	Öffentlich-rechtliche Leistungsentgelte								
5	+	Privatrechtliche Leistungsentgelte								
6	+	Kostenerstattungen und Kostenumlagen								
7	+	Sonstige ordentliche Erträge		-101.752						
8	+	Aktivierte Eigenleistungen								
9	+/-	Bestandsveränderungen								
10	**=**	**Ordentliche Erträge**		**-108.987**		**-86.819**	**-86.819**	**-86.819**		
11	-	Personalaufwendungen		953.649	929.821	1.063.019	1.070.882	1.071.793	1.074.249	1.074.413
12	-	Versorgungsaufwendungen								
13	-	Aufwendungen für Sach- und Dienstleistungen		214.257	272.503	315.288	329.288	329.288	329.288	329.288
14	-	Bilanzielle Abschreibungen		290.825	122	397.154	397.154	397.154		
15	-	Transferaufwendungen								
16	-	Sonstige ordentliche Aufwendungen		458.984	608.162	498.945	449.433	449.433	449.433	449.433
17	**=**	**Ordentliche Aufwendungen**		**1.917.716**	**1.810.608**	**2.274.405**	**2.246.757**	**2.247.668**	**1.852.969**	**1.853.134**
18	**=**	**Ergebnis der laufenden Verwaltungstätigkeit** (=Zeilen 10 und 17)		**1.808.729**	**1.810.608**	**2.187.586**	**2.159.939**	**2.160.850**	**1.852.969**	**1.853.134**

		Teilergebnisplan	Ergebnis 2007	Ergebnis 2008	Ansatz 2009	Planung 2010	Planung 2011	Planung 2012	Planung 2013	Planung 2014
19	+	Finanzerträge								
20	-	Zinsen und sonstige Finanzaufwendungen								
21	**=**	**Finanzergebnis** (=Zeilen 19 und 20)								
22	**=**	**Ordentliches Ergebnis** (=Zeilen 18 und 21)		**1.808.729**	**1.810.608**	**2.187.586**	**2.159.939**	**2.160.850**	**1.852.969**	**1.853.134**
23	+	Außerordentliche Erträge								
24	-	Außerordentliche Aufwendungen								
25	**=**	**Außerordentliches Ergebnis** (=Zeilen 23 und 24)								
26	**=**	**Ergebnis vor internen Leistungsbeziehungen** (=Zeilen 22 und 25)		**1.808.729**	**1.810.608**	**2.187.586**	**2.159.939**	**2.160.850**	**1.852.969**	**1.853.134**
27	+	Erträge aus internen Leistungsbeziehungen		-2.408.724	-1.905.873	-2.266.311	-2.238.663	-2.239.574	-1.931.694	-1.931.859
28	-	Aufwendungen aus internen Leistungsbeziehungen		228.353	175.373	78.725	78.725	78.725	78.725	78.725
29	**=**	**Ergebnis** (=Zeilen 26, 27 und 28)		**-371.642**	**80.109**					

Haushaltsplan 2010 / 2011 **400 Geschäftsbereichsbüro**

Stadtverwaltung Wuppertal **1118 Customer Competence Center**

		Teilfinanzplan A	Ergebnis 2007	Ergebnis 2008	Ansatz 2009	Planung 2010	VE 2010	Planung 2011	VE 2011	Planung 2012	Planung 2013	Planung 2014
1	+	Zuwendungen für Investitions-maßnahmen		-354.509								
2	+	Veräußerung von Sachanlagen										
3	+	Veräußerung von Finanzanlagen										
4	+	Beiträge und ähnliche Entgelte										
5	+	Sonstige Investitionseinzahlungen										
6	**=**	**Einzahlungen aus Investitionstätigkeit**		**-354.509**								
7	-	Erwerb von Grundstücken und Gebäuden										
8	-	Baumaßnahmen										
9	-	Erwerb von beweglichem Anlagevermögen		438.491								
10	-	Erwerb von Finanzanlagen										
11	-	Aktivierbare Zuwendungen										
12	-	Sonstige Investitionsauszahlungen										
13	**=**	**Auszahlungen aus Investiti-onstätigkeit**		**438.491**								
14	**=**	**Saldo aus Investitionstätigkeit** (=Zeilen 6 und 13)		**83.982**								

Personalkennzahlen	Ergebnis 2007	Ergebnis 2008	Ansatz 2009	Planung 2010	Planung 2011	Planung 2012	Planung 2013	Planung 2014
Anzahl Mitarbeiter		14,00		15,00	15,00	15,00	15,00	15,00
Vollzeitkräfte		14,00	15,70	14,38	14,20	13,94	14,24	14,10
Stellenplan		19,00		18,99	18,99	18,99	18,99	18,99

Produktgruppe 1132	**Schlüsselprojekte der Organisationsentwicklung**	**PG-Verantwortliche(r): Herr Paßmann**

Kurzbeschreibung der Produktgruppe

Die Produktgruppe Schlüsselprojekte der Organisationsentwicklung umfasst die Schlüsselprojekte „Neues Kommunales Finanzmanagement“ (Umsetzung des Gesetzes zur Einführung des Neuen Kommunalen Finanzmanagements für Gemeinden im Land NRW (NKF Einführungsgesetz NRW – NKFG NRW)) und „EU-Dienstleistungsrichtlinien“.

Zielgruppen der Produktgruppe

Gesamtverwaltung

Produktgruppenziele

Produktgruppe	1132	Schlüsselprojekte der Organisationsentwicklung

Ziel	Bezeichnung
D0291	Einhaltung der Projektplanung für die der Produktgruppe zugeordneten Produkte

Kennzahlen zur Zielerreichung		Ergebnis 2007	Ergebnis 2008	Ansatz 2009	Planung 2010	Planung 2011	Planung 2012	Planung 2013	Planung 2014
D02911 (%)	Realisierungsstatus (Inhalt)				100,00	100,00	100,00	100,00	100,00
D02912 (%)	Realisierungsstatus (Zeit)				100,00	100,00	100,00	100,00	100,00
D02913 (%)	Realisierungsstatus (Budget)				100,00	100,00	100,00	100,00	100,00

		Teilergebnisplan	Ergebnis 2007	Ergebnis 2008	Ansatz 2009	Planung 2010	Planung 2011	Planung 2012	Planung 2013	Planung 2014
1	+	Steuern und ähnliche Abgaben								
2	+	Zuwendungen und allgemeine Umlagen								
3	+	Sonstige Transfererträge								
4	+	Öffentlich-rechtliche Leistungsentgelte								
5	+	Privatrechtliche Leistungsentgelte								
6	+	Kostenerstattungen und Kostenumlagen		-2.727	-6.078	-1.602	-1.365	-13	-13	-6
7	+	Sonstige ordentliche Erträge		-21.730						
8	+	Aktivierte Eigenleistungen								
9	+/-	Bestandsveränderungen								
10	**=**	**Ordentliche Erträge**		**-24.457**	**-6.078**	**-1.602**	**-1.365**	**-13**	**-13**	**-6**
11	-	Personalaufwendungen		98.349	125.477	130.915	132.112	132.181	132.202	131.365
12	-	Versorgungsaufwendungen								
13	-	Aufwendungen für Sach- und Dienstleistungen		61.175	369.415	154.778	133.033	4.778	4.778	4.778
14	-	Bilanzielle Abschreibungen		426	751	1.214	1.214	1.214	1.190	595
15	-	Transferaufwendungen								
16	-	Sonstige ordentliche Aufwendungen		22.539	27.585	4.955	5.053	5.053	5.053	5.053
17	**=**	**Ordentliche Aufwendungen**		**182.489**	**523.228**	**291.862**	**271.411**	**143.226**	**143.222**	**141.791**
18	**=**	**Ergebnis der laufenden Verwaltungstätigkeit** (=Zeilen 10 und 17)		**158.032**	**517.150**	**290.261**	**270.046**	**143.213**	**143.210**	**141.785**

		Teilergebnisplan	Ergebnis 2007	Ergebnis 2008	Ansatz 2009	Planung 2010	Planung 2011	Planung 2012	Planung 2013	Planung 2014
19	+	Finanzerträge								
20	-	Zinsen und sonstige Finanzaufwendungen								
21	**=**	**Finanzergebnis** (=Zeilen 19 und 20)								
22	**=**	**Ordentliches Ergebnis** (=Zeilen 18 und 21)		**158.032**	**517.150**	**290.261**	**270.046**	**143.213**	**143.210**	**141.785**
23	+	Außerordentliche Erträge								
24	-	Außerordentliche Aufwendungen								
25	**=**	**Außerordentliches Ergebnis** (=Zeilen 23 und 24)								
26	**=**	**Ergebnis vor internen Leistungsbeziehungen** (=Zeilen 22 und 25)		**158.032**	**517.150**	**290.261**	**270.046**	**143.213**	**143.210**	**141.785**
27	+	Erträge aus internen Leistungsbeziehungen		-259.691	-500.897	-278.605	-259.750	-141.567	-141.564	-140.246
28	-	Aufwendungen aus internen Leistungsbeziehungen		12.404	24.360	10.934	10.764	9.833	9.833	9.833
29	**=**	**Ergebnis** (=Zeilen 26, 27 und 28)		**-89.255**	**40.613**	**22.590**	**21.061**	**11.478**	**11.478**	**11.371**

Sach- und Dienstleistungen (Zeile 13)
Beendigung des NKF-Projekts

		Teilfinanzplan A	Ergebnis 2007	Ergebnis 2008	Ansatz 2009	Planung 2010	VE 2010	Planung 2011	VE 2011	Planung 2012	Planung 2013	Planung 2014
1	+	Zuwendungen für Investitions-maßnahmen										
2	+	Veräußerung von Sachanlagen										
3	+	Veräußerung von Finanzanlagen										
4	+	Beiträge und ähnliche Entgelte										
5	+	Sonstige Investitionseinzahlungen										
6	**=**	**Einzahlungen aus Investitionstätigkeit**										
7	-	Erwerb von Grundstücken und Gebäuden										
8	-	Baumaßnahmen										
9	-	Erwerb von beweglichem Anlagevermögen		1.116								
10	-	Erwerb von Finanzanlagen										
11	-	Aktivierbare Zuwendungen										
12	-	Sonstige Investitionsauszahlungen										
13	**=**	**Auszahlungen aus Investitionstätigkeit**		**1.116**								
14	**=**	**Saldo aus Investitionstätigkeit** (=Zeilen 6 und 13)		**1.116**								

Personalkennzahlen	Ergebnis 2007	Ergebnis 2008	Ansatz 2009	Planung 2010	Planung 2011	Planung 2012	Planung 2013	Planung 2014
Anzahl Mitarbeiter		1,00		0,45	0,45	0,45	0,45	0,45
Vollzeitkräfte		1,00	2,00	0,43	0,42	0,42	0,41	0,41
Stellenplan		1,50		0,47	0,47	0,47	0,47	0,47

Ressort 401 **Allgemeine Dienste** **Leitung: Herr Kaminski**

Produktbereich		Produktgruppe		Produkt	
11	Innere Verwaltung	**1102**	**Bezirksvertretungen**	1102010	Bezirksvertretungen
		1119	**Recht**	1119010 1119020	Rechtsangelegenheiten Versicherungsangelegenheiten der Kommunen
		1120	**Zentrale Beschaffungen**	1120010	Zentrale Beschaffungen für die Gesamtverwaltung
		1121	**Zentrale Dienste**	1121010 1121030 1121040	Postdienst Sonstige Zentrale Dienste Zentraleinkauf
		1122	**Bürgerbüros**	1122010	Bürgerbüros
		1123	**Service-Center**	1123010	Service-Center
12	Sicherheit und Ordnung	**1210**	**Statistik**	1210010 1210020	Auftragsstatistik Statistische Informationen
		1211	**Wahlen**	1211010 1211020 1211030 1211040 1211050	Bundestagswahl Europawahl Kommunalwahl Landtagswahl Sonstige Wahlen und sonstige Abstimmungen

Ressort	**401**	**Allgemeine Dienste**
Ressortleitung	**Herr Kaminski**	

Kurzbeschreibung des Ressorts

Das Ressort Allgemeine Dienste ist im Geschäftsbereich 4 „Zentrale Dienstleistungen“ verankert und gliedert sich in zwei Abteilungen; die Abteilung Recht sowie die Abteilung Infrastruktur, Statistik und Wahlen. Letztere umfasst neben dem Bereich Statistik und Wahlen auch die Geschäfte Zentraleinkauf und Zentrale Poststelle, die Bürgerbüros und Bezirksvertretungen sowie das Service-Center.

Haushaltsplan 2010 / 2011 **401 Allgemeine Dienste**

Stadtverwaltung Wuppertal

		Teilergebnisplan	Ergebnis 2007	Ergebnis 2008	Ansatz 2009	Planung 2010	Planung 2011	Planung 2012	Planung 2013	Planung 2014
1	+	Steuern und ähnliche Abgaben								
2	+	Zuwendungen und allgemeine Umlagen		-722	-28	-14.949	-14.949	-14.949	-4.754	-140
3	+	Sonstige Transfererträge								
4	+	Öffentlich-rechtliche Leistungsentgelte		-34						
5	+	Privatrechtliche Leistungsentgelte		-1.559	-2.000	-2.000	-2.000	-2.000	-2.000	-2.000
6	+	Kostenerstattungen und Kostenumlagen		-1.095.384	-1.191.890	-1.256.636	-986.608	-986.608	-1.296.573	-1.266.563
7	+	Sonstige ordentliche Erträge		-2.968.722	-2.350	-7.500	-7.500	-7.500	-7.500	-7.500
8	+	Aktivierte Eigenleistungen								
9	+/-	Bestandsveränderungen								
10	**=**	**Ordentliche Erträge**		**-4.066.421**	**-1.196.268**	**-1.281.085**	**-1.011.057**	**-1.011.058**	**-1.310.826**	**-1.276.202**
11	-	Personalaufwendungen		5.359.063	4.353.487	5.852.942	5.827.635	5.769.096	5.735.851	5.724.311
12	-	Versorgungsaufwendungen								
13	-	Aufwendungen für Sach- und Dienstleistungen		489.424	1.099.759	605.500	347.500	347.500	612.500	827.500
14	-	Bilanzielle Abschreibungen		46.407	12.941	42.842	41.178	39.349	13.066	6.346
15	-	Transferaufwendungen								
16	-	Sonstige ordentliche Aufwendungen		4.396.103	2.528.001	2.972.570	2.981.570	2.981.570	2.981.570	2.981.570
17	**=**	**Ordentliche Aufwendungen**		**10.290.996**	**7.994.189**	**9.473.855**	**9.197.884**	**9.137.516**	**9.342.988**	**9.539.728**
18	**=**	**Ergebnis der laufenden Verwaltungstätigkeit** (=Zeilen 10 und 17)		**6.224.575**	**6.797.921**	**8.192.770**	**8.186.827**	**8.126.458**	**8.032.161**	**8.263.525**

		Teilergebnisplan	Ergebnis 2007	Ergebnis 2008	Ansatz 2009	Planung 2010	Planung 2011	Planung 2012	Planung 2013	Planung 2014
19	+	Finanzerträge								
20	-	Zinsen und sonstige Finanzaufwendungen								
21	**=**	**Finanzergebnis** (=Zeilen 19 und 20)								
22	**=**	**Ordentliches Ergebnis** (=Zeilen 18 und 21)		**6.224.575**	**6.797.921**	**8.192.770**	**8.186.827**	**8.126.458**	**8.032.161**	**8.263.525**
23	+	Außerordentliche Erträge								
24	-	Außerordentliche Aufwendungen								
25	**=**	**Außerordentliches Ergebnis** (=Zeilen 23 und 24)								
26	**=**	**Ergebnis vor internen Leistungsbeziehungen** (=Zeilen 22 und 25)		**6.224.575**	**6.797.921**	**8.192.770**	**8.186.827**	**8.126.458**	**8.032.161**	**8.263.525**
27	+	Erträge aus internen Leistungsbeziehungen		-5.839.593	-4.341.509	-5.227.863	-5.227.863	-5.227.863	-5.227.863	-5.227.863
28	-	Aufwendungen aus internen Leistungsbeziehungen		1.463.831	894.347	1.389.875	1.372.597	1.367.772	1.375.822	1.389.532
29	**=**	**Ergebnis** (=Zeilen 26, 27 und 28)		**1.848.813**	**3.350.759**	**4.354.781**	**4.331.560**	**4.266.367**	**4.180.121**	**4.425.194**

		Teilfinanzplan A	Ergebnis 2007	Ergebnis 2008	Ansatz 2009	Planung 2010	VE 2010	Planung 2011	VE 2011	Planung 2012	Planung 2013	Planung 2014
1	+	Zuwendungen für Investitions-maßnahmen		-73.295								
2	+	Veräußerung von Sachanlagen										
3	+	Veräußerung von Finanzanlagen										
4	+	Beiträge und ähnliche Entgelte										
5	+	Sonstige Investitionseinzahlungen										
6	**=**	**Einzahlungen aus Investitionstätigkeit**		**-73.295**								
7	-	Erwerb von Grundstücken und Gebäuden										
8	-	Baumaßnahmen										
9	-	Erwerb von beweglichem Anlagevermögen		238.378	291.793	202.500		202.500		202.500	202.500	202.500
10	-	Erwerb von Finanzanlagen										
11	-	Aktivierbare Zuwendungen										
12	-	Sonstige Investitionsauszahlungen										
13	**=**	**Auszahlungen aus Investiti-onstätigkeit**		**238.378**	**291.793**	**202.500**		**202.500**		**202.500**	**202.500**	**202.500**
14	**=**	**Saldo aus Investitionstätigkeit** (=Zeilen 6 und 13)		**165.082**	**291.793**	**202.500**		**202.500**		**202.500**	**202.500**	**202.500**

Personalkennzahlen	Ergebnis 2007	Ergebnis 2008	Ansatz 2009	Planung 2010	Planung 2011	Planung 2012	Planung 2013	Planung 2014
Anzahl Mitarbeiter		94,00		106,00	104,00	103,00	102,00	102,00
Vollzeitkräfte		86,35	74,60	101,46	100,05	98,04	96,76	95,54
Stellenplan		100,41		99,78	99,78	99,78	99,78	99,78

Produktgruppe 1102	**Bezirksvertretungen**	**PG-Verantwortliche(r): Herr Kaminski**

Kurzbeschreibung der Produktgruppe

Geschäftsführung der Bezirksvertretungen, insbes. Sitzungsvor- und -nachbereitung, Koordinierung der Arbeitsabläufe zwischen Verwaltung und Bezirksvertretungen und anderen kommunalpolitischen Gremien, Beratung der Bürger/Bürgerinitiativen/ Vereine in bezirksbezogenen Angelegenheiten.

Zielgruppen der Produktgruppe

- Bürger/-innen
- Verwaltung
- Politik

Produktgruppenziele

Produktgruppe	**1102**	**Bezirksvertretungen**

Diese Produktgruppe beinhaltet die Geschäftsführung der Bezirksvertretungen und die freien Mittel. Die Tätigkeit wirkt sich nicht auf die strategischen Ziele des Oberbürgermeisters aus, da es sich um eine gesetzliche Aufgabe handelt. Eine Ermittlung und Abbildung von Zielen und Zielkennzahlen ist daher nicht zweckmäßig.

Haushaltsplan 2010 / 2011 **401 Allgemeine Dienste**

Stadtverwaltung Wuppertal **1102 Bezirksvertretungen**

		Teilergebnisplan	Ergebnis 2007	Ergebnis 2008	Ansatz 2009	Planung 2010	Planung 2011	Planung 2012	Planung 2013	Planung 2014
1	+	Steuern und ähnliche Abgaben								
2	+	Zuwendungen und allgemeine Umlagen		-524	-2	-446	-446	-446	-331	-12
3	+	Sonstige Transfererträge								
4	+	Öffentlich-rechtliche Leistungsentgelte								
5	+	Privatrechtliche Leistungsentgelte								
6	+	Kostenerstattungen und Kostenumlagen		-5.831	-6.947	-6.636	-6.608	-6.608	-6.573	-6.563
7	+	Sonstige ordentliche Erträge		-35.882						
8	+	Aktivierte Eigenleistungen								
9	+/-	Bestandsveränderungen								
10	**=**	**Ordentliche Erträge**		**-42.237**	**-6.949**	**-7.082**	**-7.054**	**-7.055**	**-6.904**	**-6.574**
11	-	Personalaufwendungen		375.500	279.758	330.370	328.907	325.166	322.533	321.290
12	-	Versorgungsaufwendungen								
13	-	Aufwendungen für Sach- und Dienstleistungen		17.728	20.211	17.250	17.273	17.269	17.264	17.262
14	-	Bilanzielle Abschreibungen		2.717	926	1.875	1.746	1.631	789	413
15	-	Transferaufwendungen								
16	-	Sonstige ordentliche Aufwendungen		188.722	286.434	227.769	228.583	228.572	228.559	228.555
17	**=**	**Ordentliche Aufwendungen**		**584.666**	**587.330**	**577.265**	**576.508**	**572.638**	**569.145**	**567.520**
18	**=**	**Ergebnis der laufenden Verwaltungstätigkeit** (=Zeilen 10 und 17)		**542.429**	**580.381**	**570.183**	**569.454**	**565.583**	**562.241**	**560.946**

		Teilergebnisplan	Ergebnis 2007	Ergebnis 2008	Ansatz 2009	Planung 2010	Planung 2011	Planung 2012	Planung 2013	Planung 2014
19	+	Finanzerträge								
20	-	Zinsen und sonstige Finanzaufwendungen								
21	**=**	**Finanzergebnis** (=Zeilen 19 und 20)								
22	**=**	**Ordentliches Ergebnis** (=Zeilen 18 und 21)		**542.429**	**580.381**	**570.183**	**569.454**	**565.583**	**562.241**	**560.946**
23	+	Außerordentliche Erträge								
24	-	Außerordentliche Aufwendungen								
25	**=**	**Außerordentliches Ergebnis** (=Zeilen 23 und 24)								
26	**=**	**Ergebnis vor internen Leistungsbeziehungen** (=Zeilen 22 und 25)		**542.429**	**580.381**	**570.183**	**569.454**	**565.583**	**562.241**	**560.946**
27	+	Erträge aus internen Leistungsbeziehungen		-714.455	-571.528					
28	-	Aufwendungen aus internen Leistungsbeziehungen		47.645	37.487	74.134	75.162	74.645	73.755	73.682
29	**=**	**Ergebnis** (=Zeilen 26, 27 und 28)		**-124.381**	**46.340**	**644.316**	**644.616**	**640.228**	**635.996**	**634.628**

Sonstige ordentliche Aufwendungen (Zeile 16)
Die geringeren Aufwendungen ergeben sich aus der Kürzung der freien Verfügungsmittel der Bezirksvertretungen.

Haushaltsplan 2010 / 2011 **401 Allgemeine Dienste**

Stadtverwaltung Wuppertal **1102 Bezirksvertretungen**

		Teilfinanzplan A	Ergebnis 2007	Ergebnis 2008	Ansatz 2009	Planung 2010	VE 2010	Planung 2011	VE 2011	Planung 2012	Planung 2013	Planung 2014
1	+	Zuwendungen für Investitions-maßnahmen										
2	+	Veräußerung von Sachanlagen										
3	+	Veräußerung von Finanzanlagen										
4	+	Beiträge und ähnliche Entgelte										
5	+	Sonstige Investitionseinzahlungen										
6	**=**	**Einzahlungen aus Investitionstätigkeit**										
7	-	Erwerb von Grundstücken und Gebäuden										
8	-	Baumaßnahmen										
9	-	Erwerb von beweglichem Anlagevermögen			150							
10	-	Erwerb von Finanzanlagen										
11	-	Aktivierbare Zuwendungen										
12	-	Sonstige Investitionsauszahlungen										
13	**=**	**Auszahlungen aus Investitionstätigkeit**			**150**							
14	**=**	**Saldo aus Investitionstätigkeit** (=Zeilen 6 und 13)			**150**							

Personalkennzahlen	Ergebnis 2007	Ergebnis 2008	Ansatz 2009	Planung 2010	Planung 2011	Planung 2012	Planung 2013	Planung 2014
Anzahl Mitarbeiter		5,41		5,31	5,31	5,24	5,16	5,16
Vollzeitkräfte		4,79	4,79	4,84	4,75	4,64	4,55	4,49
Stellenplan		5,54		7,39	7,39	7,39	7,39	7,39

Produktgruppe 1119 **Recht** **PG-Verantwortliche(r): Herr Kaminski**

Kurzbeschreibung der Produktgruppe

- Das Produkt Rechtsangelegenheiten beinhaltet die Sicherstellung einer qualifizierten Rechtsberatung und -vertretung
- Das Produkt Versicherungsangelegenheiten der Kommunen umfasst neben der Verwaltung von Fremd- und Selbstversicherungen die gesetzmäßige Abwicklung von Schadenfällen (Geltendmachung von Versicherungsschutz) im Bereich der Allg. Haftpflicht und KFZ-Haftpflicht

Zielgruppen der Produktgruppe

Interne und externe Kunden, städtische Gesellschaften

Produktgruppenziele

Produktgruppe	**1119**	**Recht**

Ziel	**Bezeichnung**
D0191	Umsetzung aller Ziele der der Produktgruppe zugeordneten Produkte

Kennzahlen zur Zielerreichung		**Ergebnis 2007**	**Ergebnis 2008**	**Ansatz 2009**	**Planung 2010**	**Planung 2011**	**Planung 2012**	**Planung 2013**	**Planung 2014**
D01911 (%)	Zielerreichungsgrad				100,00	100,00	100,00	100,00	100,00

Haushaltsplan 2010 / 2011 **401 Allgemeine Dienste**

Stadtverwaltung Wuppertal **1119 Recht**

		Teilergebnisplan	Ergebnis 2007	Ergebnis 2008	Ansatz 2009	Planung 2010	Planung 2011	Planung 2012	Planung 2013	Planung 2014
1	+	Steuern und ähnliche Abgaben								
2	+	Zuwendungen und allgemeine Umlagen		-32	-4	-1.114	-1.114	-1.114	-826	-29
3	+	Sonstige Transfererträge								
4	+	Öffentlich-rechtliche Leistungsentgelte		-34						
5	+	Privatrechtliche Leistungsentgelte								
6	+	Kostenerstattungen und Kostenumlagen		-735.019	-437.514	-490.000	-490.000	-490.000	-490.000	-490.000
7	+	Sonstige ordentliche Erträge		-2.496.871	-250					
8	+	Aktivierte Eigenleistungen								
9	+/-	Bestandsveränderungen								
10	**=**	**Ordentliche Erträge**		**-3.231.956**	**-437.768**	**-491.114**	**-491.114**	**-491.114**	**-490.826**	**-490.029**
11	-	Personalaufwendungen		862.532	1.046.697	813.362	809.509	800.206	793.744	790.724
12	-	Versorgungsaufwendungen								
13	-	Aufwendungen für Sach- und Dienstleistungen		13.948	16.800	14.468	14.515	14.504	14.494	14.492
14	-	Bilanzielle Abschreibungen		8.611	1.927	4.419	4.091	3.839	1.946	1.009
15	-	Transferaufwendungen								
16	-	Sonstige ordentliche Aufwendungen		3.521.153	1.390.075	1.880.169	1.880.861	1.880.832	1.880.806	1.880.803
17	**=**	**Ordentliche Aufwendungen**		**4.406.244**	**2.455.499**	**2.712.418**	**2.708.976**	**2.699.380**	**2.690.990**	**2.687.028**
18	**=**	**Ergebnis der laufenden Verwaltungstätigkeit** (=Zeilen 10 und 17)		**1.174.288**	**2.017.732**	**2.221.304**	**2.217.862**	**2.208.267**	**2.200.164**	**2.196.999**

Haushaltsplan 2010 / 2011 **401 Allgemeine Dienste**

Stadtverwaltung Wuppertal **1119 Recht**

		Teilergebnisplan	Ergebnis 2007	Ergebnis 2008	Ansatz 2009	Planung 2010	Planung 2011	Planung 2012	Planung 2013	Planung 2014
19	+	Finanzerträge								
20	-	Zinsen und sonstige Finanzaufwendungen								
21	**=**	**Finanzergebnis** (=Zeilen 19 und 20)								
22	**=**	**Ordentliches Ergebnis** (=Zeilen 18 und 21)		**1.174.288**	**2.017.732**	**2.221.304**	**2.217.862**	**2.208.267**	**2.200.164**	**2.196.999**
23	+	Außerordentliche Erträge								
24	-	Außerordentliche Aufwendungen								
25	**=**	**Außerordentliches Ergebnis** (=Zeilen 23 und 24)								
26	**=**	**Ergebnis vor internen Leistungsbeziehungen** (=Zeilen 22 und 25)		**1.174.288**	**2.017.732**	**2.221.304**	**2.217.862**	**2.208.267**	**2.200.164**	**2.196.999**
27	+	Erträge aus internen Leistungsbeziehungen		-1.377.067	-1.183.350	-1.118.968	-1.118.968	-1.118.968	-1.118.968	-1.118.968
28	-	Aufwendungen aus internen Leistungsbeziehungen		191.366	151.315	154.529	156.601	155.319	153.391	153.217
29	**=**	**Ergebnis** (=Zeilen 26, 27 und 28)		**-11.413**	**985.697**	**1.256.865**	**1.255.496**	**1.244.618**	**1.234.587**	**1.231.248**

Personalkennzahlen	Ergebnis 2007	Ergebnis 2008	Ansatz 2009	Planung 2010	Planung 2011	Planung 2012	Planung 2013	Planung 2014
Anzahl Mitarbeiter		9,61		10,45	10,46	10,31	10,16	10,16
Vollzeitkräfte		8,97	10,17	9,71	9,54	9,32	9,16	9,03
Stellenplan		11,12		14,81	14,81	14,81	14,81	14,81

Produktgruppe 1120	**Zentrale Beschaffungen**	**PG-Verantwortliche(r): Herr Kaminski**

Kurzbeschreibung der Produktgruppe

Die Produktgruppe umfasst die zentralen Beschaffungsmittel für die Gesamtverwaltung, soweit diese nicht direkt den dezentralen Leistungseinheiten in den jeweiligen Budgets zugeordnet sind.

Zielgruppen der Produktgruppe

Gesamtverwaltung

Produktgruppenziele

Produktgruppe	**1120**	**Zentrale Beschaffungen**

Da es sich bei dem zugehörigen Produkt um ein Finanzprodukt handelt, wird auf die Ermittlung und Abbildung von Zielen und Zielkennzahlen auch auf Ebene der Produktgruppe verzichtet.

Haushaltsplan 2010 / 2011 **401 Allgemeine Dienste**

Stadtverwaltung Wuppertal **1120 Zentrale Beschaffungen**

		Teilergebnisplan	Ergebnis 2007	Ergebnis 2008	Ansatz 2009	Planung 2010	Planung 2011	Planung 2012	Planung 2013	Planung 2014
1	+	Steuern und ähnliche Abgaben								
2	+	Zuwendungen und allgemeine Umlagen								
3	+	Sonstige Transfererträge								
4	+	Öffentlich-rechtliche Leistungsentgelte								
5	+	Privatrechtliche Leistungsentgelte		-25						
6	+	Kostenerstattungen und Kostenumlagen		-310.626	-192.300	-290.000	-290.000	-290.000	-290.000	-290.000
7	+	Sonstige ordentliche Erträge								
8	+	Aktivierte Eigenleistungen								
9	+/-	Bestandsveränderungen								
10	**=**	**Ordentliche Erträge**		**-310.651**	**-192.300**	**-290.000**	**-290.000**	**-290.000**	**-290.000**	**-290.000**
11	-	Personalaufwendungen								
12	-	Versorgungsaufwendungen								
13	-	Aufwendungen für Sach- und Dienstleistungen		20.249	19.500	43.000	43.000	43.000	43.000	43.000
14	-	Bilanzielle Abschreibungen		84		84	84	84	84	84
15	-	Transferaufwendungen								
16	-	Sonstige ordentliche Aufwendungen		380.712	410.175	469.875	469.875	469.875	469.875	469.875
17	**=**	**Ordentliche Aufwendungen**		**401.044**	**429.675**	**512.959**	**512.959**	**512.959**	**512.959**	**512.959**
18	**=**	**Ergebnis der laufenden Verwaltungstätigkeit** (=Zeilen 10 und 17)		**90.394**	**237.375**	**222.959**	**222.959**	**222.959**	**222.959**	**222.959**

		Teilergebnisplan	Ergebnis 2007	Ergebnis 2008	Ansatz 2009	Planung 2010	Planung 2011	Planung 2012	Planung 2013	Planung 2014
19	+	Finanzerträge								
20	-	Zinsen und sonstige Finanzaufwendungen								
21	**=**	**Finanzergebnis** (=Zeilen 19 und 20)								
22	**=**	**Ordentliches Ergebnis** (=Zeilen 18 und 21)		**90.394**	**237.375**	**222.959**	**222.959**	**222.959**	**222.959**	**222.959**
23	+	Außerordentliche Erträge								
24	-	Außerordentliche Aufwendungen								
25	**=**	**Außerordentliches Ergebnis** (=Zeilen 23 und 24)								
26	**=**	**Ergebnis vor internen Leistungsbeziehungen** (=Zeilen 22 und 25)		**90.394**	**237.375**	**222.959**	**222.959**	**222.959**	**222.959**	**222.959**
27	+	Erträge aus internen Leistungsbeziehungen								
28	-	Aufwendungen aus internen Leistungsbeziehungen			114					
29	**=**	**Ergebnis** (=Zeilen 26, 27 und 28)		**90.394**	**237.489**	**222.959**	**222.959**	**222.959**	**222.959**	**222.959**

Haushaltsplan 2010 / 2011 **401 Allgemeine Dienste**

Stadtverwaltung Wuppertal **1120 Zentrale Beschaffungen**

		Teilfinanzplan A	Ergebnis 2007	Ergebnis 2008	Ansatz 2009	Planung 2010	VE 2010	Planung 2011	VE 2011	Planung 2012	Planung 2013	Planung 2014
1	+	Zuwendungen für Investitions-maßnahmen		-73.295								
2	+	Veräußerung von Sachanlagen										
3	+	Veräußerung von Finanzanlagen										
4	+	Beiträge und ähnliche Entgelte										
5	+	Sonstige Investitionseinzahlungen										
6	**=**	**Einzahlungen aus Investitionstätigkeit**		**-73.295**								
7	-	Erwerb von Grundstücken und Gebäuden										
8	-	Baumaßnahmen										
9	-	Erwerb von beweglichem Anlagevermögen		229.073	245.625	202.500		202.500		202.500	202.500	202.500
10	-	Erwerb von Finanzanlagen										
11	-	Aktivierbare Zuwendungen										
12	-	Sonstige Investitionsauszahlungen										
13	**=**	**Auszahlungen aus Investiti-onstätigkeit**		**229.073**	**245.625**	**202.500**		**202.500**		**202.500**	**202.500**	**202.500**
14	**=**	**Saldo aus Investitionstätigkeit** (=Zeilen 6 und 13)		**155.778**	**245.625**	**202.500**		**202.500**		**202.500**	**202.500**	**202.500**

Produktgruppe 1121 **Zentrale Dienste** **PG-Verantwortliche(r): Herr Kaminski**

Kurzbeschreibung der Produktgruppe

Die Produktgruppe umfasst die Zentralen Dienstleistungen Postdienst, Zentraleinkauf sowie sonstige zentrale Dienstleistungen.

Zielgruppen der Produktgruppe

Interne und externe Kunden, Mandatsträger

Produktgruppenziele

Produktgruppe	1121	Zentrale Dienste

Ziel	Bezeichnung
D0201	Steigerung der Flächeneffizienz (Flächenreduzierung im End-Ergebnis um ca. 10%)

Kennzahlen zur Zielerreichung		Ergebnis 2007	Ergebnis 2008	Ansatz 2009	Planung 2010	Planung 2011	Planung 2012	Planung 2013	Planung 2014
D02011 (QM)	Flächenreduzierung um insg. 6.000qm				3.000,00	3.000,00			

Haushaltsplan 2010 / 2011 **401 Allgemeine Dienste**

Stadtverwaltung Wuppertal **1121 Zentrale Dienste**

		Teilergebnisplan	Ergebnis 2007	Ergebnis 2008	Ansatz 2009	Planung 2010	Planung 2011	Planung 2012	Planung 2013	Planung 2014
1	+	Steuern und ähnliche Abgaben								
2	+	Zuwendungen und allgemeine Umlagen		-63	-8	-1.684	-1.684	-1.684	-1.249	-44
3	+	Sonstige Transfererträge								
4	+	Öffentlich-rechtliche Leistungsentgelte								
5	+	Privatrechtliche Leistungsentgelte		-100						
6	+	Kostenerstattungen und Kostenumlagen		-17.204	-36.078	-15.000	-15.000	-15.000	-15.000	-15.000
7	+	Sonstige ordentliche Erträge		-147.001	-100	-500	-500	-500	-500	-500
8	+	Aktivierte Eigenleistungen								
9	+/-	Bestandsveränderungen								
10	**=**	**Ordentliche Erträge**		**-164.367**	**-36.185**	**-17.184**	**-17.184**	**-17.184**	**-16.749**	**-15.544**
11	-	Personalaufwendungen		1.526.886	1.136.708	1.264.366	1.259.239	1.244.885	1.234.864	1.230.048
12	-	Versorgungsaufwendungen								
13	-	Aufwendungen für Sach- und Dienstleistungen		322.091	136.886	159.308	159.413	159.387	159.344	159.358
14	-	Bilanzielle Abschreibungen		11.461	3.766	7.498	7.016	6.527	3.011	1.594
15	-	Transferaufwendungen								
16	-	Sonstige ordentliche Aufwendungen		89.776	142.690	99.320	100.794	100.727	100.628	100.655
17	**=**	**Ordentliche Aufwendungen**		**1.950.214**	**1.420.049**	**1.530.492**	**1.526.461**	**1.511.526**	**1.497.847**	**1.491.655**
18	**=**	**Ergebnis der laufenden Verwaltungstätigkeit** (=Zeilen 10 und 17)		**1.785.847**	**1.383.864**	**1.513.308**	**1.509.277**	**1.494.342**	**1.481.097**	**1.476.111**

		Teilergebnisplan	Ergebnis 2007	Ergebnis 2008	Ansatz 2009	Planung 2010	Planung 2011	Planung 2012	Planung 2013	Planung 2014
19	+	Finanzerträge								
20	-	Zinsen und sonstige Finanzaufwendungen								
21	**=**	**Finanzergebnis** (=Zeilen 19 und 20)								
22	**=**	**Ordentliches Ergebnis** (=Zeilen 18 und 21)		**1.785.847**	**1.383.864**	**1.513.308**	**1.509.277**	**1.494.342**	**1.481.097**	**1.476.111**
23	+	Außerordentliche Erträge								
24	-	Außerordentliche Aufwendungen								
25	**=**	**Außerordentliches Ergebnis** (=Zeilen 23 und 24)								
26	**=**	**Ergebnis vor internen Leistungsbeziehungen** (=Zeilen 22 und 25)		**1.785.847**	**1.383.864**	**1.513.308**	**1.509.277**	**1.494.342**	**1.481.097**	**1.476.111**
27	+	Erträge aus internen Leistungsbeziehungen		-1.388.394	-1.388.394	-1.678.835	-1.678.835	-1.678.835	-1.678.835	-1.678.835
28	-	Aufwendungen aus internen Leistungsbeziehungen		409.257	238.604	324.297	329.013	326.623	322.988	322.716
29	**=**	**Ergebnis** (=Zeilen 26, 27 und 28)		**806.710**	**234.074**	**158.770**	**159.456**	**142.131**	**125.251**	**119.992**

Haushaltsplan 2010 / 2011 **401 Allgemeine Dienste**

Stadtverwaltung Wuppertal **1121 Zentrale Dienste**

		Teilfinanzplan A	Ergebnis 2007	Ergebnis 2008	Ansatz 2009	Planung 2010	VE 2010	Planung 2011	VE 2011	Planung 2012	Planung 2013	Planung 2014
1	+	Zuwendungen für Investitions-maßnahmen										
2	+	Veräußerung von Sachanlagen										
3	+	Veräußerung von Finanzanlagen										
4	+	Beiträge und ähnliche Entgelte										
5	+	Sonstige Investitionseinzahlungen										
6	**=**	**Einzahlungen aus Investitionstätigkeit**										
7	-	Erwerb von Grundstücken und Gebäuden										
8	-	Baumaßnahmen										
9	-	Erwerb von beweglichem Anlagevermögen		821	6.750							
10	-	Erwerb von Finanzanlagen										
11	-	Aktivierbare Zuwendungen										
12	-	Sonstige Investitionsauszahlungen										
13	**=**	**Auszahlungen aus Investitionstätigkeit**		**821**	**6.750**							
14	**=**	**Saldo aus Investitionstätigkeit** (=Zeilen 6 und 13)		**821**	**6.750**							

Personalkennzahlen	Ergebnis 2007	Ergebnis 2008	Ansatz 2009	Planung 2010	Planung 2011	Planung 2012	Planung 2013	Planung 2014
Anzahl Mitarbeiter		22,93		24,57	24,57	24,22	23,86	23,86
Vollzeitkräfte		21,54	21,83	23,93	23,50	22,95	22,54	22,26
Stellenplan		24,86		36,46	36,46	36,46	36,46	36,46

Produktgruppe 1122 **Bürgerbüros** **PG-Verantwortliche(r): Herr Kaminski**

Kurzbeschreibung der Produktgruppe

In den Bürgerbüros Langerfeld, Ronsdorf, Cronenberg und Vohwinkel wird ein stadtteilbezogener Bürgerservice erbracht. Die derzeit angebotenen Leistungen umfassen zur Zeit das Einwohnermelde- und Passwesen, Standesamts-, Lohnsteuer-, Hundesteuer-, Wohngeld-, Rentenversicherungs- und Ausländerangelegenheiten (Verpflichtungserklärungen), Schwerbehindertenparkausweise, Auskünfte aus dem Gewerbezentralregister.

Zielgruppen der Produktgruppe

Einwohner/-innen

Produktgruppenziele

Produktgruppe	**1122**	**Bürgerbüros**

Ziel	**Bezeichnung**
D0211	Umsetzung aller Ziele der der Produktgruppe zugeordneten Produkte

Kennzahlen zur Zielerreichung		**Ergebnis 2007**	**Ergebnis 2008**	**Ansatz 2009**	**Planung 2010**	**Planung 2011**	**Planung 2012**	**Planung 2013**	**Planung 2014**
D02111 (%)	Zielerreichungsgrad				100,00	100,00	100,00	100,00	100,00

Haushaltsplan 2010 / 2011 **401 Allgemeine Dienste**

Stadtverwaltung Wuppertal **1122 Bürgerbüros**

		Teilergebnisplan	Ergebnis 2007	Ergebnis 2008	Ansatz 2009	Planung 2010	Planung 2011	Planung 2012	Planung 2013	Planung 2014
1	+	Steuern und ähnliche Abgaben								
2	+	Zuwendungen und allgemeine Umlagen		-47	-7	-1.224	-1.224	-1.224	-908	-32
3	+	Sonstige Transfererträge								
4	+	Öffentlich-rechtliche Leistungsentgelte								
5	+	Privatrechtliche Leistungsentgelte		-1.373	-2.000	-2.000	-2.000	-2.000	-2.000	-2.000
6	+	Kostenerstattungen und Kostenumlagen			-24					
7	+	Sonstige ordentliche Erträge		-116.256		-5.000	-5.000	-5.000	-5.000	-5.000
8	+	Aktivierte Eigenleistungen								
9	+/-	Bestandsveränderungen								
10	**=**	**Ordentliche Erträge**		**-117.676**	**-2.031**	**-8.224**	**-8.224**	**-8.224**	**-7.908**	**-7.032**
11	-	Personalaufwendungen		1.152.610	862.491	920.233	916.577	906.050	898.785	895.275
12	-	Versorgungsaufwendungen								
13	-	Aufwendungen für Sach- und Dienstleistungen		55.724	64.216	55.174	55.254	55.230	55.218	55.210
14	-	Bilanzielle Abschreibungen		8.567	2.894	5.481	5.132	4.771	2.191	1.161
15	-	Transferaufwendungen								
16	-	Sonstige ordentliche Aufwendungen		102.754	83.602	100.205	102.727	102.667	102.631	102.616
17	**=**	**Ordentliche Aufwendungen**		**1.319.655**	**1.013.202**	**1.081.093**	**1.079.691**	**1.068.717**	**1.058.825**	**1.054.262**
18	**=**	**Ergebnis der laufenden Verwaltungstätigkeit** (=Zeilen 10 und 17)		**1.201.979**	**1.011.171**	**1.072.869**	**1.071.467**	**1.060.494**	**1.050.917**	**1.047.230**

Haushaltsplan 2010 / 2011 **401 Allgemeine Dienste**

Stadtverwaltung Wuppertal **1122 Bürgerbüros**

		Teilergebnisplan	Ergebnis 2007	Ergebnis 2008	Ansatz 2009	Planung 2010	Planung 2011	Planung 2012	Planung 2013	Planung 2014
19	+	Finanzerträge								
20	-	Zinsen und sonstige Finanzaufwendungen								
21	**=**	**Finanzergebnis** (=Zeilen 19 und 20)								
22	**=**	**Ordentliches Ergebnis** (=Zeilen 18 und 21)		**1.201.979**	**1.011.171**	**1.072.869**	**1.071.467**	**1.060.494**	**1.050.917**	**1.047.230**
23	+	Außerordentliche Erträge								
24	-	Außerordentliche Aufwendungen								
25	**=**	**Außerordentliches Ergebnis** (=Zeilen 23 und 24)								
26	**=**	**Ergebnis vor internen Leistungsbeziehungen** (=Zeilen 22 und 25)		**1.201.979**	**1.011.171**	**1.072.869**	**1.071.467**	**1.060.494**	**1.050.917**	**1.047.230**
27	+	Erträge aus internen Leistungsbeziehungen		-1.190.670	-980.000	-1.230.000	-1.230.000	-1.230.000	-1.230.000	-1.230.000
28	-	Aufwendungen aus internen Leistungsbeziehungen		313.897	196.723	204.428	207.205	205.536	203.246	203.044
29	**=**	**Ergebnis** (=Zeilen 26, 27 und 28)		**325.205**	**227.894**	**47.297**	**48.671**	**36.029**	**24.163**	**20.274**

Personalkennzahlen	Ergebnis 2007	Ergebnis 2008	Ansatz 2009	Planung 2010	Planung 2011	Planung 2012	Planung 2013	Planung 2014
Anzahl Mitarbeiter		18,51		18,20	18,21	17,93	17,67	17,67
Vollzeitkräfte		16,69	17,18	16,92	16,61	16,21	15,93	15,72
Stellenplan		19,26		25,67	25,67	25,67	25,67	25,67

Produktgruppe 1123	**Service-Center**	**PG-Verantwortliche(r): Herr Kaminski**

Kurzbeschreibung der Produktgruppe

Das telefonbasierte Service-Center nimmt als Front-Office alle standardisierbaren, bürgerrelevanten Prozesse der Ressorts und Stadtbetriebe wahr, wird beratend tätig und ist für die abschließende Erledigung eines definierten Aufgabenfeldes zuständig. Das Geschäft "Bürgerservice in der Infotheke“ wird zum 01.01.2008 organisatorisch dem Service-Center zugeordnet.

Zielgruppen der Produktgruppe

- Einwohner/-innen
- Interne Kunden
- Externe Kunden

Produktgruppenziele

Produktgruppe	1123	Service-Center

Ziel	Bezeichnung
D0221	Umsetzung aller Ziele der der Produktgruppe zugeordneten Produkte

Kennzahlen zur Zielerreichung		Ergebnis 2007	Ergebnis 2008	Ansatz 2009	Planung 2010	Planung 2011	Planung 2012	Planung 2013	Planung 2014
D02211 (%)	Zielerreichungsgrad				100,00	100,00	100,00	100,00	100,00

Haushaltsplan 2010 / 2011 **401 Allgemeine Dienste**

Stadtverwaltung Wuppertal **1123 Service-Center**

		Teilergebnisplan	Ergebnis 2007	Ergebnis 2008	Ansatz 2009	Planung 2010	Planung 2011	Planung 2012	Planung 2013	Planung 2014
1	+	Steuern und ähnliche Abgaben								
2	+	Zuwendungen und allgemeine Umlagen		-25	-4	-9.623	-9.623	-9.623	-802	
3	+	Sonstige Transfererträge								
4	+	Öffentlich-rechtliche Leistungsentgelte								
5	+	Privatrechtliche Leistungsentgelte		-61						
6	+	Kostenerstattungen und Kostenumlagen		-26.705	-15	-215.000	-185.000	-185.000	-185.000	-185.000
7	+	Sonstige ordentliche Erträge		-97.637						
8	+	Aktivierte Eigenleistungen								
9	+/-	Bestandsveränderungen								
10	**=**	**Ordentliche Erträge**		**-124.428**	**-19**	**-224.623**	**-194.623**	**-194.623**	**-185.802**	**-185.000**
11	-	Personalaufwendungen		680.178	460.006	1.888.549	1.880.092	1.866.726	1.864.901	1.868.343
12	-	Versorgungsaufwendungen								
13	-	Aufwendungen für Sach- und Dienstleistungen		45.848	69.692	45.778	45.475	45.552	45.631	45.631
14	-	Bilanzielle Abschreibungen		9.571	1.560	19.856	19.730	19.342	3.526	1.288
15	-	Transferaufwendungen								
16	-	Sonstige ordentliche Aufwendungen		85.873	192.223	165.710	168.585	168.780	168.980	168.979
17	**=**	**Ordentliche Aufwendungen**		**821.469**	**723.481**	**2.119.893**	**2.113.882**	**2.100.400**	**2.083.038**	**2.084.241**
18	**=**	**Ergebnis der laufenden Verwaltungstätigkeit** (=Zeilen 10 und 17)		**697.041**	**723.462**	**1.895.270**	**1.919.258**	**1.905.776**	**1.897.236**	**1.899.241**

		Teilergebnisplan	Ergebnis 2007	Ergebnis 2008	Ansatz 2009	Planung 2010	Planung 2011	Planung 2012	Planung 2013	Planung 2014
19	+	Finanzerträge								
20	-	Zinsen und sonstige Finanzaufwendungen								
21	**=**	**Finanzergebnis** (=Zeilen 19 und 20)								
22	**=**	**Ordentliches Ergebnis** (=Zeilen 18 und 21)		**697.041**	**723.462**	**1.895.270**	**1.919.258**	**1.905.776**	**1.897.236**	**1.899.241**
23	+	Außerordentliche Erträge								
24	-	Außerordentliche Aufwendungen								
25	**=**	**Außerordentliches Ergebnis** (=Zeilen 23 und 24)								
26	**=**	**Ergebnis vor internen Leistungsbeziehungen** (=Zeilen 22 und 25)		**697.041**	**723.462**	**1.895.270**	**1.919.258**	**1.905.776**	**1.897.236**	**1.899.241**
27	+	Erträge aus internen Leistungsbeziehungen		-895.845		-897.346	-897.346	-897.346	-897.346	-897.346
28	-	Aufwendungen aus internen Leistungsbeziehungen		321.446	115.764	479.745	467.341	469.441	470.232	470.523
29	**=**	**Ergebnis** (=Zeilen 26, 27 und 28)		**122.643**	**839.226**	**1.477.669**	**1.489.253**	**1.477.872**	**1.470.122**	**1.472.419**

Personalaufwendungen (Zeile 11)
Die Ansätze ab 2010 basieren auf dem Echtbetrieb, der aufgrund der Zusammenarbeit mit den Städten Remscheid und Solingen noch intensiviert werden soll. Insofern ist ein Vergleich mit den Vorjahreswerten nicht sinnvoll.

Haushaltsplan 2010 / 2011 **401 Allgemeine Dienste**

Stadtverwaltung Wuppertal **1123 Service-Center**

		Teilfinanzplan A	Ergebnis 2007	Ergebnis 2008	Ansatz 2009	Planung 2010	VE 2010	Planung 2011	VE 2011	Planung 2012	Planung 2013	Planung 2014
1	+	Zuwendungen für Investitions-maßnahmen										
2	+	Veräußerung von Sachanlagen										
3	+	Veräußerung von Finanzanlagen										
4	+	Beiträge und ähnliche Entgelte										
5	+	Sonstige Investitionseinzahlungen										
6	**=**	**Einzahlungen aus Investitionstätigkeit**										
7	-	Erwerb von Grundstücken und Gebäuden										
8	-	Baumaßnahmen										
9	-	Erwerb von beweglichem Anlagevermögen		8.316	39.268							
10	-	Erwerb von Finanzanlagen										
11	-	Aktivierbare Zuwendungen										
12	-	Sonstige Investitionsauszahlungen										
13	**=**	**Auszahlungen aus Investitionstätigkeit**		**8.316**	**39.268**							
14	**=**	**Saldo aus Investitionstätigkeit** (=Zeilen 6 und 13)		**8.316**	**39.268**							

Personalkennzahlen	Ergebnis 2007	Ergebnis 2008	Ansatz 2009	Planung 2010	Planung 2011	Planung 2012	Planung 2013	Planung 2014
Anzahl Mitarbeiter		27,50		37,02	34,99	34,99	34,99	34,99
Vollzeitkräfte		24,64	10,79	35,92	35,71	35,22	35,05	34,62
Stellenplan		28,45						

Produktgruppe 1210	**Statistik**	**PG-Verantwortliche(r): Herr Kaminski**

Kurzbeschreibung der Produktgruppe

Die Produktgruppe umfasst die Erhebung, Prüfung, Sammlung, Bereitstellung und Weitergabe von statistischen Daten (Produkt Auftragsstatistik) sowie die Erstellung, Pflege und Bereitstellung der Kommunalstatistiken und des innergemeindlichen Raumbezugsystems. Zudem beinhaltet die Produktgruppe die Analyse der erhobenen Daten, die Bearbeitung von Forschungsprojekten sowie die Beratung interner und externer Kunden (Produkt Statistische Informationen).

Zielgruppen der Produktgruppe

- Bürger/-innen
- Externe Kunden
- Verwaltung und Politik

Produktgruppenziele

Produktgruppe	1210	Statistik

Ziel	Bezeichnung
D0371	Umsetzung aller Ziele der der Produktgruppe zugeordneten Produkte

Kennzahlen zur Zielerreichung		Ergebnis 2007	Ergebnis 2008	Ansatz 2009	Planung 2010	Planung 2011	Planung 2012	Planung 2013	Planung 2014
D03711 (%)	Zielerreichungsgrad				100,00	100,00	100,00	100,00	100,00

Haushaltsplan 2010 / 2011 **401 Allgemeine Dienste**

Stadtverwaltung Wuppertal **1210 Statistik**

		Teilergebnisplan	Ergebnis 2007	Ergebnis 2008	Ansatz 2009	Planung 2010	Planung 2011	Planung 2012	Planung 2013	Planung 2014
1	+	Steuern und ähnliche Abgaben								
2	+	Zuwendungen und allgemeine Umlagen		-19	-2	-641	-641	-641	-475	-17
3	+	Sonstige Transfererträge								
4	+	Öffentlich-rechtliche Leistungsentgelte								
5	+	Privatrechtliche Leistungsentgelte								
6	+	Kostenerstattungen und Kostenumlagen			-8					
7	+	Sonstige ordentliche Erträge		-47.035	-2.000	-2.000	-2.000	-2.000	-2.000	-2.000
8	+	Aktivierte Eigenleistungen								
9	+/-	Bestandsveränderungen								
10	**=**	**Ordentliche Erträge**		**-47.055**	**-2.010**	**-2.641**	**-2.641**	**-2.641**	**-2.475**	**-2.017**
11	-	Personalaufwendungen		468.179	349.128	475.511	473.478	468.037	464.287	462.494
12	-	Versorgungsaufwendungen								
13	-	Aufwendungen für Sach- und Dienstleistungen		8.774	8.008	9.221	9.258	9.248	9.241	9.240
14	-	Bilanzielle Abschreibungen		3.299	1.147	2.722	2.537	2.367	1.135	596
15	-	Transferaufwendungen								
16	-	Sonstige ordentliche Aufwendungen		17.882	14.609	23.093	23.556	23.531	23.513	23.511
17	**=**	**Ordentliche Aufwendungen**		**498.135**	**372.891**	**510.547**	**508.829**	**503.182**	**498.176**	**495.841**
18	**=**	**Ergebnis der laufenden Verwaltungstätigkeit** (=Zeilen 10 und 17)		**451.080**	**370.881**	**507.907**	**506.188**	**500.542**	**495.700**	**493.824**

		Teilergebnisplan	Ergebnis 2007	Ergebnis 2008	Ansatz 2009	Planung 2010	Planung 2011	Planung 2012	Planung 2013	Planung 2014
19	+	Finanzerträge								
20	-	Zinsen und sonstige Finanzaufwendungen								
21	**=**	**Finanzergebnis** (=Zeilen 19 und 20)								
22	**=**	**Ordentliches Ergebnis** (=Zeilen 18 und 21)		**451.080**	**370.881**	**507.907**	**506.188**	**500.542**	**495.700**	**493.824**
23	+	Außerordentliche Erträge								
24	-	Außerordentliche Aufwendungen								
25	**=**	**Außerordentliches Ergebnis** (=Zeilen 23 und 24)								
26	**=**	**Ergebnis vor internen Leistungsbeziehungen** (=Zeilen 22 und 25)		**451.080**	**370.881**	**507.907**	**506.188**	**500.542**	**495.700**	**493.824**
27	+	Erträge aus internen Leistungsbeziehungen		-284.488	-227.917	-302.715	-302.715	-302.715	-302.715	-302.715
28	-	Aufwendungen aus internen Leistungsbeziehungen		117.526	65.972	98.730	100.184	99.333	98.204	98.101
29	**=**	**Ergebnis** (=Zeilen 26, 27 und 28)		**284.118**	**208.936**	**303.922**	**303.657**	**297.159**	**291.190**	**289.209**

Personalkennzahlen	Ergebnis 2007	Ergebnis 2008	Ansatz 2009	Planung 2010	Planung 2011	Planung 2012	Planung 2013	Planung 2014
Anzahl Mitarbeiter		6,02		7,94	7,95	7,83	7,72	7,72
Vollzeitkräfte		5,79	5,88	7,66	7,51	7,33	7,19	7,11
Stellenplan		6,65		11,67	11,67	11,67	11,67	11,67

Produktgruppe 1211 **Wahlen** **PG-Verantwortliche(r): Herr Kaminski**

Kurzbeschreibung der Produktgruppe

Die Produktgruppe umfasst die Vorbereitung, Durchführung, Ergebnisermittlung und -präsentation der unterschiedlichen Wahlarten, Bürgerbegehren und Bürgerentscheide.

Zielgruppen der Produktgruppe

- Bürger/-innen
- Verwaltung
- Politik

Produktgruppenziele

Produktgruppe	**1211**	**Wahlen**

Die der Produktgruppe zugeordneten Produkte bilden gesetzlich vorgegebene Wahlen ab, deren ordnungsgemäße Ausführung selbstverständlich ist. Auf die Ermittlung und Abbildung von Zielen und Zielkennzahlen wird daher verzichtet.

Haushaltsplan 2010 / 2011 **401 Allgemeine Dienste**

Stadtverwaltung Wuppertal **1211 Wahlen**

		Teilergebnisplan	Ergebnis 2007	Ergebnis 2008	Ansatz 2009	Planung 2010	Planung 2011	Planung 2012	Planung 2013	Planung 2014
1	+	Steuern und ähnliche Abgaben								
2	+	Zuwendungen und allgemeine Umlagen		-12	-1	-217	-217	-217	-161	-6
3	+	Sonstige Transfererträge								
4	+	Öffentlich-rechtliche Leistungsentgelte								
5	+	Privatrechtliche Leistungsentgelte								
6	+	Kostenerstattungen und Kostenumlagen			-519.005	-240.000			-310.000	-280.000
7	+	Sonstige ordentliche Erträge		-28.039						
8	+	Aktivierte Eigenleistungen								
9	+/-	Bestandsveränderungen								
10	**=**	**Ordentliche Erträge**		**-28.051**	**-519.006**	**-240.217**	**-217**	**-217**	**-310.161**	**-280.006**
11	-	Personalaufwendungen		293.178	218.699	160.552	159.834	158.027	156.738	156.136
12	-	Versorgungsaufwendungen								
13	-	Aufwendungen für Sach- und Dienstleistungen		5.062	764.446	261.301	3.312	3.311	268.308	483.307
14	-	Bilanzielle Abschreibungen		2.096	722	906	843	789	383	201
15	-	Transferaufwendungen								
16	-	Sonstige ordentliche Aufwendungen		9.232	8.194	6.428	6.590	6.587	6.578	6.577
17	**=**	**Ordentliche Aufwendungen**		**309.568**	**992.061**	**429.187**	**170.578**	**168.713**	**432.007**	**646.221**
18	**=**	**Ergebnis der laufenden Verwaltungstätigkeit** (=Zeilen 10 und 17)		**281.516**	**473.054**	**188.970**	**170.361**	**168.496**	**121.846**	**366.215**

		Teilergebnisplan	Ergebnis 2007	Ergebnis 2008	Ansatz 2009	Planung 2010	Planung 2011	Planung 2012	Planung 2013	Planung 2014
19	+	Finanzerträge								
20	-	Zinsen und sonstige Finanzaufwendungen								
21	**=**	**Finanzergebnis** (=Zeilen 19 und 20)								
22	**=**	**Ordentliches Ergebnis** (=Zeilen 18 und 21)		**281.516**	**473.054**	**188.970**	**170.361**	**168.496**	**121.846**	**366.215**
23	+	Außerordentliche Erträge								
24	-	Außerordentliche Aufwendungen								
25	**=**	**Außerordentliches Ergebnis** (=Zeilen 23 und 24)								
26	**=**	**Ergebnis vor internen Leistungsbeziehungen** (=Zeilen 22 und 25)		**281.516**	**473.054**	**188.970**	**170.361**	**168.496**	**121.846**	**366.215**
27	+	Erträge aus internen Leistungsbeziehungen								
28	-	Aufwendungen aus internen Leistungsbeziehungen		74.020	98.047	54.012	37.091	36.875	54.007	68.249
29	**=**	**Ergebnis** (=Zeilen 26, 27 und 28)		**355.537**	**571.101**	**242.982**	**207.452**	**205.370**	**175.853**	**434.464**

Kostenerstattungen und -umlagen (Zeile 6)
Sach- und Dienstleistungen (Zeile 13)
Die Ansätze sind abhängig von den jeweiligen Wahlen.
2010 = Landtagswahl und Wahlen zum Integrationsausschuss
2013 = Bundestagswahl
2014 = Europawahl und Kommunalwahl

Haushaltsplan 2010 / 2011 **401 Allgemeine Dienste**

Stadtverwaltung Wuppertal **1211 Wahlen**

		Teilfinanzplan A	Ergebnis 2007	Ergebnis 2008	Ansatz 2009	Planung 2010	VE 2010	Planung 2011	VE 2011	Planung 2012	Planung 2013	Planung 2014
1	+	Zuwendungen für Investitions-maßnahmen										
2	+	Veräußerung von Sachanlagen										
3	+	Veräußerung von Finanzanlagen										
4	+	Beiträge und ähnliche Entgelte										
5	+	Sonstige Investitionseinzahlungen										
6	**=**	**Einzahlungen aus Investitionstätigkeit**										
7	-	Erwerb von Grundstücken und Gebäuden										
8	-	Baumaßnahmen										
9	-	Erwerb von beweglichem Anlagevermögen		167								
10	-	Erwerb von Finanzanlagen										
11	-	Aktivierbare Zuwendungen										
12	-	Sonstige Investitionsauszahlungen										
13	**=**	**Auszahlungen aus Investitionstätigkeit**		**167**								
14	**=**	**Saldo aus Investitionstätigkeit** (=Zeilen 6 und 13)		**167**								

Personalkennzahlen	Ergebnis 2007	Ergebnis 2008	Ansatz 2009	Planung 2010	Planung 2011	Planung 2012	Planung 2013	Planung 2014
Anzahl Mitarbeiter		4,02		2,51	2,51	2,48	2,44	2,44
Vollzeitkräfte		3,93	3,96	2,48	2,43	2,37	2,34	2,31
Stellenplan		4,53		3,78	3,78	3,78	3,78	3,78

Stadtbetrieb 402 **Informations- und Kommunikationssysteme** **Leitung: Herr Dr. Weidemann**

Produktbereich		Produktgruppe		Produkt	
11	Innere Verwaltung	**1117**	**Technikunterstützte Informationsverarbeitung**	1117010 1117020 1117030	Informationstechnische Infrastruktur Rechenzentrum Client Management und Consulting
		1129	**Zentrale IuK-Bewirtschaftung**	1129010	Zentrale IuK-Bewirtschaftung*

* Die Produktgruppe und das Produkt entfallen ab 2010. Nähere Hinweise können der jeweiligen Produktgruppen- bzw. Produktbeschreibung entnommen werden.

Stadtbetrieb	**402**	**Informations- und Kommunikationssysteme**
Stadtbetriebsleitung	**Herr Dr. Weidemann**	

Kurzbeschreibung des Stadtbetriebs

- Bereitstellung und Erhaltung der Funktionsfähigkeit von Netzen und Netzdiensten für die Anwender in den Fachbereichen und der verwaltungsweiten TK-Infrastruktur
- Betrieb eines Rechenzentrums mit den Teilaufgaben Serverbetrieb, Datenhaltung, Datensicherung und Druckdiensten
- Bereitstellung und Betrieb von Anwendungen und Diensten im Netz der Stadtverwaltung Wuppertal
- Betrieb eines User-Help-Desk (Hot-Line) für alle IuK-Störungen und Anfragen
- Betreuung der dezentralen IT-Arbeitsplätze über ein zentrales Systemmanagement, Consulting und VorOrt-Benutzerservice

Haushaltsplan 2010 / 2011 **402 Informations- u. Kommunikationssyst.**

Stadtverwaltung Wuppertal

		Teilergebnisplan	Ergebnis 2007	Ergebnis 2008	Ansatz 2009	Planung 2010	Planung 2011	Planung 2012	Planung 2013	Planung 2014
1	+	Steuern und ähnliche Abgaben								
2	+	Zuwendungen und allgemeine Umlagen		-257.174	-34	-321.392	-318.805	-281.455	-157.478	-6.103
3	+	Sonstige Transfererträge								
4	+	Öffentlich-rechtliche Leistungsentgelte		-4.021	-7.050	-5.758	-5.741	-5.563	-5.449	-5.000
5	+	Privatrechtliche Leistungsentgelte		-453.731	-500.000	-460.000	-460.000	-460.000	-460.000	-460.000
6	+	Kostenerstattungen und Kostenumlagen		-1.709.688	-1.513.100	-1.634.000	-1.634.000	-1.634.000	-1.634.000	-1.634.000
7	+	Sonstige ordentliche Erträge		-364.732						
8	+	Aktivierte Eigenleistungen								
9	+/-	Bestandsveränderungen								
10	**=**	**Ordentliche Erträge**		**-2.789.346**	**-2.020.184**	**-2.421.149**	**-2.418.546**	**-2.381.018**	**-2.256.927**	**-2.105.103**
11	-	Personalaufwendungen		7.178.907	6.764.812	7.559.083	7.599.285	7.599.125	7.633.656	7.657.037
12	-	Versorgungsaufwendungen								
13	-	Aufwendungen für Sach- und Dienstleistungen		2.343.173	2.133.605	2.618.726	2.643.616	2.643.616	2.643.616	2.643.616
14	-	Bilanzielle Abschreibungen		1.733.975	1.174.872	1.573.854	1.365.726	2.051.251	847.907	538.432
15	-	Transferaufwendungen								
16	-	Sonstige ordentliche Aufwendungen		2.185.411	1.385.844	2.052.148	1.984.948	1.984.948	1.984.948	1.984.948
17	**=**	**Ordentliche Aufwendungen**		**13.441.465**	**11.459.134**	**13.803.811**	**13.593.575**	**14.278.940**	**13.110.127**	**12.824.033**
18	**=**	**Ergebnis der laufenden Verwaltungstätigkeit** (=Zeilen 10 und 17)		**10.652.120**	**9.438.950**	**11.382.662**	**11.175.029**	**11.897.922**	**10.853.200**	**10.718.930**

		Teilergebnisplan	Ergebnis 2007	Ergebnis 2008	Ansatz 2009	Planung 2010	Planung 2011	Planung 2012	Planung 2013	Planung 2014
19	+	Finanzerträge								
20	-	Zinsen und sonstige Finanzaufwendungen								
21	**=**	**Finanzergebnis** (=Zeilen 19 und 20)								
22	**=**	**Ordentliches Ergebnis** (=Zeilen 18 und 21)		**10.652.120**	**9.438.950**	**11.382.662**	**11.175.029**	**11.897.922**	**10.853.200**	**10.718.930**
23	+	Außerordentliche Erträge								
24	-	Außerordentliche Aufwendungen								
25	**=**	**Außerordentliches Ergebnis** (=Zeilen 23 und 24)								
26	**=**	**Ergebnis vor internen Leistungsbeziehungen** (=Zeilen 22 und 25)		**10.652.120**	**9.438.950**	**11.382.662**	**11.175.029**	**11.897.922**	**10.853.200**	**10.718.930**
27	+	Erträge aus internen Leistungsbeziehungen		-11.394.447	-10.411.932	-11.401.152	-11.401.152	-11.401.152	-11.401.152	-11.401.152
28	-	Aufwendungen aus internen Leistungsbeziehungen		1.499.104	807.403	888.799	896.250	894.948	884.889	886.781
29	**=**	**Ergebnis** (=Zeilen 26, 27 und 28)		**756.776**	**-165.579**	**870.309**	**670.127**	**1.391.718**	**336.937**	**204.559**

		Teilfinanzplan A	**Ergebnis 2007**	**Ergebnis 2008**	**Ansatz 2009**	**Planung 2010**	**VE 2010**	**Planung 2011**	**VE 2011**	**Planung 2012**	**Planung 2013**	**Planung 2014**
1	+	Zuwendungen für Investitions-maßnahmen		-3.278.891								
2	+	Veräußerung von Sachanlagen		-3.366								
3	+	Veräußerung von Finanzanlagen										
4	+	Beiträge und ähnliche Entgelte										
5	+	Sonstige Investitionseinzahlungen										
6	**=**	**Einzahlungen aus Investitionstätigkeit**		**-3.282.257**								
7	-	Erwerb von Grundstücken und Gebäuden										
8	-	Baumaßnahmen		46.783		50.000		50.000		50.000	50.000	50.000
9	-	Erwerb von beweglichem Anlagevermögen		3.244.141	2.396.800	1.806.800		1.746.800		1.791.800	1.746.800	1.776.800
10	-	Erwerb von Finanzanlagen										
11	-	Aktivierbare Zuwendungen		16.798								
12	-	Sonstige Investitionsauszahlungen										
13	**=**	**Auszahlungen aus Investitionstätigkeit**		**3.307.722**	**2.396.800**	**1.856.800**		**1.796.800**		**1.841.800**	**1.796.800**	**1.826.800**
14	**=**	**Saldo aus Investitionstätigkeit** (=Zeilen 6 und 13)		**25.465**	**2.396.800**	**1.856.800**		**1.796.800**		**1.841.800**	**1.796.800**	**1.826.800**

Personalkennzahlen	Ergebnis 2007	Ergebnis 2008	Ansatz 2009	Planung 2010	Planung 2011	Planung 2012	Planung 2013	Planung 2014
Anzahl Mitarbeiter		129,00		130,00	129,00	129,00	129,00	129,00
Vollzeitkräfte		127,20	132,08	127,69	126,13	123,91	122,49	121,14
Stellenplan		132,18		133,50	133,50	133,50	133,50	133,50

Produktgruppe 1117	**Technikunterstützte Informationsverarbeitung**	**PG-Verantwortliche(r): Herr Dr. Weidemann**

Kurzbeschreibung der Produktgruppe

- Bereitstellung und Erhaltung der Funktionsfähigkeit von Netzen und Netzdiensten für die Anwender in den Fachbereichen und der verwaltungsweiten TK-Infrastruktur
- Betrieb eines Rechenzentrums mit den Teilaufgaben Serverbetrieb, Datenhaltung, Datensicherung und Druckdiensten
- Bereitstellung und Betrieb von Anwendungen und Diensten im Netz der Stadtverwaltung Wuppertal
- Betrieb eines User-Help-Desk (Hot-Line) für alle IuK-Störungen und Anfragen
- Betreuung der dezentralen IT-Arbeitsplätze über ein zentrales Systemmanagement, Consulting und VorOrt-Benutzerservice

Zielgruppen der Produktgruppe

- alle Ressorts und Stadtbetriebe
- städt. Eigenbetriebe
- städt. Eigengesellschaften
- kommunale Kooperationen

Produktgruppenziele

Produktgruppe	1117	Technikunterstützte Informationsverarbeitung

Ziel	Bezeichnung
D0171	Einhaltung der Entstörzeiten des SB 402

Kennzahlen zur Zielerreichung		Ergebnis 2007	Ergebnis 2008	Ansatz 2009	Planung 2010	Planung 2011	Planung 2012	Planung 2013	Planung 2014
D01711 (%)	Anteil zeitnaher Störungsbeseitigung				80,00	80,00	80,00	80,00	80,00

Haushaltsplan 2010 / 2011 **402 Informations- u. Kommunikationssyst.**

Stadtverwaltung Wuppertal **1117 Technik. Informationsverarbeitung**

		Teilergebnisplan	Ergebnis 2007	Ergebnis 2008	Ansatz 2009	Planung 2010	Planung 2011	Planung 2012	Planung 2013	Planung 2014
1	+	Steuern und ähnliche Abgaben								
2	+	Zuwendungen und allgemeine Umlagen		-257.174	-34	-321.392	-318.805	-281.455	-157.478	-6.103
3	+	Sonstige Transfererträge								
4	+	Öffentlich-rechtliche Leistungsentgelte		-4.021	-7.050	-5.758	-5.741	-5.563	-5.449	-5.000
5	+	Privatrechtliche Leistungsentgelte		-453.731	-500.000	-460.000	-460.000	-460.000	-460.000	-460.000
6	+	Kostenerstattungen und Kostenumlagen		-1.709.688	-1.513.100	-1.634.000	-1.634.000	-1.634.000	-1.634.000	-1.634.000
7	+	Sonstige ordentliche Erträge		-364.732						
8	+	Aktivierte Eigenleistungen								
9	+/-	Bestandsveränderungen								
10	**=**	**Ordentliche Erträge**		**-2.789.346**	**-2.020.184**	**-2.421.149**	**-2.418.546**	**-2.381.018**	**-2.256.927**	**-2.105.103**
11	-	Personalaufwendungen		7.178.907	6.764.812	7.559.083	7.599.285	7.599.125	7.633.656	7.657.037
12	-	Versorgungsaufwendungen								
13	-	Aufwendungen für Sach- und Dienstleistungen		2.343.173	2.133.605	2.618.726	2.643.616	2.643.616	2.643.616	2.643.616
14	-	Bilanzielle Abschreibungen		1.733.975	1.165.010	1.573.854	1.365.726	2.051.251	847.907	538.432
15	-	Transferaufwendungen								
16	-	Sonstige ordentliche Aufwendungen		2.185.411	1.385.844	2.052.148	1.984.948	1.984.948	1.984.948	1.984.948
17	**=**	**Ordentliche Aufwendungen**		**13.441.465**	**11.449.271**	**13.803.811**	**13.593.575**	**14.278.940**	**13.110.127**	**12.824.033**
18	**=**	**Ergebnis der laufenden Verwaltungstätigkeit** (=Zeilen 10 und 17)		**10.652.120**	**9.429.088**	**11.382.662**	**11.175.029**	**11.897.922**	**10.853.200**	**10.718.930**

		Teilergebnisplan	Ergebnis 2007	Ergebnis 2008	Ansatz 2009	Planung 2010	Planung 2011	Planung 2012	Planung 2013	Planung 2014
19	+	Finanzerträge								
20	-	Zinsen und sonstige Finanzaufwendungen								
21	**=**	**Finanzergebnis** (=Zeilen 19 und 20)								
22	**=**	**Ordentliches Ergebnis** (=Zeilen 18 und 21)		**10.652.120**	**9.429.088**	**11.382.662**	**11.175.029**	**11.897.922**	**10.853.200**	**10.718.930**
23	+	Außerordentliche Erträge								
24	-	Außerordentliche Aufwendungen								
25	**=**	**Außerordentliches Ergebnis** (=Zeilen 23 und 24)								
26	**=**	**Ergebnis vor internen Leistungsbeziehungen** (=Zeilen 22 und 25)		**10.652.120**	**9.429.088**	**11.382.662**	**11.175.029**	**11.897.922**	**10.853.200**	**10.718.930**
27	+	Erträge aus internen Leistungsbeziehungen		-11.394.447	-10.411.932	-11.401.152	-11.401.152	-11.401.152	-11.401.152	-11.401.152
28	-	Aufwendungen aus internen Leistungsbeziehungen		1.499.104	807.403	888.799	896.250	894.948	884.889	886.781
29	**=**	**Ergebnis** (=Zeilen 26, 27 und 28)		**756.776**	**-175.442**	**870.309**	**670.127**	**1.391.718**	**336.937**	**204.559**

Zuwendungen und allgemeine Umlagen (Zeile 2)
Die Ansätze berücksichtigen ausschließlich Erträge aus der Auflösung von Sonderposten aus erhaltenen Zuschüssen.

Sach- und Dienstleistungen (Zeile 13)
Mehrbedarf vor allem aufgrund der Zentralisierung der TUI-Wartung.

Sonstige ordentliche Aufwendungen (Zeile 16)
Mehrbedarf vor allem aufgrund der zentralen Veranschlagung der Telefongebühren.

		Teilfinanzplan A	**Ergebnis 2007**	**Ergebnis 2008**	**Ansatz 2009**	**Planung 2010**	**VE 2010**	**Planung 2011**	**VE 2011**	**Planung 2012**	**Planung 2013**	**Planung 2014**
1	+	Zuwendungen für Investitions-maßnahmen		-3.278.891								
2	+	Veräußerung von Sachanlagen		-3.366								
3	+	Veräußerung von Finanzanlagen										
4	+	Beiträge und ähnliche Entgelte										
5	+	Sonstige Investitionseinzahlungen										
6	**=**	**Einzahlungen aus Investitionstätigkeit**		**-3.282.257**								
7	-	Erwerb von Grundstücken und Gebäuden										
8	-	Baumaßnahmen		46.783		50.000		50.000		50.000	50.000	50.000
9	-	Erwerb von beweglichem Anlagevermögen		3.244.141	2.396.800	1.806.800		1.746.800		1.791.800	1.746.800	1.776.800
10	-	Erwerb von Finanzanlagen										
11	-	Aktivierbare Zuwendungen		16.798								
12	-	Sonstige Investitionsauszahlungen										
13	**=**	**Auszahlungen aus Investitionstätigkeit**		**3.307.722**	**2.396.800**	**1.856.800**		**1.796.800**		**1.841.800**	**1.796.800**	**1.826.800**
14	**=**	**Saldo aus Investitionstätigkeit** (=Zeilen 6 und 13)		**25.465**	**2.396.800**	**1.856.800**		**1.796.800**		**1.841.800**	**1.796.800**	**1.826.800**

Personalkennzahlen	Ergebnis 2007	Ergebnis 2008	Ansatz 2009	Planung 2010	Planung 2011	Planung 2012	Planung 2013	Planung 2014
Anzahl Mitarbeiter		129,00		130,00	129,00	129,00	129,00	129,00
Vollzeitkräfte		127,20	132,08	127,69	126,13	123,91	122,49	121,14
Stellenplan		132,18		133,50	133,50	133,50	133,50	133,50

Produktgruppe 1129	**Zentrale IuK-Bewirtschaftung**	**PG-Verantwortliche(r): Herr Dr. Weidemann**

Besonderer Hinweis zur Produktgruppe

Die Produktgruppe 1129 „**Zentrale IuK-Bewirtschaftung**“ wird nur bis zum Ende des Haushaltsjahres 2009 unter 1129 abgebildet.

Ab **01.01.2010** entfällt die Produktgruppe, da der eigentliche Zweck des zu dieser Gruppe gehörenden Produktes, die Telefongebühren abzubilden, durch Umstellung des Abrechnungsverfahrens auf eine interne Verrechnung nicht mehr gegeben ist.

Haushaltsplan 2010 / 2011 **402 Informations- u. Kommunikationssyst.**

Stadtverwaltung Wuppertal **1129 Zentrale IuK-Bewirtschaftung**

		Teilergebnisplan	Ergebnis 2007	Ergebnis 2008	Ansatz 2009	Planung 2010	Planung 2011	Planung 2012	Planung 2013	Planung 2014
1	+	Steuern und ähnliche Abgaben								
2	+	Zuwendungen und allgemeine Umlagen								
3	+	Sonstige Transfererträge								
4	+	Öffentlich-rechtliche Leistungsentgelte								
5	+	Privatrechtliche Leistungsentgelte								
6	+	Kostenerstattungen und Kostenumlagen								
7	+	Sonstige ordentliche Erträge								
8	+	Aktivierte Eigenleistungen								
9	+/-	Bestandsveränderungen								
10	**=**	**Ordentliche Erträge**								
11	-	Personalaufwendungen								
12	-	Versorgungsaufwendungen								
13	-	Aufwendungen für Sach- und Dienstleistungen								
14	-	Bilanzielle Abschreibungen			9.862					
15	-	Transferaufwendungen								
16	-	Sonstige ordentliche Aufwendungen								
17	**=**	**Ordentliche Aufwendungen**			**9.862**					
18	**=**	**Ergebnis der laufenden Verwaltungstätigkeit** (=Zeilen 10 und 17)			**9.862**					

		Teilergebnisplan	Ergebnis 2007	Ergebnis 2008	Ansatz 2009	Planung 2010	Planung 2011	Planung 2012	Planung 2013	Planung 2014
19	+	Finanzerträge								
20	-	Zinsen und sonstige Finanzaufwendungen								
21	**=**	**Finanzergebnis** (=Zeilen 19 und 20)								
22	**=**	**Ordentliches Ergebnis** (=Zeilen 18 und 21)			**9.862**					
23	+	Außerordentliche Erträge								
24	-	Außerordentliche Aufwendungen								
25	**=**	**Außerordentliches Ergebnis** (=Zeilen 23 und 24)								
26	**=**	**Ergebnis vor internen Leistungsbeziehungen** (=Zeilen 22 und 25)			**9.862**					
27	+	Erträge aus internen Leistungsbeziehungen								
28	-	Aufwendungen aus internen Leistungsbeziehungen								
29	**=**	**Ergebnis** (=Zeilen 26, 27 und 28)			**9.862**					

Ressort 403 **Finanzen** **Leitung: Herr Lobers**

Produktbereich		Produktgruppe		Produkt	
11	Innere Verwaltung	**1116**	**Finanzmanagement und Rechnungswesen**	1116010 1116020 1116030 1116040 1116050 1116080 1116090	Haushaltsmanagement Controlling Beteiligungsmanagement Vermögensmanagement Zentrale Finanzbuchhaltung Steuern und sonstige Abgaben (Steueramt) Stiftungsmanagement*
		1125	**Grundstücksmanagement**	1125010	Grundstücksmanagement
		1126	**Gebäudemanagement / Gemeinnützige Wohnungsbaugesellschaft**	1126010 1126020	GMW GWG
		1135	**Kaufabwicklung Grundstücke**	1135010	Kaufabwicklung Grundstücke
12	Sicherheit und Ordnung	**1215**	**Chemisches- und Veterinäruntersuchungsamt Rhein-Ruhr-Wupper**	1215010 1215020	Chemisches- und Veterinäruntersuchungsamt Rhein-Ruhr-Wupper Nichtamtliche Untersuchungen
25	Kultur und Wissenschaft	**2512**	**Zuschuss Bergische Volkshochschule (Zweckverband)**	2512010	Zuschuss Bergische Volkshochschule (Zweckverband)
41	Gesundheitsdienste	**4102**	**Krankenhäuser**	4102010	Kliniken
51	Räumliche Planung und Entwicklung, Geoinformationen	**5115**	**Umsetzung Konjunkturprogramm**	5115010	Umsetzung Konjunkturprogramm

Produktbereich		Produktgruppe		Produkt	
53	Ver- und Entsorgung	**5301**	**Versorgung**	5301010	Energie-, Gas- und Wasserversorgung
		5302	**Abfallwirtschaft**	5302010	Abfallgebühren Vor- und Nachkalkulation
54	Verkehrsflächen und -anlagen, ÖPNV	**5404**	**ÖPNV**	5404010	Öffentlicher Personennahverkehr
		5405	**Straßenreinigung und Winterdienst**	5405010	Straßenreinigung und Winterdienst
57	Wirtschaft und Tourismus	**5701**	**Wirtschaftsförderung**	5701010	Wirtschafts- und Technologieförderung
		5702	**Stadtmarketing und Wirtschaftskom-munikation**	5702010	Stadtmarketing und Wirtschaftskommunikation
		5703	**Allgemeine Einrichtungen**	5703010	Historische Stadthalle Wuppertal
		5704	**Anteile an Unternehmen**	5704010	Sonstige Beteiligungen
		5705	**Bergische Entwicklung**	5705010	Bergische Entwicklungsagentur (BKZ)
61	Allgemeine Finanzwirtschaft	**6101**	**Steuern, allgemeine Zuweisungen und allgemeine Umlagen**	6101010 6101020 6101030 6101050	Steuern Allgemeine Zuweisungen und Umlagen Kreditwirtschaft***** Sonstige allgemeine Finanzwirtschaft*****
		6102	**Globale Minderausgaben**	6102010	Globale Minderausgaben
61	Allgemeine Finanzwirtschaft	**6104**	**Allgemeine Finanzwirtschaft**	6104010 6104020	Kreditwirtschaft Sonstige allgemeine Finanzwirtschaft
71	Stiftungen	**7101**	**Stiftungsmanagement**	7101010	Stiftungsmanagement

* Die Produkte entfallen ab 2010. Nähere Hinweise können den Produktbeschreibungen entnommen werden.

Ressort	**403**	**Finanzen**
Ressortleitung	**Herr Lobers**	

Kurzbeschreibung des Ressorts

Das Ressort Finanzen setzt sich aus dem Funktionsbereich 403.0 sowie den Abteilungen Kämmerei 403.1, Steueramt 403.2 und Zentrale Finanzbuchhaltung 403.3 zusammen.

Die Geschäfte des Ressorts umfassen im Funktionsbereich 403.0 das Beteiligungsmanagement für sämtliche Tochterunternehmen der Stadt, Beteiligungscontrolling sowie Beteiligungsberichte zählen hier zu den Kernaufgaben, weiterhin befindet sich in diesem Funktionsbereich die Grundstückswirtschaft und die städtische Bewertungsstelle. Der An- und Verkauf von Grundstücken sowie die Vermietung und Verpachtung unbebauten Grundbesitzes zählen zu den Hauptaufgaben der Grundstückswirtschaft. Die gutachtlichen Wertermittlungen und Wertauskünfte stellen die Hauptaufgaben in der städtischen Bewertungsstelle dar.

Zu den Geschäften der Abteilung 1 – Kämmerei zählen unter anderem die Haushaltsangelegenheiten der Verwaltung. Dies umfasst als Hauptaufgaben die Aufstellung des Haushaltsplanes sowie dessen Vollzug, die mittelfristige Finanz- und Investitionsplanung sowie die Jahresrechnung und die Finanzstatistik. Zu den weiteren Geschäften gehört das Finanzcontrolling, es umfasst die Aufgabenstellungen aus der Kosten- und Leistungsrechnung sowie weitere betriebswirtschaftliche Angelegenheiten im Zusammenhang mit Rechnungs- und Berichtswesen. Die Zentrale Anlagenbuchhaltung gehört ebenso zu den Geschäften des Vermögensmanagements, wie die Aufgaben aus den Gebieten Sachversicherung, Darlehensaufnahme und –verwaltung, Stiftungen und die Steuerberatung der Stadt als Steuerschuldner.

Wichtige Aufgaben, die die Stadt Wuppertal für ihre Bürger wahrnimmt, werden über Steuern, Abgaben und Gebühren finanziert. Die verwaltungsmäßige Abwicklung dieser Forderungen erfolgt in der Abteilung 2 – Steueramt. Angelegenheiten der Gewerbesteuer, Grundbesitzabgaben sowie der örtlichen Verbrauch- und Aufwandsteuern bilden das Kerngeschäft dieser Abteilung.

Die zahlungsmäßige und buchhalterische Abwicklung aller debitorischen und kreditorischen Vorgänge erfolgt in der Zentralen Finanzbuchhaltung. Nach Mahnung der offenen Forderungen erfolgt hier auch deren Beitreibung in der Zentralen Finanzbuchhaltung als Vollstreckungsbehörde.

		Teilergebnisplan	Ergebnis 2007	Ergebnis 2008	Ansatz 2009	Planung 2010	Planung 2011	Planung 2012	Planung 2013	Planung 2014
1	+	Steuern und ähnliche Abgaben		-394.756.783	-391.778.000	-311.260.200	-329.541.700	-341.040.200	-354.598.000	-367.792.000
2	+	Zuwendungen und allgemeine Umlagen		-193.704.532	-195.000.050	-217.142.750	-210.265.535	-201.265.535	-201.260.169	-201.257.110
3	+	Sonstige Transfererträge								
4	+	Öffentlich-rechtliche Leistungsentgelte		-34.445.774	-33.660.600	-35.779.504	-35.779.504	-35.779.504	-35.779.504	-35.779.504
5	+	Privatrechtliche Leistungsentgelte		-1.568.897	-1.159.150	-1.190.500	-1.190.500	-1.190.500	-1.190.500	-890.500
6	+	Kostenerstattungen und Kostenumlagen		-15.492.689	-15.375.838	-14.157.976	-14.998.317	-15.172.885	-13.858.629	-13.841.877
7	+	Sonstige ordentliche Erträge		-60.961.558	-23.091.400	-23.785.450	-24.317.050	-24.398.600	-22.671.750	-22.957.150
8	+	Aktivierte Eigenleistungen								
9	+/-	Bestandsveränderungen								
10	**=**	**Ordentliche Erträge**		**-700.930.232**	**-660.065.038**	**-603.316.379**	**-616.092.606**	**-618.847.224**	**-629.358.552**	**-642.518.140**
11	-	Personalaufwendungen		13.290.400	11.134.562	10.872.979	9.511.758	7.593.178	6.384.500	5.057.563
12	-	Versorgungsaufwendungen								
13	-	Aufwendungen für Sach- und Dienstleistungen		12.954.826	13.920.001	14.257.412	12.975.112	12.063.112	11.663.112	10.851.112
14	-	Bilanzielle Abschreibungen		12.846.807	3.616.490	1.695.433	2.510.008	3.330.792	4.123.116	4.942.261
15	-	Transferaufwendungen		119.234.018	124.127.150	135.275.883	118.766.591	106.964.299	108.842.007	110.979.715
16	-	Sonstige ordentliche Aufwendungen		54.413.927	28.535.435	30.902.863	30.970.263	30.960.263	30.960.413	30.960.413
17	**=**	**Ordentliche Aufwendungen**		**212.739.978**	**181.333.638**	**193.004.570**	**174.733.732**	**160.911.643**	**161.973.147**	**162.791.063**
18	**=**	**Ergebnis der laufenden Verwaltungstätigkeit** (=Zeilen 10 und 17)		**-488.190.254**	**-478.731.400**	**-410.311.809**	**-441.358.874**	**-457.935.581**	**-467.385.405**	**-479.727.077**

		Teilergebnisplan	Ergebnis 2007	Ergebnis 2008	Ansatz 2009	Planung 2010	Planung 2011	Planung 2012	Planung 2013	Planung 2014
19	+	Finanzerträge		-6.885.781	-8.993.000	-7.914.400	-7.806.900	-7.697.400	-7.688.200	-7.681.500
20	-	Zinsen und sonstige Finanzaufwendungen		63.691.781	78.687.075	74.766.900	83.476.350	85.296.800	83.400.600	84.625.050
21	**=**	**Finanzergebnis** (=Zeilen 19 und 20)		**56.806.000**	**69.694.075**	**66.852.500**	**75.669.450**	**77.599.400**	**75.712.400**	**76.943.550**
22	**=**	**Ordentliches Ergebnis** (=Zeilen 18 und 21)		**-431.384.254**	**-409.037.325**	**-343.459.309**	**-365.689.424**	**-380.336.181**	**-391.673.005**	**-402.783.527**
23	+	Außerordentliche Erträge								
24	-	Außerordentliche Aufwendungen								
25	**=**	**Außerordentliches Ergebnis** (=Zeilen 23 und 24)								
26	**=**	**Ergebnis vor internen Leistungsbeziehungen** (=Zeilen 22 und 25)		**-431.384.254**	**-409.037.325**	**-343.459.309**	**-365.689.424**	**-380.336.181**	**-391.673.005**	**-402.783.527**
27	+	Erträge aus internen Leistungsbeziehungen		-26.059.130	-12.195.675	-13.388.506	-13.393.926	-13.382.663	-13.374.350	-13.357.752
28	-	Aufwendungen aus internen Leistungsbeziehungen		5.566.265	5.201.699	5.231.236	5.239.694	4.931.407	4.918.878	4.916.379
29	**=**	**Ergebnis** (=Zeilen 26, 27 und 28)		**-451.877.120**	**-416.031.301**	**-351.616.579**	**-373.843.656**	**-388.787.437**	**-400.128.477**	**-411.224.900**

		Teilfinanzplan A	Ergebnis 2007	Ergebnis 2008	Ansatz 2009	Planung 2010	VE 2010	Planung 2011	VE 2011	Planung 2012	Planung 2013	Planung 2014
1	+	Zuwendungen für Investitions-maßnahmen		-671.137	-6.900.000	-9.643.000		-7.551.000		-6.901.000	-7.201.000	-7.201.000
2	+	Veräußerung von Sachanlagen		-1.226.137	-5.419.000	-4.561.000		-5.061.000		-6.061.000	-7.061.000	-8.061.000
3	+	Veräußerung von Finanzanlagen		-16.042.400	-4.997.000	-3.834.000		-6.100.000		-5.650.050	-3.546.000	
4	+	Beiträge und ähnliche Entgelte		-359.652	-1.113.000							
5	+	Sonstige Investitionseinzahlungen										
6	**=**	**Einzahlungen aus Investitionstätigkeit**		**-18.299.325**	**-18.429.000**	**-18.038.000**		**-18.712.000**		**-18.612.050**	**-17.808.000**	**-15.262.000**
7	-	Erwerb von Grundstücken und Gebäuden		1.853.253	1.273.300	286.000		286.000		286.000	286.000	286.000
8	-	Baumaßnahmen		153.068		2.700.000		800.000				
9	-	Erwerb von beweglichem Anlagevermögen		665.070	439.500	202.770		202.770		102.770	102.770	102.770
10	-	Erwerb von Finanzanlagen		7.000.000								
11	-	Aktivierbare Zuwendungen										
12	-	Sonstige Investitionsauszahlungen										
13	**=**	**Auszahlungen aus Investiti-onstätigkeit**		**9.671.391**	**1.712.800**	**3.188.770**		**1.288.770**		**388.770**	**388.770**	**388.770**
14	**=**	**Saldo aus Investitionstätigkeit** (=Zeilen 6 und 13)		**-8.627.934**	**-16.716.200**	**-14.849.230**		**-17.423.230**		**-18.223.280**	**-17.419.230**	**-14.873.230**

Personalkennzahlen	Ergebnis 2007	Ergebnis 2008	Ansatz 2009	Planung 2010	Planung 2011	Planung 2012	Planung 2013	Planung 2014
Anzahl Mitarbeiter		248,00		215,00	214,00	214,00	214,00	213,00
Vollzeitkräfte		228,42	229,63	194,91	192,16	188,19	185,65	183,23
Stellenplan		231,18		202,68	202,68	202,68	202,68	202,68

Produktgruppe 1116	**Finanzmanagement und Rechnungswesen**	**PG-Verantwortliche(r): Herr Lobers**

Kurzbeschreibung der Produktgruppe

- Erarbeitung, Aufstellung und Ausführung der Haushalts-, Finanz- und Investitionsplanung, Finanzstatistik, Budgetierungsverfahren, Jahresrechnung, Verwaltungsgebührensatzungen, sowie das Management des Finanzausgleichs und Haushaltsangelegenheiten der Gesamtverwaltung.
- Weiterentwicklung, Betreuung und Durchführung des Finanzcontrollings und Erstellung von Berichten zur Steuerungsunterstützung für den Verwaltungsvorstand, sowie die Durchführung der Kosten-Leistungs-Rechnung.
- Wahrnehmung der Rechte und Pflichten aus der Gesellschafterstellung bei städtischen Tochterunternehmen, Beteiligungen und eigenbetriebsähnlichen Einrichtungen und die Sicherstellung von Ausschüttungen und Auszahlung von Betriebskostenzuschüssen, sowie Vorbereitung von Rats- und Gremienentscheidungen, Betreuung der städtischen Mandatsträger, betriebswirtschaftliche Analysen und Stellungnahmen zu Sonderthemen.
- Verwaltung des Vermögens der Kernverwaltung, Zentrale Anlagenbuchhaltung, Bürgschaftsmanagement, Liquiditätsmanagement incl. Kassenkreditmanagement, Steuerberatung und Sachversicherung.
- Führen sämtlicher Personenkonten, Führen der eingerichteten Verwahr- und Vorschusskonten, Führen sämtlicher Haushaltsstellen lt. Haushaltsplan, Führen des Landeshaushalts und Sonderhaushalte.
- Abwicklung des unbaren und baren Zahlungsverkehrs, Betrieb der Barkasse, Abrechnung der Parkgebühren.
- Vollstreckung in das unbewegliche Vermögen, Einleitung und Durchführung von Vollstreckungsmaßnahmen zur Realisierung offener Forderungen durch Zwangsmaßnahmen.
- Erhebung von Benutzungsgebühren für die Inanspruchnahme der öffentlichen Einrichtungen Abwasserbeseitigung, Abfallentsorgung und Straßenreinigung zur Deckung der entstehenden Kosten,
- Sicherstellung der ordnungsgemäßen, zeitnahen und bürgerorientierten Veranlagungs- und Verwaltungsverfahren der im Rahmen der gesetzlichen Bestimmungen der Stadt Wuppertal zufließenden Steuern, wie z.B. Gewerbesteuer, Hundesteuer, Vergnügungssteuer

Zielgruppen der Produktgruppe

- Aufsichtsbehörde
- Rat und Gremien
- Verwaltungsvorstand
- Gesamtverwaltung und Konzern Stadt
- Sonstige Behören im Wege der Amtshilfe

Produktgruppenziele

Produktgruppe	1116	Finanzmanagement und Rechnungswesen

Ziel	Bezeichnung
D0161	Umsetzung der Maßnahmen zur Erstellung der Jahresrechnung im Rat bis zum 31.10.

Kennzahlen zur Zielerreichung		Ergebnis 2007	Ergebnis 2008	Ansatz 2009	Planung 2010	Planung 2011	Planung 2012	Planung 2013	Planung 2014
D01611 (%)	Zielerreichungsgrad				100,00	100,00	100,00	100,00	100,00

		Teilergebnisplan	Ergebnis 2007	Ergebnis 2008	Ansatz 2009	Planung 2010	Planung 2011	Planung 2012	Planung 2013	Planung 2014
1	+	Steuern und ähnliche Abgaben								
2	+	Zuwendungen und allgemeine Umlagen		-902.021		-6.634	-6.634	-6.634	-2.463	
3	+	Sonstige Transfererträge								
4	+	Öffentlich-rechtliche Leistungsentgelte		-1.101	-1.100	-1.100	-1.100	-1.100	-1.100	-1.100
5	+	Privatrechtliche Leistungsentgelte		-5.450	-500	-500	-500	-500	-500	-500
6	+	Kostenerstattungen und Kostenumlagen		-369.491	-359.728	-330.048	-329.969	-330.047	-329.985	-329.779
7	+	Sonstige ordentliche Erträge		-4.953.825	-1.230.550	-1.230.550	-1.230.550	-1.230.550	-1.230.550	-1.230.550
8	+	Aktivierte Eigenleistungen								
9	+/-	Bestandsveränderungen								
10	**=**	**Ordentliche Erträge**		**-6.231.889**	**-1.591.878**	**-1.568.832**	**-1.568.754**	**-1.568.831**	**-1.564.598**	**-1.561.929**
11	-	Personalaufwendungen		10.708.346	9.034.121	10.526.417	10.516.260	10.462.311	10.455.505	10.373.865
12	-	Versorgungsaufwendungen								
13	-	Aufwendungen für Sach- und Dienstleistungen		258.731	320.068	294.380	294.380	304.380	294.380	294.380
14	-	Bilanzielle Abschreibungen		12.488.605	9.153	24.899	23.892	23.000	15.034	6.909
15	-	Transferaufwendungen								
16	-	Sonstige ordentliche Aufwendungen		2.606.534	595.139	406.290	406.290	406.290	406.440	406.440
17	**=**	**Ordentliche Aufwendungen**		**26.062.216**	**9.958.480**	**11.251.986**	**11.240.822**	**11.195.981**	**11.171.359**	**11.081.595**
18	**=**	**Ergebnis der laufenden Verwaltungstätigkeit** (=Zeilen 10 und 17)		**19.830.327**	**8.366.602**	**9.683.154**	**9.672.069**	**9.627.150**	**9.606.762**	**9.519.666**

		Teilergebnisplan	Ergebnis 2007	Ergebnis 2008	Ansatz 2009	Planung 2010	Planung 2011	Planung 2012	Planung 2013	Planung 2014
19	+	Finanzerträge								
20	-	Zinsen und sonstige Finanzaufwendungen								
21	**=**	**Finanzergebnis** (=Zeilen 19 und 20)								
22	**=**	**Ordentliches Ergebnis** (=Zeilen 18 und 21)		**19.830.327**	**8.366.602**	**9.683.154**	**9.672.069**	**9.627.150**	**9.606.762**	**9.519.666**
23	+	Außerordentliche Erträge								
24	-	Außerordentliche Aufwendungen								
25	**=**	**Außerordentliches Ergebnis** (=Zeilen 23 und 24)								
26	**=**	**Ergebnis vor internen Leistungsbeziehungen** (=Zeilen 22 und 25)		**19.830.327**	**8.366.602**	**9.683.154**	**9.672.069**	**9.627.150**	**9.606.762**	**9.519.666**
27	+	Erträge aus internen Leistungsbeziehungen		-21.342.262	-7.694.365	-9.247.587	-9.253.792	-9.241.769	-9.233.366	-9.216.637
28	-	Aufwendungen aus internen Leistungsbeziehungen		3.496.214	3.016.696	3.397.090	3.398.201	3.395.073	3.382.332	3.379.323
29	**=**	**Ergebnis** (=Zeilen 26, 27 und 28)		**1.984.279**	**3.688.933**	**3.832.657**	**3.816.478**	**3.780.454**	**3.755.727**	**3.682.352**

		Teilfinanzplan A	Ergebnis 2007	Ergebnis 2008	Ansatz 2009	Planung 2010	VE 2010	Planung 2011	VE 2011	Planung 2012	Planung 2013	Planung 2014
1	+	Zuwendungen für Investitions-maßnahmen										
2	+	Veräußerung von Sachanlagen										
3	+	Veräußerung von Finanzanlagen										
4	+	Beiträge und ähnliche Entgelte										
5	+	Sonstige Investitionseinzahlungen										
6	**=**	**Einzahlungen aus Investitionstätigkeit**										
7	-	Erwerb von Grundstücken und Gebäuden										
8	-	Baumaßnahmen										
9	-	Erwerb von beweglichem Anlagevermögen		4.405		2.758		2.758		2.758	2.758	2.758
10	-	Erwerb von Finanzanlagen										
11	-	Aktivierbare Zuwendungen										
12	-	Sonstige Investitionsauszahlungen										
13	**=**	**Auszahlungen aus Investitionstätigkeit**		**4.405**		**2.758**		**2.758**		**2.758**	**2.758**	**2.758**
14	**=**	**Saldo aus Investitionstätigkeit** (=Zeilen 6 und 13)		**4.405**		**2.758**		**2.758**		**2.758**	**2.758**	**2.758**

Personalkennzahlen	Ergebnis 2007	Ergebnis 2008	Ansatz 2009	Planung 2010	Planung 2011	Planung 2012	Planung 2013	Planung 2014
Anzahl Mitarbeiter		205,28		200,46	199,46	199,46	199,46	198,46
Vollzeitkräfte		189,10	190,84	181,61	178,98	175,28	172,93	170,61
Stellenplan		189,28		187,96	187,96	187,96	187,96	187,96

Produktgruppe 1125	**Grundstücksmanagement**	**PG-Verantwortliche(r): Herr Lobers**

Kurzbeschreibung der Produktgruppe

- Vermietung und Verpachtung der städtischen Grundstücke
- Erteilung von nachbarschaftlichen Einverständnissen
- Vereinbarung von Baulasten zu Lasten städtischer Grundstücke
- Unterhaltung, Pflege und Überwachung der nutzbaren städtischen Grundstücke
- Erwerb von Grundstücken für städtische Zwecke, Veräußerung von städtischen Grundstücken
- Bestellung von Erbbaurechten, Auszahlung von Leibrenten aus Grundstücksankäufen
- Eintragung/Löschung von Grunddienstbarkeiten zu Gunsten bzw. zu Lasten der Stadt
- Zwangsversteigerungen (ggf. Erwerb für städtische Zwecke)
- Erstellen von Grundstücks- und Gebäudebewertungen für städt. Dienststellen und im Zuge der Amtshilfe

Zielgruppen der Produktgruppe

- städtische Dienststellen (R 103, R 104, SB 208, SB 209, etc.)
- Grundstückseigentümer / Grundstücksinteressenten
- Miet-/ Pacht-/ Nutzungsinteressenten
- Baulastnehmer
- Beschwerdeführer
- Anfrager im Zuge der Amtshilfe (externe Dienststellen).

Produktgruppenziele

Produktgruppe	1125	Grundstücksmanagement

Ziel	Bezeichnung
D0241	Veräußerung von Grundstücken in der Größenordnung von 12.000 qm pro Jahr

Kennzahlen zur Zielerreichung		Ergebnis 2007	Ergebnis 2008	Ansatz 2009	Planung 2010	Planung 2011	Planung 2012	Planung 2013	Planung 2014
D02411 (%)	Zielerreichungsgrad				100,00	100,00	100,00	100,00	100,00

Haushaltsplan 2010 / 2011 **403 Finanzen**

Stadtverwaltung Wuppertal **1125 Grundstücksmanagement**

		Teilergebnisplan	Ergebnis 2007	Ergebnis 2008	Ansatz 2009	Planung 2010	Planung 2011	Planung 2012	Planung 2013	Planung 2014
1	+	Steuern und ähnliche Abgaben								
2	+	Zuwendungen und allgemeine Umlagen				-1.791	-1.791	-1.791	-597	
3	+	Sonstige Transfererträge								
4	+	Öffentlich-rechtliche Leistungsentgelte		-105						
5	+	Privatrechtliche Leistungsentgelte		-1.473.447	-1.068.650	-1.100.000	-1.100.000	-1.100.000	-1.100.000	-800.000
6	+	Kostenerstattungen und Kostenumlagen		-16.267	-51.100	-50.000	-50.000	-50.000	-50.000	-50.000
7	+	Sonstige ordentliche Erträge		-1.009.448						
8	+	Aktivierte Eigenleistungen								
9	+/-	Bestandsveränderungen								
10	**=**	**Ordentliche Erträge**		**-2.499.267**	**-1.119.750**	**-1.151.791**	**-1.151.791**	**-1.151.791**	**-1.150.597**	**-850.000**
11	-	Personalaufwendungen		870.344	619.981	828.345	830.669	826.408	824.607	819.504
12	-	Versorgungsaufwendungen								
13	-	Aufwendungen für Sach- und Dienstleistungen		526.898	540.176	529.801	529.801	529.801	529.801	529.801
14	-	Bilanzielle Abschreibungen		289	309	138.366	115.376	91.016	65.994	63.773
15	-	Transferaufwendungen		1.340		2.550	2.550	2.550	2.550	2.550
16	-	Sonstige ordentliche Aufwendungen		564.485	103.801	540.557	530.557	520.557	520.557	520.557
17	**=**	**Ordentliche Aufwendungen**		**1.963.356**	**1.264.267**	**2.039.618**	**2.008.953**	**1.970.332**	**1.943.509**	**1.936.184**
18	**=**	**Ergebnis der laufenden Verwaltungstätigkeit** (=Zeilen 10 und 17)		**-535.910**	**144.517**	**887.827**	**857.162**	**818.541**	**792.912**	**1.086.184**

		Teilergebnisplan	Ergebnis 2007	Ergebnis 2008	Ansatz 2009	Planung 2010	Planung 2011	Planung 2012	Planung 2013	Planung 2014
19	+	Finanzerträge								
20	-	Zinsen und sonstige Finanzaufwendungen								
21	**=**	**Finanzergebnis** (=Zeilen 19 und 20)								
22	**=**	**Ordentliches Ergebnis** (=Zeilen 18 und 21)		**-535.910**	**144.517**	**887.827**	**857.162**	**818.541**	**792.912**	**1.086.184**
23	+	Außerordentliche Erträge								
24	-	Außerordentliche Aufwendungen								
25	**=**	**Außerordentliches Ergebnis** (=Zeilen 23 und 24)								
26	**=**	**Ergebnis vor internen Leistungsbeziehungen** (=Zeilen 22 und 25)		**-535.910**	**144.517**	**887.827**	**857.162**	**818.541**	**792.912**	**1.086.184**
27	+	Erträge aus internen Leistungsbeziehungen		-101.822	-54.948					
28	-	Aufwendungen aus internen Leistungsbeziehungen		543.935	174.124	209.540	210.105	209.534	207.780	207.485
29	**=**	**Ergebnis** (=Zeilen 26, 27 und 28)		**-93.797**	**263.693**	**1.097.367**	**1.067.267**	**1.028.075**	**1.000.692**	**1.293.670**

Sonstige ordentliche Aufwendungen (Zeile 16)
Ab 2010 in den Ansätzen jeweils 420.000 € für Leibrenten, die im Doppelhaushalt 2008/2009 noch investiv geplant waren.

		Teilfinanzplan A	Ergebnis 2007	Ergebnis 2008	Ansatz 2009	Planung 2010	VE 2010	Planung 2011	VE 2011	Planung 2012	Planung 2013	Planung 2014
1	+	Zuwendungen für Investitions-maßnahmen										
2	+	Veräußerung von Sachanlagen		-1.195.098	-5.378.000	-4.500.000		-5.000.000		-6.000.000	-7.000.000	-8.000.000
3	+	Veräußerung von Finanzanlagen										
4	+	Beiträge und ähnliche Entgelte										
5	+	Sonstige Investitionseinzahlungen										
6	**=**	**Einzahlungen aus Investitionstätigkeit**		**-1.195.098**	**-5.378.000**	**-4.500.000**		**-5.000.000**		**-6.000.000**	**-7.000.000**	**-8.000.000**
7	-	Erwerb von Grundstücken und Gebäuden		1.832.859	1.187.300	200.000		200.000		200.000	200.000	200.000
8	-	Baumaßnahmen		153.068								
9	-	Erwerb von beweglichem Anlagevermögen										
10	-	Erwerb von Finanzanlagen										
11	-	Aktivierbare Zuwendungen										
12	-	Sonstige Investitionsauszahlungen										
13	**=**	**Auszahlungen aus Investiti-onstätigkeit**		**1.985.928**	**1.187.300**	**200.000**		**200.000**		**200.000**	**200.000**	**200.000**
14	**=**	**Saldo aus Investitionstätigkeit** (=Zeilen 6 und 13)		**790.830**	**-4.190.700**	**-4.300.000**		**-4.800.000**		**-5.800.000**	**-6.800.000**	**-7.800.000**

Veräußerung von Sacheinlagen (Zeile 2)
Die Ansätze betreffen Erlöse aus dem Verkauf von Grundstücken. Die Einzahlungen dürfen nur in begründeten Ausnahmefällen zur Finanzierung von Investitionen eingesetzt werden. Das ist in diesem Haushaltsplan für die Gewerbeerschließung Vohwinkel und Kleine Höhe vorgesehen.

Erwerb von Grundstücken und Gebäuden (Zeile 7)
Der Ansatz wurde wegen der Probleme bei der Kreditfinanzierung gekürzt.

Personalkennzahlen	Ergebnis 2007	Ergebnis 2008	Ansatz 2009	Planung 2010	Planung 2011	Planung 2012	Planung 2013	Planung 2014
Anzahl Mitarbeiter		14,72		14,54	14,54	14,54	14,54	14,54
Vollzeitkräfte		14,38	14,29	13,30	13,18	12,91	12,72	12,62
Stellenplan		14,90		14,72	14,72	14,72	14,72	14,72

Produktgruppe 1126	**Gebäudemanagement / Gemeinnützige Wohnungsbaugesellschaft**	**PG-Verantwortliche(r): Herr Lobers**

Kurzbeschreibung der Produktgruppe

- Bewirtschaftung aller im Eigentum der Stadt Wuppertal befindlichen Gebäude und Räumlichkeiten einschl. der dazugehörigen Grundstücke
- Bedarfsgerechte Versorgung der städtischen Organisationseinheiten und Dienstleistungsbereiche
- Durch Ausweisung des Anlagevermögens und dessen kontinuierliche Veränderung soll ein realistisches Bild der kommunalen Vermögenslage erstellt werden.
- Schaffung von Kostentransparenz und damit einhergehend Schaffung von Kostenbewusstsein bei den Nutzern
- Errichtung und Bewirtschaftung von Wohnungen, darunter Eigenheime und Eigentumswohnungen. Zweck der Gesellschaft ist eine sichere und sozial verantwortbare Wohnungsversorgung der breiten Schicht der Bevölkerung in Wuppertal

Zielgruppen der Produktgruppe

- Verwaltung
- Rat und Gremien
- Breite Schichten der Bevölkerung

Produktgruppenziele

Produktgruppe	**1126**	**Gebäudemanagement / Gemeinnützige Wohnungsbaugesellschaft**

Ziele werden durch Wirtschaftspläne festgelegt.

Haushaltsplan 2010 / 2011 **403 Finanzen**

Stadtverwaltung Wuppertal **1126 GMW / Gemeinnütz. Wohnungsbauges.**

		Teilergebnisplan	Ergebnis 2007	Ergebnis 2008	Ansatz 2009	Planung 2010	Planung 2011	Planung 2012	Planung 2013	Planung 2014
1	+	Steuern und ähnliche Abgaben								
2	+	Zuwendungen und allgemeine Umlagen								
3	+	Sonstige Transfererträge								
4	+	Öffentlich-rechtliche Leistungsentgelte								
5	+	Privatrechtliche Leistungsentgelte								
6	+	Kostenerstattungen und Kostenumlagen								
7	+	Sonstige ordentliche Erträge								
8	+	Aktivierte Eigenleistungen								
9	+/-	Bestandsveränderungen								
10	**=**	**Ordentliche Erträge**								
11	-	Personalaufwendungen								
12	-	Versorgungsaufwendungen								
13	-	Aufwendungen für Sach- und Dienstleistungen		120.000	120.000	120.000	120.000	120.000	120.000	120.000
14	-	Bilanzielle Abschreibungen								
15	-	Transferaufwendungen								
16	-	Sonstige ordentliche Aufwendungen			200.000					
17	**=**	**Ordentliche Aufwendungen**		**120.000**	**320.000**	**120.000**	**120.000**	**120.000**	**120.000**	**120.000**
18	**=**	**Ergebnis der laufenden Verwaltungstätigkeit** (=Zeilen 10 und 17)		**120.000**	**320.000**	**120.000**	**120.000**	**120.000**	**120.000**	**120.000**

		Teilergebnisplan	Ergebnis 2007	Ergebnis 2008	Ansatz 2009	Planung 2010	Planung 2011	Planung 2012	Planung 2013	Planung 2014
19	+	Finanzerträge		-3.210.927	-6.540.000	-3.540.000	-3.540.000	-3.540.000	-3.540.000	-3.540.000
20	-	Zinsen und sonstige Finanzaufwendungen								
21	**=**	**Finanzergebnis** (=Zeilen 19 und 20)		**-3.210.927**	**-6.540.000**	**-3.540.000**	**-3.540.000**	**-3.540.000**	**-3.540.000**	**-3.540.000**
22	**=**	**Ordentliches Ergebnis** (=Zeilen 18 und 21)		**-3.090.927**	**-6.220.000**	**-3.420.000**	**-3.420.000**	**-3.420.000**	**-3.420.000**	**-3.420.000**
23	+	Außerordentliche Erträge								
24	-	Außerordentliche Aufwendungen								
25	**=**	**Außerordentliches Ergebnis** (=Zeilen 23 und 24)								
26	**=**	**Ergebnis vor internen Leistungsbeziehungen** (=Zeilen 22 und 25)		**-3.090.927**	**-6.220.000**	**-3.420.000**	**-3.420.000**	**-3.420.000**	**-3.420.000**	**-3.420.000**
27	+	Erträge aus internen Leistungsbeziehungen								
28	-	Aufwendungen aus internen Leistungsbeziehungen			702					
29	**=**	**Ergebnis** (=Zeilen 26, 27 und 28)		**-3.090.927**	**-6.219.298**	**-3.420.000**	**-3.420.000**	**-3.420.000**	**-3.420.000**	**-3.420.000**

Finanzerträge (Zeile 19)
Gewinnabführungen des Eigenbetriebs GMW aus der normalen Geschäftstätigkeit und aus dem Verkauf von Grundstücken. Der Ansatz 2009 wird nicht in der veranschlagten Höhe realisiert.

Produktgruppe 1135	**Kaufabwicklung Grundstücke**	**PG-Verantwortliche(r): Herr Horst**

Kurzbeschreibung der Produktgruppe

Das Produkt dient zur zentralen Darstellung der direkt im Zusammenhang mit Grundstücksgeschäften (An- und Verkäufe) stehenden Aufwendungen und Erträge. Die investierten Bestandteile werden über entsprechende Investitionsobjekte in der Finanzrechnung zur Produktgruppe 1135 ebenfalls eigenständig dargestellt. Hierbei wird eine ressort- bzw. stadtbetriebsscharfe Zuordnung der Mittel (konsumtiv und investiv) sichergestellt.

Hinweis:
Die Dienstleistungen des Ressorts 403 zum Grundstücksmanagement sind über die Produktgruppe 1125 erfasst.

Zielgruppen der Produktgruppe

- Ressorts und Stadtbetriebe
- Interessenten für städtische Grundstücke

Produktgruppenziele

Produktgruppe	1135	Kaufabwicklung Grundstücke

Ziel	Bezeichnung
D1261	Reaktion auf Schreiben / Anfragen eines Käufers bzw. Verkäufers innerhalb von 5 Werktagen

Kennzahlen zur Zielerreichung		Ergebnis 2007	Ergebnis 2008	Ansatz 2009	Planung 2010	Planung 2011	Planung 2012	Planung 2013	Planung 2014
D12611 (%)	Zielerreichungsgrad				100,00	100,00	100,00	100,00	100,00

Haushaltsplan 2010 / 2011 **403 Finanzen**

Stadtverwaltung Wuppertal **1135 Kaufabwicklung Grundstücke**

		Teilfinanzplan A	Ergebnis 2007	Ergebnis 2008	Ansatz 2009	Planung 2010	VE 2010	Planung 2011	VE 2011	Planung 2012	Planung 2013	Planung 2014
1	+	Zuwendungen für Investitions-maßnahmen		-22.620		-1.000		-1.000		-1.000	-1.000	-1.000
2	+	Veräußerung von Sachanlagen		-30.539	-41.000	-61.000		-61.000		-61.000	-61.000	-61.000
3	+	Veräußerung von Finanzanlagen										
4	+	Beiträge und ähnliche Entgelte		-359.652	-1.113.000							
5	+	Sonstige Investitionseinzahlungen										
6	**=**	**Einzahlungen aus Investitionstätigkeit**		**-412.811**	**-1.154.000**	**-62.000**		**-62.000**		**-62.000**	**-62.000**	**-62.000**
7	-	Erwerb von Grundstücken und Gebäuden		20.394	86.000	86.000		86.000		86.000	86.000	86.000
8	-	Baumaßnahmen										
9	-	Erwerb von beweglichem Anlagevermögen										
10	-	Erwerb von Finanzanlagen										
11	-	Aktivierbare Zuwendungen										
12	-	Sonstige Investitionsauszahlungen										
13	**=**	**Auszahlungen aus Investiti-onstätigkeit**		**20.394**	**86.000**	**86.000**		**86.000**		**86.000**	**86.000**	**86.000**
14	**=**	**Saldo aus Investitionstätigkeit** (=Zeilen 6 und 13)		**-392.417**	**-1.068.000**	**24.000**		**24.000**		**24.000**	**24.000**	**24.000**

Produktgruppe 1215	**Chemisches- und Veterinäruntersuchungsamt Rhein-Ruhr-Wupper**	**PG-Verantwortliche(r): Herr Lobers**

Kurzbeschreibung der Produktgruppe

Die Tätigkeiten des Chemischen Untersuchungsinstituts (CUI) werden seit Januar 2009 überörtlich durch das „Chemische- und Veterinäruntersuchungsamt Rhein-Ruhr-Wupper“ (CVUA RRW) durchgeführt. Die Produktgruppe 1215 dient der Abbildung der Entgelte für die durch das CVUA RRW erbrachten Leistungen.

Zielgruppen der Produktgruppe

Produktgruppenziele

Produktgruppe	**1215**	**Chemisches- und Veterinäruntersuchungsamt Rhein-Ruhr-Wupper**

Auf die Ermittlung und Abbildung von Zielen und Zielkennzahlen wird für die Produktgruppe verzichtet.

		Teilergebnisplan	Ergebnis 2007	Ergebnis 2008	Ansatz 2009	Planung 2010	Planung 2011	Planung 2012	Planung 2013	Planung 2014
1	+	Steuern und ähnliche Abgaben								
2	+	Zuwendungen und allgemeine Umlagen								
3	+	Sonstige Transfererträge								
4	+	Öffentlich-rechtliche Leistungsentgelte		-12.932	-138.000					
5	+	Privatrechtliche Leistungsentgelte								
6	+	Kostenerstattungen und Kostenumlagen		-1.923.276	-1.921.900					
7	+	Sonstige ordentliche Erträge		-103.771						
8	+	Aktivierte Eigenleistungen								
9	+/-	Bestandsveränderungen								
10	**=**	**Ordentliche Erträge**		**-2.039.980**	**-2.059.900**					
11	-	Personalaufwendungen		1.693.666	1.465.460					
12	-	Versorgungsaufwendungen								
13	-	Aufwendungen für Sach- und Dienstleistungen		241.637	301.707					
14	-	Bilanzielle Abschreibungen		270.566	213.916					
15	-	Transferaufwendungen				1.469.583	1.307.291	1.144.999	982.707	820.415
16	-	Sonstige ordentliche Aufwendungen		37.964	39.305	6.593	6.593	6.593	6.593	6.593
17	**=**	**Ordentliche Aufwendungen**		**2.243.833**	**2.020.388**	**1.476.176**	**1.313.884**	**1.151.592**	**989.300**	**827.008**
18	**=**	**Ergebnis der laufenden Verwaltungstätigkeit** (=Zeilen 10 und 17)		**203.853**	**-39.512**	**1.476.176**	**1.313.884**	**1.151.592**	**989.300**	**827.008**

		Teilergebnisplan	Ergebnis 2007	Ergebnis 2008	Ansatz 2009	Planung 2010	Planung 2011	Planung 2012	Planung 2013	Planung 2014
19	+	Finanzerträge								
20	-	Zinsen und sonstige Finanzaufwendungen		24.261						
21	**=**	**Finanzergebnis** (=Zeilen 19 und 20)		**24.261**						
22	**=**	**Ordentliches Ergebnis** (=Zeilen 18 und 21)		**228.114**	**-39.512**	**1.476.176**	**1.313.884**	**1.151.592**	**989.300**	**827.008**
23	+	Außerordentliche Erträge								
24	-	Außerordentliche Aufwendungen								
25	**=**	**Außerordentliches Ergebnis** (=Zeilen 23 und 24)								
26	**=**	**Ergebnis vor internen Leistungsbeziehungen** (=Zeilen 22 und 25)		**228.114**	**-39.512**	**1.476.176**	**1.313.884**	**1.151.592**	**989.300**	**827.008**
27	+	Erträge aus internen Leistungsbeziehungen								
28	-	Aufwendungen aus internen Leistungsbeziehungen		372.519	287.788					
29	**=**	**Ergebnis** (=Zeilen 26, 27 und 28)		**600.633**	**248.276**	**1.476.176**	**1.313.884**	**1.151.592**	**989.300**	**827.008**

Auswirkung der Überführung der Arbeitsgemeinschaft „Chemisches und Veterinäruntersuchungsamt Rhein-Ruhr-Wupper“ in eine Anstalt öffentlichen Rechts gemäß Drucksache VO/0564/08

		Teilfinanzplan A	**Ergebnis 2007**	**Ergebnis 2008**	**Ansatz 2009**	**Planung 2010**	**VE 2010**	**Planung 2011**	**VE 2011**	**Planung 2012**	**Planung 2013**	**Planung 2014**
1	+	Zuwendungen für Investitions-maßnahmen										
2	+	Veräußerung von Sachanlagen										
3	+	Veräußerung von Finanzanlagen										
4	+	Beiträge und ähnliche Entgelte										
5	+	Sonstige Investitionseinzahlungen										
6	**=**	**Einzahlungen aus Investitionstätigkeit**										
7	-	Erwerb von Grundstücken und Gebäuden										
8	-	Baumaßnahmen										
9	-	Erwerb von beweglichem Anlagevermögen		11.648	89.500							
10	-	Erwerb von Finanzanlagen										
11	-	Aktivierbare Zuwendungen										
12	-	Sonstige Investitionsauszahlungen										
13	**=**	**Auszahlungen aus Investiti-onstätigkeit**		**11.648**	**89.500**							
14	**=**	**Saldo aus Investitionstätigkeit** (=Zeilen 6 und 13)		**11.648**	**89.500**							

Personalkennzahlen	Ergebnis 2007	Ergebnis 2008	Ansatz 2009	Planung 2010	Planung 2011	Planung 2012	Planung 2013	Planung 2014
Anzahl Mitarbeiter		28,00						
Vollzeitkräfte		24,94	24,50					
Stellenplan		27,00						

Produktgruppe 2512	**Zuschuss Bergische Volkshochschule (Zweckverband)**	**PG-Verantwortliche(r): Herr Lobers**

Kurzbeschreibung der Produktgruppe

- Betriebskostenzuschuss (inkl. Miet- und Betriebskosten) als Globalzuschuss ohne Differenzierung nach Sach- und Personalkosten

Zielgruppen der Produktgruppe

- Einwohner

Produktgruppenziele

Produktgruppe	**2512**	**Zuschuss Bergische Volkshochschule (Zweckverband)**

Ziele werden durch Wirtschaftspläne festgelegt.

		Teilergebnisplan	Ergebnis 2007	Ergebnis 2008	Ansatz 2009	Planung 2010	Planung 2011	Planung 2012	Planung 2013	Planung 2014
1	+	Steuern und ähnliche Abgaben								
2	+	Zuwendungen und allgemeine Umlagen		6.866						
3	+	Sonstige Transfererträge								
4	+	Öffentlich-rechtliche Leistungsentgelte								
5	+	Privatrechtliche Leistungsentgelte								
6	+	Kostenerstattungen und Kostenumlagen								
7	+	Sonstige ordentliche Erträge								
8	+	Aktivierte Eigenleistungen								
9	+/-	Bestandsveränderungen								
10	**=**	**Ordentliche Erträge**		**6.866**						
11	-	Personalaufwendungen								
12	-	Versorgungsaufwendungen								
13	-	Aufwendungen für Sach- und Dienstleistungen								
14	-	Bilanzielle Abschreibungen								
15	-	Transferaufwendungen		3.128.824	3.153.000	3.153.000	3.053.000	2.953.000	2.853.000	2.753.000
16	-	Sonstige ordentliche Aufwendungen								
17	**=**	**Ordentliche Aufwendungen**		**3.128.824**	**3.153.000**	**3.153.000**	**3.053.000**	**2.953.000**	**2.853.000**	**2.753.000**
18	**=**	**Ergebnis der laufenden Verwaltungstätigkeit** (=Zeilen 10 und 17)		**3.135.689**	**3.153.000**	**3.153.000**	**3.053.000**	**2.953.000**	**2.853.000**	**2.753.000**

		Teilergebnisplan	Ergebnis 2007	Ergebnis 2008	Ansatz 2009	Planung 2010	Planung 2011	Planung 2012	Planung 2013	Planung 2014
19	+	Finanzerträge								
20	-	Zinsen und sonstige Finanzaufwendungen								
21	**=**	**Finanzergebnis** (=Zeilen 19 und 20)								
22	**=**	**Ordentliches Ergebnis** (=Zeilen 18 und 21)		**3.135.689**	**3.153.000**	**3.153.000**	**3.053.000**	**2.953.000**	**2.853.000**	**2.753.000**
23	+	Außerordentliche Erträge								
24	-	Außerordentliche Aufwendungen								
25	**=**	**Außerordentliches Ergebnis** (=Zeilen 23 und 24)								
26	**=**	**Ergebnis vor internen Leistungsbeziehungen** (=Zeilen 22 und 25)		**3.135.689**	**3.153.000**	**3.153.000**	**3.053.000**	**2.953.000**	**2.853.000**	**2.753.000**
27	+	Erträge aus internen Leistungsbeziehungen								
28	-	Aufwendungen aus internen Leistungsbeziehungen								
29	**=**	**Ergebnis** (=Zeilen 26, 27 und 28)		**3.135.689**	**3.153.000**	**3.153.000**	**3.053.000**	**2.953.000**	**2.853.000**	**2.753.000**

Transferaufwendungen (Zeile 15)
Die rückläufigen Ansätze entsprechen den Vorgaben des Haushaltssicherungskonzeptes.

Produktgruppe 4102 **Krankenhäuser** **PG-Verantwortliche(r): Herr Lobers**

Kurzbeschreibung der Produktgruppe

Die Kliniken sind als Krankenhaus mit maximalem Versorgungscharakter im Krankenhausplan des Landes NW enthalten und bestehen aus 20 hauptamtlich geleiteten Fachabteilungen. Gegenstand des Unternehmens ist der Betrieb von Gesundheitseinrichtungen, einschl. Ausbildungsstätten, Nebeneinrichtungen und Nebenbetrieben

Zielgruppen der Produktgruppe

- Rat und Gremien
- Bezirksregierung
- EinwohnerInnen

Produktgruppenziele

Produktgruppe	**4102**	**Krankenhäuser**

Die Zielbildung entfällt, keine Ansätze in 2010 / 2011

Haushaltsplan 2010 / 2011 **403 Finanzen**

Stadtverwaltung Wuppertal **4102 Krankenhäuser**

		Teilergebnisplan	Ergebnis 2007	Ergebnis 2008	Ansatz 2009	Planung 2010	Planung 2011	Planung 2012	Planung 2013	Planung 2014
1	+	Steuern und ähnliche Abgaben								
2	+	Zuwendungen und allgemeine Umlagen								
3	+	Sonstige Transfererträge								
4	+	Öffentlich-rechtliche Leistungsentgelte								
5	+	Privatrechtliche Leistungsentgelte								
6	+	Kostenerstattungen und Kostenumlagen								
7	+	Sonstige ordentliche Erträge		-220.000						
8	+	Aktivierte Eigenleistungen								
9	+/-	Bestandsveränderungen								
10	**=**	**Ordentliche Erträge**		**-220.000**						
11	-	Personalaufwendungen								
12	-	Versorgungsaufwendungen								
13	-	Aufwendungen für Sach- und Dienstleistungen								
14	-	Bilanzielle Abschreibungen								
15	-	Transferaufwendungen		220.000						
16	-	Sonstige ordentliche Aufwendungen								
17	**=**	**Ordentliche Aufwendungen**		**220.000**						
18	**=**	**Ergebnis der laufenden Verwaltungstätigkeit** (=Zeilen 10 und 17)								

		Teilergebnisplan	Ergebnis 2007	Ergebnis 2008	Ansatz 2009	Planung 2010	Planung 2011	Planung 2012	Planung 2013	Planung 2014
19	+	Finanzerträge								
20	-	Zinsen und sonstige Finanzaufwendungen								
21	**=**	**Finanzergebnis** (=Zeilen 19 und 20)								
22	**=**	**Ordentliches Ergebnis** (=Zeilen 18 und 21)								
23	+	Außerordentliche Erträge								
24	-	Außerordentliche Aufwendungen								
25	**=**	**Außerordentliches Ergebnis** (=Zeilen 23 und 24)								
26	**=**	**Ergebnis vor internen Leistungsbeziehungen** (=Zeilen 22 und 25)								
27	+	Erträge aus internen Leistungsbeziehungen								
28	-	Aufwendungen aus internen Leistungsbeziehungen								
29	**=**	**Ergebnis** (=Zeilen 26, 27 und 28)								

Produktgruppe 5115	**Umsetzung Konjunkturprogramm**	**PG-Verantwortliche(r): Herr Lobers**

Kurzbeschreibung der Produktgruppe

Die Stadt Wuppertal erhält im Rahmen des Konjunkturprogramms Zuwendungen von insgesamt rund 42,6 Mio. €. Gemäß Ratsbeschluss vom 29.06.2009 zu der Drucksache 0449/2009 werden auch Maßnahmen freier Träger einbezogen.

Die vorgesehenen Maßnahmen werden im Anschluss an den Teilergebnisplan (sofern konsumtiv) bzw. an den Teilfinanzplan A (sofern investiv) aufgeführt.

Produktgruppenziel

Produktgruppe	**5115**	**Umsetzung Konjunkturprogramm**

Ziel	**Bezeichnung**
D1521	Umsetzung des Konjunkturprogramms

Kennzahlen zur Zielerreichung		**Ergebnis 2007**	**Ergebnis 2008**	**Ansatz 2009**	**Planung 2010**	**Planung 2011**	**Planung 2012**	**Planung 2013**	**Planung 2014**
D15211 (%)	Förderkonforme Mittelverwendung				100,00	100,00	100,00	100,00	100,00

Haushaltsplan 2010 / 2011 **403 Finanzen**

Stadtverwaltung Wuppertal **5115 Umsetzung Konjunkturprogramm**

		Teilergebnisplan	Ergebnis 2007	Ergebnis 2008	Ansatz 2009	Planung 2010	Planung 2011	Planung 2012	Planung 2013	Planung 2014
1	+	Steuern und ähnliche Abgaben								
2	+	Zuwendungen und allgemeine Umlagen				-24.830.000	-12.000.000			
3	+	Sonstige Transfererträge								
4	+	Öffentlich-rechtliche Leistungsentgelte								
5	+	Privatrechtliche Leistungsentgelte								
6	+	Kostenerstattungen und Kostenumlagen								
7	+	Sonstige ordentliche Erträge								
8	+	Aktivierte Eigenleistungen								
9	+/-	Bestandsveränderungen								
10	**=**	**Ordentliche Erträge**				**-24.830.000**	**-12.000.000**			
11	-	Personalaufwendungen								
12	-	Versorgungsaufwendungen								
13	-	Aufwendungen für Sach- und Dienstleistungen				1.000.000	200.000			
14	-	Bilanzielle Abschreibungen								
15	-	Transferaufwendungen				23.830.000	11.800.000			
16	-	Sonstige ordentliche Aufwendungen								
17	**=**	**Ordentliche Aufwendungen**				**24.830.000**	**12.000.000**			
18	**=**	**Ergebnis der laufenden Verwaltungstätigkeit** (=Zeilen 10 und 17)								

		Teilergebnisplan	Ergebnis 2007	Ergebnis 2008	Ansatz 2009	Planung 2010	Planung 2011	Planung 2012	Planung 2013	Planung 2014
19	+	Finanzerträge								
20	-	Zinsen und sonstige Finanzaufwendungen								
21	**=**	**Finanzergebnis** (=Zeilen 19 und 20)								
22	**=**	**Ordentliches Ergebnis** (=Zeilen 18 und 21)								
23	+	Außerordentliche Erträge								
24	-	Außerordentliche Aufwendungen								
25	**=**	**Außerordentliches Ergebnis** (=Zeilen 23 und 24)								
26	**=**	**Ergebnis vor internen Leistungsbeziehungen** (=Zeilen 22 und 25)								
27	+	Erträge aus internen Leistungsbeziehungen								
28	-	Aufwendungen aus internen Leistungsbeziehungen								
29	**=**	**Ergebnis** (=Zeilen 26, 27 und 28)								

Programm / Maßnahme	2010 Ansatz	2011 Ansatz	2012 Ansatz	2013 Ansatz	2014 Ansatz	Summe
Konjunkturprogramm konsumtiv						
Erneuerung von Beleuchtungsanlagen	1.000.000	200.000				1.200.000
Zuschüsse an Träger von Ersatzschulen	900.000	500.000				1.400.000
Zuschüsse an andere Träger	1.000.000	500.000				1.500.000
Maßnahmen des Eigenbetriebs Gebäudemanagement						
energetische Sanierung Gesamtschule Vohwinkel	2.000.000	1.500.000				3.500.000
energetische Sanierung Berufskolleg Gewerbeschulstraße	2.500.000	1.500.000				4.000.000
energetische Sanierung Gymnasium Schluchtstraße	500.000	200.000				700.000
energetische Sanierung Grundschule Meyerstraße	3.500.000	2.000.000				5.500.000
energetische Sanierung Grundschule Schlüssel	1.000.000	400.000				1.400.000
energetische Sanierung Berufskolleg Reichsgrafenstraße	450.000	0				450.000
energetische Sanierung Grundschule Radenberg	1.200.000	300.000				1.500.000
energetische Sanierung Schulzentrum West	1.500.000	1.400.000				2.900.000
sonstige energetische Sanierungen in Schulen	3.000.000	0				3.000.000
energetische Sanierung Turnhalle Distelbeck	430.000	0				430.000
energetische Sanierung Sporthalle Nocken	1.500.000	1.000.000				2.500.000
energetische Sanierung Sporthalle Heckinghauser Straße	2.100.000	200.000				2.300.000
energetische Sanierung Haus der Jugend, Geschwister-Scholl-Platz	500.000	50.000				550.000
energetische Sanierung Hallenbad Röttgen	1.000.000	1.300.000				2.300.000
energetische Sanierung Hallenbad Cronenberg	750.000	950.000				1.700.000
Summe konsumtiv	**24.830.000**	**12.000.000**				**36.830.000**

Haushaltsplan 2010 / 2011 **403 Finanzen**

Stadtverwaltung Wuppertal **5115 Umsetzung Konjunkturprogramm**

		Teilfinanzplan A	Ergebnis 2007	Ergebnis 2008	Ansatz 2009	Planung 2010	VE 2010	Planung 2011	VE 2011	Planung 2012	Planung 2013	Planung 2014
1	+	Zuwendungen für Investitions-maßnahmen				-2.700.000		-800.000				
2	+	Veräußerung von Sachanlagen										
3	+	Veräußerung von Finanzanlagen										
4	+	Beiträge und ähnliche Entgelte										
5	+	Sonstige Investitionseinzahlungen										
6	**=**	**Einzahlungen aus Investitionstätigkeit**				**-2.700.000**		**-800.000**				
7	-	Erwerb von Grundstücken und Gebäuden										
8	-	Baumaßnahmen				2.700.000		800.000				
9	-	Erwerb von beweglichem Anlagevermögen										
10	-	Erwerb von Finanzanlagen										
11	-	Aktivierbare Zuwendungen										
12	-	Sonstige Investitionsauszahlungen										
13	**=**	**Auszahlungen aus Investiti-onstätigkeit**				**2.700.000**		**800.000**				
14	**=**	**Saldo aus Investitionstätigkeit** (=Zeilen 6 und 13)										

Vergleiche Erläuterungen im Anhang zu den allgemeinen Hinweisen (Band 1 des Haushaltsplans).

Programm / Maßnahme	2010 Ansatz	2011 Ansatz	2012 Ansatz	2013 Ansatz	2014 Ansatz	Summe
Konjunkturprogramm investiv						
Umfeldgestaltung von der Heydt-Museum	600.000	0				600.000
Neuordnung Bahnhofsvorplatz Barmen	1.400.000	700.000				2.100.000
Erneuerung Beleuchtungsanlagen	700.000	100.000				800.000
Summe investiv	**2.700.000**	**800.000**				**3.500.000**

Produktgruppe 5301	**Versorgung**	**PG-Verantwortliche(r): Herr Lobers**

Kurzbeschreibung der Produktgruppe

- Versorgung der Bevölkerung mit Energie, Gas und Wasser
- Vereinbarung der Höhe des Konzessionsentgeltes auf Basis gesetzlicher Regelungen
- Betreuung des Konzessionsvertrages
- Beitrag zur Finanzierung des ÖPNV

Zielgruppen der Produktgruppe

- Rat und Gremien, Bürger und Bürgerinnen
- WSW Energie & Wasser AG
- RWE
- GDF SUEZ Energie Deutschland AG

Produktgruppenziele

Produktgruppe	**5301**	**Versorgung**

Auf die Ermittlung und Abbildung von Zielen und Zielkennzahlen wird für diese Produktgruppe verzichtet.

Haushaltsplan 2010 / 2011 **403 Finanzen**

Stadtverwaltung Wuppertal **5301 Versorgung**

		Teilergebnisplan	Ergebnis 2007	Ergebnis 2008	Ansatz 2009	Planung 2010	Planung 2011	Planung 2012	Planung 2013	Planung 2014
1	+	Steuern und ähnliche Abgaben								
2	+	Zuwendungen und allgemeine Umlagen								
3	+	Sonstige Transfererträge								
4	+	Öffentlich-rechtliche Leistungsentgelte								
5	+	Privatrechtliche Leistungsentgelte								
6	+	Kostenerstattungen und Kostenumlagen								
7	+	Sonstige ordentliche Erträge		-19.597.922	-18.837.800	-19.325.000	-19.325.000	-19.325.000	-19.325.000	-19.325.000
8	+	Aktivierte Eigenleistungen								
9	+/-	Bestandsveränderungen								
10	**=**	**Ordentliche Erträge**		**-19.597.922**	**-18.837.800**	**-19.325.000**	**-19.325.000**	**-19.325.000**	**-19.325.000**	**-19.325.000**
11	-	Personalaufwendungen								
12	-	Versorgungsaufwendungen								
13	-	Aufwendungen für Sach- und Dienstleistungen								
14	-	Bilanzielle Abschreibungen								
15	-	Transferaufwendungen		2.820.000	2.825.000	2.825.000	2.825.000	2.825.000	2.825.000	2.825.000
16	-	Sonstige ordentliche Aufwendungen								
17	**=**	**Ordentliche Aufwendungen**		**2.820.000**	**2.825.000**	**2.825.000**	**2.825.000**	**2.825.000**	**2.825.000**	**2.825.000**
18	**=**	**Ergebnis der laufenden Verwaltungstätigkeit** (=Zeilen 10 und 17)		**-16.777.922**	**-16.012.800**	**-16.500.000**	**-16.500.000**	**-16.500.000**	**-16.500.000**	**-16.500.000**

		Teilergebnisplan	Ergebnis 2007	Ergebnis 2008	Ansatz 2009	Planung 2010	Planung 2011	Planung 2012	Planung 2013	Planung 2014
19	+	Finanzerträge								
20	-	Zinsen und sonstige Finanzaufwendungen								
21	**=**	**Finanzergebnis** (=Zeilen 19 und 20)								
22	**=**	**Ordentliches Ergebnis** (=Zeilen 18 und 21)		**-16.777.922**	**-16.012.800**	**-16.500.000**	**-16.500.000**	**-16.500.000**	**-16.500.000**	**-16.500.000**
23	+	Außerordentliche Erträge								
24	-	Außerordentliche Aufwendungen								
25	**=**	**Außerordentliches Ergebnis** (=Zeilen 23 und 24)								
26	**=**	**Ergebnis vor internen Leistungsbeziehungen** (=Zeilen 22 und 25)		**-16.777.922**	**-16.012.800**	**-16.500.000**	**-16.500.000**	**-16.500.000**	**-16.500.000**	**-16.500.000**
27	+	Erträge aus internen Leistungsbeziehungen								
28	-	Aufwendungen aus internen Leistungsbeziehungen								
29	**=**	**Ergebnis** (=Zeilen 26, 27 und 28)		**-16.777.922**	**-16.012.800**	**-16.500.000**	**-16.500.000**	**-16.500.000**	**-16.500.000**	**-16.500.000**

Sonstige ordentliche Erträge (Zeile 7)
Neben den Konzessionsentgelten der WSW AG ist hier auch die Auflösung einer Rückstellung veranschlagt, aus der die Transferaufwendungen finanziert werden (vgl. nachstehende Erläuterung).

Transferaufwendungen (Zeile 15)
Finanzierungsbeitrag zum Ausbau der Schwebebahn gemäß Ratsbeschluss zu Drucksache 261/05.

Produktgruppe 5302	**Abfallwirtschaft**	**PG-Verantwortliche(r): Herr Lobers**

Kurzbeschreibung der Produktgruppe

- Erstellung einer rechtssicheren Abfallgebührenkalkulation
- Einfluss auf die Erstellung und Controlling von Verträgen in der Abfallwirtschaftskoordination
- Abwicklung der Rechnungslegung der beiden großen Entgelte (AWG und EKOCity),
- Abwicklung der Rechnungslegung der Deponienachsorgekosten und Abfallverbandbeiträge, ILV
- Feststellung der Nachkalkulationsergebnisse- Abwicklung der Rücklagenentwicklung

Zielgruppen der Produktgruppe

- Rat und Gremien
- Einwohner/innen

Produktgruppenziele

Produktgruppe	5302	Abfallwirtschaft

Ziel	Bezeichnung
D0881	Erstellung einer rechtssicheren Abfallgebührenkalkulation bis zur letzten Ratssitzung eines jeden Jahres
D0882	Keine verlorenen Gerichtsverfahren aufgrund der Abfallgebührensatzung

Kennzahlen zur Zielerreichung		Ergebnis 2007	Ergebnis 2008	Ansatz 2009	Planung 2010	Planung 2011	Planung 2012	Planung 2013	Planung 2014
D08811 (%)	Zielerreichungsgrad				100,00	100,00	100,00	100,00	100,00
D08821 (%)	Zielerreichungsgrad				100,00	100,00	100,00	100,00	100,00

Haushaltsplan 2010 / 2011 **403 Finanzen**

Stadtverwaltung Wuppertal **5302 Abfallwirtschaft**

		Teilergebnisplan	Ergebnis 2007	Ergebnis 2008	Ansatz 2009	Planung 2010	Planung 2011	Planung 2012	Planung 2013	Planung 2014
1	+	Steuern und ähnliche Abgaben								
2	+	Zuwendungen und allgemeine Umlagen								
3	+	Sonstige Transfererträge								
4	+	Öffentlich-rechtliche Leistungsentgelte		-26.449.986	-25.406.000	-27.499.000	-27.499.000	-27.499.000	-27.499.000	-27.499.000
5	+	Privatrechtliche Leistungsentgelte								
6	+	Kostenerstattungen und Kostenumlagen		-330.670	-277.000	-288.000	-288.000	-288.000	-288.000	-288.000
7	+	Sonstige ordentliche Erträge		-470.513						
8	+	Aktivierte Eigenleistungen								
9	+/-	Bestandsveränderungen								
10	**=**	**Ordentliche Erträge**		**-27.251.169**	**-25.683.000**	**-27.787.000**	**-27.787.000**	**-27.787.000**	**-27.787.000**	**-27.787.000**
11	-	Personalaufwendungen		15.000	15.000	15.000	16.250	15.000	15.000	15.000
12	-	Versorgungsaufwendungen								
13	-	Aufwendungen für Sach- und Dienstleistungen			378.200					
14	-	Bilanzielle Abschreibungen								
15	-	Transferaufwendungen								
16	-	Sonstige ordentliche Aufwendungen		27.943.305	24.065.680	25.943.950	25.943.950	25.943.950	25.943.950	25.943.950
17	**=**	**Ordentliche Aufwendungen**		**27.958.305**	**24.458.880**	**25.958.950**	**25.960.200**	**25.958.950**	**25.958.950**	**25.958.950**
18	**=**	**Ergebnis der laufenden Verwaltungstätigkeit** (=Zeilen 10 und 17)		**707.136**	**-1.224.120**	**-1.828.050**	**-1.826.800**	**-1.828.050**	**-1.828.050**	**-1.828.050**

		Teilergebnisplan	Ergebnis 2007	Ergebnis 2008	Ansatz 2009	Planung 2010	Planung 2011	Planung 2012	Planung 2013	Planung 2014
19	+	Finanzerträge								
20	-	Zinsen und sonstige Finanzaufwendungen								
21	**=**	**Finanzergebnis** (=Zeilen 19 und 20)								
22	**=**	**Ordentliches Ergebnis** (=Zeilen 18 und 21)		**707.136**	**-1.224.120**	**-1.828.050**	**-1.826.800**	**-1.828.050**	**-1.828.050**	**-1.828.050**
23	+	Außerordentliche Erträge								
24	-	Außerordentliche Aufwendungen								
25	**=**	**Außerordentliches Ergebnis** (=Zeilen 23 und 24)								
26	**=**	**Ergebnis vor internen Leistungsbeziehungen** (=Zeilen 22 und 25)		**707.136**	**-1.224.120**	**-1.828.050**	**-1.826.800**	**-1.828.050**	**-1.828.050**	**-1.828.050**
27	+	Erträge aus internen Leistungsbeziehungen								
28	-	Aufwendungen aus internen Leistungsbeziehungen		1.527.508	1.036.379	1.779.973	1.782.015	1.482.171	1.484.415	1.485.088
29	**=**	**Ergebnis** (=Zeilen 26, 27 und 28)		**2.234.644**	**-187.741**	**-48.077**	**-44.785**	**-345.879**	**-343.635**	**-342.962**

Die Ansätze für 2010 basieren auf der vom Rat der Stadt beschlossenen Gebührenbedarfsberechnung.

Der rechnerisch ausgewiesene Überschuss der Erträge über die Aufwendungen erklärt sich vor allem daraus, dass im NKF-Haushalt kalkulatorische Zinsen nicht dargestellt werden, während sie nach dem Kommunalabgabengesetz bei der Gebührenbedarfsermittlung zu berücksichtigen sind.

Für die Jahre 2011 ff. wurden Ansätze in der Höhe des Jahres 2010 berücksichtigt.

Produktgruppe 5404	**ÖPNV**	**PG-Verantwortliche(r): Herr Lobers**

Kurzbeschreibung der Produktgruppe

- ÖPNV ist eine Aufgabe der Daseinsvorsorge
- Finanzierung des ÖPNV auf Basis gesetzlicher Regelungen und vertraglicher Vereinbarungen zwischen dem Zweckverband VRR und der Stadt
- Angemessene Bedienung der Bevölkerung mit Verkehrsleistungen im Rahmen des ÖPNV

Zielgruppen der Produktgruppe

- Rat der Stadt
- Einwohner/innen

Produktgruppenziele

Produktgruppe	**5404**	**ÖPNV**

Ziele werden durch den Nahverkehrsplan und im Rahmen von Verträgen verfolgt.

Haushaltsplan 2010 / 2011 **403 Finanzen**

Stadtverwaltung Wuppertal **5404 ÖPNV**

		Teilergebnisplan	Ergebnis 2007	Ergebnis 2008	Ansatz 2009	Planung 2010	Planung 2011	Planung 2012	Planung 2013	Planung 2014
1	+	Steuern und ähnliche Abgaben								
2	+	Zuwendungen und allgemeine Umlagen		-301.750		-256.250	-256.250	-256.250	-256.250	-256.250
3	+	Sonstige Transfererträge								
4	+	Öffentlich-rechtliche Leistungsentgelte								
5	+	Privatrechtliche Leistungsentgelte								
6	+	Kostenerstattungen und Kostenumlagen		-82.834						
7	+	Sonstige ordentliche Erträge								
8	+	Aktivierte Eigenleistungen								
9	+/-	Bestandsveränderungen								
10	**=**	**Ordentliche Erträge**		**-384.584**		**-256.250**	**-256.250**	**-256.250**	**-256.250**	**-256.250**
11	-	Personalaufwendungen								
12	-	Versorgungsaufwendungen								
13	-	Aufwendungen für Sach- und Dienstleistungen		4.991						
14	-	Bilanzielle Abschreibungen								
15	-	Transferaufwendungen		1.812.331	2.500.000	2.500.000	2.500.000	2.500.000	2.500.000	2.500.000
16	-	Sonstige ordentliche Aufwendungen		6.601						
17	**=**	**Ordentliche Aufwendungen**		**1.823.923**	**2.500.000**	**2.500.000**	**2.500.000**	**2.500.000**	**2.500.000**	**2.500.000**
18	**=**	**Ergebnis der laufenden Verwaltungstätigkeit** (=Zeilen 10 und 17)		**1.439.339**	**2.500.000**	**2.243.750**	**2.243.750**	**2.243.750**	**2.243.750**	**2.243.750**

		Teilergebnisplan	Ergebnis 2007	Ergebnis 2008	Ansatz 2009	Planung 2010	Planung 2011	Planung 2012	Planung 2013	Planung 2014
19	+	Finanzerträge								
20	-	Zinsen und sonstige Finanzaufwendungen								
21	**=**	**Finanzergebnis** (=Zeilen 19 und 20)								
22	**=**	**Ordentliches Ergebnis** (=Zeilen 18 und 21)		**1.439.339**	**2.500.000**	**2.243.750**	**2.243.750**	**2.243.750**	**2.243.750**	**2.243.750**
23	+	Außerordentliche Erträge								
24	-	Außerordentliche Aufwendungen								
25	**=**	**Außerordentliches Ergebnis** (=Zeilen 23 und 24)								
26	**=**	**Ergebnis vor internen Leistungsbeziehungen** (=Zeilen 22 und 25)		**1.439.339**	**2.500.000**	**2.243.750**	**2.243.750**	**2.243.750**	**2.243.750**	**2.243.750**
27	+	Erträge aus internen Leistungsbeziehungen								
28	-	Aufwendungen aus internen Leistungsbeziehungen		392						
29	**=**	**Ergebnis** (=Zeilen 26, 27 und 28)		**1.439.731**	**2.500.000**	**2.243.750**	**2.243.750**	**2.243.750**	**2.243.750**	**2.243.750**

Transferaufwendungen (Zeile 15)
Es handelt sich um die Umlage zum Zweckverband "Verkehrsverbund Rhein-Ruhr“.

Produktgruppe 5405	**Straßenreinigung und Winterdienst**	**PG-Verantwortliche(r): Herr Lobers**

Kurzbeschreibung der Produktgruppe

- Wahrnehmung der Rechte und Pflichten aus der Eigenbetriebsverordnung- Betriebssatzung
- Beteiligung an der Fortschreibung der Straßenreinigung- und Straßengebührensatzung
- Vorbereitung von Rats- und Gremienentscheidungen
- Controlling und die Vorgabe wesentlicher Einflussgrößen auf die Gebührenkalkulation
- Finanzwirtschaftliche Zielvereinbarungen mit der Werkleitung ESW

Zielgruppen der Produktgruppe

- Rat und Gremien
- Bezirksregierung
- Betriebsleitung

Produktgruppenziele

Produktgruppe	5405	Straßenreinigung und Winterdienst

Ziel	Bezeichnung
D0951	Erstellung einer rechtssicheren Straßenreinigungs- und Winterdienstgebührenkalkulation bis zur letzten Ratssitzung eines jeden Jahres
D0952	Keine verlorenen Gerichtsverfahren aufgrund der Straßenreinigungs- und Winterdienstgebührensatzung

Kennzahlen zur Zielerreichung		Ergebnis 2007	Ergebnis 2008	Ansatz 2009	Planung 2010	Planung 2011	Planung 2012	Planung 2013	Planung 2014
D09511 (%)	Zielerreichungsgrad				100,00	100,00	100,00	100,00	100,00
D09521 (%)	Zielerreichungsgrad				100,00	100,00	100,00	100,00	100,00

Haushaltsplan 2010 / 2011 **403 Finanzen**

Stadtverwaltung Wuppertal **5405 Straßenreinigung und Winterdienst**

		Teilergebnisplan	Ergebnis 2007	Ergebnis 2008	Ansatz 2009	Planung 2010	Planung 2011	Planung 2012	Planung 2013	Planung 2014
1	+	Steuern und ähnliche Abgaben								
2	+	Zuwendungen und allgemeine Umlagen								
3	+	Sonstige Transfererträge								
4	+	Öffentlich-rechtliche Leistungsentgelte		-7.981.649	-8.115.500	-8.279.404	-8.279.404	-8.279.404	-8.279.404	-8.279.404
5	+	Privatrechtliche Leistungsentgelte								
6	+	Kostenerstattungen und Kostenumlagen								
7	+	Sonstige ordentliche Erträge		-5.000						
8	+	Aktivierte Eigenleistungen								
9	+/-	Bestandsveränderungen								
10	**=**	**Ordentliche Erträge**		**-7.986.649**	**-8.115.500**	**-8.279.404**	**-8.279.404**	**-8.279.404**	**-8.279.404**	**-8.279.404**
11	-	Personalaufwendungen								
12	-	Versorgungsaufwendungen								
13	-	Aufwendungen für Sach- und Dienstleistungen		11.640.580	12.033.000	12.600.582	12.600.582	12.600.582	12.600.582	12.600.582
14	-	Bilanzielle Abschreibungen								
15	-	Transferaufwendungen								
16	-	Sonstige ordentliche Aufwendungen		1.039.690						
17	**=**	**Ordentliche Aufwendungen**		**12.680.270**	**12.033.000**	**12.600.582**	**12.600.582**	**12.600.582**	**12.600.582**	**12.600.582**
18	**=**	**Ergebnis der laufenden Verwaltungstätigkeit** (=Zeilen 10 und 17)		**4.693.621**	**3.917.500**	**4.321.178**	**4.321.178**	**4.321.178**	**4.321.178**	**4.321.178**

		Teilergebnisplan	Ergebnis 2007	Ergebnis 2008	Ansatz 2009	Planung 2010	Planung 2011	Planung 2012	Planung 2013	Planung 2014
19	+	Finanzerträge			-200.000					
20	-	Zinsen und sonstige Finanzaufwendungen								
21	**=**	**Finanzergebnis** (=Zeilen 19 und 20)			**-200.000**					
22	**=**	**Ordentliches Ergebnis** (=Zeilen 18 und 21)		**4.693.621**	**3.717.500**	**4.321.178**	**4.321.178**	**4.321.178**	**4.321.178**	**4.321.178**
23	+	Außerordentliche Erträge								
24	-	Außerordentliche Aufwendungen								
25	**=**	**Außerordentliches Ergebnis** (=Zeilen 23 und 24)								
26	**=**	**Ergebnis vor internen Leistungsbeziehungen** (=Zeilen 22 und 25)		**4.693.621**	**3.717.500**	**4.321.178**	**4.321.178**	**4.321.178**	**4.321.178**	**4.321.178**
27	+	Erträge aus internen Leistungsbeziehungen		-4.162.672	-3.908.000	-4.321.178	-4.321.178	-4.321.178	-4.321.178	-4.321.178
28	-	Aufwendungen aus internen Leistungsbeziehungen			873.133					
29	**=**	**Ergebnis** (=Zeilen 26, 27 und 28)		**530.949**	**682.633**					

Aus rechtlichen Gründen müssen die Gebühren (Zeile 4) von der Stadt eingezogen und an den Eigenbetrieb ESW weitergeleitet werden (Zeile 13). Weitergeleitet wird auch der von Ressort 104 zu tragende Anteil für die Abgeltung des öffentlichen Interesses (vgl. hierzu die in Zeile 27 ausgewiesenen Erträge aus internen Leistungsbeziehungen).

Die Ansätze für 2010 basieren auf der vom Rat der Stadt beschlossenen Gebührenbedarfsberechnung. Für die Jahre 2011 ff. wurden Ansätze in der Höhe des Jahres 2010 berücksichtigt.

Produktgruppe 5701	**Wirtschaftsförderung**	**PG-Verantwortliche(r): Herr Lobers**

Kurzbeschreibung der Produktgruppe

- Vereinbarung und Auszahlung des Betriebskostenzuschusses Wirtschafts- und Beschäftigungsförderung Wi-Be-Fö
- Finanzierung von Beschäftigungsförderungsmaßnahmen und Standortsicherung
- Vereinbarung und Auszahlung des Betriebskostenzuschusses W-tec GmbH
- Standortsicherung, Gründerförderung

Zielgruppen der Produktgruppe

- Rat und Gremien
- Einwohner/Innen
- Geschäftsführungen Wirtschafts- und Beschäftigungsförderung Wi-Be-Fö GmbH und W-tec GmbH
- Örtliche Wirtschaft, Ansiedlungswillige, Gründer

Produktgruppenziele

Produktgruppe	**5701**	**Wirtschaftsförderung**

Ziele werden durch Wirtschaftspläne festgelegt.

		Teilergebnisplan	Ergebnis 2007	Ergebnis 2008	Ansatz 2009	Planung 2010	Planung 2011	Planung 2012	Planung 2013	Planung 2014
1	+	Steuern und ähnliche Abgaben								
2	+	Zuwendungen und allgemeine Umlagen		442						
3	+	Sonstige Transfererträge								
4	+	Öffentlich-rechtliche Leistungsentgelte								
5	+	Privatrechtliche Leistungsentgelte								
6	+	Kostenerstattungen und Kostenumlagen								
7	+	Sonstige ordentliche Erträge								
8	+	Aktivierte Eigenleistungen								
9	+/-	Bestandsveränderungen								
10	**=**	**Ordentliche Erträge**		**442**						
11	-	Personalaufwendungen								
12	-	Versorgungsaufwendungen								
13	-	Aufwendungen für Sach- und Dienstleistungen								
14	-	Bilanzielle Abschreibungen								
15	-	Transferaufwendungen		1.958.427	2.840.500	2.180.000	2.180.000	2.180.000	2.180.000	2.180.000
16	-	Sonstige ordentliche Aufwendungen		404.374						
17	**=**	**Ordentliche Aufwendungen**		**2.362.801**	**2.840.500**	**2.180.000**	**2.180.000**	**2.180.000**	**2.180.000**	**2.180.000**
18	**=**	**Ergebnis der laufenden Verwaltungstätigkeit** (=Zeilen 10 und 17)		**2.363.243**	**2.840.500**	**2.180.000**	**2.180.000**	**2.180.000**	**2.180.000**	**2.180.000**

		Teilergebnisplan	Ergebnis 2007	Ergebnis 2008	Ansatz 2009	Planung 2010	Planung 2011	Planung 2012	Planung 2013	Planung 2014
19	+	Finanzerträge		-629.234						
20	-	Zinsen und sonstige Finanzaufwendungen								
21	**=**	**Finanzergebnis** (=Zeilen 19 und 20)		**-629.234**						
22	**=**	**Ordentliches Ergebnis** (=Zeilen 18 und 21)		**1.734.009**	**2.840.500**	**2.180.000**	**2.180.000**	**2.180.000**	**2.180.000**	**2.180.000**
23	+	Außerordentliche Erträge								
24	-	Außerordentliche Aufwendungen								
25	**=**	**Außerordentliches Ergebnis** (=Zeilen 23 und 24)								
26	**=**	**Ergebnis vor internen Leistungsbeziehungen** (=Zeilen 22 und 25)		**1.734.009**	**2.840.500**	**2.180.000**	**2.180.000**	**2.180.000**	**2.180.000**	**2.180.000**
27	+	Erträge aus internen Leistungsbeziehungen								
28	-	Aufwendungen aus internen Leistungsbeziehungen								
29	**=**	**Ergebnis** (=Zeilen 26, 27 und 28)		**1.734.009**	**2.840.500**	**2.180.000**	**2.180.000**	**2.180.000**	**2.180.000**	**2.180.000**

Transferaufwendungen (Zeile 15)
Ab 2010 jährlich 1,98 Mio. € als Betriebskostenzuschuss an die Wirtschaftsförderungsgesellschaft und jeweils 0,2 Mio.€ für den Masterplan Gewerbeparks. Die anteiligen Mittel für den Masterplan Gewerbeparks wurden gegenüber 2009 um 0,65 Mio.€ gekürzt.

Produktgruppe 5702	**Stadtmarketing und Wirtschaftkommunikation**	**PG-Verantwortliche(r): Herr Lobers**

Kurzbeschreibung der Produktgruppe

- Werbung und Tourismusmarketing
- Management von Festen und Veranstaltungen
- City- und Zentrenmarketing
- Verbesserung der Kommunikation zwischen ansässigen Unternehmen

Zielgruppen der Produktgruppe

- Rat und Gremien
- EinwohnerInnen
- Örtliche Wirtschaft

Produktgruppenziele

Produktgruppe	**5702**	**Stadtmarketing und Wirtschaftkommunikation**

Ziele werden durch Wirtschaftspläne festgelegt.

Haushaltsplan 2010 / 2011 **403 Finanzen**

Stadtverwaltung Wuppertal **5702 Stadtmarketing und Wirtschaftskom.**

		Teilergebnisplan	Ergebnis 2007	Ergebnis 2008	Ansatz 2009	Planung 2010	Planung 2011	Planung 2012	Planung 2013	Planung 2014
1	+	Steuern und ähnliche Abgaben								
2	+	Zuwendungen und allgemeine Umlagen								
3	+	Sonstige Transfererträge								
4	+	Öffentlich-rechtliche Leistungsentgelte								
5	+	Privatrechtliche Leistungsentgelte								
6	+	Kostenerstattungen und Kostenumlagen		-9.962	-9.035	-8.628	-8.598	-8.639	-8.644	-8.648
7	+	Sonstige ordentliche Erträge								
8	+	Aktivierte Eigenleistungen								
9	+/-	Bestandsveränderungen								
10	**=**	**Ordentliche Erträge**		**-9.962**	**-9.035**	**-8.628**	**-8.598**	**-8.639**	**-8.644**	**-8.648**
11	-	Personalaufwendungen								
12	-	Versorgungsaufwendungen								
13	-	Aufwendungen für Sach- und Dienstleistungen		39.281	17.700	16.500	16.500	16.500	16.500	16.500
14	-	Bilanzielle Abschreibungen								
15	-	Transferaufwendungen		848.927	758.050	763.750	763.750	763.750	763.750	763.750
16	-	Sonstige ordentliche Aufwendungen		33.348	34.000	34.200	35.100	35.100	35.100	35.100
17	**=**	**Ordentliche Aufwendungen**		**921.556**	**809.750**	**814.450**	**815.350**	**815.350**	**815.350**	**815.350**
18	**=**	**Ergebnis der laufenden Verwaltungstätigkeit** (=Zeilen 10 und 17)		**911.593**	**800.715**	**805.822**	**806.752**	**806.711**	**806.706**	**806.702**

		Teilergebnisplan	Ergebnis 2007	Ergebnis 2008	Ansatz 2009	Planung 2010	Planung 2011	Planung 2012	Planung 2013	Planung 2014
19	+	Finanzerträge								
20	-	Zinsen und sonstige Finanzaufwendungen								
21	**=**	**Finanzergebnis** (=Zeilen 19 und 20)								
22	**=**	**Ordentliches Ergebnis** (=Zeilen 18 und 21)		**911.593**	**800.715**	**805.822**	**806.752**	**806.711**	**806.706**	**806.702**
23	+	Außerordentliche Erträge								
24	-	Außerordentliche Aufwendungen								
25	**=**	**Außerordentliches Ergebnis** (=Zeilen 23 und 24)								
26	**=**	**Ergebnis vor internen Leistungsbeziehungen** (=Zeilen 22 und 25)		**911.593**	**800.715**	**805.822**	**806.752**	**806.711**	**806.706**	**806.702**
27	+	Erträge aus internen Leistungsbeziehungen		-843.459	-740.757					
28	-	Aufwendungen aus internen Leistungsbeziehungen		-194	104	1.113	1.118	1.114	1.095	1.095
29	**=**	**Ergebnis** (=Zeilen 26, 27 und 28)		**67.940**	**60.061**	**806.935**	**807.871**	**807.826**	**807.801**	**807.797**

Transferaufwendungen (Zeile 15)
Ab 2010 jährlich 738.000 € Zuschuss an die Marketing GmbH und 25.750 € an Bergisch Land Tourismus Marketing.

Produktgruppe 5703	**Allgemeine Einrichtungen**	**PG-Verantwortliche(r): Herr Lobers**

Kurzbeschreibung der Produktgruppe

- Bewirtschaftung und Betrieb der unter Denkmalschutz stehenden historischen Stadthalle
- Anbieten von attraktiven Veranstaltungs- und Tagungsräumen
- Bewirtschaftung des BgA Stadthalle
- Erhalt und angemessene Nutzung eines historischen Gebäudes

Zielgruppen der Produktgruppe

- Rat und Gremien
- Einwohner/innen
- Geschäftsführung

Produktgruppenziele

Produktgruppe	**5703**	**Allgemeine Einrichtungen**

Ziele werden durch Wirtschaftspläne festgelegt.

Haushaltsplan 2010 / 2011 **403 Finanzen**

Stadtverwaltung Wuppertal **5703 Allgemeine Einrichtungen**

		Teilergebnisplan	Ergebnis 2007	Ergebnis 2008	Ansatz 2009	Planung 2010	Planung 2011	Planung 2012	Planung 2013	Planung 2014
1	+	Steuern und ähnliche Abgaben								
2	+	Zuwendungen und allgemeine Umlagen		-810	-50	-860	-860	-860	-860	-860
3	+	Sonstige Transfererträge								
4	+	Öffentlich-rechtliche Leistungsentgelte								
5	+	Privatrechtliche Leistungsentgelte		-90.000	-90.000	-90.000	-90.000	-90.000	-90.000	-90.000
6	+	Kostenerstattungen und Kostenumlagen		-781						
7	+	Sonstige ordentliche Erträge		-155.341	-1.050	-1.050	-1.050	-1.050	-1.050	-1.050
8	+	Aktivierte Eigenleistungen								
9	+/-	Bestandsveränderungen								
10	**=**	**Ordentliche Erträge**		**-246.932**	**-91.100**	**-91.910**	**-91.910**	**-91.910**	**-91.910**	**-91.910**
11	-	Personalaufwendungen								
12	-	Versorgungsaufwendungen								
13	-	Aufwendungen für Sach- und Dienstleistungen		122.377	209.150	280.350	360.350	280.350	280.350	280.350
14	-	Bilanzielle Abschreibungen		87.347		84.020	82.137	80.959	80.717	78.293
15	-	Transferaufwendungen		920.719	920.600	885.000	885.000	885.000	885.000	885.000
16	-	Sonstige ordentliche Aufwendungen		2.998.450	3.192.510	3.065.214	3.141.714	3.141.714	3.141.714	3.141.714
17	**=**	**Ordentliche Aufwendungen**		**4.128.893**	**4.322.260**	**4.314.584**	**4.469.201**	**4.388.023**	**4.387.782**	**4.385.357**
18	**=**	**Ergebnis der laufenden Verwaltungstätigkeit** (=Zeilen 10 und 17)		**3.881.961**	**4.231.160**	**4.222.674**	**4.377.291**	**4.296.113**	**4.295.872**	**4.293.447**

		Teilergebnisplan	Ergebnis 2007	Ergebnis 2008	Ansatz 2009	Planung 2010	Planung 2011	Planung 2012	Planung 2013	Planung 2014
19	+	Finanzerträge								
20	-	Zinsen und sonstige Finanzaufwendungen								
21	**=**	**Finanzergebnis** (=Zeilen 19 und 20)								
22	**=**	**Ordentliches Ergebnis** (=Zeilen 18 und 21)		**3.881.961**	**4.231.160**	**4.222.674**	**4.377.291**	**4.296.113**	**4.295.872**	**4.293.447**
23	+	Außerordentliche Erträge								
24	-	Außerordentliche Aufwendungen								
25	**=**	**Außerordentliches Ergebnis** (=Zeilen 23 und 24)								
26	**=**	**Ergebnis vor internen Leistungsbeziehungen** (=Zeilen 22 und 25)		**3.881.961**	**4.231.160**	**4.222.674**	**4.377.291**	**4.296.113**	**4.295.872**	**4.293.447**
27	+	Erträge aus internen Leistungsbeziehungen								
28	-	Aufwendungen aus internen Leistungsbeziehungen		16.966	15.169	18.913	24.419	18.934	18.595	18.604
29	**=**	**Ergebnis** (=Zeilen 26, 27 und 28)		**3.898.927**	**4.246.329**	**4.241.587**	**4.401.710**	**4.315.047**	**4.314.467**	**4.312.052**

Sach- und Dienstleistungen (Zeile 13)
2011 sind einmalig 80.000 € für eine grundlegende Reinigung der Orgel in der Stadthalle veranschlagt.

Transferaufwendungen (Zeile 15)
Betriebskostenzuschuss Stadthalle

		Teilfinanzplan A	Ergebnis 2007	Ergebnis 2008	Ansatz 2009	Planung 2010	VE 2010	Planung 2011	VE 2011	Planung 2012	Planung 2013	Planung 2014
1	+	Zuwendungen für Investitions-maßnahmen		-648.517								
2	+	Veräußerung von Sachanlagen		-500								
3	+	Veräußerung von Finanzanlagen										
4	+	Beiträge und ähnliche Entgelte										
5	+	Sonstige Investitionseinzahlungen										
6	**=**	**Einzahlungen aus Investitionstätigkeit**		**-649.017**								
7	-	Erwerb von Grundstücken und Gebäuden										
8	-	Baumaßnahmen										
9	-	Erwerb von beweglichem Anlagevermögen		649.017	350.000	200.000		200.000		100.000	100.000	100.000
10	-	Erwerb von Finanzanlagen										
11	-	Aktivierbare Zuwendungen										
12	-	Sonstige Investitionsauszahlungen										
13	**=**	**Auszahlungen aus Investitionstätigkeit**		**649.017**	**350.000**	**200.000**		**200.000**		**100.000**	**100.000**	**100.000**
14	**=**	**Saldo aus Investitionstätigkeit** (=Zeilen 6 und 13)			**350.000**	**200.000**		**200.000**		**100.000**	**100.000**	**100.000**

Erwerb von beweglichem Anlagevermögen (Zeile 9)
Neben dem jährlichen Sockelbetrag von 100.000 € für die Ersatzbeschaffung von Inventar sind für die Jahre 2010 und 2011 zusätzliche Mittel für dringend erforderliche zusätzliche Maßnahmen berücksichtigt.

Produktgruppe 5704	**Sonstige Beteiligungen**	**PG-Verantwortliche(r): Herr Lobers**

Kurzbeschreibung der Produktgruppe

Die Produktgruppe **5704** „**Sonstige Beteiligungen**“ beinhaltet Gewinnabführungen und Dividenden sowie Erlöse aus Verkäufen von Aktien bzw. Anteilen.

Zielgruppen der Produktgruppe

- Rat und Gremien
- Einwohner/innen
- Vorstände, Geschäftsführungen, Betriebsleiter

Produktgruppenziele

Produktgruppe	**5704**	**Sonstige Beteiligungen**

Auf die Ermittlung und Abbildung von Zielen und Zielkennzahlen wird für diese Produktgruppe verzichtet.

		Teilergebnisplan	Ergebnis 2007	Ergebnis 2008	Ansatz 2009	Planung 2010	Planung 2011	Planung 2012	Planung 2013	Planung 2014
1	+	Steuern und ähnliche Abgaben								
2	+	Zuwendungen und allgemeine Umlagen								
3	+	Sonstige Transfererträge								
4	+	Öffentlich-rechtliche Leistungsentgelte								
5	+	Privatrechtliche Leistungsentgelte								
6	+	Kostenerstattungen und Kostenumlagen								
7	+	Sonstige ordentliche Erträge								
8	+	Aktivierte Eigenleistungen								
9	+/-	Bestandsveränderungen								
10	**=**	**Ordentliche Erträge**								
11	-	Personalaufwendungen								
12	-	Versorgungsaufwendungen								
13	-	Aufwendungen für Sach- und Dienstleistungen								
14	-	Bilanzielle Abschreibungen								
15	-	Transferaufwendungen								
16	-	Sonstige ordentliche Aufwendungen								
17	**=**	**Ordentliche Aufwendungen**								
18	**=**	**Ergebnis der laufenden Verwaltungstätigkeit** (=Zeilen 10 und 17)								

		Teilergebnisplan	Ergebnis 2007	Ergebnis 2008	Ansatz 2009	Planung 2010	Planung 2011	Planung 2012	Planung 2013	Planung 2014
19	+	Finanzerträge				-2.780.000	-2.780.000	-2.780.000	-2.780.000	-2.780.000
20	-	Zinsen und sonstige Finanzaufwendungen								
21	**=**	**Finanzergebnis** (=Zeilen 19 und 20)				**-2.780.000**	**-2.780.000**	**-2.780.000**	**-2.780.000**	**-2.780.000**
22	**=**	**Ordentliches Ergebnis** (=Zeilen 18 und 21)				**-2.780.000**	**-2.780.000**	**-2.780.000**	**-2.780.000**	**-2.780.000**
23	+	Außerordentliche Erträge								
24	-	Außerordentliche Aufwendungen								
25	**=**	**Außerordentliches Ergebnis** (=Zeilen 23 und 24)								
26	**=**	**Ergebnis vor internen Leistungsbeziehungen** (=Zeilen 22 und 25)				**-2.780.000**	**-2.780.000**	**-2.780.000**	**-2.780.000**	**-2.780.000**
27	+	Erträge aus internen Leistungsbeziehungen								
28	-	Aufwendungen aus internen Leistungsbeziehungen								
29	**=**	**Ergebnis** (=Zeilen 26, 27 und 28)				**-2.780.000**	**-2.780.000**	**-2.780.000**	**-2.780.000**	**-2.780.000**

Die Finanzerträge betreffen die Gewinnabführung der Stadtsparkasse gemäß Haushaltssicherungskonzept.

Haushaltsplan 2010 / 2011 **403 Finanzen**

Stadtverwaltung Wuppertal **5704 Sonstige Beteiligungen**

		Teilfinanzplan A	Ergebnis 2007	Ergebnis 2008	Ansatz 2009	Planung 2010	VE 2010	Planung 2011	VE 2011	Planung 2012	Planung 2013	Planung 2014
1	+	Zuwendungen für Investitions-maßnahmen										
2	+	Veräußerung von Sachanlagen										
3	+	Veräußerung von Finanzanlagen						-200.000		-30.050		
4	+	Beiträge und ähnliche Entgelte										
5	+	Sonstige Investitionseinzahlungen										
6	**=**	**Einzahlungen aus Investitionstätigkeit**						**-200.000**		**-30.050**		
7	-	Erwerb von Grundstücken und Gebäuden										
8	-	Baumaßnahmen										
9	-	Erwerb von beweglichem Anlagevermögen										
10	-	Erwerb von Finanzanlagen										
11	-	Aktivierbare Zuwendungen										
12	-	Sonstige Investitionsauszahlungen										
13	**=**	**Auszahlungen aus Investiti-onstätigkeit**										
14	**=**	**Saldo aus Investitionstätigkeit** (=Zeilen 6 und 13)						**-200.000**		**-30.050**		

Einzahlungen gemäß Haushaltssicherungskonzept:
2011 Verkauf der RWE-Aktien
2012 Bereinigung des städtischen Beteiligungsportfolios

Produktgruppe 5705	**Bergische Entwicklung**	**PG-Verantwortliche(r): Herr Lobers**

Kurzbeschreibung der Produktgruppe

- Initiierung, Begleitung, Koordination und Moderation (modellhafter) Gemeinschaftsprojekte (insb. aus den Bereichen Arbeitsmarkt, Beschäftigung und Strukturpolitik; Fläche, Umwelt, Energie und ÖPNV; Jugend, Soziales, Gesundheit) der Region Bergisches Städtedreieck unter Einbeziehung aller dafür relevanten intra- und interregionalen Partner
- Einwerbung von Drittmitteln (Landes-, Bundes-, EU-Förderung, Wettbewerbe; Beteiligungen unmittelbarer Projektbegünstigter) zur Projektfinanzierung bzw. -kofinanzierung und Entlastung der kommunalen Haushalte

Zielgruppen der Produktgruppe

- Verwaltungsleitungen, Stadträte, kommunale Funktionsträger
- Fachverwaltungen, kommunale Beteiligungen / Betriebe
- Firmen, insb. KMU, Kammern, Verbände, Institute, Einrichtungen, Behörden (auch überregional)
- Bürgerschaft der Städte Remscheid, Solingen und Wuppertal

Produktgruppenziele

Produktgruppe	5705	Bergische Entwicklung

Ziel	Bezeichnung
D1251	Förderung der bergischen Zusammenarbeit durch mindestens drei Projekte

Kennzahlen zur Zielerreichung		Ergebnis 2007	Ergebnis 2008	Ansatz 2009	Planung 2010	Planung 2011	Planung 2012	Planung 2013	Planung 2014
D12511 (%)	Zielerreichungsgrad				100,00	100,00	100,00	100,00	100,00

		Teilergebnisplan	Ergebnis 2007	Ergebnis 2008	Ansatz 2009	Planung 2010	Planung 2011	Planung 2012	Planung 2013	Planung 2014
1	+	Steuern und ähnliche Abgaben								
2	+	Zuwendungen und allgemeine Umlagen								
3	+	Sonstige Transfererträge								
4	+	Öffentlich-rechtliche Leistungsentgelte								
5	+	Privatrechtliche Leistungsentgelte								
6	+	Kostenerstattungen und Kostenumlagen								
7	+	Sonstige ordentliche Erträge								
8	+	Aktivierte Eigenleistungen								
9	+/-	Bestandsveränderungen								
10	**=**	**Ordentliche Erträge**								
11	-	Personalaufwendungen		3.044						
12	-	Versorgungsaufwendungen								
13	-	Aufwendungen für Sach- und Dienstleistungen								
14	-	Bilanzielle Abschreibungen								
15	-	Transferaufwendungen		35.815	50.000	50.000	50.000	50.000	50.000	50.000
16	-	Sonstige ordentliche Aufwendungen		75.787						
17	**=**	**Ordentliche Aufwendungen**		**114.646**	**50.000**	**50.000**	**50.000**	**50.000**	**50.000**	**50.000**
18	**=**	**Ergebnis der laufenden Verwaltungstätigkeit** (=Zeilen 10 und 17)		**114.646**	**50.000**	**50.000**	**50.000**	**50.000**	**50.000**	**50.000**

		Teilergebnisplan	Ergebnis 2007	Ergebnis 2008	Ansatz 2009	Planung 2010	Planung 2011	Planung 2012	Planung 2013	Planung 2014
19	+	Finanzerträge								
20	-	Zinsen und sonstige Finanzaufwendungen								
21	**=**	**Finanzergebnis** (=Zeilen 19 und 20)								
22	**=**	**Ordentliches Ergebnis** (=Zeilen 18 und 21)		**114.646**	**50.000**	**50.000**	**50.000**	**50.000**	**50.000**	**50.000**
23	+	Außerordentliche Erträge								
24	-	Außerordentliche Aufwendungen								
25	**=**	**Außerordentliches Ergebnis** (=Zeilen 23 und 24)								
26	**=**	**Ergebnis vor internen Leistungsbeziehungen** (=Zeilen 22 und 25)		**114.646**	**50.000**	**50.000**	**50.000**	**50.000**	**50.000**	**50.000**
27	+	Erträge aus internen Leistungsbeziehungen								
28	-	Aufwendungen aus internen Leistungsbeziehungen								
29	**=**	**Ergebnis** (=Zeilen 26, 27 und 28)		**114.646**	**50.000**	**50.000**	**50.000**	**50.000**	**50.000**	**50.000**

Transferaufwendungen (Zeile 15)
Zuschuss an die Bergische Entwicklungsagentur

Produktgruppe 6101	**Steuern, allgemeine Zuweisungen und allgemeine Umlagen**	**PG-Verantwortliche(r): Herr Lobers**

Kurzbeschreibung der Produktgruppe

- Grundsteuer A und B, Gewerbesteuer,
- Vergnügungssteuer, Hundesteuer, Jagdsteuer, Zweitwohnungssteuer
- Gemeindeanteil an der Einkommensteuer und an der Umsatzsteuer
- Verzinsung von Steuernachforderungen und -erstattungen
- Fonds Deutsche Einheit
- Gewerbesteuerumlage
- Schlüsselzuweisungen
- Leistungen nach dem Familienausgleich
- Landschaftsumlage

Zielgruppen der Produktgruppe

Produktgruppenziele

Produktgruppe	6101	Steuern, allgemeine Zuweisungen und allgemeine Umlagen

Ziel	Bezeichnung
D1091	Versand der Grundbesitzabgabenbescheide (erster Lauf) bis spätestens 05.02. eines jeden Jahres

Kennzahlen zur Zielerreichung		Ergebnis 2007	Ergebnis 2008	Ansatz 2009	Planung 2010	Planung 2011	Planung 2012	Planung 2013	Planung 2014
D10911 (%)	Zielerreichungsgrad				100,00	100,00	100,00	100,00	100,00

		Teilergebnisplan	Ergebnis 2007	Ergebnis 2008	Ansatz 2009	Planung 2010	Planung 2011	Planung 2012	Planung 2013	Planung 2014
1	+	Steuern und ähnliche Abgaben		-394.756.783	-391.778.000	-311.260.200	-329.541.700	-341.040.200	-354.598.000	-367.792.000
2	+	Zuwendungen und allgemeine Umlagen		-192.505.457	-195.000.000	-192.047.215	-198.000.000	-201.000.000	-201.000.000	-201.000.000
3	+	Sonstige Transfererträge								
4	+	Öffentlich-rechtliche Leistungsentgelte								
5	+	Privatrechtliche Leistungsentgelte								
6	+	Kostenerstattungen und Kostenumlagen		-12.759.406	-12.757.075					
7	+	Sonstige ordentliche Erträge		-34.430.184	-3.022.000	-2.000.000	-2.000.000	-2.000.000		
8	+	Aktivierte Eigenleistungen								
9	+/-	Bestandsveränderungen								
10	**=**	**Ordentliche Erträge**		**-634.451.830**	**-602.557.075**	**-505.307.415**	**-529.541.700**	**-544.040.200**	**-555.598.000**	**-568.792.000**
11	-	Personalaufwendungen								
12	-	Versorgungsaufwendungen								
13	-	Aufwendungen für Sach- und Dienstleistungen		208						
14	-	Bilanzielle Abschreibungen			3.393.112					
15	-	Transferaufwendungen		107.485.835	111.080.000	97.617.000	93.400.000	93.660.000	95.800.000	98.200.000
16	-	Sonstige ordentliche Aufwendungen		18.703.389	305.000					
17	**=**	**Ordentliche Aufwendungen**		**126.189.433**	**114.778.112**	**97.617.000**	**93.400.000**	**93.660.000**	**95.800.000**	**98.200.000**
18	**=**	**Ergebnis der laufenden Verwaltungstätigkeit** (=Zeilen 10 und 17)		**-508.262.397**	**-487.778.963**	**-407.690.415**	**-436.141.700**	**-450.380.200**	**-459.798.000**	**-470.592.000**

		Teilergebnisplan	Ergebnis 2007	Ergebnis 2008	Ansatz 2009	Planung 2010	Planung 2011	Planung 2012	Planung 2013	Planung 2014
19	+	Finanzerträge		-3.045.620	-2.253.000					
20	-	Zinsen und sonstige Finanzaufwendungen		63.667.520	78.687.075	1.500.000	1.500.000	1.500.000		
21	**=**	**Finanzergebnis** (=Zeilen 19 und 20)		**60.621.900**	**76.434.075**	**1.500.000**	**1.500.000**	**1.500.000**		
22	**=**	**Ordentliches Ergebnis** (=Zeilen 18 und 21)		**-447.640.498**	**-411.344.888**	**-406.190.415**	**-434.641.700**	**-448.880.200**	**-459.798.000**	**-470.592.000**
23	+	Außerordentliche Erträge								
24	-	Außerordentliche Aufwendungen								
25	**=**	**Außerordentliches Ergebnis** (=Zeilen 23 und 24)								
26	**=**	**Ergebnis vor internen Leistungsbeziehungen** (=Zeilen 22 und 25)		**-447.640.498**	**-411.344.888**	**-406.190.415**	**-434.641.700**	**-448.880.200**	**-459.798.000**	**-470.592.000**
27	+	Erträge aus internen Leistungsbeziehungen								
28	-	Aufwendungen aus internen Leistungsbeziehungen								
29	**=**	**Ergebnis** (=Zeilen 26, 27 und 28)		**-447.640.498**	**-411.344.888**	**-406.190.415**	**-434.641.700**	**-448.880.200**	**-459.798.000**	**-470.592.000**

Steuern und ähnlich Abgaben (Zeile 1)
Zuwendungen und allgemeine Umlage (Zeile 2)
Transferaufwendungen (Zeile 15)
Vgl. umfangreiche Erläuterungen im Vorbericht

Kostenerstattungen und -umlagen (Zeile 6)
Zinsen und sonstige Finanzaufwendungen (Zeile 20)
Die mit dem Schuldendienst zusammenhängenden Erträge und Aufwendungen werden ab 2010 in einer eigenen Produktgruppe (6104) abgewickelt.
Bei den verbliebenen Ansätzen handelt es sich um Erträge aus Säumniszuschlägen bzw. Aufwendungen für Steuernachzahlungen.

		Teilfinanzplan A	Ergebnis 2007	Ergebnis 2008	Ansatz 2009	Planung 2010	VE 2010	Planung 2011	VE 2011	Planung 2012	Planung 2013	Planung 2014
1	+	Zuwendungen für Investitions-maßnahmen			-6.900.000	-6.942.000		-6.750.000		-6.900.000	-7.200.000	-7.200.000
2	+	Veräußerung von Sachanlagen										
3	+	Veräußerung von Finanzanlagen		-16.042.400	-4.997.000							
4	+	Beiträge und ähnliche Entgelte										
5	+	Sonstige Investitionseinzahlungen										
6	**=**	**Einzahlungen aus Investitionstätigkeit**		**-16.042.400**	**-11.897.000**	**-6.942.000**		**-6.750.000**		**-6.900.000**	**-7.200.000**	**-7.200.000**
7	-	Erwerb von Grundstücken und Gebäuden										
8	-	Baumaßnahmen										
9	-	Erwerb von beweglichem Anlagevermögen										
10	-	Erwerb von Finanzanlagen		7.000.000								
11	-	Aktivierbare Zuwendungen										
12	-	Sonstige Investitionsauszahlungen										
13	**=**	**Auszahlungen aus Investitionstätigkeit**		**7.000.000**								
14	**=**	**Saldo aus Investitionstätigkeit** (=Zeilen 6 und 13)		**-9.042.400**	**-11.897.000**	**-6.942.000**		**-6.750.000**		**-6.900.000**	**-7.200.000**	**-7.200.000**

Zuwendungen für Investitionsmaßnahmen (Zeile 1)
Es handelt sich hier um die Investitionspauschale gemäß Gemeindefinanzierungsgesetz. Zur geplanten Verwendung wird auf die besonderen Erläuterungen im Anhang zu den allgemeinen Hinweisen (Band 1 des Haushaltsplans) verwiesen.

Veräußerung von Finanzanlagen (Zeile 3)
Der Ansatz 2009 betrifft den Erlös aus dem Verkauf von Finanzanlagen zur Finanzierung der Maßnahme Döppersberg. Ab 2010 werden die Ansätze in Produktgruppe 6104 veranschlagt.

Produktgruppe 6102	**Globale Minderausgaben**	**PG-Verantwortliche(r): Herr Lobers**

Kurzbeschreibung der Produktgruppe

Die vom Rat der Stadt beschlossenen Maßnahmen des Haushaltssicherungskonzeptes 2010 - 2014 wurden soweit als möglich den Produktgruppen zugeordnet. Soweit dies nicht möglich war, sind sie hier als globale Minderausgabe veranschlagt, die für die Jahre 2010 und 2011 im Rahmen des Haushaltsvollzugs zu erwirtschaften sind. Bei der Aufstellung des nächsten Doppelhaushalts 2012 / 2013 sind sie bei der Ansatzbildung zu berücksichtigen.

Produktgruppenziel

Produktgruppe	**6102**	**Globale Minderausgaben**

Auf die Ermittlung und Abbildung von Zielen und Zielkennzahlen wird für diese Produktgruppe verzichtet.

Haushaltsplan 2010 / 2011 **403 Finanzen**

Stadtverwaltung Wuppertal **6102 Globale Minderausgaben**

		Teilergebnisplan	Ergebnis 2007	Ergebnis 2008	Ansatz 2009	Planung 2010	Planung 2011	Planung 2012	Planung 2013	Planung 2014
1	+	Steuern und ähnliche Abgaben								
2	+	Zuwendungen und allgemeine Umlagen								
3	+	Sonstige Transfererträge								
4	+	Öffentlich-rechtliche Leistungsentgelte								
5	+	Privatrechtliche Leistungsentgelte								
6	+	Kostenerstattungen und Kostenumlagen								
7	+	Sonstige ordentliche Erträge								
8	+	Aktivierte Eigenleistungen								
9	+/-	Bestandsveränderungen								
10	**=**	**Ordentliche Erträge**								
11	-	Personalaufwendungen				-521.000	-1.875.700	-3.734.700	-4.934.700	-6.174.700
12	-	Versorgungsaufwendungen								
13	-	Aufwendungen für Sach- und Dienstleistungen				-585.000	-1.147.300	-1.789.300	-2.179.300	-2.991.300
14	-	Bilanzielle Abschreibungen								
15	-	Transferaufwendungen								
16	-	Sonstige ordentliche Aufwendungen								
17	**=**	**Ordentliche Aufwendungen**				**-1.106.000**	**-3.023.000**	**-5.524.000**	**-7.114.000**	**-9.166.000**
18	**=**	**Ergebnis der laufenden Verwaltungstätigkeit** (=Zeilen 10 und 17)				**-1.106.000**	**-3.023.000**	**-5.524.000**	**-7.114.000**	**-9.166.000**

		Teilergebnisplan	Ergebnis 2007	Ergebnis 2008	Ansatz 2009	Planung 2010	Planung 2011	Planung 2012	Planung 2013	Planung 2014
19	+	Finanzerträge								
20	-	Zinsen und sonstige Finanzaufwendungen								
21	**=**	**Finanzergebnis** (=Zeilen 19 und 20)								
22	**=**	**Ordentliches Ergebnis** (=Zeilen 18 und 21)				**-1.106.000**	**-3.023.000**	**-5.524.000**	**-7.114.000**	**-9.166.000**
23	+	Außerordentliche Erträge								
24	-	Außerordentliche Aufwendungen								
25	**=**	**Außerordentliches Ergebnis** (=Zeilen 23 und 24)								
26	**=**	**Ergebnis vor internen Leistungsbeziehungen** (=Zeilen 22 und 25)				**-1.106.000**	**-3.023.000**	**-5.524.000**	**-7.114.000**	**-9.166.000**
27	+	Erträge aus internen Leistungsbeziehungen								
28	-	Aufwendungen aus internen Leistungsbeziehungen								
29	**=**	**Ergebnis** (=Zeilen 26, 27 und 28)				**-1.106.000**	**-3.023.000**	**-5.524.000**	**-7.114.000**	**-9.166.000**

Produktgruppe 6104	**Sonstige allgemeine Finanzwirtschaft**	**PG-Verantwortliche(r): Herr Lobers**

Kurzbeschreibung der Produktgruppe

- Kredite für Investitionen (Finanzrechung)
- Kredite zur Liquiditätssicherung (Finanzrechnung)
- Kreditbeschaffungskosten
- Schuldendienst (Finanzrechnung)
- von Dritten gewährte Schuldendiensthilfen
- Zinsen aus Geldanlagen
- Zinsaufwendungen aus Kreditgeschäften
- Ersatz von Zinsaufwendungen
- Abwicklung von Fehlbeträgen aus Vorjahren
- Zinseinnahmen und -aufwendungen soweit nicht aus Kreditgeschäften (soweit nicht in einzelnen Produktgruppen nachzuweisen)
- Kontoführung

Zielgruppen der Produktgruppe

Produktgruppenziele

Produktgruppe	6104	Sonstige allgemeine Finanzwirtschaft

Ziel	Bezeichnung
D1481	Die durchschnittlichen Zinsen für Kassenkredite eines jeden Jahres sind niedriger als die durchschnittlichen Marktzinsen für Kredite der letzten drei Jahre mit einer Laufzeit von 10 Jahren

Kennzahlen zur Zielerreichung		Ergebnis 2007	Ergebnis 2008	Ansatz 2009	Planung 2010	Planung 2011	Planung 2012	Planung 2013	Planung 2014
D14811 (%)	Zielerreichungsgrad				100,00	100,00	100,00	100,00	100,00

Haushaltsplan 2010 / 2011 **403 Finanzen**

Stadtverwaltung Wuppertal **6104 Sonstige allgemeine Finanzwirtschaft**

		Teilergebnisplan	Ergebnis 2007	Ergebnis 2008	Ansatz 2009	Planung 2010	Planung 2011	Planung 2012	Planung 2013	Planung 2014
1	+	Steuern und ähnliche Abgaben								
2	+	Zuwendungen und allgemeine Umlagen								
3	+	Sonstige Transfererträge								
4	+	Öffentlich-rechtliche Leistungsentgelte								
5	+	Privatrechtliche Leistungsentgelte								
6	+	Kostenerstattungen und Kostenumlagen				-13.481.300	-14.321.750	-14.496.200	-13.182.000	-13.165.450
7	+	Sonstige ordentliche Erträge				-1.228.850	-1.760.450	-1.842.000	-2.115.150	-2.400.550
8	+	Aktivierte Eigenleistungen								
9	+/-	Bestandsveränderungen								
10	**=**	**Ordentliche Erträge**				**-14.710.150**	**-16.082.200**	**-16.338.200**	**-15.297.150**	**-15.566.000**
11	-	Personalaufwendungen								
12	-	Versorgungsaufwendungen								
13	-	Aufwendungen für Sach- und Dienstleistungen								
14	-	Bilanzielle Abschreibungen				1.448.143	2.288.602	3.135.816	3.961.370	4.793.286
15	-	Transferaufwendungen								
16	-	Sonstige ordentliche Aufwendungen				905.400	905.400	905.400	905.400	905.400
17	**=**	**Ordentliche Aufwendungen**				**2.353.543**	**3.194.002**	**4.041.216**	**4.866.770**	**5.698.686**
18	**=**	**Ergebnis der laufenden Verwaltungstätigkeit** (=Zeilen 10 und 17)				**-12.356.607**	**-12.888.198**	**-12.296.984**	**-10.430.380**	**-9.867.314**

		Teilergebnisplan	Ergebnis 2007	Ergebnis 2008	Ansatz 2009	Planung 2010	Planung 2011	Planung 2012	Planung 2013	Planung 2014
19	+	Finanzerträge				-1.594.400	-1.486.900	-1.377.400	-1.368.200	-1.361.500
20	-	Zinsen und sonstige Finanzaufwendungen				73.266.900	81.976.350	83.796.800	83.400.600	84.625.050
21	**=**	**Finanzergebnis** (=Zeilen 19 und 20)				**71.672.500**	**80.489.450**	**82.419.400**	**82.032.400**	**83.263.550**
22	**=**	**Ordentliches Ergebnis** (=Zeilen 18 und 21)				**59.315.893**	**67.601.252**	**70.122.416**	**71.602.020**	**73.396.236**
23	+	Außerordentliche Erträge								
24	-	Außerordentliche Aufwendungen								
25	**=**	**Außerordentliches Ergebnis** (=Zeilen 23 und 24)								
26	**=**	**Ergebnis vor internen Leistungsbeziehungen** (=Zeilen 22 und 25)				**59.315.893**	**67.601.252**	**70.122.416**	**71.602.020**	**73.396.236**
27	+	Erträge aus internen Leistungsbeziehungen								
28	-	Aufwendungen aus internen Leistungsbeziehungen								
29	**=**	**Ergebnis** (=Zeilen 26, 27 und 28)				**59.315.893**	**67.601.252**	**70.122.416**	**71.602.020**	**73.396.236**

Die Ansätze wurden bis 2009 in der Produktgruppe 6101 mit veranschlagt.

Kostenerstattungen und -umlagen (Zeile 6)
Neben der Erstattung von Kontoführungsgebühren durch das GMW(240.000€ p.a.) handelt es sich ausschließlich um den Ersatz der Eigenbetriebe für vorgeleistete Zinsen für Kredite.

Sonstige ordentliche Erträge (Zeile 7)
Schwerpunkte sind die Konzessionsentgelte der Städtereklame (rund 0,6 Mio.€ p.a.) und Bürgschaftsprovisionen der WSW AG (rund 0,4 Mio. € p.a.)

Zinsen und sonstige Finanzaufwendungen (Zeile 20)
Vgl. umfangreiche Erläuterungen im Vorbericht

Haushaltsplan 2010 / 2011 **403 Finanzen**

Stadtverwaltung Wuppertal **6104 Sonstige allgemeine Finanzwirtschaft**

		Teilfinanzplan A	Ergebnis 2007	Ergebnis 2008	Ansatz 2009	Planung 2010	VE 2010	Planung 2011	VE 2011	Planung 2012	Planung 2013	Planung 2014
1	+	Zuwendungen für Investitions-maßnahmen										
2	+	Veräußerung von Sachanlagen										
3	+	Veräußerung von Finanzanlagen				-3.834.000		-5.900.000		-5.620.000	-3.546.000	
4	+	Beiträge und ähnliche Entgelte										
5	+	Sonstige Investitionseinzahlungen										
6	**=**	**Einzahlungen aus Investitionstätigkeit**				**-3.834.000**		**-5.900.000**		**-5.620.000**	**-3.546.000**	
7	-	Erwerb von Grundstücken und Gebäuden										
8	-	Baumaßnahmen										
9	-	Erwerb von beweglichem Anlagevermögen										
10	-	Erwerb von Finanzanlagen										
11	-	Aktivierbare Zuwendungen										
12	-	Sonstige Investitionsauszahlungen										
13	**=**	**Auszahlungen aus Investiti-onstätigkeit**										
14	**=**	**Saldo aus Investitionstätigkeit** (=Zeilen 6 und 13)				**-3.834.000**		**-5.900.000**		**-5.620.000**	**-3.546.000**	

Veräußerung von Finanzanlagen (Zeile 3)
Es handelt sich um Einzahlungen aus dem Verkauf von Fondsanteilen, die zur Finanzierung der Maßnahmen Döppersberg eingesetzt werden.

Produktgruppe 7101	**Stiftungsmanagement**	**PG-Verantwortliche(r): Herr Lobers**

Kurzbeschreibung der Produktgruppe

- Erfüllung von Stiftungszwecken für gemeinnützige und mildtätige Zwecke
- Verwalten sowie sicheres und ertragreiches Anlegen des Stiftungsvermögens

Zielgruppen der Produktgruppe

- Stiftungen

Produktgruppenziele

Produktgruppe	**7101**	**Stiftungsmanagement**

Ziel	**Bezeichnung**
D1121	Zeitgerechte Ausschüttung der Stiftungserträge; Ausschüttung innerhalb von 8 Wochen nach Beschlussfassung

Kennzahlen zur Zielerreichung		**Ergebnis 2007**	**Ergebnis 2008**	**Ansatz 2009**	**Planung 2010**	**Planung 2011**	**Planung 2012**	**Planung 2013**	**Planung 2014**
D11211 (%)	Zielerreichungsgrad				100,00	100,00	100,00	100,00	100,00

Haushaltsplan 2010 / 2011 **403 Finanzen**

Stadtverwaltung Wuppertal **7101 Stiftungsmanagement**

		Teilergebnisplan	Ergebnis 2007	Ergebnis 2008	Ansatz 2009	Planung 2010	Planung 2011	Planung 2012	Planung 2013	Planung 2014
1	+	Steuern und ähnliche Abgaben								
2	+	Zuwendungen und allgemeine Umlagen		-1.801						
3	+	Sonstige Transfererträge								
4	+	Öffentlich-rechtliche Leistungsentgelte								
5	+	Privatrechtliche Leistungsentgelte								
6	+	Kostenerstattungen und Kostenumlagen								
7	+	Sonstige ordentliche Erträge		-15.555						
8	+	Aktivierte Eigenleistungen								
9	+/-	Bestandsveränderungen								
10	**=**	**Ordentliche Erträge**		**-17.356**						
11	-	Personalaufwendungen				24.217	24.278	24.159	24.088	23.894
12	-	Versorgungsaufwendungen								
13	-	Aufwendungen für Sach- und Dienstleistungen		123		800	800	800	800	800
14	-	Bilanzielle Abschreibungen				5	1	1		
15	-	Transferaufwendungen		1.801						
16	-	Sonstige ordentliche Aufwendungen				659	659	659	659	659
17	**=**	**Ordentliche Aufwendungen**		**1.924**		**25.681**	**25.738**	**25.618**	**25.546**	**25.352**
18	**=**	**Ergebnis der laufenden Verwaltungstätigkeit** (=Zeilen 10 und 17)		**-15.432**		**25.681**	**25.738**	**25.618**	**25.546**	**25.352**

		Teilergebnisplan	Ergebnis 2007	Ergebnis 2008	Ansatz 2009	Planung 2010	Planung 2011	Planung 2012	Planung 2013	Planung 2014
19	+	Finanzerträge								
20	-	Zinsen und sonstige Finanzaufwendungen								
21	**=**	**Finanzergebnis** (=Zeilen 19 und 20)								
22	**=**	**Ordentliches Ergebnis** (=Zeilen 18 und 21)		**-15.432**		**25.681**	**25.738**	**25.618**	**25.546**	**25.352**
23	+	Außerordentliche Erträge								
24	-	Außerordentliche Aufwendungen								
25	**=**	**Außerordentliches Ergebnis** (=Zeilen 23 und 24)								
26	**=**	**Ergebnis vor internen Leistungsbeziehungen** (=Zeilen 22 und 25)		**-15.432**		**25.681**	**25.738**	**25.618**	**25.546**	**25.352**
27	+	Erträge aus internen Leistungsbeziehungen								
28	-	Aufwendungen aus internen Leistungsbeziehungen		9		4.866	4.879	4.865	4.855	4.846
29	**=**	**Ergebnis** (=Zeilen 26, 27 und 28)		**-15.423**		**30.547**	**30.618**	**30.483**	**30.402**	**30.198**

		Teilfinanzplan A	**Ergebnis 2007**	**Ergebnis 2008**	**Ansatz 2009**	**Planung 2010**	**VE 2010**	**Planung 2011**	**VE 2011**	**Planung 2012**	**Planung 2013**	**Planung 2014**
1	+	Zuwendungen für Investitions-maßnahmen										
2	+	Veräußerung von Sachanlagen										
3	+	Veräußerung von Finanzanlagen										
4	+	Beiträge und ähnliche Entgelte										
5	+	Sonstige Investitionseinzahlungen										
6	**=**	**Einzahlungen aus Investitionstätigkeit**										
7	-	Erwerb von Grundstücken und Gebäuden										
8	-	Baumaßnahmen										
9	-	Erwerb von beweglichem Anlagevermögen				12		12		12	12	12
10	-	Erwerb von Finanzanlagen										
11	-	Aktivierbare Zuwendungen										
12	-	Sonstige Investitionsauszahlungen										
13	**=**	**Auszahlungen aus Investitionstätigkeit**				**12**		**12**		**12**	**12**	**12**
14	**=**	**Saldo aus Investitionstätigkeit** (=Zeilen 6 und 13)				**12**		**12**		**12**	**12**	**12**

Ressort 404 **Personal** **Leitung: Frau Dmuß**

Produktbereich		Produktgruppe		Produkt	
11	Innere Verwaltung	**1114**	**Personalfortbildung und -entwicklung**	1114010 1114020	Ausbildung Kommunale Fortbildung
		1115	**Personalmanagement**	1115010 1115020 1115030 1115040 1115050	Personalsteuerung und -recht Personalbetreuung Arbeitssicherheit / Gesundheitsschutz Personalabrechnung Ressource Zentrales Personalkosten-Rest-Budget
		1124	**Infrastrukturelles Immobilienmanage-ment**	1124010	Kantine
		1128	**Personalnebenkosten**	1128010	Personalnebenkosten
		1130	**Zentrales Personalkosten-Rest-Budget**	1130010	Zentrales Personalkosten-Rest-Budget
		1134	**Mitgliedschaften**	1134010	Beitragsmitgliedschaften im Gesamtverwal-tungsinteresse

Ressort	**404**	**Personal**
Ressortleitung	**Frau Dmuß**	

Kurzbeschreibung des Ressorts

- Aufgabe Personalmanagement:
  Personalgewinnung, Personalauswahl, Personaleinsatz, Personalentwicklung, Personalplanung, Personalkostenmanagement
- Aufgabe Steuerungsunterstützung für die Verwaltungsleitung:
  Entwickeln von Regeln und Standards, Dienstanweisungen, Dienstvereinbarungen, Projekte des Personalmanagements
- Aufgabe interner Dienstleister:
  Für Mitarbeiter/-innen und Führungskräfte der Ressorts, Stadt- und Eigenbetriebe in allen Personalangelegenheiten

Haushaltsplan 2010 / 2011 **404 Personal**

Stadtverwaltung Wuppertal

		Teilergebnisplan	Ergebnis 2007	Ergebnis 2008	Ansatz 2009	Planung 2010	Planung 2011	Planung 2012	Planung 2013	Planung 2014
1	+	Steuern und ähnliche Abgaben								
2	+	Zuwendungen und allgemeine Umlagen			-20.000	-27.216	-27.216	-27.216	-22.520	-20.000
3	+	Sonstige Transfererträge								
4	+	Öffentlich-rechtliche Leistungsentgelte		-162.086	-306.800	-243.900	-243.900	-243.900	-243.900	-243.900
5	+	Privatrechtliche Leistungsentgelte		-110.094	-94.200	-107.000	-137.000	-137.000	-137.000	-137.000
6	+	Kostenerstattungen und Kostenumlagen		-2.173.752	-585.893	-661.478	-637.432	-631.025	-631.054	-631.050
7	+	Sonstige ordentliche Erträge		-31.024.137	-9.733.423	-46.787.520	-47.369.550	-48.212.160	-48.768.680	-48.732.120
8	+	Aktivierte Eigenleistungen								
9	+/-	Bestandsveränderungen								
10	**=**	**Ordentliche Erträge**		**-33.470.069**	**-10.740.316**	**-47.827.114**	**-48.415.098**	**-49.251.302**	**-49.803.154**	**-49.764.070**
11	-	Personalaufwendungen		14.921.297	10.697.752	15.005.005	15.100.574	15.561.422	15.833.080	15.695.649
12	-	Versorgungsaufwendungen		61.042.498	28.638.200	47.418.500	48.270.500	49.010.100	49.806.800	50.612.800
13	-	Aufwendungen für Sach- und Dienstleistungen		280.603	273.229	293.450	269.150	274.150	274.150	274.150
14	-	Bilanzielle Abschreibungen		62.287	50.155	53.750	42.017	12.779	4.026	748
15	-	Transferaufwendungen		93.626	105.000	59.500	14.000	14.000	14.000	14.000
16	-	Sonstige ordentliche Aufwendungen		1.777.090	1.409.570	1.697.719	1.700.419	1.700.419	1.700.419	1.700.419
17	**=**	**Ordentliche Aufwendungen**		**78.177.401**	**41.173.905**	**64.527.925**	**65.396.659**	**66.572.870**	**67.632.475**	**68.297.765**
18	**=**	**Ergebnis der laufenden Verwaltungstätigkeit** (=Zeilen 10 und 17)		**44.707.332**	**30.433.589**	**16.700.811**	**16.981.561**	**17.321.568**	**17.829.321**	**18.533.695**

		Teilergebnisplan	Ergebnis 2007	Ergebnis 2008	Ansatz 2009	Planung 2010	Planung 2011	Planung 2012	Planung 2013	Planung 2014
19	+	Finanzerträge								
20	-	Zinsen und sonstige Finanzaufwendungen								
21	**=**	**Finanzergebnis** (=Zeilen 19 und 20)								
22	**=**	**Ordentliches Ergebnis** (=Zeilen 18 und 21)		**44.707.332**	**30.433.589**	**16.700.811**	**16.981.561**	**17.321.568**	**17.829.321**	**18.533.695**
23	+	Außerordentliche Erträge								
24	-	Außerordentliche Aufwendungen								
25	**=**	**Außerordentliches Ergebnis** (=Zeilen 23 und 24)								
26	**=**	**Ergebnis vor internen Leistungsbeziehungen** (=Zeilen 22 und 25)		**44.707.332**	**30.433.589**	**16.700.811**	**16.981.561**	**17.321.568**	**17.829.321**	**18.533.695**
27	+	Erträge aus internen Leistungsbeziehungen		-5.968.387	-5.042.203	-4.847.101	-4.850.070	-4.847.531	-4.848.473	-4.847.745
28	-	Aufwendungen aus internen Leistungsbeziehungen		1.169.324	946.026	1.078.126	1.076.046	1.074.893	1.068.020	1.065.272
29	**=**	**Ergebnis** (=Zeilen 26, 27 und 28)		**39.908.268**	**26.337.412**	**12.931.835**	**13.207.537**	**13.548.930**	**14.048.869**	**14.751.222**

		Teilfinanzplan A	Ergebnis 2007	Ergebnis 2008	Ansatz 2009	Planung 2010	VE 2010	Planung 2011	VE 2011	Planung 2012	Planung 2013	Planung 2014
1	+	Zuwendungen für Investitions-maßnahmen										
2	+	Veräußerung von Sachanlagen										
3	+	Veräußerung von Finanzanlagen										
4	+	Beiträge und ähnliche Entgelte										
5	+	Sonstige Investitionseinzahlungen										
6	**=**	**Einzahlungen aus Investitionstätigkeit**										
7	-	Erwerb von Grundstücken und Gebäuden										
8	-	Baumaßnahmen										
9	-	Erwerb von beweglichem Anlagevermögen		1.502								
10	-	Erwerb von Finanzanlagen		324.519								
11	-	Aktivierbare Zuwendungen										
12	-	Sonstige Investitionsauszahlungen										
13	**=**	**Auszahlungen aus Investitionstätigkeit**		**326.021**								
14	**=**	**Saldo aus Investitionstätigkeit** (=Zeilen 6 und 13)		**326.021**								

Personalkennzahlen	Ergebnis 2007	Ergebnis 2008	Ansatz 2009	Planung 2010	Planung 2011	Planung 2012	Planung 2013	Planung 2014
Anzahl Mitarbeiter		71,00		70,00	69,00	69,00	68,00	67,00
Vollzeitkräfte		63,60	190,10	62,13	61,33	60,18	59,45	58,74
Stellenplan		87,47		87,78	87,78	87,78	87,78	87,78

Produktgruppe 1114	**Personalfortbildung und -entwicklung**	**PG-Verantwortliche(r): Frau Dmuß**

Kurzbeschreibung der Produktgruppe

- Auswahl, Einstellung und Betreuung der Nachwuchskräfte
- Administration der Berufsausgangsqualifizierung für alle Beschäftigungsgruppen, Angestelltenlehrgänge, Praktika
- Administration von Ausbildereignungsseminaren
- Sicherstellen der Qualität der Ausbildung
- Entwicklung, Durchführung und Controlling
  - eines verwaltungsinternen, übergreifenden, offenen Veranstaltungsprogramms,
  - von Qualifizierungsmaßnahmen im Auftrag städtischer Leistungseinheiten,
  - von projektbezogenen Qualifizierungsmaßnahmen und
  - von Maßnahmen zur Führungskräftefortbildung
- Unterstützung des Verwaltungsvorstandes bei der Durchführung von Führungskräftetreffen

Zielgruppen der Produktgruppe

- Rat, Verwaltungsvorstand
- Führungskräfte
- Projektleitungen
- städt. MitarbeiterInnen

Produktgruppenziele

Produktgruppe	1114	Personalfortbildung und -entwicklung

Ziel	Bezeichnung
D0141	Erfüllung der in den zugehörigen Produkten genannten Ziele

Kennzahlen zur Zielerreichung		Ergebnis 2007	Ergebnis 2008	Ansatz 2009	Planung 2010	Planung 2011	Planung 2012	Planung 2013	Planung 2014
D01411 (%)	Zielerreichungsgrad				100,00	100,00	100,00	100,00	100,00

Haushaltsplan 2010 / 2011 **404 Personal**

Stadtverwaltung Wuppertal **1114 Personalfortbildung und -entwicklung**

		Teilergebnisplan	Ergebnis 2007	Ergebnis 2008	Ansatz 2009	Planung 2010	Planung 2011	Planung 2012	Planung 2013	Planung 2014
1	+	Steuern und ähnliche Abgaben								
2	+	Zuwendungen und allgemeine Umlagen								
3	+	Sonstige Transfererträge								
4	+	Öffentlich-rechtliche Leistungsentgelte		-162.086	-306.800	-243.900	-243.900	-243.900	-243.900	-243.900
5	+	Privatrechtliche Leistungsentgelte								
6	+	Kostenerstattungen und Kostenumlagen		-83.618	-14.817	-15.118	-15.119	-15.143	-15.148	-15.148
7	+	Sonstige ordentliche Erträge		-74.871						
8	+	Aktivierte Eigenleistungen								
9	+/-	Bestandsveränderungen								
10	**=**	**Ordentliche Erträge**		**-320.575**	**-321.617**	**-259.018**	**-259.019**	**-259.043**	**-259.048**	**-259.048**
11	-	Personalaufwendungen		625.921	508.856	566.408	559.265	556.449	548.466	538.512
12	-	Versorgungsaufwendungen								
13	-	Aufwendungen für Sach- und Dienstleistungen		53.435	47.025	67.028	65.413	67.862	67.862	67.862
14	-	Bilanzielle Abschreibungen		2.173	966	334	243	138	120	65
15	-	Transferaufwendungen								
16	-	Sonstige ordentliche Aufwendungen		308.414	537.198	433.479	426.580	426.580	426.580	426.580
17	**=**	**Ordentliche Aufwendungen**		**989.943**	**1.094.044**	**1.067.249**	**1.051.501**	**1.051.029**	**1.043.029**	**1.033.019**
18	**=**	**Ergebnis der laufenden Verwaltungstätigkeit** (=Zeilen 10 und 17)		**669.368**	**772.427**	**808.231**	**792.482**	**791.987**	**783.981**	**773.971**

		Teilergebnisplan	Ergebnis 2007	Ergebnis 2008	Ansatz 2009	Planung 2010	Planung 2011	Planung 2012	Planung 2013	Planung 2014
19	+	Finanzerträge								
20	-	Zinsen und sonstige Finanzaufwendungen								
21	**=**	**Finanzergebnis** (=Zeilen 19 und 20)								
22	**=**	**Ordentliches Ergebnis** (=Zeilen 18 und 21)		**669.368**	**772.427**	**808.231**	**792.482**	**791.987**	**783.981**	**773.971**
23	+	Außerordentliche Erträge								
24	-	Außerordentliche Aufwendungen								
25	**=**	**Außerordentliches Ergebnis** (=Zeilen 23 und 24)								
26	**=**	**Ergebnis vor internen Leistungsbeziehungen** (=Zeilen 22 und 25)		**669.368**	**772.427**	**808.231**	**792.482**	**791.987**	**783.981**	**773.971**
27	+	Erträge aus internen Leistungsbeziehungen		-337.173	-251.766	-292.019	-293.436	-293.271	-293.334	-293.195
28	-	Aufwendungen aus internen Leistungsbeziehungen		186.468	140.278	165.766	164.593	164.526	163.281	162.652
29	**=**	**Ergebnis** (=Zeilen 26, 27 und 28)		**518.664**	**660.939**	**681.978**	**663.640**	**663.242**	**653.928**	**643.428**

		Teilfinanzplan A	Ergebnis 2007	Ergebnis 2008	Ansatz 2009	Planung 2010	VE 2010	Planung 2011	VE 2011	Planung 2012	Planung 2013	Planung 2014
1	+	Zuwendungen für Investitions-maßnahmen										
2	+	Veräußerung von Sachanlagen										
3	+	Veräußerung von Finanzanlagen										
4	+	Beiträge und ähnliche Entgelte										
5	+	Sonstige Investitionseinzahlungen										
6	**=**	**Einzahlungen aus Investitionstätigkeit**										
7	-	Erwerb von Grundstücken und Gebäuden										
8	-	Baumaßnahmen										
9	-	Erwerb von beweglichem Anlagevermögen		466								
10	-	Erwerb von Finanzanlagen										
11	-	Aktivierbare Zuwendungen										
12	-	Sonstige Investitionsauszahlungen										
13	**=**	**Auszahlungen aus Investitionstätigkeit**		**466**								
14	**=**	**Saldo aus Investitionstätigkeit** (=Zeilen 6 und 13)		**466**								

Personalkennzahlen	Ergebnis 2007	Ergebnis 2008	Ansatz 2009	Planung 2010	Planung 2011	Planung 2012	Planung 2013	Planung 2014
Anzahl Mitarbeiter		11,49		11,49	10,49	10,49	10,49	10,49
Vollzeitkräfte		8,34	8,55	8,33	8,14	8,00	7,80	7,59
Stellenplan		13,21		13,08	13,08	13,08	13,08	13,08

Produktgruppe 1115	**Personalmanagement**	**PG-Verantwortliche(r): Frau Dmuß**

Kurzbeschreibung der Produktgruppe

Betreuung der aktiven und ausgeschiedenen MitarbeiterInnen, der Auszubildenden und Externer

Zielgruppen der Produktgruppe

- MitarbeiterInnen und Führungskräfte der Ressorts und Stadtbetriebe der Kernverwaltung
- MitarbeiterInnen und Führungskräfte der Eigenbetriebe
- Führungs- und Leitungskräfte externer Unternehmen

Produktgruppenziele

Produktgruppe	1115	Personalmanagement

Ziel	Bezeichnung
D0151	Erfüllung der in den zugehörigen Produkten genannten Ziele

Kennzahlen zur Zielerreichung		Ergebnis 2007	Ergebnis 2008	Ansatz 2009	Planung 2010	Planung 2011	Planung 2012	Planung 2013	Planung 2014
D01511 (%)	Zielerreichungsgrad				100,00	100,00	100,00	100,00	100,00

Haushaltsplan 2010 / 2011 **404 Personal**

Stadtverwaltung Wuppertal **1115 Personalmanagement**

		Teilergebnisplan	Ergebnis 2007	Ergebnis 2008	Ansatz 2009	Planung 2010	Planung 2011	Planung 2012	Planung 2013	Planung 2014
1	+	Steuern und ähnliche Abgaben								
2	+	Zuwendungen und allgemeine Umlagen				-7.216	-7.216	-7.216	-2.520	
3	+	Sonstige Transfererträge								
4	+	Öffentlich-rechtliche Leistungsentgelte								
5	+	Privatrechtliche Leistungsentgelte		-19.157	-13.200	-17.000	-17.000	-17.000	-17.000	-17.000
6	+	Kostenerstattungen und Kostenumlagen		-370.663	-410.876	-493.060	-468.914	-469.382	-469.406	-469.402
7	+	Sonstige ordentliche Erträge		-464.779						
8	+	Aktivierte Eigenleistungen								
9	+/-	Bestandsveränderungen								
10	**=**	**Ordentliche Erträge**		**-854.598**	**-424.076**	**-517.276**	**-493.130**	**-493.599**	**-488.926**	**-486.402**
11	-	Personalaufwendungen		3.732.060	3.315.405	3.581.110	3.567.733	3.554.494	3.532.019	3.494.956
12	-	Versorgungsaufwendungen								
13	-	Aufwendungen für Sach- und Dienstleistungen		68.064	71.918	79.169	77.487	80.038	80.038	80.038
14	-	Bilanzielle Abschreibungen		60.113	49.189	53.416	41.774	12.641	3.906	683
15	-	Transferaufwendungen								
16	-	Sonstige ordentliche Aufwendungen		144.008	205.372	161.628	172.118	172.118	172.118	172.118
17	**=**	**Ordentliche Aufwendungen**		**4.004.246**	**3.641.883**	**3.875.323**	**3.859.112**	**3.819.291**	**3.788.080**	**3.747.795**
18	**=**	**Ergebnis der laufenden Verwaltungstätigkeit** (=Zeilen 10 und 17)		**3.149.647**	**3.217.808**	**3.358.047**	**3.365.982**	**3.325.692**	**3.299.154**	**3.261.393**

		Teilergebnisplan	Ergebnis 2007	Ergebnis 2008	Ansatz 2009	Planung 2010	Planung 2011	Planung 2012	Planung 2013	Planung 2014
19	+	Finanzerträge								
20	-	Zinsen und sonstige Finanzaufwendungen								
21	**=**	**Finanzergebnis** (=Zeilen 19 und 20)								
22	**=**	**Ordentliches Ergebnis** (=Zeilen 18 und 21)		**3.149.647**	**3.217.808**	**3.358.047**	**3.365.982**	**3.325.692**	**3.299.154**	**3.261.393**
23	+	Außerordentliche Erträge								
24	-	Außerordentliche Aufwendungen								
25	**=**	**Außerordentliches Ergebnis** (=Zeilen 23 und 24)								
26	**=**	**Ergebnis vor internen Leistungsbeziehungen** (=Zeilen 22 und 25)		**3.149.647**	**3.217.808**	**3.358.047**	**3.365.982**	**3.325.692**	**3.299.154**	**3.261.393**
27	+	Erträge aus internen Leistungsbeziehungen		-5.636.621	-4.793.893	-4.559.184	-4.560.658	-4.558.289	-4.559.108	-4.558.449
28	-	Aufwendungen aus internen Leistungsbeziehungen		982.385	765.445	916.145	915.210	914.128	908.441	906.251
29	**=**	**Ergebnis** (=Zeilen 26, 27 und 28)		**-1.504.588**	**-810.640**	**-284.993**	**-279.467**	**-318.469**	**-351.512**	**-390.805**

		Teilfinanzplan A	**Ergebnis 2007**	**Ergebnis 2008**	**Ansatz 2009**	**Planung 2010**	**VE 2010**	**Planung 2011**	**VE 2011**	**Planung 2012**	**Planung 2013**	**Planung 2014**
1	+	Zuwendungen für Investitions-maßnahmen										
2	+	Veräußerung von Sachanlagen										
3	+	Veräußerung von Finanzanlagen										
4	+	Beiträge und ähnliche Entgelte										
5	+	Sonstige Investitionseinzahlungen										
6	**=**	**Einzahlungen aus Investitionstätigkeit**										
7	-	Erwerb von Grundstücken und Gebäuden										
8	-	Baumaßnahmen										
9	-	Erwerb von beweglichem Anlagevermögen		1.036								
10	-	Erwerb von Finanzanlagen										
11	-	Aktivierbare Zuwendungen										
12	-	Sonstige Investitionsauszahlungen										
13	**=**	**Auszahlungen aus Investiti-onstätigkeit**		**1.036**								
14	**=**	**Saldo aus Investitionstätigkeit** (=Zeilen 6 und 13)		**1.036**								

Personalkennzahlen	Ergebnis 2007	Ergebnis 2008	Ansatz 2009	Planung 2010	Planung 2011	Planung 2012	Planung 2013	Planung 2014
Anzahl Mitarbeiter		59,51		58,51	58,51	58,51	57,51	56,51
Vollzeitkräfte		55,26	56,55	53,80	53,19	52,18	51,65	51,15
Stellenplan		74,26		74,70	74,70	74,70	74,70	74,70

Produktgruppe 1124	**Infrastrukturelles Immobilienmanagement**	**PG-Verantwortliche(r): Frau Dmuß**

Kurzbeschreibung der Produktgruppe

Verpflegungsangebot und Konferenzservice

Zielgruppen der Produktgruppe

- Beschäftigte der Kernverwaltung
- Mitglieder von Rat und Gremien
- Externe

Produktgruppenziele

Produktgruppe	1124	Infrastrukturelles Immobilienmanagement

Ziel	Bezeichnung
D0231	Erfüllung der in den zugehörigen Produkten genannten Ziele

Kennzahlen zur Zielerreichung		Ergebnis 2007	Ergebnis 2008	Ansatz 2009	Planung 2010	Planung 2011	Planung 2012	Planung 2013	Planung 2014
D02311 (%)	Zielerreichungsgrad				100,00				

Haushaltsplan 2010 / 2011 **404 Personal**

Stadtverwaltung Wuppertal **1124 Infrastrukturelles Immobilienmanagement**

		Teilergebnisplan	Ergebnis 2007	Ergebnis 2008	Ansatz 2009	Planung 2010	Planung 2011	Planung 2012	Planung 2013	Planung 2014
1	+	Steuern und ähnliche Abgaben								
2	+	Zuwendungen und allgemeine Umlagen								
3	+	Sonstige Transfererträge								
4	+	Öffentlich-rechtliche Leistungsentgelte								
5	+	Privatrechtliche Leistungsentgelte		-30.966	-36.000	-40.000	-40.000	-40.000	-40.000	-40.000
6	+	Kostenerstattungen und Kostenumlagen								
7	+	Sonstige ordentliche Erträge								
8	+	Aktivierte Eigenleistungen								
9	+/-	Bestandsveränderungen								
10	**=**	**Ordentliche Erträge**		**-30.966**	**-36.000**	**-40.000**	**-40.000**	**-40.000**	**-40.000**	**-40.000**
11	-	Personalaufwendungen								
12	-	Versorgungsaufwendungen								
13	-	Aufwendungen für Sach- und Dienstleistungen		40.935	39.986	21.203				
14	-	Bilanzielle Abschreibungen								
15	-	Transferaufwendungen		81.785	91.000	45.500				
16	-	Sonstige ordentliche Aufwendungen		74.330	36.000	71.413	69.020	69.020	69.020	69.020
17	**=**	**Ordentliche Aufwendungen**		**197.050**	**166.986**	**138.115**	**69.020**	**69.020**	**69.020**	**69.020**
18	**=**	**Ergebnis der laufenden Verwaltungstätigkeit** (=Zeilen 10 und 17)		**166.084**	**130.986**	**98.115**	**29.020**	**29.020**	**29.020**	**29.020**

		Teilergebnisplan	Ergebnis 2007	Ergebnis 2008	Ansatz 2009	Planung 2010	Planung 2011	Planung 2012	Planung 2013	Planung 2014
19	+	Finanzerträge								
20	-	Zinsen und sonstige Finanzaufwendungen								
21	**=**	**Finanzergebnis** (=Zeilen 19 und 20)								
22	**=**	**Ordentliches Ergebnis** (=Zeilen 18 und 21)		**166.084**	**130.986**	**98.115**	**29.020**	**29.020**	**29.020**	**29.020**
23	+	Außerordentliche Erträge								
24	-	Außerordentliche Aufwendungen								
25	**=**	**Außerordentliches Ergebnis** (=Zeilen 23 und 24)								
26	**=**	**Ergebnis vor internen Leistungsbeziehungen** (=Zeilen 22 und 25)		**166.084**	**130.986**	**98.115**	**29.020**	**29.020**	**29.020**	**29.020**
27	+	Erträge aus internen Leistungsbeziehungen								
28	-	Aufwendungen aus internen Leistungsbeziehungen		5.610	2.902	51				
29	**=**	**Ergebnis** (=Zeilen 26, 27 und 28)		**171.693**	**133.888**	**98.166**	**29.020**	**29.020**	**29.020**	**29.020**

Sach- und Dienstleistungen (Zeile 13)
Transferaufwendungen (Zeile 15)
Ansatzkürzungen ergeben sich aus der Kündigung des Vertrages zum Betrieb der Kantine zum 30.06.2010.

Produktgruppe 1128	**Personalnebenkosten**	**PG-Verantwortliche(r): Frau Dmuß**

Kurzbeschreibung der Produktgruppe

Dient zur Abwicklung der Personalnebenkosten.

Zielgruppen der Produktgruppe

Produktgruppenziele

Produktgruppe	**1128**	**Personalnebenkosten**

Auf die Ermittlung und Abbildung von Zielen und Zielkennzahlen wird für diese Produktgruppe verzichtet.

Haushaltsplan 2010 / 2011 **404 Personal**

Stadtverwaltung Wuppertal **1128 Personalnebenkosten**

		Teilergebnisplan	Ergebnis 2007	Ergebnis 2008	Ansatz 2009	Planung 2010	Planung 2011	Planung 2012	Planung 2013	Planung 2014
1	+	Steuern und ähnliche Abgaben								
2	+	Zuwendungen und allgemeine Umlagen								
3	+	Sonstige Transfererträge								
4	+	Öffentlich-rechtliche Leistungsentgelte								
5	+	Privatrechtliche Leistungsentgelte		-59.783	-45.000	-50.000	-80.000	-80.000	-80.000	-80.000
6	+	Kostenerstattungen und Kostenumlagen		-2.228	-2.500	-2.500	-2.500	-2.500	-2.500	-2.500
7	+	Sonstige ordentliche Erträge		-45.397	-16.500	-30.000	-30.000	-30.000	-30.000	-30.000
8	+	Aktivierte Eigenleistungen								
9	+/-	Bestandsveränderungen								
10	**=**	**Ordentliche Erträge**		**-107.408**	**-64.000**	**-82.500**	**-112.500**	**-112.500**	**-112.500**	**-112.500**
11	-	Personalaufwendungen				605.000	605.000	605.000	605.000	605.000
12	-	Versorgungsaufwendungen								
13	-	Aufwendungen für Sach- und Dienstleistungen				11.550	11.550	11.550	11.550	11.550
14	-	Bilanzielle Abschreibungen								
15	-	Transferaufwendungen			14.000	14.000	14.000	14.000	14.000	14.000
16	-	Sonstige ordentliche Aufwendungen		80		158.200	159.700	159.700	159.700	159.700
17	**=**	**Ordentliche Aufwendungen**		**80**	**14.000**	**788.750**	**790.250**	**790.250**	**790.250**	**790.250**
18	**=**	**Ergebnis der laufenden Verwaltungstätigkeit** (=Zeilen 10 und 17)		**-107.328**	**-50.000**	**706.250**	**677.750**	**677.750**	**677.750**	**677.750**

Haushaltsplan 2010 / 2011 **404 Personal**

Stadtverwaltung Wuppertal **1128 Personalnebenkosten**

		Teilergebnisplan	Ergebnis 2007	Ergebnis 2008	Ansatz 2009	Planung 2010	Planung 2011	Planung 2012	Planung 2013	Planung 2014
19	+	Finanzerträge								
20	-	Zinsen und sonstige Finanzaufwendungen								
21	**=**	**Finanzergebnis** (=Zeilen 19 und 20)								
22	**=**	**Ordentliches Ergebnis** (=Zeilen 18 und 21)		**-107.328**	**-50.000**	**706.250**	**677.750**	**677.750**	**677.750**	**677.750**
23	+	Außerordentliche Erträge								
24	-	Außerordentliche Aufwendungen								
25	**=**	**Außerordentliches Ergebnis** (=Zeilen 23 und 24)								
26	**=**	**Ergebnis vor internen Leistungsbeziehungen** (=Zeilen 22 und 25)		**-107.328**	**-50.000**	**706.250**	**677.750**	**677.750**	**677.750**	**677.750**
27	+	Erträge aus internen Leistungsbeziehungen								
28	-	Aufwendungen aus internen Leistungsbeziehungen		266		267	267	267	267	267
29	**=**	**Ergebnis** (=Zeilen 26, 27 und 28)		**-107.062**	**-50.000**	**706.517**	**678.017**	**678.017**	**678.017**	**678.017**

Produktgruppe 1130	**Zentrales Personalkosten- Rest- Budget**	**PG-Verantwortliche(r): Frau Dmuß**

Kurzbeschreibung der Produktgruppe

Dient zur Abwicklung der Pensionsrückstellungen, Beihilferückstellungen u. a.

Zielgruppen der Produktgruppe

Produktgruppenziele

Produktgruppe	**1130**	**Zentrales Personalkosten- Rest- Budget**

Auf die Ermittlung und Abbildung von Zielen und Zielkennzahlen wird für diese Produktgruppe verzichtet.

Haushaltsplan 2010 / 2011 **404 Personal**

Stadtverwaltung Wuppertal **1130 Zentrales Personalkosten-Rest-Budget**

		Teilergebnisplan	Ergebnis 2007	Ergebnis 2008	Ansatz 2009	Planung 2010	Planung 2011	Planung 2012	Planung 2013	Planung 2014
1	+	Steuern und ähnliche Abgaben								
2	+	Zuwendungen und allgemeine Umlagen			-20.000	-20.000	-20.000	-20.000	-20.000	-20.000
3	+	Sonstige Transfererträge								
4	+	Öffentlich-rechtliche Leistungsentgelte								
5	+	Privatrechtliche Leistungsentgelte		-187						
6	+	Kostenerstattungen und Kostenumlagen		-1.717.243	-157.700	-150.800	-150.900	-144.000	-144.000	-144.000
7	+	Sonstige ordentliche Erträge		-30.439.091	-9.716.923	-46.757.520	-47.339.550	-48.182.160	-48.738.680	-48.702.120
8	+	Aktivierte Eigenleistungen								
9	+/-	Bestandsveränderungen								
10	**=**	**Ordentliche Erträge**		**-32.156.520**	**-9.894.623**	**-46.928.320**	**-47.510.450**	**-48.346.160**	**-48.902.680**	**-48.866.120**
11	-	Personalaufwendungen		10.563.316	6.873.491	10.252.488	10.368.577	10.845.479	11.147.595	11.057.181
12	-	Versorgungsaufwendungen		61.042.498	28.638.200	47.418.500	48.270.500	49.010.100	49.806.800	50.612.800
13	-	Aufwendungen für Sach- und Dienstleistungen		118.169	114.300	114.500	114.700	114.700	114.700	114.700
14	-	Bilanzielle Abschreibungen								
15	-	Transferaufwendungen		11.841						
16	-	Sonstige ordentliche Aufwendungen		1.013.519	386.000	628.000	628.000	628.000	628.000	628.000
17	**=**	**Ordentliche Aufwendungen**		**72.749.343**	**36.011.991**	**58.413.488**	**59.381.777**	**60.598.279**	**61.697.095**	**62.412.681**
18	**=**	**Ergebnis der laufenden Verwaltungstätigkeit** (=Zeilen 10 und 17)		**40.592.822**	**26.117.368**	**11.485.168**	**11.871.327**	**12.252.119**	**12.794.415**	**13.546.561**

		Teilergebnisplan	Ergebnis 2007	Ergebnis 2008	Ansatz 2009	Planung 2010	Planung 2011	Planung 2012	Planung 2013	Planung 2014
19	+	Finanzerträge								
20	-	Zinsen und sonstige Finanzaufwendungen								
21	**=**	**Finanzergebnis** (=Zeilen 19 und 20)								
22	**=**	**Ordentliches Ergebnis** (=Zeilen 18 und 21)		**40.592.822**	**26.117.368**	**11.485.168**	**11.871.327**	**12.252.119**	**12.794.415**	**13.546.561**
23	+	Außerordentliche Erträge								
24	-	Außerordentliche Aufwendungen								
25	**=**	**Außerordentliches Ergebnis** (=Zeilen 23 und 24)								
26	**=**	**Ergebnis vor internen Leistungsbeziehungen** (=Zeilen 22 und 25)		**40.592.822**	**26.117.368**	**11.485.168**	**11.871.327**	**12.252.119**	**12.794.415**	**13.546.561**
27	+	Erträge aus internen Leistungsbeziehungen								
28	-	Aufwendungen aus internen Leistungsbeziehungen			40.857					
29	**=**	**Ergebnis** (=Zeilen 26, 27 und 28)		**40.592.822**	**26.158.225**	**11.485.168**	**11.871.327**	**12.252.119**	**12.794.415**	**13.546.561**

Haushaltsplan 2010 / 2011 **404 Personal**

Stadtverwaltung Wuppertal **1130 Zentrales Personalkosten-Rest-Budget**

		Teilfinanzplan A	Ergebnis 2007	Ergebnis 2008	Ansatz 2009	Planung 2010	VE 2010	Planung 2011	VE 2011	Planung 2012	Planung 2013	Planung 2014
1	+	Zuwendungen für Investitions-maßnahmen										
2	+	Veräußerung von Sachanlagen										
3	+	Veräußerung von Finanzanlagen										
4	+	Beiträge und ähnliche Entgelte										
5	+	Sonstige Investitionseinzahlungen										
6	**=**	**Einzahlungen aus Investitionstätigkeit**										
7	-	Erwerb von Grundstücken und Gebäuden										
8	-	Baumaßnahmen										
9	-	Erwerb von beweglichem Anlagevermögen										
10	-	Erwerb von Finanzanlagen		324.519								
11	-	Aktivierbare Zuwendungen										
12	-	Sonstige Investitionsauszahlungen										
13	**=**	**Auszahlungen aus Investiti-onstätigkeit**		**324.519**								
14	**=**	**Saldo aus Investitionstätigkeit** (=Zeilen 6 und 13)		**324.519**								

Personalkennzahlen	Ergebnis 2007	Ergebnis 2008	Ansatz 2009	Planung 2010	Planung 2011	Planung 2012	Planung 2013	Planung 2014
Anzahl Mitarbeiter								
Vollzeitkräfte			125,00					
Stellenplan								

Produktgruppe 1134	**Mitgliedschaften**	**PG-Verantwortliche(r): Frau Dmuß**

Kurzbeschreibung der Produktgruppe

Dient zur Abwicklung der Beitragsmitgliedschaften im Gesamtverwaltungsinteresse (z.B. Rat der Gemeinden Europas, Dt. Städtetag, KGSt, Kommunaler Arbeitgeberverband NW, Institut für Urbanistik, Deutsche Gesellschaft für Personalwesen).

Zielgruppen der Produktgruppe

Produktgruppenziele

Produktgruppe	**1134**	**Mitgliedschaften**

Auf die Ermittlung und Abbildung von Zielen und Zielkennzahlen wird für diese Produktgruppe verzichtet.

Haushaltsplan 2010 / 2011 **404 Personal**

Stadtverwaltung Wuppertal **1134 Mitgliedschaften**

		Teilergebnisplan	Ergebnis 2007	Ergebnis 2008	Ansatz 2009	Planung 2010	Planung 2011	Planung 2012	Planung 2013	Planung 2014
1	+	Steuern und ähnliche Abgaben								
2	+	Zuwendungen und allgemeine Umlagen								
3	+	Sonstige Transfererträge								
4	+	Öffentlich-rechtliche Leistungsentgelte								
5	+	Privatrechtliche Leistungsentgelte								
6	+	Kostenerstattungen und Kostenumlagen								
7	+	Sonstige ordentliche Erträge								
8	+	Aktivierte Eigenleistungen								
9	+/-	Bestandsveränderungen								
10	**=**	**Ordentliche Erträge**								
11	-	Personalaufwendungen								
12	-	Versorgungsaufwendungen								
13	-	Aufwendungen für Sach- und Dienstleistungen								
14	-	Bilanzielle Abschreibungen								
15	-	Transferaufwendungen								
16	-	Sonstige ordentliche Aufwendungen		236.739	245.000	245.000	245.000	245.000	245.000	245.000
17	**=**	**Ordentliche Aufwendungen**		**236.739**	**245.000**	**245.000**	**245.000**	**245.000**	**245.000**	**245.000**
18	**=**	**Ergebnis der laufenden Verwaltungstätigkeit** (=Zeilen 10 und 17)		**236.739**	**245.000**	**245.000**	**245.000**	**245.000**	**245.000**	**245.000**

		Teilergebnisplan	Ergebnis 2007	Ergebnis 2008	Ansatz 2009	Planung 2010	Planung 2011	Planung 2012	Planung 2013	Planung 2014
19	+	Finanzerträge								
20	-	Zinsen und sonstige Finanzaufwendungen								
21	**=**	**Finanzergebnis** (=Zeilen 19 und 20)								
22	**=**	**Ordentliches Ergebnis** (=Zeilen 18 und 21)		**236.739**	**245.000**	**245.000**	**245.000**	**245.000**	**245.000**	**245.000**
23	+	Außerordentliche Erträge								
24	-	Außerordentliche Aufwendungen								
25	**=**	**Außerordentliches Ergebnis** (=Zeilen 23 und 24)								
26	**=**	**Ergebnis vor internen Leistungsbeziehungen** (=Zeilen 22 und 25)		**236.739**	**245.000**	**245.000**	**245.000**	**245.000**	**245.000**	**245.000**
27	+	Erträge aus internen Leistungsbeziehungen								
28	-	Aufwendungen aus internen Leistungsbeziehungen								
29	**=**	**Ergebnis** (=Zeilen 26, 27 und 28)		**236.739**	**245.000**	**245.000**	**245.000**	**245.000**	**245.000**	**245.000**

Haushaltsplan

der

Stadt Wuppertal
für die Haushaltsjahre
2010 und 2011

Inhaltsverzeichnis **Band 3** **Seite**

Gesamtpersonalrat ..... GPR – Seite 1 bis 10

Geschäftsbereich 0 – Geschäftsbereich des Oberbürgermeisters ..... GB 0 – Seite 1 bis 46

Geschäftsbereich 1.1 – Grünflächen und Gesundheit ..... GB 1.1 – Seite 1 bis 56

Geschäftsbereich 1.2 – Stadtentwicklung, Bauen, Verkehr, Umwelt ..... GB 1.2 – Seite 1 bis 184

Geschäftsbereich 2.1 – Soziales, Jugend und Integration ..... GB 2.1 – Seite 1 bis 200

Geschäftsbereich 2.2 – Kultur, Bildung & Sport ..... GB 2.2 – Seite 1 bis 182

Geschäftsbereich 3 – Schutz und Ordnung ..... GB 3 – Seite 1 bis 58

Geschäftsbereich 4 – Zentrale Dienstleistungen ..... GB 4 – Seite 1 bis 280

GPR	**Gesamtpersonalrat**	**Leitung: Frau Balnis**

Produktbereich		**Produktgruppe**		**Produkt**	
11	Innere Verwaltung	1111	Beschäftigtenvertretung	**1111010** **1111020**	**Gesamtpersonalrat** **Gesamtschwerbehindertenvertretung**

Produkt 1111010	**Gesamtpersonalrat**	**P-Verantwortliche: Frau Balnis**

Produktklassifizierung	Managementprodukt

Kurzbeschreibung des Produktes

- Beratung, Einzel- und Kollektivvertretung der Beschäftigten der Stadt Wuppertal in personalvertretungs-, arbeits-, tarif- und beamtenrechtlichen Angelegenheiten durch den Gesamtpersonalrat sowie die Personalräte für die Geschäftsbereiche 1, 2, 3 und 0/4
- Überwachung der Einhaltung der gesetzlichen Schutzvorschriften für die Beschäftigten

Zielgruppen des Produktes

- Mitarbeiterinnen und Mitarbeiter der Stadt Wuppertal

Auftragsgrundlagen

- Landespersonalvertretungsgesetz NW
- Arbeits- und Tarifrecht
- Beamtenrecht
- Dienstvereinbarungen
- sonstige interne Regelungen

Produktziele

Produkt	**1111010**	**Gesamtpersonalrat**

Auf die Ermittlung und Abbildung von Zielen und Zielkennzahlen im Bereich des Gesamtpersonalrates wird verzichtet.

Haushaltsplan 2010 / 2011 **Gesamtpersonalrat**

Stadtverwaltung Wuppertal **1.11.11.01 Gesamtpersonalrat**

		Teilergebnisplan	Ergebnis 2007	Ergebnis 2008	Ansatz 2009	Planung 2010	Planung 2011	Planung 2012	Planung 2013	Planung 2014
1	+	Steuern und ähnliche Abgaben								
2	+	Zuwendungen und allgemeine Umlagen		-58	-58	-58	-58	-58	-58	-58
3	+	Sonstige Transfererträge								
4	+	Öffentlich-rechtliche Leistungsentgelte								
5	+	Privatrechtliche Leistungsentgelte								
6	+	Kostenerstattungen und Kostenumlagen		-10.509	-11.532	-14.244	-13.946	-13.977	-14.053	-14.088
7	+	Sonstige ordentliche Erträge		-107.444						
8	+	Aktivierte Eigenleistungen								
9	+/-	Bestandsveränderungen								
10	**=**	**Ordentliche Erträge**		**-118.011**	**-11.590**	**-14.302**	**-14.004**	**-14.035**	**-14.111**	**-14.146**
11	-	Personalaufwendungen		758.223	967.509	1.165.116	1.143.070	1.134.292	1.140.784	1.143.323
12	-	Versorgungsaufwendungen								
13	-	Aufwendungen für Sach- und Dienstleistungen		25.853	66	29.196	29.196	29.196	29.196	29.196
14	-	Bilanzielle Abschreibungen		1.111	331	208	208	208	208	208
15	-	Transferaufwendungen								
16	-	Sonstige ordentliche Aufwendungen		70.799	1.477	69.403	69.403	69.403	69.403	69.403
17	**=**	**Ordentliche Aufwendungen**		**855.986**	**969.383**	**1.263.923**	**1.241.877**	**1.233.100**	**1.239.591**	**1.242.130**
18	**=**	**Ergebnis der laufenden Verwaltungstätigkeit** (=Zeilen 10 und 17)		**737.975**	**957.793**	**1.249.621**	**1.227.873**	**1.219.065**	**1.225.480**	**1.227.984**

Haushaltsplan 2010 / 2011 **Gesamtpersonalrat**

Stadtverwaltung Wuppertal **1.11.11.01 Gesamtpersonalrat**

		Teilergebnisplan	Ergebnis 2007	Ergebnis 2008	Ansatz 2009	Planung 2010	Planung 2011	Planung 2012	Planung 2013	Planung 2014
19	+	Finanzerträge								
20	-	Zinsen und sonstige Finanzaufwendungen								
21	**=**	**Finanzergebnis** (=Zeilen 19 und 20)								
22	**=**	**Ordentliches Ergebnis** (=Zeilen 18 und 21)		**737.975**	**957.793**	**1.249.621**	**1.227.873**	**1.219.065**	**1.225.480**	**1.227.984**
23	+	Außerordentliche Erträge								
24	-	Außerordentliche Aufwendungen								
25	**=**	**Außerordentliches Ergebnis** (=Zeilen 23 und 24)								
26	**=**	**Ergebnis vor internen Leistungsbeziehungen** (=Zeilen 22 und 25)		**737.975**	**957.793**	**1.249.621**	**1.227.873**	**1.219.065**	**1.225.480**	**1.227.984**
27	+	Erträge aus internen Leistungsbeziehungen		-1.264.371	-955.091	-1.243.675	-1.223.323	-1.215.170	-1.220.052	-1.222.392
28	-	Aufwendungen aus internen Leistungsbeziehungen		83.513	74.737	94.893	94.638	94.633	93.496	93.520
29	**=**	**Ergebnis** (=Zeilen 26, 27 und 28)		**-442.882**	**77.440**	**100.838**	**99.188**	**98.527**	**98.923**	**99.113**

Personalkennzahlen	Ergebnis 2007	Ergebnis 2008	Ansatz 2009	Planung 2010	Planung 2011	Planung 2012	Planung 2013	Planung 2014
Anzahl Mitarbeiter		18,00		16,15	15,30	15,30	15,30	14,45
Vollzeitkräfte		16,77	17,78	14,60	14,43	14,17	14,01	13,84
Stellenplan		17,78		14,68	14,68	14,68	14,68	14,68

Produkt 1111020	**Gesamtschwerbehindertenvertretung**	**P-Verantwortlicher: Herr Bröcker**

Produktklassifizierung	Managementprodukt

Kurzbeschreibung des Produktes

- Beratung, Einzel- und Kollektivvertretung der Beschäftigten der Stadt Wuppertal in Angelegenheiten nach dem SGB IX
- Vertretung der Interessen schwerbehinderter, diesen gleichgestellten und leistungsgeminderter Beschäftigten
- Förderung der Eingliederung schwerbehinderter Menschen
- Überwachung der Einhaltung der gesetzlichen Schutzvorschriften für Schwerbehinderte und diesen gleichgestellten Personen

Zielgruppen des Produktes

- Schwerbehinderte, diesen gleichgestellte Personen und leistungsgeminderte Beschäftigte bei der Stadt Wuppertal

Auftragsgrundlagen

- SGB IX
- Arbeits- und Tarifrecht
- Beamtenrecht
- Dienstvereinbarungen bei der Stadt Wuppertal
- Sonstige interne Regelungen

Produktziele

Produkt	**1111020**	**Gesamtschwerbehindertenvertretung**

Auf die Ermittlung und Abbildung von Ziele und Zielkennzahlen im Bereich der Gesamtschwerbehindertenvertretung wird verzichtet.

Haushaltsplan 2010 / 2011 **Gesamtpersonalrat**

Stadtverwaltung Wuppertal **1.11.11.02 Gesamtschwerbehindertenvertretung**

		Teilergebnisplan	Ergebnis 2007	Ergebnis 2008	Ansatz 2009	Planung 2010	Planung 2011	Planung 2012	Planung 2013	Planung 2014
1	+	Steuern und ähnliche Abgaben								
2	+	Zuwendungen und allgemeine Umlagen								
3	+	Sonstige Transfererträge								
4	+	Öffentlich-rechtliche Leistungsentgelte								
5	+	Privatrechtliche Leistungsentgelte								
6	+	Kostenerstattungen und Kostenumlagen								
7	+	Sonstige ordentliche Erträge								
8	+	Aktivierte Eigenleistungen								
9	+/-	Bestandsveränderungen								
10	**=**	**Ordentliche Erträge**								
11	-	Personalaufwendungen								
12	-	Versorgungsaufwendungen								
13	-	Aufwendungen für Sach- und Dienstleistungen				2.884	2.884	2.884	2.884	2.884
14	-	Bilanzielle Abschreibungen								
15	-	Transferaufwendungen								
16	-	Sonstige ordentliche Aufwendungen				7.612	7.612	7.612	7.612	7.612
17	**=**	**Ordentliche Aufwendungen**				**10.496**	**10.496**	**10.496**	**10.496**	**10.496**
18	**=**	**Ergebnis der laufenden Verwaltungstätigkeit** (=Zeilen 10 und 17)				**10.496**	**10.496**	**10.496**	**10.496**	**10.496**

		Teilergebnisplan	Ergebnis 2007	Ergebnis 2008	Ansatz 2009	Planung 2010	Planung 2011	Planung 2012	Planung 2013	Planung 2014
19	+	Finanzerträge								
20	-	Zinsen und sonstige Finanzaufwendungen								
21	**=**	**Finanzergebnis** (=Zeilen 19 und 20)								
22	**=**	**Ordentliches Ergebnis** (=Zeilen 18 und 21)				**10.496**	**10.496**	**10.496**	**10.496**	**10.496**
23	+	Außerordentliche Erträge								
24	-	Außerordentliche Aufwendungen								
25	**=**	**Außerordentliches Ergebnis** (=Zeilen 23 und 24)								
26	**=**	**Ergebnis vor internen Leistungsbeziehungen** (=Zeilen 22 und 25)				**10.496**	**10.496**	**10.496**	**10.496**	**10.496**
27	+	Erträge aus internen Leistungsbeziehungen				-9.709	-9.709	-9.709	-9.709	-9.709
28	-	Aufwendungen aus internen Leistungsbeziehungen								
29	**=**	**Ergebnis** (=Zeilen 26, 27 und 28)				**787**	**787**	**787**	**787**	**787**

Personalkennzahlen	Ergebnis 2007	Ergebnis 2008	Ansatz 2009	Planung 2010	Planung 2011	Planung 2012	Planung 2013	Planung 2014
Anzahl Mitarbeiter				2,85	2,70	2,70	2,70	2,55
Vollzeitkräfte				2,58	2,54	2,50	2,47	2,45
Stellenplan				2,60	2,60	2,60	2,60	2,60

Ressort 000	**Büro des Oberbürgermeisters**	**Leitung: Herr Kronenberg**

Produktbereich		**Produktgruppe**		**Produkt**	
11	Innere Verwaltung	1101	Politische Gremien	**1101010**	**Rat und Gremien; Fraktionen**
		1103	Verwaltungsführung	**1103010** **1103020**	**Bürgerangelegenheiten und Bürgerservice** **Leitung der Verwaltung und Steuerungs-unterstützung**

Produkt 1101010	**Rat und Gremien; Fraktionen**	**Verantwortlicher: Herr Kronenberg**

Produktklassifizierung	Managementprodukt

Kurzbeschreibung des Produktes

- Sitzungsmanagement
- Vor- und Nachbereitung der Sitzungen des Rates und des Hauptausschusses
- Geschäftsführung des Ältestenrates
- Abrechnung von Sitzungsgeldern, Aufwandsentschädigungen und Verdienstausfallentschädigungen für Mandatsträger; Erstattung von Fahrgeldern und Reisekosten
- Beratung und Betreuung der Mandatsträger und der Mitglieder der Gremien, Fraktionen und Gruppen
- Strategische Grundsatzaufgaben im Rahmen des Ratsinformationssystems
- Berechnung und Auszahlung der Zuwendungen an die Fraktionen

Zielgruppen des Produktes

- Fraktionen und Gruppen, Mandatsträger
- Verwaltung

Auftragsgrundlagen

- Gemeindeordnung
- Entschädigungsverordnung, Hauptsatzung
- Geschäftsordnung des Rates und seiner Gremien

Produktziele

Produkt	1101010	Rat und Gremien; Fraktionen

Organisatorische Koordination der Arbeit von Rat und Gremien hinsichtlich der zeitlichen und fachlich korrekten Abwicklung der Sitzungsvorbereitungen und -nachbereitungen, u.a. Einsteuerung der Ratsbeschlüsse, Abgeltung des Aufwandes der Mandatsträger (Fraktionszuwendungen, Aufwandsentschädigungen, Sitzungsgelder, Verdienstausfälle, Fahrtkostenpauschalen) und Sicherstellung der Zahlung von Fraktionszuwendungen.

Ziel	Bezeichnung
601B1	Termingenaue Vorbereitung der Arbeit von Rat und Gremien
601B3	Termingenaue Abrechung der Zuwendungen anhand vorgelegter Berechnungsgrundlagen
601B4	Einsteuerung / Veröffentlichung der Ratsbeschlüsse und -niederschriften innerhalb von zwei Tagen

Kennzahlen zur Zielerreichung		Ergebnis 2007	Ergebnis 2008	Ansatz 2009	Planung 2010	Planung 2011	Planung 2012	Planung 2013	Planung 2014
601B11 (%)	Erfgrd.ter.gen.Vorb.d.Arb. v Rat/Gremien		100,00	100,00	100,00	100,00	100,00	100,00	100,00
601B31 (%)	Erfgrd.term.gen.Abre.Zuwedg.anh.Ber.grdl		100,00	100,00	100,00	100,00	100,00	100,00	100,00
601B41 (%)	Erfgrd.Einst/Verö.Ratsb.u.nieders.in.2Tg		100,00	100,00	100,00	100,00	100,00	100,00	100,00

		Teilergebnisplan	Ergebnis 2007	Ergebnis 2008	Ansatz 2009	Planung 2010	Planung 2011	Planung 2012	Planung 2013	Planung 2014
1	+	Steuern und ähnliche Abgaben								
2	+	Zuwendungen und allgemeine Umlagen		-2		-5	-5	-5	-5	-5
3	+	Sonstige Transfererträge								
4	+	Öffentlich-rechtliche Leistungsentgelte								
5	+	Privatrechtliche Leistungsentgelte		-1.848						
6	+	Kostenerstattungen und Kostenumlagen		-33.262	-79.062	-35.509	-35.382	-36.005	-36.035	-36.066
7	+	Sonstige ordentliche Erträge		-25.623						
8	+	Aktivierte Eigenleistungen								
9	+/-	Bestandsveränderungen								
10	**=**	**Ordentliche Erträge**		**-60.735**	**-79.062**	**-35.514**	**-35.387**	**-36.010**	**-36.040**	**-36.071**
11	-	Personalaufwendungen		371.483	354.125	261.770	263.609	263.723	264.890	265.688
12	-	Versorgungsaufwendungen								
13	-	Aufwendungen für Sach- und Dienstleistungen		66.515	52.389	21.900	21.900	22.500	22.500	22.900
14	-	Bilanzielle Abschreibungen		518	406	199	184	173	106	106
15	-	Transferaufwendungen								
16	-	Sonstige ordentliche Aufwendungen		2.737.137	3.011.079	2.721.850	2.722.250	2.764.250	2.764.250	2.764.250
17	**=**	**Ordentliche Aufwendungen**		**3.175.653**	**3.417.999**	**3.005.719**	**3.007.943**	**3.050.646**	**3.051.746**	**3.052.944**
18	**=**	**Ergebnis der laufenden Verwaltungstätigkeit** (=Zeilen 10 und 17)		**3.114.919**	**3.338.937**	**2.970.206**	**2.972.556**	**3.014.636**	**3.015.706**	**3.016.873**

		Teilergebnisplan	Ergebnis 2007	Ergebnis 2008	Ansatz 2009	Planung 2010	Planung 2011	Planung 2012	Planung 2013	Planung 2014
19	+	Finanzerträge								
20	-	Zinsen und sonstige Finanzaufwendungen								
21	**=**	**Finanzergebnis** (=Zeilen 19 und 20)								
22	**=**	**Ordentliches Ergebnis** (=Zeilen 18 und 21)		**3.114.919**	**3.338.937**	**2.970.206**	**2.972.556**	**3.014.636**	**3.015.706**	**3.016.873**
23	+	Außerordentliche Erträge								
24	-	Außerordentliche Aufwendungen								
25	**=**	**Außerordentliches Ergebnis** (=Zeilen 23 und 24)								
26	**=**	**Ergebnis vor internen Leistungsbeziehungen** (=Zeilen 22 und 25)		**3.114.919**	**3.338.937**	**2.970.206**	**2.972.556**	**3.014.636**	**3.015.706**	**3.016.873**
27	+	Erträge aus internen Leistungsbeziehungen		-3.057.217	-3.131.840	-2.829.026	-2.831.192	-2.870.134	-2.870.863	-2.871.951
28	-	Aufwendungen aus internen Leistungsbeziehungen		59.379	46.836	88.200	88.191	88.211	87.929	87.938
29	**=**	**Ergebnis** (=Zeilen 26, 27 und 28)		**117.081**	**253.932**	**229.380**	**229.555**	**232.713**	**232.772**	**232.861**

Personalkennzahlen	Ergebnis 2007	Ergebnis 2008	Ansatz 2009	Planung 2010	Planung 2011	Planung 2012	Planung 2013	Planung 2014
Anzahl Mitarbeiter		5,20		4,80	4,80	4,80	4,80	4,80
Vollzeitkräfte		5,00	4,81	4,28	4,23	4,15	4,11	4,06
Stellenplan		5,90		5,90	5,90	5,90	5,90	5,90

Produkt 1103010	**Bürgerangelegenheiten und Bürgerservice**	**Verantwortlicher: Herr Kronenberg**

Produktklassifizierung	Managementprodukt

Kurzbeschreibung des Produktes

- Bearbeitung von Bürgereingaben (schriftlich, telefonisch, persönliche Vorsprache)
- Recherche, Anforderung von Stellungnahmen
- Konzeptionelle Auswertung der Eingaben; Aufzeigen von Handlungsbedarfen
- Bürgersprechstunde des Oberbürgermeisters
- Weiterentwicklung des Beschwerdemanagements (Qualitätssteigerung)
- Förderung des bürgerschaftlichen Engagements

Zielgruppen des Produktes

- Bürgerinnen und Bürger
- Leistungseinheiten der Verwaltung

Auftragsgrundlagen

- interne Regeln zum Beschwerdemanagement / VV-Beschluss
- Beschluss des Rates zum strategischen Zielsystem

Produktziele

Produkt	1103010	Bürgerangelegenheiten und Bürgerservice

Die Ziele geben Auskunft über die serviceorientierte Bearbeitung von Bürgereingaben, was u.a. eine weitere Beschleunigung der Bearbeitungszeiten im Büro OB, die Nutzung der Eingaben für die Verbesserung der Verwaltungsdienstleistungen und eine Verringerung der Anzahl der Beschwerdeanlässe mit einschließt.

Ziel	Bezeichnung
603B3	Erteilung eines Zwischenbescheides innerhalb von 7 Tagen
603B4	Beantwortung von Bürgereingaben innerhalb von 4 Wochen bzw. innerhalb der Wiedervorlagefrist
603B5	Förderung des bürgerschaftlichen Engagements - Anzahl der Vermittlungsgespräche mit Bürgerinnen und Bürgern - Anzahl der an einer Zusammenarbeit interessierten Vereine/Organisationen

Kennzahlen zur Zielerreichung		Ergebnis 2007	Ergebnis 2008	Ansatz 2009	Planung 2010	Planung 2011	Planung 2012	Planung 2013	Planung 2014
603B11 (%)	Erflgrd.result. Aufg. ind.Bearb.Bürgere.		96,25	100,00					
603B31 (%)	Erflgrd. Zwischenbesch.ertlg. inn. 7 Tg.		96,08	100,00	100,00	100,00	100,00	100,00	100,00
603B41 (%)	Erflgrd.Beant.Bürg.e. inn.4 Wo./Wv-Frist		77,08	80,00	80,00	80,00	80,00	80,00	80,00
603B51 (ST)	Anz.Verm.gespr. Förderg. bürg. Engag.			200,00					
603B52 (ST)	Anz. inter. Ver./Org. Förd.bürg. Engag.			100,00					
603B53 (ST)	Anz.Verm.gespr.Förderg. bürg. Engag. IST		223,00		200,00	200,00	200,00	200,00	200,00
603B54 (ST)	Anz.inter.Ver./Org.Förd.bürg. Engag. IST		56,00		100,00	100,00	100,00	100,00	100,00

		Teilergebnisplan	Ergebnis 2007	Ergebnis 2008	Ansatz 2009	Planung 2010	Planung 2011	Planung 2012	Planung 2013	Planung 2014
1	+	Steuern und ähnliche Abgaben								
2	+	Zuwendungen und allgemeine Umlagen		-9		-5.027	-5.027	-2.527	-27	-27
3	+	Sonstige Transfererträge								
4	+	Öffentlich-rechtliche Leistungsentgelte								
5	+	Privatrechtliche Leistungsentgelte								
6	+	Kostenerstattungen und Kostenumlagen		-3.332	-26.041	-3.852	-3.860	-3.895	-3.908	-3.916
7	+	Sonstige ordentliche Erträge		-23.551						
8	+	Aktivierte Eigenleistungen								
9	+/-	Bestandsveränderungen								
10	**=**	**Ordentliche Erträge**		**-26.892**	**-26.041**	**-8.879**	**-8.887**	**-6.422**	**-3.935**	**-3.943**
11	-	Personalaufwendungen		236.494	244.297	291.481	293.741	293.753	294.749	295.149
12	-	Versorgungsaufwendungen								
13	-	Aufwendungen für Sach- und Dienstleistungen		64.673	7.841	12.050	12.050	12.350	12.350	12.550
14	-	Bilanzielle Abschreibungen		114	153	87	76	71	65	65
15	-	Transferaufwendungen		7.640	12.800					
16	-	Sonstige ordentliche Aufwendungen		18.164	9.421	23.225	23.425	20.925	18.425	18.425
17	**=**	**Ordentliche Aufwendungen**		**327.085**	**274.512**	**326.843**	**329.292**	**327.098**	**325.589**	**326.189**
18	**=**	**Ergebnis der laufenden Verwaltungstätigkeit** (=Zeilen 10 und 17)		**300.193**	**248.471**	**317.965**	**320.406**	**320.676**	**321.654**	**322.245**

		Teilergebnisplan	Ergebnis 2007	Ergebnis 2008	Ansatz 2009	Planung 2010	Planung 2011	Planung 2012	Planung 2013	Planung 2014
19	+	Finanzerträge								
20	-	Zinsen und sonstige Finanzaufwendungen								
21	**=**	**Finanzergebnis** (=Zeilen 19 und 20)								
22	**=**	**Ordentliches Ergebnis** (=Zeilen 18 und 21)		**300.193**	**248.471**	**317.965**	**320.406**	**320.676**	**321.654**	**322.245**
23	+	Außerordentliche Erträge								
24	-	Außerordentliche Aufwendungen								
25	**=**	**Außerordentliches Ergebnis** (=Zeilen 23 und 24)								
26	**=**	**Ergebnis vor internen Leistungsbeziehungen** (=Zeilen 22 und 25)		**300.193**	**248.471**	**317.965**	**320.406**	**320.676**	**321.654**	**322.245**
27	+	Erträge aus internen Leistungsbeziehungen		-419.787	-251.761	-336.006	-338.258	-338.523	-339.148	-339.700
28	-	Aufwendungen aus internen Leistungsbeziehungen		34.050	23.703	45.285	45.278	45.294	44.991	44.997
29	**=**	**Ergebnis** (=Zeilen 26, 27 und 28)		**-85.544**	**20.413**	**27.243**	**27.426**	**27.447**	**27.498**	**27.543**

Personalkennzahlen	Ergebnis 2007	Ergebnis 2008	Ansatz 2009	Planung 2010	Planung 2011	Planung 2012	Planung 2013	Planung 2014
Anzahl Mitarbeiter		3,10		4,90	4,90	4,90	4,90	4,90
Vollzeitkräfte		3,00	4,66	4,44	4,38	4,32	4,26	4,22
Stellenplan		2,95		2,95	2,95	2,95	2,95	2,95

Produkt 1103020	**Leitung der Verwaltung und Steuerungsunterstützung**	**Verantwortlicher: Herr Kronenberg**

Produktklassifizierung	Managementprodukt

Kurzbeschreibung des Produktes

- Zentrale Steuerungsunterstützung
- Geschäftsführung des Verwaltungsvorstandes und der Mittwochsrunde
- Netzwerk Neues Wuppertal
- Datenschutz
- Vertretung in geschäftsbereichsübergreifenden Teams
- Vorbereitung von strategischen Richtungsentscheidungen
- Aufgreifen geschäftsbereichsübergreifender und konzernweiter Themen
- Controlling von Aufträgen / Entscheidungen
- Strategisches Zielsystem
- Mitarbeitersprechstunde
- Strategische und operative Beratung der Geschäftsbereiche
- Beratung / Terminmanagement des Oberbürgermeisters
- Geschäftsführung des Geschäftsbereichsbüros des GB 0
- Organisationsentwicklung, Stellenbewertung
- NKF und KLR
- Innenrevision
- Rechnungsangelegenheiten

Zielgruppen des Produktes

- Rat und Gremien
- Verwaltungsvorstand
- Geschäftsbereiche

Auftragsgrundlagen

- Organisationshoheit der Gemeinde gem. Artikel 28 GG, Artikel 78 Landesverfassung NW, GO NW
- Organisation gem. Beschlüssen des Rates und Organigramm Stadt Wuppertal
- Datenschutzgesetz NRW

Produktziele

Produkt	**1103020**	**Leitung der Verwaltung und Steuerungsunterstützung**

Auf die Ermittlung und Abbildung von Zielen und Zielkennzahlen wird für dieses Produkt verzichtet.

Kennzahlen zur Zielerreichung		Ergebnis 2007	Ergebnis 2008	Ansatz 2009	Planung 2010	Planung 2011	Planung 2012	Planung 2013	Planung 2014
604B11 (%)	Erfüllungsgrad der hieraus result. Aufg.		91,67	100,00					
604B21 (%)	Erfüllungsgrad der hieraus result. Aufg.		100,00	100,00					
604B31 (ST)	Anzahl der Vorbereitungen pro Jahr			1.200,00					
604B32 (ST)	Anzahl der Vorbereitungen pro Jahr IST		1.500,00						
604B41 (ST)	Anzahl der Aufträge pro Jahr			1.000,00					
604B42 (ST)	Anzahl der Aufträge pro Jahr IST		813,00						
604B51 (ST)	Anz.d .strat. u. oper. Beratg. d.GB pa			750,00					
604B52 (ST)	Anz.d.strat.u. oper. Beratg. d.GB pa IST		680,00						
604B61 (%)	Quote der geprüften Zielvereinbarungen		95,00	100,00					

Haushaltsplan 2010 / 2011 **000 Büro des Oberbürgermeisters**

Stadtverwaltung Wuppertal **1.11.03.02 Verwaltungsleitung/Steuerungsunterst.**

		Teilergebnisplan	Ergebnis 2007	Ergebnis 2008	Ansatz 2009	Planung 2010	Planung 2011	Planung 2012	Planung 2013	Planung 2014
1	+	Steuern und ähnliche Abgaben								
2	+	Zuwendungen und allgemeine Umlagen		-33		-45	-45	-45	-45	-45
3	+	Sonstige Transfererträge								
4	+	Öffentlich-rechtliche Leistungsentgelte								
5	+	Privatrechtliche Leistungsentgelte								
6	+	Kostenerstattungen und Kostenumlagen		-11.596	-33.834	-12.145	-12.163	-12.274	-12.300	-12.313
7	+	Sonstige ordentliche Erträge		-120.296						
8	+	Aktivierte Eigenleistungen								
9	+/-	Bestandsveränderungen								
10	**=**	**Ordentliche Erträge**		**-131.925**	**-33.834**	**-12.190**	**-12.208**	**-12.319**	**-12.345**	**-12.358**
11	-	Personalaufwendungen		1.071.705	772.314	710.358	715.941	716.398	718.231	717.398
12	-	Versorgungsaufwendungen								
13	-	Aufwendungen für Sach- und Dienstleistungen		30.645	32.115	72.350	72.350	74.450	74.450	75.850
14	-	Bilanzielle Abschreibungen		1.378	1.323	406	397	358	316	316
15	-	Transferaufwendungen								
16	-	Sonstige ordentliche Aufwendungen		31.569	34.903	64.475	65.875	65.875	65.875	65.875
17	**=**	**Ordentliche Aufwendungen**		**1.135.298**	**840.656**	**847.588**	**854.564**	**857.081**	**858.872**	**859.440**
18	**=**	**Ergebnis der laufenden Verwaltungstätigkeit** (=Zeilen 10 und 17)		**1.003.372**	**806.821**	**835.398**	**842.356**	**844.762**	**846.527**	**847.082**

		Teilergebnisplan	Ergebnis 2007	Ergebnis 2008	Ansatz 2009	Planung 2010	Planung 2011	Planung 2012	Planung 2013	Planung 2014
19	+	Finanzerträge								
20	-	Zinsen und sonstige Finanzaufwendungen								
21	**=**	**Finanzergebnis** (=Zeilen 19 und 20)								
22	**=**	**Ordentliches Ergebnis** (=Zeilen 18 und 21)		**1.003.372**	**806.821**	**835.398**	**842.356**	**844.762**	**846.527**	**847.082**
23	+	Außerordentliche Erträge								
24	-	Außerordentliche Aufwendungen								
25	**=**	**Außerordentliches Ergebnis** (=Zeilen 23 und 24)								
26	**=**	**Ergebnis vor internen Leistungsbeziehungen** (=Zeilen 22 und 25)		**1.003.372**	**806.821**	**835.398**	**842.356**	**844.762**	**846.527**	**847.082**
27	+	Erträge aus internen Leistungsbeziehungen		-1.658.122	-894.601	-1.056.876	-1.063.292	-1.065.565	-1.066.469	-1.066.990
28	-	Aufwendungen aus internen Leistungsbeziehungen		178.590	160.315	307.169	307.148	307.200	306.411	306.421
29	**=**	**Ergebnis** (=Zeilen 26, 27 und 28)		**-476.159**	**72.535**	**85.692**	**86.212**	**86.397**	**86.470**	**86.512**

Personalkennzahlen	Ergebnis 2007	Ergebnis 2008	Ansatz 2009	Planung 2010	Planung 2011	Planung 2012	Planung 2013	Planung 2014
Anzahl Mitarbeiter		13,70		12,30	12,30	12,30	12,30	12,30
Vollzeitkräfte		11,86	12,95	9,96	9,85	9,67	9,57	9,46
Stellenplan		11,51		11,51	11,51	11,51	11,51	11,51

Ressort 000.4 **Gleichstellungsstelle für Frau und Mann** **Leitung: Frau Bocklage**

Produktbereich		Produktgruppe		Produkt	
11	Innere Verwaltung	1110	Gleichstellung von Frau und Mann	**1110010**	**Gleichstellung von Frau und Mann**

Produkt 1110010	**Gleichstellung von Frau und Mann**	**Verantwortliche: Frau Bocklage**

Produktklassifizierung	Managementprodukt

Kurzbeschreibung des Produktes

- Analysen, Projekte, Maßnahmen und Vorschläge zur Gleichstellung von Frau und Mann
- Analysen, Projekte und Maßnahmen zur Umsetzung von Gender Mainstreaming (s.u.)
- Projekte und Maßnahmen zur Umsetzung des Landesgleichstellungsgesetzes
- Umsetzung der Gleichstellung sowohl innerhalb der Verwaltung, als auch für Bürgerinnen und Bürger
- Geschäftsführung Ausschuss für die Gleichstellung von Frau und Mann

Gender Mainstream: Gender Mainstreaming besteht in der (Re-)Organisation, Verbesserung, Entwicklung und Evaluierung von Entscheidungsprozessen mit dem Ziel, dass die an politischer Gestaltung beteiligten Akteure und Akteurinnen den Blickwinkel der Gleichstellung zwischen Frauen und Männern in allen Bereichen und auf allen Ebenen einnehmen.

Zielgruppen des Produktes

- Führungskräfte der Leistungseinheiten (LE)
- Fachkräfte, Institutionen und Politik
- Mitarbeiterinnen und Mitarbeiter
- Bürgerinnen und Bürger

Auftragsgrundlagen

- Hauptsatzung und Dienstanweisung für die Gleichstellungsstelle
- Landesgleichstellungsgesetz (LGG)
- Ratsauftrag im Rahmen der Strategischen Steuerung der Verwaltung

Produktziele

Produkt	1110010	Gleichstellung von Frau und Mann

Die Arbeit der Gleichstellungsstelle hat zum Ziel, die Berücksichtigung der Interessen und Bedarfe von Bürgerinnen und Bürgern bei den Angeboten der Stadtverwaltung zu optimieren.

In Bezug auf die interne Gleichstellung arbeitet die Gleichstellungsstelle daran, die vorhandenen Strukturen insofern zu verändern, dass eine paritätische Beschäftigung von Frauen und Männern in allen Funktionen und Arbeitsbereichen der Stadtverwaltung erreicht wird.

Ziel	Bezeichnung
616B1	Umsetzung LGG/ Frauenförderplan, d. h. die erreichte Zielquote im Bereich der Unterrepräsentanz von Frauen muss bis 12/2011 im mittleren und gehobenen Dienst bei mind. 50%, im höheren Dienst bei mind. 36 %, in der Führungsebene bei min. 26% liegen.
616B3	Umsetzung von Gender Mainstreaming: 6 Projekte in der Begleitung pro Jahr
616B4	Umsetzung von Frauenfördermaßnahmen durch mind. 10 Veranstaltungen, Projekte; Informationsmaterialien, sowie mind. 100 Teilnahmen an Sitzungen und Gremien.

Kennzahlen zur Zielerreichung		Ergebnis 2007	Ergebnis 2008	Ansatz 2009	Planung 2010	Planung 2011	Planung 2012	Planung 2013	Planung 2014
616B11 (%)	Zielquote mD bis 12/2009		50,00	50,00	50,00	50,00	50,00	50,00	50,00
616B12 (%)	Zielquote gD bis 12/2009		50,00	50,00	50,00	50,00	50,00	50,00	50,00
616B13 (%)	Zielquote hD bis 12/2009		36,00	36,00	36,00	36,00	36,00	36,00	36,00
616B14 (%)	Zielquote führende Pos. bis 12/2009		22,00	26,00	26,00	26,00	26,00	26,00	26,00
616B31 (ST)	Anz.begl.Proj., Umsetz.Gen. Mainstream..		7,42	6,00	6,00	6,00	6,00	6,00	6,00
616B41 (ST)	Anz.Frauenf.maß.: Verans./Proj./Infomat.		16,33	10,00	10,00	10,00	10,00	10,00	10,00
616B42 (ST)	Anz.Frauenfmaß.: Teiln. an Sitzg/Gremien		70,17	100,00	100,00	100,00	100,00	100,00	100,00

Haushaltsplan 2010 / 2011 **000.4 Gleichstellungsst. f. Frau u. Mann**

Stadtverwaltung Wuppertal **1.11.10.01 Gleichstellung von Frau und Mann**

		Teilergebnisplan	Ergebnis 2007	Ergebnis 2008	Ansatz 2009	Planung 2010	Planung 2011	Planung 2012	Planung 2013	Planung 2014
1	+	Steuern und ähnliche Abgaben								
2	+	Zuwendungen und allgemeine Umlagen		-1.636		-46.000				
3	+	Sonstige Transfererträge								
4	+	Öffentlich-rechtliche Leistungsentgelte								
5	+	Privatrechtliche Leistungsentgelte				-48.140				
6	+	Kostenerstattungen und Kostenumlagen		-17.082	-10.572	-3.694	-3.697	-3.702	-3.710	-3.924
7	+	Sonstige ordentliche Erträge		-10.368						
8	+	Aktivierte Eigenleistungen								
9	+/-	Bestandsveränderungen								
10	**=**	**Ordentliche Erträge**		**-29.086**	**-10.572**	**-97.834**	**-3.697**	**-3.702**	**-3.710**	**-3.924**
11	-	Personalaufwendungen		263.328	162.492	208.547	197.983	195.896	196.567	216.570
12	-	Versorgungsaufwendungen								
13	-	Aufwendungen für Sach- und Dienstleistungen		7.651	6.415	34.450	8.100	8.300	8.300	8.300
14	-	Bilanzielle Abschreibungen		1.917	404	73	64	64		
15	-	Transferaufwendungen				14.420				
16	-	Sonstige ordentliche Aufwendungen		64.207	51.594	80.070	38.900	38.900	38.900	38.900
17	**=**	**Ordentliche Aufwendungen**		**337.102**	**220.905**	**337.560**	**245.047**	**243.160**	**243.767**	**263.770**
18	**=**	**Ergebnis der laufenden Verwaltungstätigkeit** (=Zeilen 10 und 17)		**308.017**	**210.333**	**239.726**	**241.350**	**239.458**	**240.057**	**259.846**

		Teilergebnisplan	Ergebnis 2007	Ergebnis 2008	Ansatz 2009	Planung 2010	Planung 2011	Planung 2012	Planung 2013	Planung 2014
19	+	Finanzerträge								
20	-	Zinsen und sonstige Finanzaufwendungen								
21	**=**	**Finanzergebnis** (=Zeilen 19 und 20)								
22	**=**	**Ordentliches Ergebnis** (=Zeilen 18 und 21)		**308.017**	**210.333**	**239.726**	**241.350**	**239.458**	**240.057**	**259.846**
23	+	Außerordentliche Erträge								
24	-	Außerordentliche Aufwendungen								
25	**=**	**Außerordentliches Ergebnis** (=Zeilen 23 und 24)								
26	**=**	**Ergebnis vor internen Leistungsbeziehungen** (=Zeilen 22 und 25)		**308.017**	**210.333**	**239.726**	**241.350**	**239.458**	**240.057**	**259.846**
27	+	Erträge aus internen Leistungsbeziehungen		-382.506	-261.741	-278.477	-279.714	-277.961	-278.328	-296.750
28	-	Aufwendungen aus internen Leistungsbeziehungen		52.739	72.630	61.331	61.043	61.040	60.838	60.965
29	**=**	**Ergebnis** (=Zeilen 26, 27 und 28)		**-21.751**	**21.222**	**22.579**	**22.679**	**22.537**	**22.567**	**24.060**

Personalkennzahlen	Ergebnis 2007	Ergebnis 2008	Ansatz 2009	Planung 2010	Planung 2011	Planung 2012	Planung 2013	Planung 2014
Anzahl Mitarbeiter		5,00		5,00	5,00	5,00	5,00	5,00
Vollzeitkräfte		4,01	3,01	2,90	2,87	2,81	2,78	2,75
Stellenplan		3,01		3,01	3,01	3,01	3,01	3,01

Ressort 000.5 **Regionalbüro Bergisches Städtedreieck** **Leitung: Herr Schneider**

Produktbereich		Produktgruppe		Produkt	
57	Wirtschaft und Tourismus	5706	Regionale Kooperation	**5706010**	**Regionalbüro Bergisches Städtedreieck**

Produkt 5706010	**Regionalbüro Bergisches Städtedreieck**	**Verantwortlicher: Herr Schneider**

Produktklassifizierung	Managementprodukt

Kurzbeschreibung des Produktes

Kooperationsprojekt der Städte Remscheid, Solingen und Wuppertal

Es initiiert, begleitet, koordiniert, moderiert (modellhafte) Gemeinschaftsprojekte (insb. aus den Bereichen Arbeitsmarkt, Beschäftigung und Strukturpolitik; Fläche, Umwelt, Energie und ÖPNV; Jugend, Soziales, Gesundheit) der Region Bergisches Städtedreieck unter Einbeziehung aller dafür relevanten intra- und interregionalen Partner.

Einwerbung von Drittmitteln (Landes-, Bundes-, EU-Förderung, Wettbewerbe; Beteiligungen unmittelbarer Projektbegünstigter) zur Projektfinanzierung bzw. -kofinanzierung und Entlastung der kommunalen Haushalte.

Zielgruppen des Produktes

- Die Verwaltungsleitungen, die Stadträte, kommunale Funktionsträger
- Fachverwaltungen, kommunale Beteiligungen / Betriebe
- Firmen, insb. KMU, Kammern, Verbände, Institute, Einrichtungen, Behörden (auch überregional)
- Bürgerschaft der Städte Remscheid, Solingen und Wuppertal

Auftragsgrundlagen

- Vertrag vom 13.03.1992 zur Bildung einer Regionalen Koordinationsstelle Remscheid-Solingen-Wuppertal (Regionalbüro) sowie zur Schwerpunktbildung im Bereich Arbeitsmarkt- und Beschäftigungspolitik (Vertragszusatz vom 24.06.1992)
- Regionales Entwicklungskonzept Bergisches Städtedreieck
- Aufträge der Regionalen Lenkungsgruppe (die Oberbürgermeisterin RS sowie die Oberbürgermeister SG und W)
- projektbezogene Ratsaufträge (gemeinschaftliche Beschlüsse)

Produktziele

Produkt	5706010	Regionalbüro Bergisches Städtedreieck

Realisierung von Kooperationsnutzen durch die regionale Zusammenarbeit von

1. Verwaltungen
2. Verwaltungen und Dritten
3. Dritten

in den o.a. Projektbereichen.

Begleitung und Steuerung des regionalen Strukturwandels durch das Management ausgewählter regionaler Prozesse, Projektdesign und Erarbeitung und Umsetzung regionaler Modellprojekte insbesondere z.B. zur Sicherung und Schaffung von zukunftssicheren Arbeitsplätzen und qualifizierter Aus- und Weiterbildung in der Region.

Ziel	Bezeichnung
663B1	Projektinitiierung, -beratung, -information
663B3	Projektabwicklung, -begleitung, -coaching
663B4	Kofinanzierungsquote

Kennzahlen zur Zielerreichung		Ergebnis 2007	Ergebnis 2008	Ansatz 2009	Planung 2010	Planung 2011	Planung 2012	Planung 2013	Planung 2014
663B11 (STD)	Projektinitrg. Beratungstd. reg. Akteure		3.330,00	3.000,00	3.000,00	3.000,00	3.000,00	3.000,00	3.000,00
663B12 (ST)	Projektini./beratg./inform.Netzwerkaufw.		6,00		20,00	20,00	20,00	20,00	20,00
663B31 (ST)	Projektabw./begl/coachg.-Proj.beteiligg.		3,00	6,00	6,00	6,00	6,00	6,00	6,00
663B32 (EUR)	Projektabw./begl/coachg.-Proj.umsätze			280.000,00					
663B34 (EUR)	Projektabw/begl/coachg.-Proj.umsätze IST		5,00		280.000,00	280.000,00	280.000,00	280.000,00	280.000,00
663B35 (%)	Projektabw./begl/coachg.-mobi. Drittmit.				50,00	50,00	50,00	50,00	50,00
663B41 (%)	Kofinanz.quote: Eigen-/Fremdmitt.-Relat.			50,00	50,00	50,00	50,00	50,00	50,00
663B42 (%)	Kofinanz.quote: Refinanzq. Aquis.Aufwand			10,00	10,00	10,00	10,00	10,00	10,00

		Teilergebnisplan	**Ergebnis 2007**	**Ergebnis 2008**	**Ansatz 2009**	**Planung 2010**	**Planung 2011**	**Planung 2012**	**Planung 2013**	**Planung 2014**
1	+	Steuern und ähnliche Abgaben								
2	+	Zuwendungen und allgemeine Umlagen		-296.501	-252.350	-179.080	-179.080	-179.080	-179.080	-179.080
3	+	Sonstige Transfererträge								
4	+	Öffentlich-rechtliche Leistungsentgelte				-195	-195	-195		
5	+	Privatrechtliche Leistungsentgelte								
6	+	Kostenerstattungen und Kostenumlagen								
7	+	Sonstige ordentliche Erträge								
8	+	Aktivierte Eigenleistungen								
9	+/-	Bestandsveränderungen								
10	**=**	**Ordentliche Erträge**		**-296.501**	**-252.350**	**-179.275**	**-179.275**	**-179.275**	**-179.080**	**-179.080**
11	-	Personalaufwendungen		465.126	370.143	308.692	270.182	270.326	271.111	272.180
12	-	Versorgungsaufwendungen								
13	-	Aufwendungen für Sach- und Dienstleistungen		81.539	70.019	52.000	52.000	52.000	52.000	52.000
14	-	Bilanzielle Abschreibungen		778	248	305	305	305	110	
15	-	Transferaufwendungen		267.943	52.500	36.500	36.500	36.500	36.500	36.500
16	-	Sonstige ordentliche Aufwendungen		40.640	62.128	63.300	63.800	63.800	63.800	63.800
17	**=**	**Ordentliche Aufwendungen**		**856.026**	**555.038**	**460.796**	**422.787**	**422.931**	**423.520**	**424.480**
18	**=**	**Ergebnis der laufenden Verwaltungstätigkeit** (=Zeilen 10 und 17)		**559.525**	**302.688**	**281.521**	**243.512**	**243.656**	**244.440**	**245.400**

		Teilergebnisplan	Ergebnis 2007	Ergebnis 2008	Ansatz 2009	Planung 2010	Planung 2011	Planung 2012	Planung 2013	Planung 2014
19	+	Finanzerträge								
20	-	Zinsen und sonstige Finanzaufwendungen								
21	**=**	**Finanzergebnis** (=Zeilen 19 und 20)								
22	**=**	**Ordentliches Ergebnis** (=Zeilen 18 und 21)		**559.525**	**302.688**	**281.521**	**243.512**	**243.656**	**244.440**	**245.400**
23	+	Außerordentliche Erträge								
24	-	Außerordentliche Aufwendungen								
25	**=**	**Außerordentliches Ergebnis** (=Zeilen 23 und 24)								
26	**=**	**Ergebnis vor internen Leistungsbeziehungen** (=Zeilen 22 und 25)		**559.525**	**302.688**	**281.521**	**243.512**	**243.656**	**244.440**	**245.400**
27	+	Erträge aus internen Leistungsbeziehungen								
28	-	Aufwendungen aus internen Leistungsbeziehungen		38.032	120.704	61.082	61.082	61.082	61.082	61.082
29	**=**	**Ergebnis** (=Zeilen 26, 27 und 28)		**597.556**	**423.392**	**342.604**	**304.594**	**304.738**	**305.523**	**306.482**

Personalkennzahlen	Ergebnis 2007	Ergebnis 2008	Ansatz 2009	Planung 2010	Planung 2011	Planung 2012	Planung 2013	Planung 2014
Anzahl Mitarbeiter		5,00		4,00	4,00	4,00	4,00	4,00
Vollzeitkräfte		5,00	5,00	3,71	3,67	3,61	3,58	3,55
Stellenplan		4,00		4,00	4,00	4,00	4,00	4,00

Ressort 001	**Presse- und Öffentlichkeitsarbeit, Repräsentation und Städtepartnerschaften**	**Leitung: Frau Eckermann**

Produktbereich		**Produktgruppe**		**Produkt**	
11	Innere Verwaltung	1113	Presse- und Öffentlichkeitsarbeit	**1113010** **1113020**	**Presse- und Öffentlichkeitsarbeit** **Repräsentation und Städtepartnerschaften**

Produkt 1113010	**Presse- und Öffentlichkeitsarbeit**	**Verantwortliche: Frau Eckermann**

Produktklassifizierung	Managementprodukt

Kurzbeschreibung des Produktes

- interne Kommunikation (Pressespiegel, Intranet, Dienstleitung für Kommunikation einzelner Leistungseinheiten)
- Betreuung der örtlichen und überörtlichen Medien, die externe Kommunikation (Mediendienste, Bürgerinformation)
- Koordination der Gratulationen zu Ehe- und Altersjubiläen

Zielgruppen des Produktes

- Intern:
  Verwaltungsleitung, Leistungseinheiten (Führungskräfte, Mitarbeiter (Intranet etc.)), Repräsentanten der Stadt
- Extern:
  Redaktionen, Journalisten, Multiplikatoren, Bürger, auswärtige Gäste, besondere Zielgruppen (z.B. Location Scouts)

Auftragsgrundlagen

- Pressegesetz des Landes NRW, AGA der Stadt Wuppertal, VV- Beschlüsse

Produktziele

Produkt	1113010	Presse- und Öffentlichkeitsarbeit

Ziel	Bezeichnung
620B1	Wahrnehmung der Stadt durch effiziente Medien- und Öffentlichkeitsarbeit
620B3	Offensive Begleitung des Verwaltungshandelns durch aktive Pressearbeit
620B4	Intensive interne und externe Kontaktpflege (Mitarbeiter/Medien)
620B5	Umfassende Veranstaltungsvorbereitung für Repräsentanten der Stadt

Kennzahlen zur Zielerreichung		Ergebnis 2007	Ergebnis 2008	Ansatz 2009	Planung 2010	Planung 2011	Planung 2012	Planung 2013	Planung 2014
620B11 (ST)	Umfang Medienausw.: Pressesp.-seiten			8.618,00					
620B12 (ST)	Umfang Medienausw.: Pressesp.-seiten IST		8.750,00		8.618,00	8.618,00	8.618,00	8.618,00	8.618,00
620B31 (ST)	Akt. Pressearbeit d. Pressemitteilungen			1.022,00					
620B32 (ST)	Akt. Pressearbeit d. Pressekonferenzen			212,00					
620B33 (ST)	Akt.Pressearbeit d.PressemitteilungenIST		1.126,00		1.022,00	1.022,00	1.022,00	1.022,00	1.022,00
620B34 (ST)	Akt.Pressearbeit d.Pressekonferenzen IST		158,00						
620B41 (ST)	Int/ext. Kontaktpflege: Anfragen			8.870,00					
620B42 (ST)	Int/ext. Kontaktpflege: Anfragen IST		12.317,00		8.870,00	8.870,00	8.870,00	8.870,00	8.870,00
620B51 (ST)	Vorb. ext. Termine f. Repräs. der Stadt			494,00					
620B52 (ST)	Vorb.ext. Termine f.Repräs.der Stadt IST		574,00		494,00	494,00	494,00	494,00	494,00

Haushaltsplan 2010 / 2011 **001 Presseamt**

Stadtverwaltung Wuppertal **1.11.13.01 Presse- und Öffentlichkeitsarbeit**

		Teilergebnisplan	Ergebnis 2007	Ergebnis 2008	Ansatz 2009	Planung 2010	Planung 2011	Planung 2012	Planung 2013	Planung 2014
1	+	Steuern und ähnliche Abgaben								
2	+	Zuwendungen und allgemeine Umlagen		-13		-23	-23	-23	-23	-23
3	+	Sonstige Transfererträge								
4	+	Öffentlich-rechtliche Leistungsentgelte								
5	+	Privatrechtliche Leistungsentgelte								
6	+	Kostenerstattungen und Kostenumlagen		-5.216	-13.802	-6.126	-6.122	-6.192	-6.223	-6.258
7	+	Sonstige ordentliche Erträge		-8.300						
8	+	Aktivierte Eigenleistungen								
9	+/-	Bestandsveränderungen								
10	**=**	**Ordentliche Erträge**		**-13.528**	**-13.802**	**-6.149**	**-6.144**	**-6.215**	**-6.245**	**-6.281**
11	-	Personalaufwendungen		365.284	312.245	401.479	403.647	404.201	406.727	409.057
12	-	Versorgungsaufwendungen								
13	-	Aufwendungen für Sach- und Dienstleistungen		24.011	23.011	32.190	32.190	32.890	32.890	33.590
14	-	Bilanzielle Abschreibungen		474		23	23	23	23	23
15	-	Transferaufwendungen				4.100	4.100	4.100	4.100	4.100
16	-	Sonstige ordentliche Aufwendungen		33.416	49.695	52.232	52.232	52.232	52.232	52.232
17	**=**	**Ordentliche Aufwendungen**		**423.185**	**384.951**	**490.024**	**492.192**	**493.446**	**495.972**	**499.002**
18	**=**	**Ergebnis der laufenden Verwaltungstätigkeit** (=Zeilen 10 und 17)		**409.656**	**371.149**	**483.875**	**486.048**	**487.231**	**489.727**	**492.721**

		Teilergebnisplan	Ergebnis 2007	Ergebnis 2008	Ansatz 2009	Planung 2010	Planung 2011	Planung 2012	Planung 2013	Planung 2014
19	+	Finanzerträge								
20	-	Zinsen und sonstige Finanzaufwendungen								
21	**=**	**Finanzergebnis** (=Zeilen 19 und 20)								
22	**=**	**Ordentliches Ergebnis** (=Zeilen 18 und 21)		**409.656**	**371.149**	**483.875**	**486.048**	**487.231**	**489.727**	**492.721**
23	+	Außerordentliche Erträge								
24	-	Außerordentliche Aufwendungen								
25	**=**	**Außerordentliches Ergebnis** (=Zeilen 23 und 24)								
26	**=**	**Ergebnis vor internen Leistungsbeziehungen** (=Zeilen 22 und 25)		**409.656**	**371.149**	**483.875**	**486.048**	**487.231**	**489.727**	**492.721**
27	+	Erträge aus internen Leistungsbeziehungen		-500.987	-414.160	-534.730	-536.722	-537.847	-539.761	-542.552
28	-	Aufwendungen aus internen Leistungsbeziehungen		89.577	76.592	94.210	94.192	94.225	93.799	93.821
29	**=**	**Ergebnis** (=Zeilen 26, 27 und 28)		**-1.754**	**33.580**	**43.356**	**43.518**	**43.609**	**43.764**	**43.990**

Personalkennzahlen	Ergebnis 2007	Ergebnis 2008	Ansatz 2009	Planung 2010	Planung 2011	Planung 2012	Planung 2013	Planung 2014
Anzahl Mitarbeiter		7,10		7,10	7,10	7,10	7,10	7,10
Vollzeitkräfte		6,48	5,79	5,71	5,65	5,56	5,53	5,47
Stellenplan		5,67		5,67	5,67	5,67	5,67	5,67

Produkt 1113020	**Repräsentation und Städtepartnerschaften**	**Verantwortliche: Frau Eckermann**

Produktklassifizierung	Managementprodukt

Kurzbeschreibung des Produktes

- Organisation, inhaltliche Vorbereitung und Begleitung repräsentativer Anlässe, Konferenzen, Besuchs- u. Begleitprogramme etc.
- Beratung im Bereich der Repräsentation
- Bearbeitung von Ordensangelegenheiten
- Glückwünsche und Kondolenzen
- Vorbereitung und Durchführung von städtepartnerschaftlichen Begegnungen und Projekten

Zielgruppen des Produktes

- Oberbürgermeister der Stadt Wuppertal und seine Vertreter
- Gremien, Bürger, offizielle Gäste der Stadt, Firmen, Institutionen
- Vertreter der Partnerstädte und Freundeskreise

Auftragsgrundlagen

- Entscheidungen des Oberbürgermeisters
- Beschlüsse von Rat und Gremien
- Anfragen und Anregungen Dritter
- Verfahrensregeln der Bezirksregierung Düsseldorf (Ordensangelegenheiten)
- Städtepartnerschaftliche Vereinbarungen

Produktziele

Produkt	1113020	Repräsentation und Städtepartnerschaften

Das Produkt Repräsentation und Städtepartnerschaften gliedert sich in die Teilprodukte

- Städtepartnerschaften
- Veranstaltungen / Empfänge

Die Ziele geben Aufschluss über die Darstellung der Stadt Wuppertal und ihrer Repräsentanten, wie auch über die Pflege, Förderung und Vertiefung der Beziehungen zu den Partnerstädten Wuppertals.

Ziel	Bezeichnung
621B1	Positive Darstellung der Stadt bei Veranstaltungen durch die Repräsentanten
621B3	Kontaktpflege des Oberbürgermeisters durch Glückwünsche und Kondolenzen
621B4	Koordinierung, Pflege und Förderung städtepartnerschaftlicher Begegnungen

Kennzahlen zur Zielerreichung		Ergebnis 2007	Ergebnis 2008	Ansatz 2009	Planung 2010	Planung 2011	Planung 2012	Planung 2013	Planung 2014
621B11 (ST)	Darst. Wupp. d. Repräsentanten, Veranst.			120,00					
621B12 (ST)	Darst. Wupp. d. Repräsent., Gäste/Teiln.			10.000,00					
621B13 (ST)	Darst.Wupp.d.Repräsentanten,Veranst. IST		117,00		120,00	120,00	120,00	120,00	120,00
621B14 (ST)	Darst.Wupp.d.Repräsent.,Gäste/Teiln. IST		12.820,00		10.000,00	10.000,00	10.000,00	10.000,00	10.000,00
621B31 (%)	Kontaktpflege d. OB, Glückw./Kondolenzen			500,00					
621B32 (ST)	Kontaktpfleged.OB,Glückw/Kondolenzen IST		548,00		500,00	500,00	500,00	500,00	500,00
621B41 (ST)	Städtepartn. Begegnungen u. Projekte			50,00					
621B42 (ST)	Städtepartn. Begegnungen u. Projekte IST		335,00		250,00	250,00	250,00	250,00	250,00

Haushaltsplan 2010 / 2011 **001 Presseamt**

Stadtverwaltung Wuppertal **1.11.13.02 Repräsentationen / Städtepartnerschaften**

		Teilergebnisplan	Ergebnis 2007	Ergebnis 2008	Ansatz 2009	Planung 2010	Planung 2011	Planung 2012	Planung 2013	Planung 2014
1	+	Steuern und ähnliche Abgaben								
2	+	Zuwendungen und allgemeine Umlagen		-30.006		-10	-10	-10	-10	-10
3	+	Sonstige Transfererträge								
4	+	Öffentlich-rechtliche Leistungsentgelte								
5	+	Privatrechtliche Leistungsentgelte								
6	+	Kostenerstattungen und Kostenumlagen		-6.561	-14.713	-4.934	-4.927	-4.958	-4.969	-4.962
7	+	Sonstige ordentliche Erträge		-49.083						
8	+	Aktivierte Eigenleistungen								
9	+/-	Bestandsveränderungen								
10	**=**	**Ordentliche Erträge**		**-85.649**	**-14.713**	**-4.944**	**-4.936**	**-4.968**	**-4.978**	**-4.971**
11	-	Personalaufwendungen		337.809	279.757	322.353	323.750	323.253	324.000	322.768
12	-	Versorgungsaufwendungen								
13	-	Aufwendungen für Sach- und Dienstleistungen		129.179	97.281	83.660	83.660	83.960	83.960	84.260
14	-	Bilanzielle Abschreibungen		159	60	60	60	60	60	60
15	-	Transferaufwendungen		9.091	5.650					
16	-	Sonstige ordentliche Aufwendungen		17.970	36.130	21.671	21.671	21.671	21.671	21.671
17	**=**	**Ordentliche Aufwendungen**		**494.208**	**418.878**	**427.744**	**429.141**	**428.944**	**429.691**	**428.759**
18	**=**	**Ergebnis der laufenden Verwaltungstätigkeit** (=Zeilen 10 und 17)		**408.559**	**404.165**	**422.800**	**424.204**	**423.976**	**424.712**	**423.788**

		Teilergebnisplan	Ergebnis 2007	Ergebnis 2008	Ansatz 2009	Planung 2010	Planung 2011	Planung 2012	Planung 2013	Planung 2014
19	+	Finanzerträge								
20	-	Zinsen und sonstige Finanzaufwendungen								
21	**=**	**Finanzergebnis** (=Zeilen 19 und 20)								
22	**=**	**Ordentliches Ergebnis** (=Zeilen 18 und 21)		**408.559**	**404.165**	**422.800**	**424.204**	**423.976**	**424.712**	**423.788**
23	+	Außerordentliche Erträge								
24	-	Außerordentliche Aufwendungen								
25	**=**	**Außerordentliches Ergebnis** (=Zeilen 23 und 24)								
26	**=**	**Ergebnis vor internen Leistungsbeziehungen** (=Zeilen 22 und 25)		**408.559**	**404.165**	**422.800**	**424.204**	**423.976**	**424.712**	**423.788**
27	+	Erträge aus internen Leistungsbeziehungen		-645.040	-405.479	-429.934	-431.213	-431.016	-431.320	-430.462
28	-	Aufwendungen aus internen Leistungsbeziehungen		39.652	34.190	41.993	41.971	41.986	41.578	41.576
29	**=**	**Ergebnis** (=Zeilen 26, 27 und 28)		**-196.829**	**32.877**	**34.859**	**34.962**	**34.946**	**34.971**	**34.901**

Personalkennzahlen	Ergebnis 2007	Ergebnis 2008	Ansatz 2009	Planung 2010	Planung 2011	Planung 2012	Planung 2013	Planung 2014
Anzahl Mitarbeiter		5,90		5,90	5,90	5,90	5,90	5,90
Vollzeitkräfte		4,90	4,60	4,32	4,27	4,21	4,14	4,10
Stellenplan		4,72		4,72	4,72	4,72	4,72	4,72

Ressort 002 **Rechnungsprüfungsamt** **Leitung: Herr Kobelt**

Produktbereich		Produktgruppe		Produkt	
11	Innere Verwaltung	1112	Rechnungsprüfung	**1112010** **1112020**	**Rechnungsprüfung** **Korruptionsbekämpfung und -prävention**

Produkt 1112010	**Rechnungsprüfung**	**P-Verantwortliche(r): Herr Kobelt**

Produktklassifizierung	Managementprodukt

Kurzbeschreibung des Produktes

Prüfung der Verwaltungstätigkeit auf Ordnungsmäßigkeit, Sparsamkeit, Wirtschaftlichkeit und Zweckmäßigkeit (u.a. Prüfung des Jahresabschlusses und des Gesamtabschlusses); Beratung der Auftraggeber durch Gutachten und begleitende Prüftätigkeit mit dem Ziel einer optimalen Leistungserbringung (Prävention)

Zielgruppen des Produktes

- Rat der Stadt Wuppertal
- Rechnungsprüfungsausschuss
- Oberbürgermeister
- Stadtkämmerer
- Leistungseinheiten der Stadtverwaltung
- sonstige Organisationen und/oder Auftraggeber gemäß Vertrag, Satzung usw.

Auftragsgrundlagen

Gemeindeordnung NRW; Gemeindehaushaltsverordnung NRW; Rechnungsprüfungsordnung; Satzungen und Verträge

Produktziele

Produkt	1112010	Rechnungsprüfung

Nach § 104 Abs. 1 Satz 1 der Gemeindeordnung NRW ist die örtliche Rechnungsprüfung dem Rat der Stadt unmittelbar verantwortlich und in ihrer sachlichen Tätigkeit ihm unmittelbar unterstellt.

Für das Produkt konnten Ziele definiert werden. Auf die Ermittlung und Abbildung von Zielkennzahlen wird jedoch zum jetzigen Zeitpunkt verzichtet.

Ziel	Bezeichnung
618B1	Feststellung über die ordnungsgemäße, sparsame, wirtschaftliche und zweckmäßige Aufgabenerfüllung nach Maßgabe der gesetzlichen Vorschriften und der Rechnungsprüfungsordnung
618B2	Fehlervermeidung bei den Leistungseinheiten (Prävention)

Haushaltsplan 2010 / 2011 **002 Rechnungsprüfungsamt**

Stadtverwaltung Wuppertal **1.11.12.01 Rechnungsprüfung**

		Teilergebnisplan	Ergebnis 2007	Ergebnis 2008	Ansatz 2009	Planung 2010	Planung 2011	Planung 2012	Planung 2013	Planung 2014
1	+	Steuern und ähnliche Abgaben								
2	+	Zuwendungen und allgemeine Umlagen		-27	-27	-27	-27	-27	-27	-27
3	+	Sonstige Transfererträge								
4	+	Öffentlich-rechtliche Leistungsentgelte								
5	+	Privatrechtliche Leistungsentgelte								
6	+	Kostenerstattungen und Kostenumlagen		-20.714	-61.531	-22.504	-22.534	-22.274	-22.322	-22.320
7	+	Sonstige ordentliche Erträge		-205.036						
8	+	Aktivierte Eigenleistungen								
9	+/-	Bestandsveränderungen								
10	**=**	**Ordentliche Erträge**		**-225.777**	**-61.558**	**-22.531**	**-22.561**	**-22.301**	**-22.349**	**-22.347**
11	-	Personalaufwendungen		1.981.059	1.763.006	1.973.419	1.985.758	1.944.687	1.950.535	1.949.175
12	-	Versorgungsaufwendungen								
13	-	Aufwendungen für Sach- und Dienstleistungen		16.571	21.365	21.250	21.250	21.250	21.250	21.250
14	-	Bilanzielle Abschreibungen		6.966	198	3.873	3.760	2.525	73	73
15	-	Transferaufwendungen								
16	-	Sonstige ordentliche Aufwendungen		33.168	32.087	27.426	27.936	27.936	27.936	27.936
17	**=**	**Ordentliche Aufwendungen**		**2.037.765**	**1.816.656**	**2.025.968**	**2.038.704**	**1.996.399**	**1.999.794**	**1.998.434**
18	**=**	**Ergebnis der laufenden Verwaltungstätigkeit** (=Zeilen 10 und 17)		**1.811.988**	**1.755.098**	**2.003.438**	**2.016.143**	**1.974.098**	**1.977.445**	**1.976.088**

		Teilergebnisplan	Ergebnis 2007	Ergebnis 2008	Ansatz 2009	Planung 2010	Planung 2011	Planung 2012	Planung 2013	Planung 2014
19	+	Finanzerträge								
20	-	Zinsen und sonstige Finanzaufwendungen								
21	**=**	**Finanzergebnis** (=Zeilen 19 und 20)								
22	**=**	**Ordentliches Ergebnis** (=Zeilen 18 und 21)		**1.811.988**	**1.755.098**	**2.003.438**	**2.016.143**	**1.974.098**	**1.977.445**	**1.976.088**
23	+	Außerordentliche Erträge								
24	-	Außerordentliche Aufwendungen								
25	**=**	**Außerordentliches Ergebnis** (=Zeilen 23 und 24)								
26	**=**	**Ergebnis vor internen Leistungsbeziehungen** (=Zeilen 22 und 25)		**1.811.988**	**1.755.098**	**2.003.438**	**2.016.143**	**1.974.098**	**1.977.445**	**1.976.088**
27	+	Erträge aus internen Leistungsbeziehungen		-2.744.329	-1.722.957	-1.964.649	-1.976.339	-1.937.255	-1.938.545	-1.937.294
28	-	Aufwendungen aus internen Leistungsbeziehungen		114.106	107.559	120.508	120.440	120.231	118.278	118.284
29	**=**	**Ergebnis** (=Zeilen 26, 27 und 28)		**-818.235**	**139.700**	**159.296**	**160.244**	**157.075**	**157.179**	**157.078**

Personalkennzahlen	Ergebnis 2007	Ergebnis 2008	Ansatz 2009	Planung 2010	Planung 2011	Planung 2012	Planung 2013	Planung 2014
Anzahl Mitarbeiter		26,70		26,70	26,70	26,70	26,70	26,70
Vollzeitkräfte		26,19	27,70	26,43	26,14	25,60	25,33	25,07
Stellenplan		27,70		27,70	27,70	27,70	27,70	27,70

Produkt 1112020	**Korruptionsbekämpfung und -prävention**	**P-Verantwortliche(r): Herr Kobelt**

Produktklassifizierung	Managementprodukt

Kurzbeschreibung des Produktes

Aufgabenwahrnehmung im Bereich der Korruptionsprävention und der Korruptionsbekämpfung insbesondere durch die Zusammenarbeit mit den Strafverfolgungs- und Ermittlungsbehörden, den Anti-Korruptions-Beauftragten der Geschäftsbereiche sowie den Innenrevisionen; Einsatz mobiler Prüfgruppen für die Bereiche Verwaltung und Technik.

Zielgruppen des Produktes

- Rat der Stadt Wuppertal
- Rechnungsprüfungsausschuss
- Oberbürgermeister
- Stadtkämmerer
- Innenrevisionen und Anti-Korruptionsbeauftragte der Verwaltung
- Leistungseinheiten der Stadtverwaltung

Auftragsgrundlagen

Gemeindeordnung NRW; Korruptionsbekämpfungsgesetz NRW; Rechnungsprüfungsordnung; Entscheidung der Behördenleitung zur Zusammenarbeit mit den Strafverfolgungs- und Ermittlungsbehörden; vom Verwaltungsvorstand beschlossenes Anti-Korruptions-Konzept.

Produktziele

Produkt	1112020	Korruptionsbekämpfung und -prävention

Nach § 104 Abs. 1 Satz 1 der Gemeindeordnung NRW ist die örtliche Rechnungsprüfung dem Rat der Stadt unmittelbar verantwortlich und in ihrer sachlichen Tätigkeit ihm unmittelbar unterstellt.

Für das Produkt konnten Ziele definiert werden. Auf die Ermittlung und Abbildung von Zielkennzahlen wird jedoch zum jetzigen Zeitpunkt verzichtet.

Ziel	Bezeichnung
619B1	Korruptionsprävention und Korruptionsbekämpfung zur Wahrung einer rechtmäßig arbeitenden Verwaltung
619B2	Sensibilisierung der Dienstkräfte und sonstiger Beteiligter einerseits sowie der Öffentlichkeit andererseits für die Gefahren der Korruption

		Teilergebnisplan	Ergebnis 2007	Ergebnis 2008	Ansatz 2009	Planung 2010	Planung 2011	Planung 2012	Planung 2013	Planung 2014
1	+	Steuern und ähnliche Abgaben								
2	+	Zuwendungen und allgemeine Umlagen								
3	+	Sonstige Transfererträge								
4	+	Öffentlich-rechtliche Leistungsentgelte								
5	+	Privatrechtliche Leistungsentgelte								
6	+	Kostenerstattungen und Kostenumlagen		-3.614	-9.935	-4.623	-4.626	-4.658	-4.667	-4.656
7	+	Sonstige ordentliche Erträge		-56.856						
8	+	Aktivierte Eigenleistungen								
9	+/-	Bestandsveränderungen								
10	**=**	**Ordentliche Erträge**		**-60.470**	**-9.935**	**-4.623**	**-4.626**	**-4.658**	**-4.667**	**-4.656**
11	-	Personalaufwendungen		392.879	259.218	404.523	406.767	406.653	407.331	406.008
12	-	Versorgungsaufwendungen								
13	-	Aufwendungen für Sach- und Dienstleistungen		1.846	2.465	3.750	3.750	3.750	3.750	3.750
14	-	Bilanzielle Abschreibungen		905	394	97	97	92	17	7
15	-	Transferaufwendungen								
16	-	Sonstige ordentliche Aufwendungen		3.084	8.137	9.074	9.164	9.164	9.164	9.164
17	**=**	**Ordentliche Aufwendungen**		**398.713**	**270.213**	**417.443**	**419.777**	**419.658**	**420.261**	**418.929**
18	**=**	**Ergebnis der laufenden Verwaltungstätigkeit** (=Zeilen 10 und 17)		**338.243**	**260.278**	**412.821**	**415.152**	**415.000**	**415.594**	**414.273**

		Teilergebnisplan	Ergebnis 2007	Ergebnis 2008	Ansatz 2009	Planung 2010	Planung 2011	Planung 2012	Planung 2013	Planung 2014
19	+	Finanzerträge								
20	-	Zinsen und sonstige Finanzaufwendungen								
21	**=**	**Finanzergebnis** (=Zeilen 19 und 20)								
22	**=**	**Ordentliches Ergebnis** (=Zeilen 18 und 21)		**338.243**	**260.278**	**412.821**	**415.152**	**415.000**	**415.594**	**414.273**
23	+	Außerordentliche Erträge								
24	-	Außerordentliche Aufwendungen								
25	**=**	**Außerordentliches Ergebnis** (=Zeilen 23 und 24)								
26	**=**	**Ergebnis vor internen Leistungsbeziehungen** (=Zeilen 22 und 25)		**338.243**	**260.278**	**412.821**	**415.152**	**415.000**	**415.594**	**414.273**
27	+	Erträge aus internen Leistungsbeziehungen		-599.737	-259.159	-403.146	-405.288	-405.162	-405.331	-404.104
28	-	Aufwendungen aus internen Leistungsbeziehungen		21.624	19.893	23.013	22.997	23.013	22.602	22.597
29	**=**	**Ergebnis** (=Zeilen 26, 27 und 28)		**-239.870**	**21.012**	**32.688**	**32.861**	**32.851**	**32.864**	**32.765**

Personalkennzahlen	Ergebnis 2007	Ergebnis 2008	Ansatz 2009	Planung 2010	Planung 2011	Planung 2012	Planung 2013	Planung 2014
Anzahl Mitarbeiter		5,30		5,30	5,30	5,30	5,30	5,30
Vollzeitkräfte		5,30	5,30	5,25	5,19	5,22	5,16	5,10
Stellenplan		5,30		5,30	5,30	5,30	5,30	5,30

Geschäftsbereichsbüro 100.1	**Geschäftsbereichsbüro des GB 1.1**	**Leitung: Frau Brendel**

Produktbereich		**Produktgruppe**		**Produkt**	
11	Innere Verwaltung	1104	Geschäftsbereichsleitung GB 1.1	**1104010**	**Geschäftsbereichsleitung und Steuerungs-unterstützung - Grünflächen und Gesundheit -**

Produkt 1104010	**Geschäftsbereichsleitung und Steuerungsunterstützung – Grünflächen und Gesundheit**	**P-Verantwortliche(r): Herr Bayer**

Produktklassifizierung	Managementprodukt

Kurzbeschreibung des Produktes

- Leitung des Geschäftsbereichs GB 1.1
- Steuerungsunterstützung für den Verwaltungsvorstand
- Initiierung und Steuerung unternehmens- und geschäftsbereichsweiter Projekte
- Unterstützung und Entscheidungsvorbereitung für die politischen Gremien
- Controlling, Berichtswesen, Aufgabenkoordination und Steuerungsunterstützung innerhalb des GB 1.1
- Innenrevision für den GB 1.1
- Vertretung des GB 1.1 und der ihm zugeordneten Eigenbetriebe in den relevanten Gremien

Zielgruppen des Produktes

- Verwaltungsvorstand
- Rat und Gremien
- Ressorts und Stadtbetriebe innerhalb des Geschäftsbereichs
- Gesamtverwaltung
- Externe Fachdienststellen
- Öffentlichkeit

Auftragsgrundlagen

- Organisationshoheit der Gemeinde gem. Artikel 28 GG, Artikel 78 Landesverf. NW, §§ 70 ff. GONW
- Organisation gemäß Beschlüsse des Rates und verwaltungsweiter Geschäftsverteilung
- Kyoto-Protokoll 2005
- Richtlinie 2006/32/E6 des Europäischen Parlaments und des Rates vom 05.04.2006 über Endenergieeffizienz

Produktziele

Produkt	1104010	Geschäftsbereichsleitung und Steuerungsunterstützung - Grünflächen und Gesundheit

Ziel	Bezeichnung
605B1	Abschluss von Zielvereinbarungen
605B2	Minderung energiebedingter CO_2-Emissionen 1992-2010: 38 %
605B3	100% Abstimmung der relevanten Gremiensitzungen (im Sitzungsrhythmus)
605B4	100% Prüfung der Einhaltung der Zielvereinbarungen (Controlling quartalsweise)
605B5	100% Führung von Zielabweichungsgesprächen (Controlling quartalsweise)
605B6	Durchführung des jährlichen Energieeffizienzaudits

Kennzahlen zur Zielerreichung		Ergebnis 2007	Ergebnis 2008	Ansatz 2009	Planung 2010	Planung 2011	Planung 2012	Planung 2013	Planung 2014
605B11 (%)	Abschluss von Zielvereinbarungen (ZV)		1,00	50,00	50,00	50,00	50,00	50,00	50,00
605B21 (%)	Minderung v. CO2-Emissionen			2,00	2,00	2,00	2,00	2,00	2,00
605B31 (%)	Abstimmungsgrad Gremiensitzungen			100,00	100,00	100,00	100,00	100,00	100,00
605B41 (%)	Quote der geprüften Zielvereinbarungen			100,00	100,00	100,00	100,00	100,00	100,00
605B51 (%)	Quote der geführten ZV-Gespräche in %			100,00	100,00	100,00	100,00	100,00	100,00
605B61 (ST)	Durchführungsquote jährl. Energieaudits			1,00	1,00	1,00	1,00	1,00	1,00

Haushaltsplan 2010 / 2011 **100.1 Geschäftsbereichsbüro**

Stadtverwaltung Wuppertal **1.11.04.01 GBL und Steuerungsunterstützung GB1.1**

		Teilergebnisplan	Ergebnis 2007	Ergebnis 2008	Ansatz 2009	Planung 2010	Planung 2011	Planung 2012	Planung 2013	Planung 2014
1	+	Steuern und ähnliche Abgaben								
2	+	Zuwendungen und allgemeine Umlagen				-6.500				
3	+	Sonstige Transfererträge								
4	+	Öffentlich-rechtliche Leistungsentgelte								
5	+	Privatrechtliche Leistungsentgelte								
6	+	Kostenerstattungen und Kostenumlagen		-6.702	-7.129	-6.452	-6.570	-6.559	-6.576	-6.579
7	+	Sonstige ordentliche Erträge		-74.819						
8	+	Aktivierte Eigenleistungen								
9	+/-	Bestandsveränderungen								
10	**=**	**Ordentliche Erträge**		**-81.521**	**-7.129**	**-12.952**	**-6.570**	**-6.559**	**-6.576**	**-6.579**
11	-	Personalaufwendungen		688.488	518.081	481.190	485.591	485.913	487.141	487.055
12	-	Versorgungsaufwendungen								
13	-	Aufwendungen für Sach- und Dienstleistungen		9.904	13.927	19.450	19.450	19.450	19.450	19.450
14	-	Bilanzielle Abschreibungen		155	809	24	24	24	24	24
15	-	Transferaufwendungen								
16	-	Sonstige ordentliche Aufwendungen		23.003	28.475	24.778	27.948	21.824	21.824	21.824
17	**=**	**Ordentliche Aufwendungen**		**721.550**	**561.292**	**525.442**	**533.013**	**527.211**	**528.439**	**528.353**
18	**=**	**Ergebnis der laufenden Verwaltungstätigkeit** (=Zeilen 10 und 17)		**640.028**	**554.163**	**512.490**	**526.442**	**520.651**	**521.862**	**521.774**

		Teilergebnisplan	Ergebnis 2007	Ergebnis 2008	Ansatz 2009	Planung 2010	Planung 2011	Planung 2012	Planung 2013	Planung 2014
19	+	Finanzerträge								
20	-	Zinsen und sonstige Finanzaufwendungen								
21	**=**	**Finanzergebnis** (=Zeilen 19 und 20)								
22	**=**	**Ordentliches Ergebnis** (=Zeilen 18 und 21)		**640.028**	**554.163**	**512.490**	**526.442**	**520.651**	**521.862**	**521.774**
23	+	Außerordentliche Erträge								
24	-	Außerordentliche Aufwendungen								
25	**=**	**Außerordentliches Ergebnis** (=Zeilen 23 und 24)								
26	**=**	**Ergebnis vor internen Leistungsbeziehungen** (=Zeilen 22 und 25)		**640.028**	**554.163**	**512.490**	**526.442**	**520.651**	**521.862**	**521.774**
27	+	Erträge aus internen Leistungsbeziehungen		-1.019.224	-588.238	-562.442	-575.341	-570.007	-570.661	-570.583
28	-	Aufwendungen aus internen Leistungsbeziehungen		90.470	81.769	95.555	95.547	95.572	95.068	95.072
29	**=**	**Ergebnis** (=Zeilen 26, 27 und 28)		**-288.725**	**47.695**	**45.603**	**46.649**	**46.216**	**46.270**	**46.263**

Personalkennzahlen	Ergebnis 2007	Ergebnis 2008	Ansatz 2009	Planung 2010	Planung 2011	Planung 2012	Planung 2013	Planung 2014
Anzahl Mitarbeiter		7,00		7,00	7,00	7,00	7,00	7,00
Vollzeitkräfte		7,00	6,50	6,25	6,18	6,08	6,02	5,96
Stellenplan		7,00		7,00	7,00	7,00	7,00	7,00

Ressort 103 **Grünflächen und Forsten** **Leitung: Herr Ehm**

Produktbereich		Produktgruppe		Produkt	
55	Natur- und Landschaftspflege	5501	Öffentliches Grün	**5501010** **5501020** **5501030** **5501040**	**Öffentliches Grün** **Kleingartenwesen** **Natur- und Umweltbildung** **Freiraumplanung, Stadtökologie, Bau von Freianlagen**
		5503	Wald, Forst- und Landwirtschaft	**5503010**	**Wald- und Forstwirtschaft**
		5506	Friedhöfe	**5506010**	**Friedhöfe**

Produkt 5501010	**Öffentliches Grün**	**P-Verantwortliche(r): Frau Berendes**

Produktklassifizierung	Externes Produkt (Pflichtaufgabe)

Kurzbeschreibung des Produktes

- Versorgung mit Grün- und Freiflächen als wichtige Erholungs- und Freizeitinfrastruktur (ca. 10 Mio. Besucher pro Jahr)
- Beitrag zur Attraktivität der Stadt als „weicher“ Standortfaktor, Beitrag zur nachhaltigen Stadtentwicklung
- Sicherstellung eines vereinbarten Qualitätsstandards/Substanzerhaltung
- Park- und Grünflächenpflege (ca. 566 ha), Baumpflegemaßnahmen, Straßenbäume (ca. 17.000)
- Einrichtungs- und Ausstattungsgegenstände wie Mobiliar, Spielgeräte usw. (Pflege, Instandsetzung, Verkehrssicherheit)
- Unterhaltung von Kinderspielplätzen (ca. 280), Spielplatzkontrolle im Rahmen gesetzlicher Vorgaben
- Betrieb des Botanischen Gartens
- Pflege und Unterhaltung von Grün- und Freiflächen anderer Dienststellen (Schulen, Kitas, Altenheime usw.)

Zielgruppen des Produktes

- alle Einwohner/innen und Besucher/innen der Stadt
- Dienstleistungen für Ressorts, Stadtbetriebe und Eigenbetriebe des Konzerns Stadt

Auftragsgrundlagen

- Flächennutzungs- und Bebauungspläne (Baugesetzbuch)
- Landschaftspläne (Landschaftsgesetz)
- Rats-, Ausschuss- und Bezirksvertretungsbeschlüsse
- Verkehrssicherungspflichten gemäß BGB

Produktziele

Produkt	5501010	Öffentliches Grün

Ziel	Bezeichnung
832B1	wirtschaftliche, d.h. kostenstabile Bereitstellung von Grünflächen für Freizeit u. Erholung unter ökol. Gesichtspunkten
832B3	Erhaltung des städt. Vermögens/Substanzerhaltung zu 100 %
832B4	Aufrechterhaltung der Verkehrssicherheit zu 100 %

Kennzahlen zur Zielerreichung		Ergebnis 2007	Ergebnis 2008	Ansatz 2009	Planung 2010	Planung 2011	Planung 2012	Planung 2013	Planung 2014
832B11 (QM)	Öfftl. zug. Grünfläche je Einw. (in qm)		11,70	12,00					
832B12 (%)	Anteil Reinig.arbeiten an allen Arbeiten		16,89	16,00	16,00	16,00	16,00	16,00	16,00
832B13 (%)	Anteil der Vergabeflächen (Grundpflege)		56,20	57,00	57,00	57,00	57,00	57,00	57,00
832B14 (EUR)	Sachausg. für Grün- u. Freiflächen je ha				2.810,00	2.810,00	2.810,00	2.810,00	2.810,00
832B31 (%)	Anteil grundüberholter KSP an allen KSP		3,57	3,50	3,50	3,50	3,50	3,50	3,50
832B41 (ST)	Anzahl von Haftpflichtfällen		11,00	10,00					
832B42 (ST)	Anzahl von Gefahrenbaumfällungen		392,00	300,00					
832B43 (ST)	Anzahl festgestellter Spielplatz-Mängel		486,00	840,00	840,00	840,00	840,00	840,00	840,00

Haushaltsplan 2010 / 2011 **103 Grünflächen und Forsten**

Stadtverwaltung Wuppertal **1.55.01.01 Öffentliches Grün**

		Teilergebnisplan	Ergebnis 2007	Ergebnis 2008	Ansatz 2009	Planung 2010	Planung 2011	Planung 2012	Planung 2013	Planung 2014
1	+	Steuern und ähnliche Abgaben								
2	+	Zuwendungen und allgemeine Umlagen		-108.594	-62	-4.985	-4.998	-4.998	-4.998	-4.998
3	+	Sonstige Transfererträge								
4	+	Öffentlich-rechtliche Leistungsentgelte		-72.168	-40	-40	-40	-40	-40	-40
5	+	Privatrechtliche Leistungsentgelte		-291.943	-39.300	-39.300	-39.300	-39.300	-39.300	-39.300
6	+	Kostenerstattungen und Kostenumlagen		-775.218	-901.982	-932.160	-932.160	-932.160	-932.160	-932.160
7	+	Sonstige ordentliche Erträge		-55.711	-550	-550	-550	-550	-550	-550
8	+	Aktivierte Eigenleistungen								
9	+/-	Bestandsveränderungen								
10	**=**	**Ordentliche Erträge**		**-1.303.633**	**-941.934**	**-977.035**	**-977.048**	**-977.048**	**-977.048**	**-977.048**
11	-	Personalaufwendungen		5.815.290	5.378.328	5.899.676	5.862.102	5.834.592	5.827.729	5.816.843
12	-	Versorgungsaufwendungen								
13	-	Aufwendungen für Sach- und Dienstleistungen		2.550.085	2.575.944	2.639.543	2.641.409	2.642.494	2.642.622	2.642.698
14	-	Bilanzielle Abschreibungen		213.394	1.075.284	198.107	183.154	167.254	136.902	111.306
15	-	Transferaufwendungen								
16	-	Sonstige ordentliche Aufwendungen		370.314	479.351	487.815	488.372	488.258	488.476	488.607
17	**=**	**Ordentliche Aufwendungen**		**8.949.083**	**9.508.908**	**9.225.140**	**9.175.038**	**9.132.598**	**9.095.729**	**9.059.455**
18	**=**	**Ergebnis der laufenden Verwaltungstätigkeit** (=Zeilen 10 und 17)		**7.645.450**	**8.566.974**	**8.248.105**	**8.197.990**	**8.155.550**	**8.118.681**	**8.082.407**

		Teilergebnisplan	Ergebnis 2007	Ergebnis 2008	Ansatz 2009	Planung 2010	Planung 2011	Planung 2012	Planung 2013	Planung 2014
19	+	Finanzerträge								
20	-	Zinsen und sonstige Finanzaufwendungen								
21	**=**	**Finanzergebnis** (=Zeilen 19 und 20)								
22	**=**	**Ordentliches Ergebnis** (=Zeilen 18 und 21)		**7.645.450**	**8.566.974**	**8.248.105**	**8.197.990**	**8.155.550**	**8.118.681**	**8.082.407**
23	+	Außerordentliche Erträge								
24	-	Außerordentliche Aufwendungen								
25	**=**	**Außerordentliches Ergebnis** (=Zeilen 23 und 24)								
26	**=**	**Ergebnis vor internen Leistungsbeziehungen** (=Zeilen 22 und 25)		**7.645.450**	**8.566.974**	**8.248.105**	**8.197.990**	**8.155.550**	**8.118.681**	**8.082.407**
27	+	Erträge aus internen Leistungsbeziehungen		-562.703	-540.000	-576.000	-576.000	-576.000	-576.000	-576.000
28	-	Aufwendungen aus internen Leistungsbeziehungen		1.493.761	876.275	1.014.676	1.015.158	1.012.331	1.001.888	1.001.585
29	**=**	**Ergebnis** (=Zeilen 26, 27 und 28)		**8.576.509**	**8.903.249**	**8.686.781**	**8.637.148**	**8.591.881**	**8.544.569**	**8.507.992**

Personalkennzahlen	Ergebnis 2007	Ergebnis 2008	Ansatz 2009	Planung 2010	Planung 2011	Planung 2012	Planung 2013	Planung 2014
Anzahl Mitarbeiter		121,74		120,80	117,91	117,91	116,96	116,00
Vollzeitkräfte		118,50	117,95	121,29	119,66	117,18	115,65	114,18
Stellenplan		134,76		133,74	133,74	133,74	133,74	133,74

Produkt 5501020	**Kleingartenwesen**	**P-Verantwortliche(r): Frau Berendes**

Produktklassifizierung	Externes Produkt (Pflichtaufgabe)

Kurzbeschreibung des Produktes

- Betreuung des Kleingartenwesens als Teilbereich des öffentlichen Grünflächensystems, der Gartenkultur, der Erholungsinfrastruktur, der Selbstversorgung und der Versorgung der Bürger mit Gärten in Zusammenarbeit mit den örtlichen Kleingartenorganisationen
- Sicherung und Entwicklung der Kleingartenanlagen als Bestandteil des öffentlichen Grüns und der Erholungsinfrastruktur
- bedarfsgerechte Versorgung der Bürger/innen mit Kleingärten (ca. 6.100 städt. Kleingärten)

Zielgruppen des Produktes

- Kleingartenbesitzer/innen sowie Besucher/innen und Spaziergänger/innen
- Kreisverband der Kleingärtner e.V.

Auftragsgrundlagen

- Flächennutzungs- und Bebauungspläne (Baugesetzbuch), Bundeskleingartengesetz
- Art. 29 Abs. 3 Verfassung für das Land Nordrhein-Westfalen
- Förderbestimmungen des Landes
- Verkehrssicherungspflichten gemäß BGB

Produktziele

Produkt	5501020	Kleingartenwesen

Ziel	Bezeichnung
833B1	Beibehaltung der Versorgung mit Kleingärten für Zwecke der Freizeit, Erholung und Selbstversorgung

Kennzahlen zur Zielerreichung		Ergebnis 2007	Ergebnis 2008	Ansatz 2009	Planung 2010	Planung 2011	Planung 2012	Planung 2013	Planung 2014
833B11 (QM)	Kleingartenfläche je Einwohner (in qm)		7,40	7,00	7,00	7,00	7,00	7,00	7,00
833B12 (%)	Quote städt. Sachaufw. zu Pachteinnahmen		15,99	21,00	21,00	21,00	21,00	21,00	21,00
833B31 (ST)	Anz. Auftragsvergaben Verkehrssicherung		101,00	84,00					
833B41 (ST)	Anzahl Genehmigungsverfahren (Laubenbau)		139,00	136,00					

Haushaltsplan 2010 / 2011 **103 Grünflächen und Forsten**

Stadtverwaltung Wuppertal **1.55.01.02 Kleingartenwesen**

		Teilergebnisplan	Ergebnis 2007	Ergebnis 2008	Ansatz 2009	Planung 2010	Planung 2011	Planung 2012	Planung 2013	Planung 2014
1	+	Steuern und ähnliche Abgaben								
2	+	Zuwendungen und allgemeine Umlagen		-70.827	0	-52	-52	-52	-52	-52
3	+	Sonstige Transfererträge								
4	+	Öffentlich-rechtliche Leistungsentgelte		-4.993	-6.850	-6.850	-6.850	-6.850	-6.850	-6.850
5	+	Privatrechtliche Leistungsentgelte		-344.622	-342.550	-342.550	-342.550	-342.550	-342.550	-342.550
6	+	Kostenerstattungen und Kostenumlagen								
7	+	Sonstige ordentliche Erträge		-1.579						
8	+	Aktivierte Eigenleistungen								
9	+/-	Bestandsveränderungen								
10	**=**	**Ordentliche Erträge**		**-422.021**	**-349.400**	**-349.452**	**-349.452**	**-349.452**	**-349.452**	**-349.452**
11	-	Personalaufwendungen		177.669	234.112	159.247	159.164	158.596	158.744	159.008
12	-	Versorgungsaufwendungen								
13	-	Aufwendungen für Sach- und Dienstleistungen		136.399	185.264	177.673	177.767	177.794	177.816	177.854
14	-	Bilanzielle Abschreibungen		2.320	23.976	2.122	1.932	1.754	1.427	1.160
15	-	Transferaufwendungen		3.050	3.050	3.050	3.050	3.050	3.050	3.050
16	-	Sonstige ordentliche Aufwendungen		11.585	20.972	14.670	14.759	14.749	14.787	14.853
17	**=**	**Ordentliche Aufwendungen**		**331.022**	**467.374**	**356.762**	**356.671**	**355.943**	**355.823**	**355.925**
18	**=**	**Ergebnis der laufenden Verwaltungstätigkeit** (=Zeilen 10 und 17)		**-90.999**	**117.974**	**7.310**	**7.219**	**6.491**	**6.371**	**6.473**

		Teilergebnisplan	Ergebnis 2007	Ergebnis 2008	Ansatz 2009	Planung 2010	Planung 2011	Planung 2012	Planung 2013	Planung 2014
19	+	Finanzerträge								
20	-	Zinsen und sonstige Finanzaufwendungen								
21	**=**	**Finanzergebnis** (=Zeilen 19 und 20)								
22	**=**	**Ordentliches Ergebnis** (=Zeilen 18 und 21)		**-90.999**	**117.974**	**7.310**	**7.219**	**6.491**	**6.371**	**6.473**
23	+	Außerordentliche Erträge								
24	-	Außerordentliche Aufwendungen								
25	**=**	**Außerordentliches Ergebnis** (=Zeilen 23 und 24)								
26	**=**	**Ergebnis vor internen Leistungsbeziehungen** (=Zeilen 22 und 25)		**-90.999**	**117.974**	**7.310**	**7.219**	**6.491**	**6.371**	**6.473**
27	+	Erträge aus internen Leistungsbeziehungen		-5.861	-18.000	-6.000	-6.000	-6.000	-6.000	-6.000
28	-	Aufwendungen aus internen Leistungsbeziehungen		69.420	42.767	35.257	35.442	35.348	34.991	35.091
29	**=**	**Ergebnis** (=Zeilen 26, 27 und 28)		**-27.440**	**142.741**	**36.567**	**36.661**	**35.839**	**35.362**	**35.564**

Personalkennzahlen	Ergebnis 2007	Ergebnis 2008	Ansatz 2009	Planung 2010	Planung 2011	Planung 2012	Planung 2013	Planung 2014
Anzahl Mitarbeiter		3,96		3,95	3,92	3,92	3,91	3,90
Vollzeitkräfte		3,49	6,22	3,41	3,38	3,30	3,28	3,25
Stellenplan		4,09		4,06	4,06	4,06	4,06	4,06

Produkt 5501030	**Natur- und Umweltbildung**	**P-Verantwortliche(r): Frau Berendes**

Produktklassifizierung	Externes Produkt (Freiwillige Aufgabe)

Kurzbeschreibung des Produktes

Station Natur und Umwelt:

- Praktische Umwelterziehung im Freiland (Naturlehr- und Naherholungsgebiete), Durchführung von Seminaren und Fortbildungsveranstaltungen, Kundenberatungen, Fachservice, Materialausleihe in enger Zusammenarbeit mit dem Förderverein der Station Natur und Umwelt
- Kooperation mit Naturschutz- und Umweltverbänden sowie anderen Umweltbildungseinrichtungen

Zivildienst im Umweltschutz:

- Umweltpflege und Öffentlichkeitsarbeit

Zielgruppen des Produktes

- Kinder, Schüler/innen, Jugendliche, Familien, Senioren/Seniorinnen
- Ausstellungs- und Seminarbesucher/innen
- interessierte Bürger/innen
- Naturschutzverbände, Verbände/Organisationen,
- interne und externe Geschäftseinheiten
- Multiplikatoren

Auftragsgrundlagen

- Ratsbeschluss

Produktziele

Produkt	5501030	Natur- und Umweltbildung

Ziel	Bezeichnung
834B1	Förderung eines umweltgerechten Verhaltens sowie Herstellung eines positiven emotionalen, handlungsbezogenen Bezuges zur Natur
834B3	Vermittlung von Umweltwissen an mindestens 18.000 Veranstaltungsteilnehmer/innen

Kennzahlen zur Zielerreichung		Ergebnis 2007	Ergebnis 2008	Ansatz 2009	Planung 2010	Planung 2011	Planung 2012	Planung 2013	Planung 2014
834B11 (ST)	Veranstaltungen Station Natur und Umwelt		1.142,00	600,00	900,00	900,00	900,00	900,00	900,00
834B12 (%)	Quote Veranstaltungen des Fördervereins		78,64	80,00	80,00	80,00	80,00	80,00	80,00
834B31 (ST)	Teiln. an Veranstaltungen d. Station N&U		21.284,00	9.000,00	18.000,00	18.000,00	18.000,00	18.000,00	18.000,00
834B41 (STD)	Aufwand z. Beseitig. wilder Kippen (Std)		878,65	720,00					
834B42 (STD)	Aufwand für Amphibienschutz (Std.)		843,00	300,00					

Haushaltsplan 2010 / 2011 **103 Grünflächen und Forsten**

Stadtverwaltung Wuppertal **1.55.01.03 Natur- und Umweltbildung**

		Teilergebnisplan	Ergebnis 2007	Ergebnis 2008	Ansatz 2009	Planung 2010	Planung 2011	Planung 2012	Planung 2013	Planung 2014
1	+	Steuern und ähnliche Abgaben								
2	+	Zuwendungen und allgemeine Umlagen		-6.552	0	-52	-52	-52	-52	-52
3	+	Sonstige Transfererträge								
4	+	Öffentlich-rechtliche Leistungsentgelte								
5	+	Privatrechtliche Leistungsentgelte								
6	+	Kostenerstattungen und Kostenumlagen		-29.264	-31.350	-36.350	-36.350	-36.350	-36.350	-36.350
7	+	Sonstige ordentliche Erträge		-2.469						
8	+	Aktivierte Eigenleistungen								
9	+/-	Bestandsveränderungen								
10	**=**	**Ordentliche Erträge**		**-38.284**	**-31.350**	**-36.402**	**-36.402**	**-36.402**	**-36.402**	**-36.402**
11	-	Personalaufwendungen		258.691	253.207	319.232	319.957	319.697	248.422	249.124
12	-	Versorgungsaufwendungen								
13	-	Aufwendungen für Sach- und Dienstleistungen		18.252	16.178	29.328	29.527	29.664	29.759	29.851
14	-	Bilanzielle Abschreibungen		9.853	18.573	6.180	4.836	3.905	2.915	2.528
15	-	Transferaufwendungen								
16	-	Sonstige ordentliche Aufwendungen		17.941	33.576	19.358	19.585	19.729	19.892	20.048
17	**=**	**Ordentliche Aufwendungen**		**304.737**	**321.534**	**374.098**	**373.906**	**372.995**	**300.989**	**301.551**
18	**=**	**Ergebnis der laufenden Verwaltungstätigkeit** (=Zeilen 10 und 17)		**266.452**	**290.184**	**337.696**	**337.504**	**336.593**	**264.586**	**265.148**

		Teilergebnisplan	Ergebnis 2007	Ergebnis 2008	Ansatz 2009	Planung 2010	Planung 2011	Planung 2012	Planung 2013	Planung 2014
19	+	Finanzerträge								
20	-	Zinsen und sonstige Finanzaufwendungen								
21	**=**	**Finanzergebnis** (=Zeilen 19 und 20)								
22	**=**	**Ordentliches Ergebnis** (=Zeilen 18 und 21)		**266.452**	**290.184**	**337.696**	**337.504**	**336.593**	**264.586**	**265.148**
23	+	Außerordentliche Erträge								
24	-	Außerordentliche Aufwendungen								
25	**=**	**Außerordentliches Ergebnis** (=Zeilen 23 und 24)								
26	**=**	**Ergebnis vor internen Leistungsbeziehungen** (=Zeilen 22 und 25)		**266.452**	**290.184**	**337.696**	**337.504**	**336.593**	**264.586**	**265.148**
27	+	Erträge aus internen Leistungsbeziehungen		-5.861	-18.000	-6.000	-6.000	-6.000	-6.000	-6.000
28	-	Aufwendungen aus internen Leistungsbeziehungen		56.892	33.597	42.983	43.372	43.462	38.485	38.707
29	**=**	**Ergebnis** (=Zeilen 26, 27 und 28)		**317.482**	**305.781**	**374.679**	**374.875**	**374.055**	**297.072**	**297.856**

Personalkennzahlen	Ergebnis 2007	Ergebnis 2008	Ansatz 2009	Planung 2010	Planung 2011	Planung 2012	Planung 2013	Planung 2014
Anzahl Mitarbeiter		3,49		3,48	3,45	3,45	3,44	3,43
Vollzeitkräfte		3,43	6,20	3,37	3,34	3,27	3,25	3,22
Stellenplan		3,63		3,60	3,60	3,60	3,60	3,60

Produkt 5501040	**Freiraumplanung, Stadtökologie, Bau von Freianlagen**	**P-Verantwortliche(r): Herr Brandes**

Produktklassifizierung	Externes Produkt (Pflichtaufgabe)

Kurzbeschreibung des Produktes

- Freiraumplanung mit stadtökologischem Hintergrund; Versorgung mit Grün- und Freiflächen, Entwicklung und Erhaltung des städtischen Freiraums und der Stadtökologie („grünes“ Stadtbild); Steigerung der innerstädtischen Lebensqualität (weicher Standortfaktor)
- Planung und Bau von Freianlagen in unterschiedlichen Kategorien; Freianlagen in diesem Sinne sind Grünanlagen und zentrale Parkanlagen, Kinderspielplätze, Straßengrün, Sportanlagen, Freiflächen an städt. Gebäuden und Liegenschaften
- Fachbeiträge zu Planverfahren/Investorenprojekten; Freiraumkonzepte
- Fachliche Bauherrenfunktion

Zielgruppen des Produktes

- alle Einwohner/innen und Besucher/innen der Stadt
- Kinder und Jugendliche, Familien
- Dienstleistungen für Ressorts, Stadtbetriebe und Eigenbetriebe des Konzerns Stadt

Auftragsgrundlagen

- Flächennutzungs- und Bebauungspläne (Baugesetzbuch), Landschaftspläne (Landschaftsgesetz)
- Ratsbeschlüsse / Beschlüsse der Bezirksvertretungen
- gesetzliche Aufgaben der Verkehrssicherungspflicht

Produktziele

Produkt	5501040	Freiraumplanung, Stadtökologie, Bau von Freianlagen

Ziel	Bezeichnung
835B1	Schaffung von zwei Leitlinien / Pflegewerken für bedeutende Grünflächen
835B4	Durchführung von mindestens zwei Projekten

Kennzahlen zur Zielerreichung		Ergebnis 2007	Ergebnis 2008	Ansatz 2009	Planung 2010	Planung 2011	Planung 2012	Planung 2013	Planung 2014
835B11 (ST)	Anzahl Parkpflegewerke			2,00	2,00	2,00	2,00	2,00	2,00
835B31 (%)	Instandhaltungszustand Gfl.infrastruktur		45,83	70,00					
835B41 (ST)	Anzahl der Projekte		5,00	2,00	2,00	2,00	2,00	2,00	2,00

Haushaltsplan 2010 / 2011 **103 Grünflächen und Forsten**

Stadtverwaltung Wuppertal **1.55.01.04 Freiraumplanung, Stadtökologie, etc.**

		Teilergebnisplan	Ergebnis 2007	Ergebnis 2008	Ansatz 2009	Planung 2010	Planung 2011	Planung 2012	Planung 2013	Planung 2014
1	+	Steuern und ähnliche Abgaben								
2	+	Zuwendungen und allgemeine Umlagen		-452.170	-60	-62	-62	-62	-62	-62
3	+	Sonstige Transfererträge								
4	+	Öffentlich-rechtliche Leistungsentgelte			-60	-60	-60	-60	-60	-60
5	+	Privatrechtliche Leistungsentgelte								
6	+	Kostenerstattungen und Kostenumlagen		-15.451	-2.940	-2.940	-2.940	-2.940	-2.940	-2.940
7	+	Sonstige ordentliche Erträge		-26.209						
8	+	Aktivierte Eigenleistungen								
9	+/-	Bestandsveränderungen								
10	**=**	**Ordentliche Erträge**		**-493.830**	**-3.060**	**-3.062**	**-3.062**	**-3.062**	**-3.062**	**-3.062**
11	-	Personalaufwendungen		678.285	636.287	450.045	439.540	436.986	431.942	426.390
12	-	Versorgungsaufwendungen								
13	-	Aufwendungen für Sach- und Dienstleistungen		308.570	357.837	273.217	155.913	185.979	185.741	185.509
14	-	Bilanzielle Abschreibungen		368	947	181	88	44	2	2
15	-	Transferaufwendungen								
16	-	Sonstige ordentliche Aufwendungen		25.809	34.004	29.778	29.087	29.073	28.668	28.273
17	**=**	**Ordentliche Aufwendungen**		**1.013.033**	**1.029.075**	**753.221**	**624.628**	**652.082**	**646.353**	**640.174**
18	**=**	**Ergebnis der laufenden Verwaltungstätigkeit** (=Zeilen 10 und 17)		**519.203**	**1.026.015**	**750.159**	**621.566**	**649.020**	**643.291**	**637.112**

		Teilergebnisplan	Ergebnis 2007	Ergebnis 2008	Ansatz 2009	Planung 2010	Planung 2011	Planung 2012	Planung 2013	Planung 2014
19	+	Finanzerträge								
20	-	Zinsen und sonstige Finanzaufwendungen								
21	**=**	**Finanzergebnis** (=Zeilen 19 und 20)								
22	**=**	**Ordentliches Ergebnis** (=Zeilen 18 und 21)		**519.203**	**1.026.015**	**750.159**	**621.566**	**649.020**	**643.291**	**637.112**
23	+	Außerordentliche Erträge								
24	-	Außerordentliche Aufwendungen								
25	**=**	**Außerordentliches Ergebnis** (=Zeilen 23 und 24)								
26	**=**	**Ergebnis vor internen Leistungsbeziehungen** (=Zeilen 22 und 25)		**519.203**	**1.026.015**	**750.159**	**621.566**	**649.020**	**643.291**	**637.112**
27	+	Erträge aus internen Leistungsbeziehungen								
28	-	Aufwendungen aus internen Leistungsbeziehungen		179.087	94.585	77.267	68.100	69.867	68.350	67.583
29	**=**	**Ergebnis** (=Zeilen 26, 27 und 28)		**698.290**	**1.120.600**	**827.426**	**689.666**	**718.887**	**711.641**	**704.695**

Personalkennzahlen	Ergebnis 2007	Ergebnis 2008	Ansatz 2009	Planung 2010	Planung 2011	Planung 2012	Planung 2013	Planung 2014
Anzahl Mitarbeiter		10,61		9,61	9,61	9,61	9,61	9,61
Vollzeitkräfte		8,44	8,93	8,16	7,86	7,69	7,49	7,30
Stellenplan		11,61		11,52	11,52	11,52	11,52	11,52

Produkt 5503010	**Wald- und Forstwirtschaft**	**P-Verantwortliche(r): Herr Vosteen**

Produktklassifizierung	Externes Produkt (Pflichtaufgabe)

Kurzbeschreibung des Produktes

- naturnahe Bewirtschaftung der 400 Stadtwälder (1.600 ha)
- Bereitstellung einer attraktiven Erholungsstruktur (Wege, Bänke, Schutzhütten), Betrieb einer Greifvogelstation
- Holzverkauf, Erhaltung der Verkehrssicherheit, Bodenschutz, Klimaschutz
- Durchführung von Naturschutzaufgaben (Ausgleichs-, Ersatz- und Renaturierungsmaßnahmen)
- Privatwälderbetreuung (Forstbetriebsgemeinschaft Wuppertal – 1.000 ha)

Zielgruppen des Produktes

- alle Einwohner/innen und Besucher/innen der Stadt Wuppertal
- Holzwirtschaft
- Betreute Mitglieder in der Forstbetriebsgemeinschaft

Auftragsgrundlagen

- gesetzliche Grundlagen (z.B. Landesforstgesetz, Verkehrssicherungspflichten)
- Ratsbeschlüsse (z.B. Betreuung der Forstbetriebsgemeinschaft FBG)

Produktziele

Produkt	5503010	Wald- und Forstwirtschaft

Das Produkt Wald- und Forstwirtschaft ist in folgende Teilprodukte unterteilt:

- Wald- und Forstwirtschaft
- Forstersatzflächen und -maßnahmen

Ziel	Bezeichnung
837B3	Instandhaltung der Erholungsinfrastruktur (Verkehrssicherung)
837B4	Erhalt und Herstellung der Verkehrssicherheit

Kennzahlen zur Zielerreichung		Ergebnis 2007	Ergebnis 2008	Ansatz 2009	Planung 2010	Planung 2011	Planung 2012	Planung 2013	Planung 2014
837B11 (HA)	Durchforstungs- und Pflegefläche (in ha)		111,00	170,00					
837B31 (KM)	Instandgesetzte Wegestrecke (in km)		10,00	12,00	12,00	12,00	12,00	12,00	12,00
837B32 (EUR)	Budget für Erholungseinrichtungen		581,00	2.500,00					
837B41 (ST)	Anzahl von Gefahrenbaumfällungen		147,00	60,00	60,00	60,00	60,00	60,00	60,00

Haushaltsplan 2010 / 2011 **103 Grünflächen und Forsten**

Stadtverwaltung Wuppertal **1.55.03.01 Wald- und Forstwirtschaft**

		Teilergebnisplan	Ergebnis 2007	Ergebnis 2008	Ansatz 2009	Planung 2010	Planung 2011	Planung 2012	Planung 2013	Planung 2014
1	+	Steuern und ähnliche Abgaben								
2	+	Zuwendungen und allgemeine Umlagen		-30.632	-23.878	-22.456	-22.456	-22.456	-22.456	-22.456
3	+	Sonstige Transfererträge								
4	+	Öffentlich-rechtliche Leistungsentgelte		-20.300	-50	-50	-50	-50	-50	-50
5	+	Privatrechtliche Leistungsentgelte		-382.527	-126.600	-126.600	-126.600	-126.600	-126.600	-126.600
6	+	Kostenerstattungen und Kostenumlagen		-2.367	-26.978	-25.800	-25.800	-25.800	-25.800	-25.800
7	+	Sonstige ordentliche Erträge		-70.699	-50	-50	-50	-50	-50	-50
8	+	Aktivierte Eigenleistungen								
9	+/-	Bestandsveränderungen								
10	**=**	**Ordentliche Erträge**		**-506.526**	**-177.556**	**-174.956**	**-174.956**	**-174.956**	**-174.956**	**-174.956**
11	-	Personalaufwendungen		1.592.660	1.492.945	1.357.530	1.350.622	1.345.085	1.342.590	1.337.883
12	-	Versorgungsaufwendungen								
13	-	Aufwendungen für Sach- und Dienstleistungen		238.415	316.457	316.262	316.580	316.823	316.785	316.756
14	-	Bilanzielle Abschreibungen		99.892	92.477	111.142	104.154	101.401	82.991	73.098
15	-	Transferaufwendungen		20.700	23.000	23.000	23.000	23.000	23.000	23.000
16	-	Sonstige ordentliche Aufwendungen		119.204	126.381	108.751	108.746	108.752	108.686	108.638
17	**=**	**Ordentliche Aufwendungen**		**2.070.870**	**2.051.261**	**1.916.685**	**1.903.102**	**1.895.062**	**1.874.052**	**1.859.375**
18	**=**	**Ergebnis der laufenden Verwaltungstätigkeit** (=Zeilen 10 und 17)		**1.564.344**	**1.873.704**	**1.741.730**	**1.728.146**	**1.720.106**	**1.699.097**	**1.684.419**

		Teilergebnisplan	Ergebnis 2007	Ergebnis 2008	Ansatz 2009	Planung 2010	Planung 2011	Planung 2012	Planung 2013	Planung 2014
19	+	Finanzerträge								
20	-	Zinsen und sonstige Finanzaufwendungen								
21	**=**	**Finanzergebnis** (=Zeilen 19 und 20)								
22	**=**	**Ordentliches Ergebnis** (=Zeilen 18 und 21)		**1.564.344**	**1.873.704**	**1.741.730**	**1.728.146**	**1.720.106**	**1.699.097**	**1.684.419**
23	+	Außerordentliche Erträge								
24	-	Außerordentliche Aufwendungen								
25	**=**	**Außerordentliches Ergebnis** (=Zeilen 23 und 24)								
26	**=**	**Ergebnis vor internen Leistungsbeziehungen** (=Zeilen 22 und 25)		**1.564.344**	**1.873.704**	**1.741.730**	**1.728.146**	**1.720.106**	**1.699.097**	**1.684.419**
27	+	Erträge aus internen Leistungsbeziehungen		-17.998	-45.000	-50.000	-50.000	-50.000	-50.000	-50.000
28	-	Aufwendungen aus internen Leistungsbeziehungen		373.209	206.304	205.141	205.146	204.594	202.356	202.045
29	**=**	**Ergebnis** (=Zeilen 26, 27 und 28)		**1.919.555**	**2.035.008**	**1.896.871**	**1.883.292**	**1.874.700**	**1.851.453**	**1.836.465**

Personalkennzahlen	Ergebnis 2007	Ergebnis 2008	Ansatz 2009	Planung 2010	Planung 2011	Planung 2012	Planung 2013	Planung 2014
Anzahl Mitarbeiter		31,03		28,03	28,03	28,03	28,03	28,03
Vollzeitkräfte		30,84	29,81	26,24	25,86	25,35	25,00	24,67
Stellenplan		30,95		30,68	30,68	30,68	30,68	30,68

Produkt 5506010	**Friedhöfe**	**P-Verantwortliche(r): Frau Berendes**

Produktklassifizierung	Externes Produkt (Pflichtaufgabe)

Kurzbeschreibung des Produktes

Betrieb und Unterhaltung:

- der kommunalen Friedhöfe (ca. 200 Bestattungen)
- der Gräber der Opfer von Krieg und Gewaltherrschaft (ca. 5.200 Gräber)
- der geschlossenen jüdischen Friedhöfe
- der Gräber der verdienten Bürger der Stadt Wuppertal (ca. 200 Gräber)

Zielgruppen des Produktes

- alle Einwohner/innen und Besucher/innen der Stadt

Auftragsgrundlagen

- § 1 Bestattungsgesetz NRW
- § 1 Friedhofs- und Bestattungssatzung
- Ratsbeschlüsse (z.B. zu Ehrengräbern)

Produktziele

Produkt	5506010	Friedhöfe

Das Produkt Friedhöfe ist in folgende Teilprodukte unterteilt:

- Kommunale Friedhöfe
- Kriegsgräber und Ehrenfriedhöfe
- Gräber verdienter Bürger
- Geschlossene jüdische Friedhöfe

Ziel	Bezeichnung
840B1	Bereitstellung eines bedarfsgerechten Angebots an Begräbnisstätten auf kommunalen Friedhöfen z.B. durch mind. zwei Bestattungsformen, die von konfessionellen Trägern i.d.R. nicht angeboten werden

Kennzahlen zur Zielerreichung		Ergebnis 2007	Ergebnis 2008	Ansatz 2009	Planung 2010	Planung 2011	Planung 2012	Planung 2013	Planung 2014
840B11 (%)	Anteil anonymer Bestattungen		67,54	69,00	69,00	69,00	69,00	69,00	69,00
840B12 (%)	Anteil muslimischer Bestattungen		10,48	5,00	5,00	5,00	5,00	5,00	5,00
840B31 (%)	Kostendeckungsgrad der Kommunalfriedhöfe		78,33	80,00					
840B41 (EUR)	Sachaufw. je Grabst. (verdiente Bürger)		48,00	55,00					

Haushaltsplan 2010 / 2011 **103 Grünflächen und Forsten**

Stadtverwaltung Wuppertal **1.55.06.01 Friedhöfe**

		Teilergebnisplan	Ergebnis 2007	Ergebnis 2008	Ansatz 2009	Planung 2010	Planung 2011	Planung 2012	Planung 2013	Planung 2014
1	+	Steuern und ähnliche Abgaben								
2	+	Zuwendungen und allgemeine Umlagen		-134.172	-97.674	-99.203	-99.203	-99.203	-99.203	-99.203
3	+	Sonstige Transfererträge								
4	+	Öffentlich-rechtliche Leistungsentgelte		-215.387	-171.600	-171.600	-171.600	-171.600	-171.600	-171.600
5	+	Privatrechtliche Leistungsentgelte		-3.460	-4.250	-4.250	-4.250	-4.250	-4.250	-4.250
6	+	Kostenerstattungen und Kostenumlagen								
7	+	Sonstige ordentliche Erträge		-84.369	-50					
8	+	Aktivierte Eigenleistungen								
9	+/-	Bestandsveränderungen								
10	**=**	**Ordentliche Erträge**		**-437.388**	**-273.574**	**-275.053**	**-275.053**	**-275.053**	**-275.053**	**-275.053**
11	-	Personalaufwendungen		239.560	562.272	261.682	261.309	260.355	260.506	260.795
12	-	Versorgungsaufwendungen								
13	-	Aufwendungen für Sach- und Dienstleistungen		154.040	203.929	166.372	166.511	166.555	166.585	166.639
14	-	Bilanzielle Abschreibungen		18.544	97.988	18.400	15.860	15.237	14.514	10.565
15	-	Transferaufwendungen								
16	-	Sonstige ordentliche Aufwendungen		14.689	48.609	20.532	20.655	20.642	20.694	20.785
17	**=**	**Ordentliche Aufwendungen**		**426.833**	**912.799**	**466.985**	**464.335**	**462.788**	**462.299**	**458.783**
18	**=**	**Ergebnis der laufenden Verwaltungstätigkeit** (=Zeilen 10 und 17)		**-10.555**	**639.225**	**191.932**	**189.282**	**187.735**	**187.246**	**183.730**

		Teilergebnisplan	Ergebnis 2007	Ergebnis 2008	Ansatz 2009	Planung 2010	Planung 2011	Planung 2012	Planung 2013	Planung 2014
19	+	Finanzerträge								
20	-	Zinsen und sonstige Finanzaufwendungen								
21	**=**	**Finanzergebnis** (=Zeilen 19 und 20)								
22	**=**	**Ordentliches Ergebnis** (=Zeilen 18 und 21)		**-10.555**	**639.225**	**191.932**	**189.282**	**187.735**	**187.246**	**183.730**
23	+	Außerordentliche Erträge								
24	-	Außerordentliche Aufwendungen								
25	**=**	**Außerordentliches Ergebnis** (=Zeilen 23 und 24)								
26	**=**	**Ergebnis vor internen Leistungsbeziehungen** (=Zeilen 22 und 25)		**-10.555**	**639.225**	**191.932**	**189.282**	**187.735**	**187.246**	**183.730**
27	+	Erträge aus internen Leistungsbeziehungen		-11.723	-24.000	-12.000	-12.000	-12.000	-12.000	-12.000
28	-	Aufwendungen aus internen Leistungsbeziehungen		95.483	86.561	48.843	49.072	48.944	48.495	48.624
29	**=**	**Ergebnis** (=Zeilen 26, 27 und 28)		**73.205**	**701.786**	**228.775**	**226.354**	**224.680**	**223.741**	**220.354**

Personalkennzahlen	Ergebnis 2007	Ergebnis 2008	Ansatz 2009	Planung 2010	Planung 2011	Planung 2012	Planung 2013	Planung 2014
Anzahl Mitarbeiter		5,17		5,13	5,08	5,08	5,05	5,03
Vollzeitkräfte		5,03	8,33	5,40	5,34	5,23	5,17	5,15
Stellenplan		5,46		5,41	5,41	5,41	5,41	5,41

Stadtbetrieb 305 **Gesundheitsamt** **Leitung: Herr Dr. Rieger**

Produktbereich		Produktgruppe		Produkt	
31	Soziale Leistungen	3111	Ärztlicher Dienst - Schwerbehindertenrecht	**3111010**	**Ärztlicher Dienst - Schwerbehindertenrecht**
41	Gesundheitsdienste	4101	Aufgaben der unteren Gesundheitsbehörde	**4101010** **4101020** **4101030** **4101040** **4101050**	**Gesundheitsprävention, -hilfe u. med. Begutachtung** **Kinder- und Jugendgesundheit** **Zahngesundheit** **Hilfe und Beratung für psychisch Kranke und Suchtkranke** **Infektionsschutz und Qualitätssicherung im Bereich Gesundheit**

Produkt 3111010	**Ärztlicher Dienst - Schwerbehindertenrecht**	**P-Verantwortliche(r): Herr Dr. Rieger**

Produktklassifizierung	Externes Produkt (Pflichtaufgabe)

Kurzbeschreibung des Produktes

Ärztliche Stellungnahmen und Gutachten zur Feststellung einer Behinderung, des Grades der Behinderung und der gesundheitlichen Merkmale für die Inanspruchnahme von Nachteilsausgleichen

Zielgruppen des Produktes

Antragstellerinnen und Antragsteller aus den Städten Remscheid, Solingen und Wuppertal

Auftragsgrundlagen

SGB IX: Feststellungsverfahren und Sachverhaltsaufklärung

„Gesetz zur Eingliederung der Versorgungsämter in die allgemeine Verwaltung Nordrhein-Westfalen“ Artikel 1 des Zweiten Gesetzes zur Straffung der Behördenstruktur in Nordrhein-Westfalen

Produktziele

Produkt	3111010	Ärztlicher Dienst - Schwerbehindertenrecht

Ziel	Bezeichnung
742D1	Abgabe ärztlicher Stellungnahmen und Gutachten mit einer mittleren Bearbeitungszeit von 6 Wochen

Kennzahlen zur Zielerreichung		Ergebnis 2007	Ergebnis 2008	Ansatz 2009	Planung 2010	Planung 2011	Planung 2012	Planung 2013	Planung 2014
742D11 (WCH)	Mittlere Bearbeitungszeit von Gutachten				6,00	6,00	6,00	6,00	6,00

Haushaltsplan 2010 / 2011 **305 Gesundheitsamt**

Stadtverwaltung Wuppertal **1.31.11.01 Ärztlicher Dienst Schwerbehindertenrecht**

		Teilergebnisplan	Ergebnis 2007	Ergebnis 2008	Ansatz 2009	Planung 2010	Planung 2011	Planung 2012	Planung 2013	Planung 2014
1	+	Steuern und ähnliche Abgaben								
2	+	Zuwendungen und allgemeine Umlagen		-131.171	-184.770	-190.000	-190.000	-190.000	-190.000	-190.000
3	+	Sonstige Transfererträge								
4	+	Öffentlich-rechtliche Leistungsentgelte								
5	+	Privatrechtliche Leistungsentgelte								
6	+	Kostenerstattungen und Kostenumlagen		-10.147	-13.760	-50.000	-50.000	-50.000	-50.000	-50.000
7	+	Sonstige ordentliche Erträge		-27.400						
8	+	Aktivierte Eigenleistungen								
9	+/-	Bestandsveränderungen								
10	**=**	**Ordentliche Erträge**		**-168.719**	**-198.530**	**-240.000**	**-240.000**	**-240.000**	**-240.000**	**-240.000**
11	-	Personalaufwendungen		133.905	96.784	94.003	93.931	93.728	93.609	92.896
12	-	Versorgungsaufwendungen								
13	-	Aufwendungen für Sach- und Dienstleistungen		7.113	4.562	8.460	8.460	8.460	8.460	8.460
14	-	Bilanzielle Abschreibungen		223	78	114	114	93		
15	-	Transferaufwendungen								
16	-	Sonstige ordentliche Aufwendungen		145.702	121.760	144.848	144.848	144.848	144.848	144.848
17	**=**	**Ordentliche Aufwendungen**		**286.943**	**223.185**	**247.424**	**247.353**	**247.129**	**246.917**	**246.203**
18	**=**	**Ergebnis der laufenden Verwaltungstätigkeit** (=Zeilen 10 und 17)		**118.224**	**24.655**	**7.424**	**7.353**	**7.129**	**6.917**	**6.203**

		Teilergebnisplan	Ergebnis 2007	Ergebnis 2008	Ansatz 2009	Planung 2010	Planung 2011	Planung 2012	Planung 2013	Planung 2014
19	+	Finanzerträge								
20	-	Zinsen und sonstige Finanzaufwendungen								
21	**=**	**Finanzergebnis** (=Zeilen 19 und 20)								
22	**=**	**Ordentliches Ergebnis** (=Zeilen 18 und 21)		**118.224**	**24.655**	**7.424**	**7.353**	**7.129**	**6.917**	**6.203**
23	+	Außerordentliche Erträge								
24	-	Außerordentliche Aufwendungen								
25	**=**	**Außerordentliches Ergebnis** (=Zeilen 23 und 24)								
26	**=**	**Ergebnis vor internen Leistungsbeziehungen** (=Zeilen 22 und 25)		**118.224**	**24.655**	**7.424**	**7.353**	**7.129**	**6.917**	**6.203**
27	+	Erträge aus internen Leistungsbeziehungen								
28	-	Aufwendungen aus internen Leistungsbeziehungen		37.479	27.117	30.310	30.336	30.297	30.166	30.122
29	**=**	**Ergebnis** (=Zeilen 26, 27 und 28)		**155.703**	**51.772**	**37.735**	**37.690**	**37.426**	**37.083**	**36.326**

Personalkennzahlen	Ergebnis 2007	Ergebnis 2008	Ansatz 2009	Planung 2010	Planung 2011	Planung 2012	Planung 2013	Planung 2014
Anzahl Mitarbeiter		1,24		1,22	1,22	1,20	1,20	1,20
Vollzeitkräfte		1,21		1,17	1,14	1,12	1,11	1,10
Stellenplan		0,32		0,30	0,30	0,30	0,30	0,30

Produkt 4101010	**Gesundheitsprävention, -hilfe u. med. Begutachtung**	**P-Verantwortliche(r): Herr Dr. Rieger**

Produktklassifizierung	Externes Produkt (Pflichtaufgabe)

Kurzbeschreibung des Produktes

Mitwirkung an der Gesundheitsförderung, der Prävention und der Gesundheitshilfe sowie Ausstellung amtsärztlicher Zeugnisse und Gutachtertätigkeit.

Zielgruppen des Produktes

gesamte Bevölkerung Wuppertals, betroffene Personengruppen sowie interne und externe Auftraggeber.

Auftragsgrundlagen

gesetzliche Vorgaben, insbesondere Gesetz über den öffentlichen Gesundheitsdienst (ÖGDG), Beamtengesetze und beihilferechtliche Bestimmungen.

Produktziele

Produkt	4101010	Gesundheitsprävention, -hilfe u. med. Begutachtung

Das Produkt Gesundheitsprävention, -hilfe u. med. Begutachtung ist in folgende Teilprodukte unterteilt:

- Allgemeine Prävention und Gesundheitsförderung
- Besondere Hilfe- und Beratungsangebote
- Ärztl. Untersuchungen, Gutachten und Stellungnahmen

Ziel	Bezeichnung
766B3	Untersuchungen / Beratungen zur sexuellen Gesundheit (alle Hilfesuchenden werden untersucht / beraten oder mind. 1.200 Untersuchungen / Beratungen p. a.)
766B5	Unterstützung der öffentlichen Hand bei der Nutzung von Personal- und Finanzressourcen durch Bearbeitung aller in diesem Zusammenhang eingegangenen Gutachtenaufträge mit einer mittleren Bearbeitungszeit von max. 6 Wochen

Kennzahlen zur Zielerreichung		Ergebnis 2007	Ergebnis 2008	Ansatz 2009	Planung 2010	Planung 2011	Planung 2012	Planung 2013	Planung 2014
766B31 (ST)	Anzahl der Beratungen / Untersuchungen			600,00	1.200,00	1.200,00	1.200,00	1.200,00	1.200,00
766B51 (WCH)	Mittlere Bearbeitungszeit von Gutachten			6,00	6,00	6,00	6,00	6,00	6,00

Haushaltsplan 2010 / 2011 **305 Gesundheitsamt**

Stadtverwaltung Wuppertal **1.41.01.01 Gesundheitspräv.,-hilfe/med.Begutachtung**

		Teilergebnisplan	Ergebnis 2007	Ergebnis 2008	Ansatz 2009	Planung 2010	Planung 2011	Planung 2012	Planung 2013	Planung 2014
1	+	Steuern und ähnliche Abgaben								
2	+	Zuwendungen und allgemeine Umlagen		-63.442	-49.250	-49.127	-49.127	-49.127	-49.127	-49.127
3	+	Sonstige Transfererträge								
4	+	Öffentlich-rechtliche Leistungsentgelte		-93.143	-80.600	-150.600	-150.600	-150.600	-150.600	-150.600
5	+	Privatrechtliche Leistungsentgelte		-4.228	-1.900	-4.000	-4.000	-4.000	-4.000	-4.000
6	+	Kostenerstattungen und Kostenumlagen								
7	+	Sonstige ordentliche Erträge		-42.017	-20					
8	+	Aktivierte Eigenleistungen								
9	+/-	Bestandsveränderungen								
10	**=**	**Ordentliche Erträge**		**-202.831**	**-131.770**	**-203.727**	**-203.727**	**-203.727**	**-203.727**	**-203.727**
11	-	Personalaufwendungen		821.599	750.481	695.411	643.200	627.695	630.409	632.029
12	-	Versorgungsaufwendungen								
13	-	Aufwendungen für Sach- und Dienstleistungen		56.206	73.002	77.042	77.042	77.042	77.042	77.042
14	-	Bilanzielle Abschreibungen		1.970	4.004	2.261	1.783	177	27	27
15	-	Transferaufwendungen		208.150	208.150	208.150	177.450	177.450	177.450	177.450
16	-	Sonstige ordentliche Aufwendungen		64.480	74.102	69.454	69.454	69.454	69.454	69.454
17	**=**	**Ordentliche Aufwendungen**		**1.152.404**	**1.109.739**	**1.052.318**	**968.929**	**951.817**	**954.381**	**956.002**
18	**=**	**Ergebnis der laufenden Verwaltungstätigkeit** (=Zeilen 10 und 17)		**949.574**	**977.969**	**848.591**	**765.202**	**748.090**	**750.654**	**752.275**

		Teilergebnisplan	**Ergebnis 2007**	**Ergebnis 2008**	**Ansatz 2009**	**Planung 2010**	**Planung 2011**	**Planung 2012**	**Planung 2013**	**Planung 2014**
19	+	Finanzerträge								
20	-	Zinsen und sonstige Finanzaufwendungen								
21	**=**	**Finanzergebnis** (=Zeilen 19 und 20)								
22	**=**	**Ordentliches Ergebnis** (=Zeilen 18 und 21)		**949.574**	**977.969**	**848.591**	**765.202**	**748.090**	**750.654**	**752.275**
23	+	Außerordentliche Erträge								
24	-	Außerordentliche Aufwendungen								
25	**=**	**Außerordentliches Ergebnis** (=Zeilen 23 und 24)								
26	**=**	**Ergebnis vor internen Leistungsbeziehungen** (=Zeilen 22 und 25)		**949.574**	**977.969**	**848.591**	**765.202**	**748.090**	**750.654**	**752.275**
27	+	Erträge aus internen Leistungsbeziehungen								
28	-	Aufwendungen aus internen Leistungsbeziehungen		170.917	116.349	121.699	118.392	117.263	116.593	116.723
29	**=**	**Ergebnis** (=Zeilen 26, 27 und 28)		**1.120.491**	**1.094.318**	**970.290**	**883.593**	**865.353**	**867.248**	**868.998**

Personalkennzahlen	**Ergebnis 2007**	**Ergebnis 2008**	**Ansatz 2009**	**Planung 2010**	**Planung 2011**	**Planung 2012**	**Planung 2013**	**Planung 2014**
Anzahl Mitarbeiter		14,67		11,71	10,80	9,65	9,65	9,65
Vollzeitkräfte		11,32	11,16	10,33	9,51	9,17	9,08	8,96
Stellenplan		12,57		12,20	12,20	12,20	12,20	12,20

Produkt 4101020	**Kinder- und Jugendgesundheit**	**P-Verantwortliche(r): Herr Dr. Rieger**

Produktklassifizierung	Externes Produkt (Pflichtaufgabe)

Kurzbeschreibung des Produktes

Durchführung schulärztlicher Untersuchungen, Begutachtungen zur Förderung der Entwicklung von Kindern und Jugendlichen, Vermittlung von Hilfeangeboten.

Zielgruppen des Produktes

Kinder und Jugendliche, Sorgeberechtigte, Erzieher/innen und Lehrer/innen.

Auftragsgrundlagen

gesetzliche Vorgaben, insbesondere Gesetz über den öffentlichen Gesundheitsdienst (ÖGDG), KJHG – Sozialgesetzbuch VIII – Kinder- und Jugendhilfe sowie Schulgesetz für das Land Nordrhein-Westfalen.

Produktziele

Produkt	4101020	Kinder- und Jugendgesundheit

Das Produkt Kinder- und Jugendgesundheit ist in folgende Teilprodukte unterteilt:

- Schulärztliche Untersuchungen
- Begutachtungen, Gesundheitshilfe und -förderung für Kinder und Jugendliche

Ziel	Bezeichnung
767B3	Durchführung aller Einschulungsuntersuchungen bis 2 Wochen vor den Sommerferien
767B4	Abgabe ärztlicher Gutachten mit einer mittleren Bearbeitungszeit von 10 Wochen

Kennzahlen zur Zielerreichung		Ergebnis 2007	Ergebnis 2008	Ansatz 2009	Planung 2010	Planung 2011	Planung 2012	Planung 2013	Planung 2014
767B31 (%)	Beendi Einschulungsunt 2Wo.vor Sommerfer			100,00					
767B32 (%)	Zielerreichungsgrad				100,00	100,00	100,00	100,00	100,00
767B41 (ST)	Anzahl der Gutachten gem. KJHG			1.200,00					
767B42 (WCH)	Mittlere Bearbeitungszeit von Gutachten			10,00	10,00	10,00	10,00	10,00	10,00

		Teilergebnisplan	Ergebnis 2007	Ergebnis 2008	Ansatz 2009	Planung 2010	Planung 2011	Planung 2012	Planung 2013	Planung 2014
1	+	Steuern und ähnliche Abgaben								
2	+	Zuwendungen und allgemeine Umlagen		-4		-26	-26	-26	-26	-26
3	+	Sonstige Transfererträge		-57.760	-55.000	-47.500	-47.500	-47.500	-47.500	-47.500
4	+	Öffentlich-rechtliche Leistungsentgelte								
5	+	Privatrechtliche Leistungsentgelte								
6	+	Kostenerstattungen und Kostenumlagen								
7	+	Sonstige ordentliche Erträge		-32.381						
8	+	Aktivierte Eigenleistungen								
9	+/-	Bestandsveränderungen								
10	**=**	**Ordentliche Erträge**		**-90.145**	**-55.000**	**-47.526**	**-47.526**	**-47.526**	**-47.526**	**-47.526**
11	-	Personalaufwendungen		942.323	933.509	946.963	928.221	921.576	926.079	929.215
12	-	Versorgungsaufwendungen								
13	-	Aufwendungen für Sach- und Dienstleistungen		75.796	96.412	92.909	92.909	92.909	92.909	92.909
14	-	Bilanzielle Abschreibungen		2.422	5.434	398	383	187	167	167
15	-	Transferaufwendungen								
16	-	Sonstige ordentliche Aufwendungen		90.200	103.526	97.475	97.475	97.475	97.475	97.475
17	**=**	**Ordentliche Aufwendungen**		**1.110.742**	**1.138.881**	**1.137.746**	**1.118.988**	**1.112.147**	**1.116.630**	**1.119.766**
18	**=**	**Ergebnis der laufenden Verwaltungstätigkeit** (=Zeilen 10 und 17)		**1.020.597**	**1.083.881**	**1.090.219**	**1.071.462**	**1.064.621**	**1.069.104**	**1.072.239**

		Teilergebnisplan	Ergebnis 2007	Ergebnis 2008	Ansatz 2009	Planung 2010	Planung 2011	Planung 2012	Planung 2013	Planung 2014
19	+	Finanzerträge								
20	-	Zinsen und sonstige Finanzaufwendungen								
21	**=**	**Finanzergebnis** (=Zeilen 19 und 20)								
22	**=**	**Ordentliches Ergebnis** (=Zeilen 18 und 21)		**1.020.597**	**1.083.881**	**1.090.219**	**1.071.462**	**1.064.621**	**1.069.104**	**1.072.239**
23	+	Außerordentliche Erträge								
24	-	Außerordentliche Aufwendungen								
25	**=**	**Außerordentliches Ergebnis** (=Zeilen 23 und 24)								
26	**=**	**Ergebnis vor internen Leistungsbeziehungen** (=Zeilen 22 und 25)		**1.020.597**	**1.083.881**	**1.090.219**	**1.071.462**	**1.064.621**	**1.069.104**	**1.072.239**
27	+	Erträge aus internen Leistungsbeziehungen								
28	-	Aufwendungen aus internen Leistungsbeziehungen		214.696	152.168	162.755	161.796	161.249	160.325	160.566
29	**=**	**Ergebnis** (=Zeilen 26, 27 und 28)		**1.235.293**	**1.236.049**	**1.252.975**	**1.233.257**	**1.225.870**	**1.229.428**	**1.232.806**

Personalkennzahlen	Ergebnis 2007	Ergebnis 2008	Ansatz 2009	Planung 2010	Planung 2011	Planung 2012	Planung 2013	Planung 2014
Anzahl Mitarbeiter		21,24		18,90	17,87	17,61	17,61	17,61
Vollzeitkräfte		16,12	16,49	15,83	16,44	16,31	16,14	15,96
Stellenplan		17,56		18,04	18,04	18,04	18,04	18,04

Produkt 4101030	**Zahngesundheit**	**P-Verantwortliche(r): Herr Dr. Rieger**

Produktklassifizierung	Externes Produkt (Pflichtaufgabe)

Kurzbeschreibung des Produktes

Durchführung zahnärztlicher Untersuchungen, Hilfeangebote, Beratung in Fragen der Gesunderhaltung des Zahn-, Mund- und Kieferbereichs sowie Gutachtertätigkeit.

Zielgruppen des Produktes

Kinder und Jugendliche, Sorgeberechtigte, Erzieher/-innen und Lehrer/-innen sowie interne und externe Auftraggeber.

Auftragsgrundlagen

gesetzliche Vorgaben, insbesondere Gesetz über den öffentlichen Gesundheitsdienst (ÖGDG)

Produktziele

Produkt	4101030	Zahngesundheit

Das Produkt Zahngesundheit ist in folgende Teilprodukte unterteilt:

- Zahnärztliche Prävention – Schwerpunkt: Kinder und Jugendliche
- Zahnärztliche Gutachten, Stellungnahmen und Hilfeangebote

Ziel	Bezeichnung
768B4	Bearbeitung aller Gutachtenaufträge mit einer mittleren Bearbeitungszeit von 4 Wochen

Kennzahlen zur Zielerreichung		Ergebnis 2007	Ergebnis 2008	Ansatz 2009	Planung 2010	Planung 2011	Planung 2012	Planung 2013	Planung 2014
768B31 (ST)	Anzahl der Prophylaxeimpulse			15.000,00					
768B41 (WCH)	Mittlere Bearbeitungszeit von Gutachten			4,00	4,00	4,00	4,00	4,00	4,00

Haushaltsplan 2010 / 2011 **305 Gesundheitsamt**

Stadtverwaltung Wuppertal **1.41.01.03 Zahngesundheit**

		Teilergebnisplan	Ergebnis 2007	Ergebnis 2008	Ansatz 2009	Planung 2010	Planung 2011	Planung 2012	Planung 2013	Planung 2014
1	+	Steuern und ähnliche Abgaben								
2	+	Zuwendungen und allgemeine Umlagen		-1						
3	+	Sonstige Transfererträge								
4	+	Öffentlich-rechtliche Leistungsentgelte		-3.055	-4.000	-3.000	-3.000	-3.000	-3.000	-3.000
5	+	Privatrechtliche Leistungsentgelte			-100					
6	+	Kostenerstattungen und Kostenumlagen								
7	+	Sonstige ordentliche Erträge		-4.625						
8	+	Aktivierte Eigenleistungen								
9	+/-	Bestandsveränderungen								
10	**=**	**Ordentliche Erträge**		**-7.681**	**-4.100**	**-3.000**	**-3.000**	**-3.000**	**-3.000**	**-3.000**
11	-	Personalaufwendungen		218.062	283.302	291.902	270.237	264.057	264.886	265.057
12	-	Versorgungsaufwendungen								
13	-	Aufwendungen für Sach- und Dienstleistungen		7.917	8.910	42.726	42.726	42.726	42.726	42.726
14	-	Bilanzielle Abschreibungen		307	360	34	34	3		
15	-	Transferaufwendungen								
16	-	Sonstige ordentliche Aufwendungen		22.610	25.694	24.300	24.300	24.300	24.300	24.300
17	**=**	**Ordentliche Aufwendungen**		**248.896**	**318.266**	**358.963**	**337.297**	**331.086**	**331.912**	**332.083**
18	**=**	**Ergebnis der laufenden Verwaltungstätigkeit** (=Zeilen 10 und 17)		**241.215**	**314.166**	**355.963**	**334.297**	**328.086**	**328.912**	**329.083**

		Teilergebnisplan	Ergebnis 2007	Ergebnis 2008	Ansatz 2009	Planung 2010	Planung 2011	Planung 2012	Planung 2013	Planung 2014
19	+	Finanzerträge								
20	-	Zinsen und sonstige Finanzaufwendungen								
21	**=**	**Finanzergebnis** (=Zeilen 19 und 20)								
22	**=**	**Ordentliches Ergebnis** (=Zeilen 18 und 21)		**241.215**	**314.166**	**355.963**	**334.297**	**328.086**	**328.912**	**329.083**
23	+	Außerordentliche Erträge								
24	-	Außerordentliche Aufwendungen								
25	**=**	**Außerordentliches Ergebnis** (=Zeilen 23 und 24)								
26	**=**	**Ergebnis vor internen Leistungsbeziehungen** (=Zeilen 22 und 25)		**241.215**	**314.166**	**355.963**	**334.297**	**328.086**	**328.912**	**329.083**
27	+	Erträge aus internen Leistungsbeziehungen								
28	-	Aufwendungen aus internen Leistungsbeziehungen		44.888	38.769	43.016	41.648	41.187	40.872	40.893
29	**=**	**Ergebnis** (=Zeilen 26, 27 und 28)		**286.103**	**352.935**	**398.979**	**375.945**	**369.273**	**369.784**	**369.977**

Personalkennzahlen	Ergebnis 2007	Ergebnis 2008	Ansatz 2009	Planung 2010	Planung 2011	Planung 2012	Planung 2013	Planung 2014
Anzahl Mitarbeiter		3,60		4,55	3,55	3,50	3,50	3,50
Vollzeitkräfte		3,33	4,40	4,14	3,76	3,61	3,56	3,52
Stellenplan		3,81		3,76	3,76	3,76	3,76	3,76

Produkt 4101040	**Hilfe und Beratung für psychisch Kranke und Suchtkranke**	**P-Verantwortliche(r): Herr Dr. Rieger**

Produktklassifizierung	Externes Produkt (Pflichtaufgabe)

Kurzbeschreibung des Produktes

Hilfe und Beratung für psychisch Kranke und Suchtkranke durch den Sozialpsychiatrischen Dienst.

Zielgruppen des Produktes

gesamte Bevölkerung Wuppertals, psychisch Kranke und Abhängigkeitskranke sowie deren Umfeld.

Auftragsgrundlagen

gesetzliche Vorgaben, insbesondere Gesetz über den öffentlichen Gesundheitsdienst (ÖGDG) sowie Gesetz über Hilfen und Schutzmaßnahmen bei psychischen Krankheiten (PsychKG)

Produktziele

Produkt	4101040	Hilfe und Beratung für psychisch Kranke und Suchtkranke

Ziel	Bezeichnung
769B3	Reaktion bei Neufällen innerhalb von 3 Arbeitstagen, bei dringenden Fällen unverzüglich

Kennzahlen zur Zielerreichung		Ergebnis 2007	Ergebnis 2008	Ansatz 2009	Planung 2010	Planung 2011	Planung 2012	Planung 2013	Planung 2014
769B32 (TAG)	Reaktionszeit				3,00	3,00	3,00	3,00	3,00

Haushaltsplan 2010 / 2011 **305 Gesundheitsamt**

Stadtverwaltung Wuppertal **1.41.01.04 Hilfe u.Beratung psychisch u.Suchtkranke**

		Teilergebnisplan	Ergebnis 2007	Ergebnis 2008	Ansatz 2009	Planung 2010	Planung 2011	Planung 2012	Planung 2013	Planung 2014
1	+	Steuern und ähnliche Abgaben								
2	+	Zuwendungen und allgemeine Umlagen		-498		-75	-75	-75	-75	-75
3	+	Sonstige Transfererträge								
4	+	Öffentlich-rechtliche Leistungsentgelte								
5	+	Privatrechtliche Leistungsentgelte								
6	+	Kostenerstattungen und Kostenumlagen		-3.141	-2.800	-2.800	-2.800	-2.800	-2.800	-2.800
7	+	Sonstige ordentliche Erträge		-18.223						
8	+	Aktivierte Eigenleistungen								
9	+/-	Bestandsveränderungen								
10	**=**	**Ordentliche Erträge**		**-21.862**	**-2.800**	**-2.875**	**-2.875**	**-2.875**	**-2.875**	**-2.875**
11	-	Personalaufwendungen		591.234	603.204	565.755	538.576	530.117	532.711	534.616
12	-	Versorgungsaufwendungen								
13	-	Aufwendungen für Sach- und Dienstleistungen		20.842	19.299	19.470	19.470	19.470	19.470	19.470
14	-	Bilanzielle Abschreibungen		2.776	613	151	151	83	75	75
15	-	Transferaufwendungen								
16	-	Sonstige ordentliche Aufwendungen		58.637	55.729	55.665	55.665	55.665	55.665	55.665
17	**=**	**Ordentliche Aufwendungen**		**673.488**	**678.844**	**641.040**	**613.861**	**605.334**	**607.921**	**609.826**
18	**=**	**Ergebnis der laufenden Verwaltungstätigkeit** (=Zeilen 10 und 17)		**651.627**	**676.044**	**638.165**	**610.986**	**602.459**	**605.045**	**606.951**

		Teilergebnisplan	Ergebnis 2007	Ergebnis 2008	Ansatz 2009	Planung 2010	Planung 2011	Planung 2012	Planung 2013	Planung 2014
19	+	Finanzerträge								
20	-	Zinsen und sonstige Finanzaufwendungen								
21	**=**	**Finanzergebnis** (=Zeilen 19 und 20)								
22	**=**	**Ordentliches Ergebnis** (=Zeilen 18 und 21)		**651.627**	**676.044**	**638.165**	**610.986**	**602.459**	**605.045**	**606.951**
23	+	Außerordentliche Erträge								
24	-	Außerordentliche Aufwendungen								
25	**=**	**Außerordentliches Ergebnis** (=Zeilen 23 und 24)								
26	**=**	**Ergebnis vor internen Leistungsbeziehungen** (=Zeilen 22 und 25)		**651.627**	**676.044**	**638.165**	**610.986**	**602.459**	**605.045**	**606.951**
27	+	Erträge aus internen Leistungsbeziehungen								
28	-	Aufwendungen aus internen Leistungsbeziehungen		132.873	88.285	90.596	88.929	88.309	87.818	87.963
29	**=**	**Ergebnis** (=Zeilen 26, 27 und 28)		**784.499**	**764.329**	**728.761**	**699.915**	**690.768**	**692.864**	**694.914**

Personalkennzahlen	Ergebnis 2007	Ergebnis 2008	Ansatz 2009	Planung 2010	Planung 2011	Planung 2012	Planung 2013	Planung 2014
Anzahl Mitarbeiter		12,32		11,21	10,21	10,10	10,10	10,10
Vollzeitkräfte		9,19	8,85	8,94	8,79	8,63	8,53	8,44
Stellenplan		10,25		10,16	10,16	10,16	10,16	10,16

Produkt 4101050	**Infektionsschutz und Qualitätssicherung im Bereich Gesundheit**	**P-Verantwortliche(r): Herr Dr. Rieger**

Produktklassifizierung	Externes Produkt (Pflichtaufgabe)

Kurzbeschreibung des Produktes

Förderung des Schutzes der Bevölkerung vor gesundheitsgefährdenden und -schädigenden Einflüssen aus der Umwelt, Verhütung und Bekämpfung übertragbarer Krankheiten, Überwachung der Einhaltung von Hygienevorschriften und Belehrungen nach dem Infektionsschutzgesetz.
Überwachung der Berufe des Gesundheitswesens sowie Arzneimittelüberwachung und Sozialpharmazie.

Zielgruppen des Produktes

gesamte Bevölkerung Wuppertals, gefährdete Personengruppen, erstmals nach dem Infektionsschutzgesetz zu belehrende Personen, Personen in Berufen des Gesundheitswesens, Apotheker/-innen, Ärzte und Ärztinnen, Betriebe und Einrichtungen.

Auftragsgrundlagen

gesetzliche Vorgaben, insbesondere Gesetz über den öffentlichen Gesundheitsdienst (ÖGDG), Infektionsschutzgesetz, Trinkwasserverordnung, diverse Ausbildungs- und Prüfungsordnungen, Heilpraktikergesetz, Apothekengesetz, Arznei- und Betäubungsmittelgesetz.

Produktziele

Produkt	4101050	Infektionsschutz und Qualitätssicherung im Bereich Gesundheit

Das Produkt Infektionsschutz und Qualitätssicherung im Bereich Gesundheit ist in folgende Teilprodukte unterteilt:

- Umweltmedizin und Infektionsschutz
- Tbc-Überwachung
- Medizinal- und Apothekenaufsicht

Ziel	Bezeichnung
774B3	Überprüfung aller Trinkwasseranlagen gem. Trinkwasserverordnung, aller Krankenhäuser (mind. 1 x jährlich) und aller Einrichtungen des ambulanten Operierens (mind. alle 2 Jahre)

Kennzahlen zur Zielerreichung		Ergebnis 2007	Ergebnis 2008	Ansatz 2009	Planung 2010	Planung 2011	Planung 2012	Planung 2013	Planung 2014
774B31 (ST)	Anzahl der überprüften Trinkwasseranl.			131,00	124,00	124,00	124,00	124,00	124,00
774B32 (ST)	Anzahl der überprüften Krankenhäuser			12,00	13,00	13,00	13,00	13,00	13,00
774B33 (ST)	Anz d überpr Einricht d ambu. Operierens			37,00	18,00	18,00	18,00	18,00	18,00
774B61 (MON)	HP-Überprüfung innerh. v.12 Mo n. Antrag			12,00					

Haushaltsplan 2010 / 2011 **305 Gesundheitsamt**

Stadtverwaltung Wuppertal **1.41.01.05 Infektionsschutz u. QS Gesundheit**

		Teilergebnisplan	Ergebnis 2007	Ergebnis 2008	Ansatz 2009	Planung 2010	Planung 2011	Planung 2012	Planung 2013	Planung 2014
1	+	Steuern und ähnliche Abgaben								
2	+	Zuwendungen und allgemeine Umlagen		-6		-2	-2	-2	-2	-2
3	+	Sonstige Transfererträge								
4	+	Öffentlich-rechtliche Leistungsentgelte		-236.958	-180.400	-206.500	-206.500	-206.500	-206.500	-206.500
5	+	Privatrechtliche Leistungsentgelte								
6	+	Kostenerstattungen und Kostenumlagen		-34.029	-30.200	-30.000	-30.000	-30.000	-30.000	-30.000
7	+	Sonstige ordentliche Erträge		-33.844	-1.280	-400	-400	-400	-400	-400
8	+	Aktivierte Eigenleistungen								
9	+/-	Bestandsveränderungen								
10	**=**	**Ordentliche Erträge**		**-304.837**	**-211.880**	**-236.902**	**-236.902**	**-236.902**	**-236.902**	**-236.902**
11	-	Personalaufwendungen		1.060.995	982.164	973.349	938.906	927.587	932.097	935.801
12	-	Versorgungsaufwendungen								
13	-	Aufwendungen für Sach- und Dienstleistungen		96.998	118.593	94.993	94.993	94.993	94.993	94.993
14	-	Bilanzielle Abschreibungen		2.997	3.037	816	784	474	176	161
15	-	Transferaufwendungen								
16	-	Sonstige ordentliche Aufwendungen		96.368	115.909	108.786	108.786	108.786	108.786	108.786
17	**=**	**Ordentliche Aufwendungen**		**1.257.359**	**1.219.703**	**1.177.945**	**1.143.469**	**1.131.841**	**1.136.052**	**1.139.742**
18	**=**	**Ergebnis der laufenden Verwaltungstätigkeit** (=Zeilen 10 und 17)		**952.521**	**1.007.823**	**941.043**	**906.568**	**894.939**	**899.151**	**902.840**

		Teilergebnisplan	Ergebnis 2007	Ergebnis 2008	Ansatz 2009	Planung 2010	Planung 2011	Planung 2012	Planung 2013	Planung 2014
19	+	Finanzerträge								
20	-	Zinsen und sonstige Finanzaufwendungen								
21	**=**	**Finanzergebnis** (=Zeilen 19 und 20)								
22	**=**	**Ordentliches Ergebnis** (=Zeilen 18 und 21)		**952.521**	**1.007.823**	**941.043**	**906.568**	**894.939**	**899.151**	**902.840**
23	+	Außerordentliche Erträge								
24	-	Außerordentliche Aufwendungen								
25	**=**	**Außerordentliches Ergebnis** (=Zeilen 23 und 24)								
26	**=**	**Ergebnis vor internen Leistungsbeziehungen** (=Zeilen 22 und 25)		**952.521**	**1.007.823**	**941.043**	**906.568**	**894.939**	**899.151**	**902.840**
27	+	Erträge aus internen Leistungsbeziehungen								
28	-	Aufwendungen aus internen Leistungsbeziehungen		232.976	156.923	175.272	173.257	172.393	171.459	171.739
29	**=**	**Ergebnis** (=Zeilen 26, 27 und 28)		**1.185.497**	**1.164.745**	**1.116.315**	**1.079.824**	**1.067.332**	**1.070.609**	**1.074.579**

Personalkennzahlen	Ergebnis 2007	Ergebnis 2008	Ansatz 2009	Planung 2010	Planung 2011	Planung 2012	Planung 2013	Planung 2014
Anzahl Mitarbeiter		17,93		18,41	17,35	16,94	16,94	16,94
Vollzeitkräfte		15,81	17,91	15,89	15,97	15,79	15,58	15,43
Stellenplan		18,40		17,29	17,29	17,29	17,29	17,29

Geschäftsbereichsbüro 100.2 **Geschäftsbereichsbüro des GB 1.2** **Leitung: Herr Osthoff**

Produktbereich		Produktgruppe		Produkt	
11	Innere Verwaltung	1105	Geschäftsbereichsleitung GB 1.2	**1105010**	**Geschäftsbereichsleitung und Steuerungs-unterstützung – Stadtentwicklung, Bauen, Verkehr, Umwelt**
				1105020	**Europabüro / EU-Strukturförderung**
		1127	Fördermittelmanagement	**1127010**	**Zentrales Fördermanagement**

Produkt 1105010	**Geschäftsbereichsleitung und Steuerungsunterstützung - Stadtentwicklung, Bauen, Verkehr, Umwelt -**	**P-Verantwortliche(r): Herr Meyer**

Produktklassifizierung	Managementprodukt

Kurzbeschreibung des Produktes

- Leitung des Geschäftsbereichs 1.2 - Stadtentwicklung, Bauen, Verkehr, Umwelt -
- Steuerungsunterstützung für den Verwaltungsvorstand
- Initiierung, Steuerung und Durchführung unternehmensweiter Projekte
- Haushaltsmanagement für den Geschäftsbereich
- Organisationsentwicklung
- Unterstützung und Entscheidungsvorbereitung für die politischen Gremien
- Controlling, Berichtswesen, Aufgabenkoordination und Steuerungsunterstützung innerhalb des GB
- Projektmanagement geschäftsbereichsübergreifender Projekte
- Innenrevision für den GB
- Vertretung des Geschäftsbereiches in verwaltungsweiten Steuerungsteams

Zielgruppen des Produktes

- Rat und Gremien
- Verwaltungsvorstand
- Ressorts und Stadtbetriebe innerhalb des GB
- Gesamtverwaltung
- BürgerInnen

Auftragsgrundlagen

- Organisationshoheit der Gemeinden gem. Artikel 28 GG, Artikel 78 Landesverfassung NW, §§ 70 ff. GO NW
- Organisation gem. Beschlüsse des Rates und verwaltungsweiter Geschäftsverteilung

Produktziele

Produkt	1105010	Geschäftsbereichsleitung und Steuerungsunterstützung - Stadtentwicklung, Bauen, Verkehr, Umwelt -

Ziel	Bezeichnung
606B1	Gewährleistung der Wirtschaftlichkeit zu 100 %
606B6	100 % Prüfung der Einhaltung der Zielvereinbarungen

Kennzahlen zur Zielerreichung		Ergebnis 2007	Ergebnis 2008	Ansatz 2009	Planung 2010	Planung 2011	Planung 2012	Planung 2013	Planung 2014
606B11 (%)	Grad der Budgeteinhaltung			100,00	100,00	100,00	100,00	100,00	100,00
606B61 (%)	Quote der geprüften Zielvereinbarungen			400,00					
606B62 (%)	Zielerreichungsgrad				100,00	100,00	100,00	100,00	100,00

		Teilergebnisplan	Ergebnis 2007	Ergebnis 2008	Ansatz 2009	Planung 2010	Planung 2011	Planung 2012	Planung 2013	Planung 2014
1	+	Steuern und ähnliche Abgaben								
2	+	Zuwendungen und allgemeine Umlagen		-29	-23	-50	-50	-50	-50	-50
3	+	Sonstige Transfererträge								
4	+	Öffentlich-rechtliche Leistungsentgelte								
5	+	Privatrechtliche Leistungsentgelte								
6	+	Kostenerstattungen und Kostenumlagen		-6.552	-6.842	-7.562	-7.570	-7.629	-7.647	-7.643
7	+	Sonstige ordentliche Erträge		-108.461						
8	+	Aktivierte Eigenleistungen		-5.133						
9	+/-	Bestandsveränderungen								
10	**=**	**Ordentliche Erträge**		**-120.175**	**-6.865**	**-7.611**	**-7.619**	**-7.678**	**-7.697**	**-7.693**
11	-	Personalaufwendungen		612.326	495.922	566.702	570.229	570.348	571.700	570.896
12	-	Versorgungsaufwendungen								
13	-	Aufwendungen für Sach- und Dienstleistungen		14.686	16.041	24.500	24.500	24.500	24.500	24.500
14	-	Bilanzielle Abschreibungen		637	946	249	249	249	249	249
15	-	Transferaufwendungen								
16	-	Sonstige ordentliche Aufwendungen		20.512	23.207	30.400	30.970	30.970	30.970	30.970
17	**=**	**Ordentliche Aufwendungen**		**648.160**	**536.116**	**621.852**	**625.948**	**626.067**	**627.420**	**626.615**
18	**=**	**Ergebnis der laufenden Verwaltungstätigkeit** (=Zeilen 10 und 17)		**527.985**	**529.251**	**614.240**	**618.329**	**618.389**	**619.723**	**618.922**

		Teilergebnisplan	Ergebnis 2007	Ergebnis 2008	Ansatz 2009	Planung 2010	Planung 2011	Planung 2012	Planung 2013	Planung 2014
19	+	Finanzerträge								
20	-	Zinsen und sonstige Finanzaufwendungen								
21	**=**	**Finanzergebnis** (=Zeilen 19 und 20)								
22	**=**	**Ordentliches Ergebnis** (=Zeilen 18 und 21)		**527.985**	**529.251**	**614.240**	**618.329**	**618.389**	**619.723**	**618.922**
23	+	Außerordentliche Erträge								
24	-	Außerordentliche Aufwendungen								
25	**=**	**Außerordentliches Ergebnis** (=Zeilen 23 und 24)								
26	**=**	**Ergebnis vor internen Leistungsbeziehungen** (=Zeilen 22 und 25)		**527.985**	**529.251**	**614.240**	**618.329**	**618.389**	**619.723**	**618.922**
27	+	Erträge aus internen Leistungsbeziehungen		-1.067.144	-564.835	-659.134	-662.896	-662.977	-663.662	-662.921
28	-	Aufwendungen aus internen Leistungsbeziehungen		75.350	81.381	98.337	98.316	98.343	97.749	97.749
29	**=**	**Ergebnis** (=Zeilen 26, 27 und 28)		**-463.809**	**45.797**	**53.443**	**53.748**	**53.755**	**53.810**	**53.750**

Personalkennzahlen	Ergebnis 2007	Ergebnis 2008	Ansatz 2009	Planung 2010	Planung 2011	Planung 2012	Planung 2013	Planung 2014
Anzahl Mitarbeiter		8,83		10,00	10,00	10,00	10,00	10,00
Vollzeitkräfte		7,67	6,14	7,57	7,48	7,34	7,27	7,20
Stellenplan		9,45		9,28	9,28	9,28	9,28	9,28

Produkt 1105020	**Europabüro - EU-Strukturförderung**	**P-Verantwortliche(r): Herr Meyer**

Produktklassifizierung	Managementprodukt

Kurzbeschreibung des Produktes

- Koordination der städtischen Europaarbeit
- Struktur- und Programmförderung
- Kommunikationsmanagement
- Lobbyarbeit
- Zusammenarbeit mit Partnern (Wirtschafts- und Beschäftigungsförderungsgesellschaft)
- Zusammenarbeit mit Externen und Wuppertaler Bürgerschaft

Zielgruppen des Produktes

- Rat und Gremien
- Verwaltungsvorstand
- Ressorts und Stadtbetriebe innerhalb des GB
- Gesamtverwaltung
- BürgerInnen
- Unternehmen

Auftragsgrundlagen

- Organisationshoheit der Gemeinden gem. Artikel 28 GG, Artikel 78 Landesverfassung NW, §§ 70 ff. GO NW
- Organisation gem. Beschlüsse des Rates und verwaltungsweiter Geschäftsverteilung
- Förderrecht der EU, des Bundes und des Landes NRW

Produktziele

Produkt	**1105020**	**Europabüro – EU-Strukturförderung**

Auf die Ermittlung und Abbildung von Zielen und Zielkennzahlen wird für dieses Produkt verzichtet.

		Teilergebnisplan	Ergebnis 2007	Ergebnis 2008	Ansatz 2009	Planung 2010	Planung 2011	Planung 2012	Planung 2013	Planung 2014
1	+	Steuern und ähnliche Abgaben								
2	+	Zuwendungen und allgemeine Umlagen		-6	-5	-5	-5	-5	-5	-5
3	+	Sonstige Transfererträge								
4	+	Öffentlich-rechtliche Leistungsentgelte								
5	+	Privatrechtliche Leistungsentgelte								
6	+	Kostenerstattungen und Kostenumlagen		-1.960	-1.475	-1.731	-1.732	-1.749	-1.755	-1.759
7	+	Sonstige ordentliche Erträge		-28.592						
8	+	Aktivierte Eigenleistungen								
9	+/-	Bestandsveränderungen								
10	**=**	**Ordentliche Erträge**		**-30.558**	**-1.480**	**-1.736**	**-1.736**	**-1.753**	**-1.760**	**-1.763**
11	-	Personalaufwendungen		156.343	100.171	134.529	135.264	135.471	135.999	136.206
12	-	Versorgungsaufwendungen								
13	-	Aufwendungen für Sach- und Dienstleistungen		1.760	5.169	3.400	3.400	3.400	3.400	3.400
14	-	Bilanzielle Abschreibungen		135	82	6	6	6	6	6
15	-	Transferaufwendungen								
16	-	Sonstige ordentliche Aufwendungen		4.451	11.647	7.326	7.391	7.391	7.391	7.391
17	**=**	**Ordentliche Aufwendungen**		**162.689**	**117.069**	**145.260**	**146.061**	**146.267**	**146.795**	**147.003**
18	**=**	**Ergebnis der laufenden Verwaltungstätigkeit** (=Zeilen 10 und 17)		**132.131**	**115.589**	**143.525**	**144.325**	**144.514**	**145.035**	**145.240**

		Teilergebnisplan	Ergebnis 2007	Ergebnis 2008	Ansatz 2009	Planung 2010	Planung 2011	Planung 2012	Planung 2013	Planung 2014
19	+	Finanzerträge								
20	-	Zinsen und sonstige Finanzaufwendungen								
21	**=**	**Finanzergebnis** (=Zeilen 19 und 20)								
22	**=**	**Ordentliches Ergebnis** (=Zeilen 18 und 21)		**132.131**	**115.589**	**143.525**	**144.325**	**144.514**	**145.035**	**145.240**
23	+	Außerordentliche Erträge								
24	-	Außerordentliche Aufwendungen								
25	**=**	**Außerordentliches Ergebnis** (=Zeilen 23 und 24)								
26	**=**	**Ergebnis vor internen Leistungsbeziehungen** (=Zeilen 22 und 25)		**132.131**	**115.589**	**143.525**	**144.325**	**144.514**	**145.035**	**145.240**
27	+	Erträge aus internen Leistungsbeziehungen		-274.285	-121.990	-151.085	-151.820	-152.002	-152.358	-152.549
28	-	Aufwendungen aus internen Leistungsbeziehungen		19.293	16.292	19.810	19.805	19.813	19.676	19.678
29	**=**	**Ergebnis** (=Zeilen 26, 27 und 28)		**-122.861**	**9.891**	**12.250**	**12.310**	**12.325**	**12.353**	**12.369**

Personalkennzahlen	Ergebnis 2007	Ergebnis 2008	Ansatz 2009	Planung 2010	Planung 2011	Planung 2012	Planung 2013	Planung 2014
Anzahl Mitarbeiter		2,17		2,00	2,00	2,00	2,00	2,00
Vollzeitkräfte		2,01	1,36	1,89	1,88	1,86	1,83	1,81
Stellenplan		2,11		2,28	2,28	2,28	2,28	2,28

Produkt 1127010	**Zentrales Fördermanagement**	**P-Verantwortliche(r): Herr Schmitz**

Produktklassifizierung	Managementprodukt

Kurzbeschreibung des Produktes

- Akquirierung v. Landesfördermitteln zur Unterstützung städtebaulicher Projekte als Schlüsselaufgabe
- Führen von förderrechtlichen Gesprächen mit der Bezirksregierung und dem Städtebauministerium
- Erstellen und Vorlage der Förderanträge sowie der Sachberichte und Mittelbedarfsanmeldungen bei der Bezirksregierung
- Abruf und Auszahlung der Fördermittel sowie Nachweisführung über die Mittelverwendung
- Abstimmen der Förderanträge innerhalb der Stadt mit den Projektleitungen, dem VV, der Kämmerei etc.
- Ausstellen von Zuwendungsbescheiden gegenüber privaten Dritten
- Förderungsbezogenes Investitionscontrolling

Zielgruppen des Produktes

- Projektstellen/Gesamtverwaltung
- Verwaltungsführung
- Private Investoren

Auftragsgrundlagen

- Beschlüsse des Rates, seiner Gremien und / oder der Verwaltungsspitze zu städtebaulichen Projekten der Stadt

Produktziele

Produkt	1127010	Zentrales Fördermanagement

Ziel	Bezeichnung
662D1	Zeitgerechter Nachweis förderkonformer Mittelverwendung

Kennzahlen zur Zielerreichung		Ergebnis 2007	Ergebnis 2008	Ansatz 2009	Planung 2010	Planung 2011	Planung 2012	Planung 2013	Planung 2014
662D11 (%)	Zielerreichungsgrad				100,00	100,00	100,00	100,00	100,00

		Teilergebnisplan	Ergebnis 2007	Ergebnis 2008	Ansatz 2009	Planung 2010	Planung 2011	Planung 2012	Planung 2013	Planung 2014
1	+	Steuern und ähnliche Abgaben								
2	+	Zuwendungen und allgemeine Umlagen		-1	-90.000					
3	+	Sonstige Transfererträge								
4	+	Öffentlich-rechtliche Leistungsentgelte								
5	+	Privatrechtliche Leistungsentgelte								
6	+	Kostenerstattungen und Kostenumlagen		-5.491	-6.106	-4.597	-4.602	-4.650	-4.672	-4.684
7	+	Sonstige ordentliche Erträge		-48.464						
8	+	Aktivierte Eigenleistungen								
9	+/-	Bestandsveränderungen								
10	**=**	**Ordentliche Erträge**		**-53.956**	**-96.106**	**-4.597**	**-4.602**	**-4.650**	**-4.672**	**-4.684**
11	-	Personalaufwendungen		482.004	440.530	435.886	438.394	438.665	440.514	441.386
12	-	Versorgungsaufwendungen								
13	-	Aufwendungen für Sach- und Dienstleistungen		12.574	13.757					
14	-	Bilanzielle Abschreibungen		2.054	1.736					
15	-	Transferaufwendungen			128.000					
16	-	Sonstige ordentliche Aufwendungen		12.689	12.860					
17	**=**	**Ordentliche Aufwendungen**		**509.321**	**596.882**	**435.886**	**438.394**	**438.665**	**440.514**	**441.386**
18	**=**	**Ergebnis der laufenden Verwaltungstätigkeit** (=Zeilen 10 und 17)		**455.364**	**500.776**	**431.288**	**433.791**	**434.015**	**435.842**	**436.703**

		Teilergebnisplan	**Ergebnis 2007**	**Ergebnis 2008**	**Ansatz 2009**	**Planung 2010**	**Planung 2011**	**Planung 2012**	**Planung 2013**	**Planung 2014**
19	+	Finanzerträge								
20	-	Zinsen und sonstige Finanzaufwendungen								
21	**=**	**Finanzergebnis** (=Zeilen 19 und 20)								
22	**=**	**Ordentliches Ergebnis** (=Zeilen 18 und 21)		**455.364**	**500.776**	**431.288**	**433.791**	**434.015**	**435.842**	**436.703**
23	+	Außerordentliche Erträge								
24	-	Außerordentliche Aufwendungen								
25	**=**	**Außerordentliches Ergebnis** (=Zeilen 23 und 24)								
26	**=**	**Ergebnis vor internen Leistungsbeziehungen** (=Zeilen 22 und 25)		**455.364**	**500.776**	**431.288**	**433.791**	**434.015**	**435.842**	**436.703**
27	+	Erträge aus internen Leistungsbeziehungen		-710.674	-504.892					
28	-	Aufwendungen aus internen Leistungsbeziehungen		66.891	45.053	29.550	29.850	29.816	29.410	29.482
29	**=**	**Ergebnis** (=Zeilen 26, 27 und 28)		**-188.419**	**40.937**	**460.839**	**463.641**	**463.831**	**465.252**	**466.185**

Personalkennzahlen	**Ergebnis 2007**	**Ergebnis 2008**	**Ansatz 2009**	**Planung 2010**	**Planung 2011**	**Planung 2012**	**Planung 2013**	**Planung 2014**
Anzahl Mitarbeiter		7,92		5,00	5,00	5,00	5,00	5,00
Vollzeitkräfte		7,40	7,31	6,18	6,11	6,02	5,96	5,90
Stellenplan		8,62		6,50	6,50	6,50	6,50	6,50

		Teilergebnisplan	Ergebnis 2007	Ergebnis 2008	Ansatz 2009	Planung 2010	Planung 2011	Planung 2012	Planung 2013	Planung 2014
1	+	Steuern und ähnliche Abgaben								
2	+	Zuwendungen und allgemeine Umlagen		-120.000						
3	+	Sonstige Transfererträge								
4	+	Öffentlich-rechtliche Leistungsentgelte								
5	+	Privatrechtliche Leistungsentgelte								
6	+	Kostenerstattungen und Kostenumlagen								
7	+	Sonstige ordentliche Erträge								
8	+	Aktivierte Eigenleistungen								
9	+/-	Bestandsveränderungen								
10	**=**	**Ordentliche Erträge**		**-120.000**						
11	-	Personalaufwendungen								
12	-	Versorgungsaufwendungen								
13	-	Aufwendungen für Sach- und Dienstleistungen		306.777						
14	-	Bilanzielle Abschreibungen								
15	-	Transferaufwendungen		37.534						
16	-	Sonstige ordentliche Aufwendungen		200.000						
17	**=**	**Ordentliche Aufwendungen**		**544.311**						
18	**=**	**Ergebnis der laufenden Verwaltungstätigkeit** (=Zeilen 10 und 17)		**424.311**						

		Teilergebnisplan	Ergebnis 2007	Ergebnis 2008	Ansatz 2009	Planung 2010	Planung 2011	Planung 2012	Planung 2013	Planung 2014
19	+	Finanzerträge								
20	-	Zinsen und sonstige Finanzaufwendungen								
21	**=**	**Finanzergebnis** (=Zeilen 19 und 20)								
22	**=**	**Ordentliches Ergebnis** (=Zeilen 18 und 21)		**424.311**						
23	+	Außerordentliche Erträge								
24	-	Außerordentliche Aufwendungen								
25	**=**	**Außerordentliches Ergebnis** (=Zeilen 23 und 24)								
26	**=**	**Ergebnis vor internen Leistungsbeziehungen** (=Zeilen 22 und 25)		**424.311**						
27	+	Erträge aus internen Leistungsbeziehungen								
28	-	Aufwendungen aus internen Leistungsbeziehungen		3.277						
29	**=**	**Ergebnis** (=Zeilen 26, 27 und 28)		**427.588**						

Ressort 101	**Stadtentwicklung und Städtebau**	**Leitung: Herr Walde**

Produktbereich		**Produktgruppe**		**Produkt**	
51	Räumliche Planung und Entwicklung, Geoinformationen	5101	Räumliche Planung und Entwicklung	**5101010** **5101020** **5101030** **5101040**	**Stadtgestaltung und Baukultur** **Städtebauliche Projekte und Innenstadtentwicklung** **Flächensteuerung und strategische Projektentwicklung** **Handlungskonzepte zur Stadtentwicklung und -erneuerung**
		5110	Projekte der Stadtentwicklung zur Regionale / Döppersberg	**5110010**	**Projekt Döppersberg**
		5111	Projekte der Stadtentwicklung zur Regionale/ Kulturachse	**5111010**	**Projekt Kulturachse Barmen**
		5112	Projekte der Stadtentwicklung zum Stadtumbau West	**5112010**	**Projekt "Stadtumbau West"**

Produkt 5101010	**Stadtgestaltung und Baukultur**	**P-Verantwortliche(r): Herr Stoldt**

Produktklassifizierung	Externes Produkt (Freiwillige Aufgabe)

Kurzbeschreibung des Produktes

- Gestaltung und Gestaltungsberatung für Maßnahmen in den Innenstädten und Zentren sowie bei der für das Stadtbild exponierten Lage in der Stadt in Zusammenarbeit mit betroffenen Bürgern und Investoren
- Gestaltung und Pflege des öffentlichen Raumes als wesentlicher Bestandteil der Standortqualität Wuppertals
- Entwicklung und Pflege der Wuppertaler Baukultur, nach dem vom Bundestag beschlossenen Gesetzentwurf zur Errichtung einer Bundesstiftung Baukultur und dem Erfordernis bei allen Verfahren des BauGB diesen Belang entsprechend zu würdigen
- Grundlage sind die strategischen Zielsetzungen des Rates und des Oberbürgermeisters

Zielgruppen des Produktes

- Bürgerinnen und Bürger der Stadt
- Geschäftsinhaber
- Investoren
- Bauschaffende
- Besucherinnen und Besucher
- Rat und Gremien

Auftragsgrundlagen

- Imagepflege als weicher Standortvorteil
- Gremienbeschlüsse
- städtebaulicher Ordnungsbedarf
- interne und externe Dienstleistungen
- entwickelt aus den strategischen Zielen des Rates und des Oberbürgermeisters

Produktziele

Produkt	5101010	Stadtgestaltung und Baukultur

Wettbewerbsfähigkeit, wirtschaftliche Leistungsfähigkeit, Identität und Authentizität einer Stadt hängen unmittelbar mit Stadtbild und Pflege zentraler Örtlichkeiten und der attraktiven Einbindung prominenter Orte in das Stadtgefüge zusammen. Standortentscheidungen von Investoren und der Wohlfühlfaktor von BürgerInnen sind daher wesentliche Entscheidungskriterien im Städtebau der Stadt Wuppertal. Auch unter dem Gesichtspunkt fehlender öffentlicher Investitionsmittel muss es daher gelingen, eine möglichst hohe Zahl von privaten Akteuren in diese Diskussion einzubinden und die Sensibilität für das Thema zu steigern.

Ziel	Bezeichnung
791D1	Nachhaltiger Beitrag zur Förderung des Stadtbildes und der Baukultur

Kennzahlen zur Zielerreichung		Ergebnis 2007	Ergebnis 2008	Ansatz 2009	Planung 2010	Planung 2011	Planung 2012	Planung 2013	Planung 2014
791D11 (%)	Zielerreichungsgrad				100,00	100,00	100,00	100,00	100,00

		Teilergebnisplan	Ergebnis 2007	Ergebnis 2008	Ansatz 2009	Planung 2010	Planung 2011	Planung 2012	Planung 2013	Planung 2014
1	+	Steuern und ähnliche Abgaben								
2	+	Zuwendungen und allgemeine Umlagen		-1		-7	-7	-7	-7	-7
3	+	Sonstige Transfererträge								
4	+	Öffentlich-rechtliche Leistungsentgelte								
5	+	Privatrechtliche Leistungsentgelte								
6	+	Kostenerstattungen und Kostenumlagen		-4.194	-5.891	-7.010	-7.023	-7.088	-7.110	-7.111
7	+	Sonstige ordentliche Erträge		-52.530						
8	+	Aktivierte Eigenleistungen								
9	+/-	Bestandsveränderungen								
10	**=**	**Ordentliche Erträge**		**-56.725**	**-5.891**	**-7.017**	**-7.030**	**-7.094**	**-7.117**	**-7.117**
11	-	Personalaufwendungen		381.319	443.843	550.023	554.349	555.149	557.007	556.806
12	-	Versorgungsaufwendungen								
13	-	Aufwendungen für Sach- und Dienstleistungen		10.521	13.041	12.581	12.581	12.581	12.581	12.581
14	-	Bilanzielle Abschreibungen		1.540	1.591	236	217	217	145	9
15	-	Transferaufwendungen								
16	-	Sonstige ordentliche Aufwendungen		19.570	31.995	33.571	33.571	33.571	33.571	33.571
17	**=**	**Ordentliche Aufwendungen**		**412.951**	**490.471**	**596.410**	**600.718**	**601.518**	**603.304**	**602.967**
18	**=**	**Ergebnis der laufenden Verwaltungstätigkeit** (=Zeilen 10 und 17)		**356.226**	**484.579**	**589.394**	**593.689**	**594.424**	**596.187**	**595.850**

		Teilergebnisplan	Ergebnis 2007	Ergebnis 2008	Ansatz 2009	Planung 2010	Planung 2011	Planung 2012	Planung 2013	Planung 2014
19	+	Finanzerträge								
20	-	Zinsen und sonstige Finanzaufwendungen								
21	**=**	**Finanzergebnis** (=Zeilen 19 und 20)								
22	**=**	**Ordentliches Ergebnis** (=Zeilen 18 und 21)		**356.226**	**484.579**	**589.394**	**593.689**	**594.424**	**596.187**	**595.850**
23	+	Außerordentliche Erträge								
24	-	Außerordentliche Aufwendungen								
25	**=**	**Außerordentliches Ergebnis** (=Zeilen 23 und 24)								
26	**=**	**Ergebnis vor internen Leistungsbeziehungen** (=Zeilen 22 und 25)		**356.226**	**484.579**	**589.394**	**593.689**	**594.424**	**596.187**	**595.850**
27	+	Erträge aus internen Leistungsbeziehungen		-620.347	-486.658					
28	-	Aufwendungen aus internen Leistungsbeziehungen		47.844	41.537	105.353	105.815	105.778	105.217	105.223
29	**=**	**Ergebnis** (=Zeilen 26, 27 und 28)		**-216.278**	**39.459**	**694.747**	**699.503**	**700.202**	**701.404**	**701.073**

Personalkennzahlen	Ergebnis 2007	Ergebnis 2008	Ansatz 2009	Planung 2010	Planung 2011	Planung 2012	Planung 2013	Planung 2014
Anzahl Mitarbeiter		5,78		7,50	7,50	7,50	7,50	7,50
Vollzeitkräfte		5,25	6,96	6,91	6,83	6,73	6,66	6,59
Stellenplan		6,08		7,25	7,25	7,25	7,25	7,25

Produkt 5101020	**Städtebauliche Projekte und Innenstadtentwicklung**	**P-Verantwortliche(r): Herr Stoldt**

Produktklassifizierung	Externes Produkt (Freiwillige Aufgabe)

Kurzbeschreibung des Produktes

- Entwicklung, Durchführung und Betreuung von
  - Rahmenplänen und Umsetzungskonzepten zur Standortaktivierung
  - Großprojekten u.a. im Rahmen der Regionale 2006 ff
  - Innenstadtnetzwerken
  - Projekten im öffentlichen Raum (Platzgestaltungen, Fußgängerzonen und Straßen etc.)
- Moderationsaufgaben bei Projektentwicklungen und Projektbegleitungen im städtebaulichen Kontext

Zielgruppen des Produktes

- Investoren im Innenstadtbereich
- Eigentümer
- Geschäftsleute
- interne und externe Akteure in der Innenstadt
- Gremien der Stadt
- Bürgerinnen und Bürger

Auftragsgrundlagen

- Beschlüsse von Rat und Gremien
- städtebaulicher Handlungsbedarf
- interne Dienstleistungen
- entwickelt aus den 5 Zielen des Oberbürgermeisters

Produktziele

Produkt	5101020	Städtebauliche Projekte und Innenstadtentwicklung

Die Leistungsfähigkeit einer Stadt hängt eng zusammen mit der Qualität und Leistungsfähigkeit der bedeutenden Zentren. Leerstand, Fußgängerfrequenzen, Investitionshöhe und Kaufkraftabschöpfung u.ä. sind Indikatoren der Attraktivität einer Innenstadt. Städtebauliche Projekte und Maßnahmen, die geeignet sind die Qualität der Zentren zu steigern, müssen abgestimmt, gefördert und in einen städtebaulichen Zusammenhang gebracht werden.

Ziel	Bezeichnung
792D1	Umsetzung der vorgesehenen Maßnahmen (inhaltlich und zeitlich)

Kennzahlen zur Zielerreichung		Ergebnis 2007	Ergebnis 2008	Ansatz 2009	Planung 2010	Planung 2011	Planung 2012	Planung 2013	Planung 2014
792D11 (%)	Zielerreichungsgrad				100,00	100,00	100,00	100,00	100,00

		Teilergebnisplan	**Ergebnis 2007**	**Ergebnis 2008**	**Ansatz 2009**	**Planung 2010**	**Planung 2011**	**Planung 2012**	**Planung 2013**	**Planung 2014**
1	+	Steuern und ähnliche Abgaben								
2	+	Zuwendungen und allgemeine Umlagen		-1		-7	-7	-7	-7	-7
3	+	Sonstige Transfererträge								
4	+	Öffentlich-rechtliche Leistungsentgelte								
5	+	Privatrechtliche Leistungsentgelte								
6	+	Kostenerstattungen und Kostenumlagen								
7	+	Sonstige ordentliche Erträge		-52.530						
8	+	Aktivierte Eigenleistungen								
9	+/-	Bestandsveränderungen								
10	**=**	**Ordentliche Erträge**		**-52.531**		**-7**	**-7**	**-7**	**-7**	**-7**
11	-	Personalaufwendungen		381.319	443.842	550.022	554.349	555.148	557.006	556.806
12	-	Versorgungsaufwendungen								
13	-	Aufwendungen für Sach- und Dienstleistungen		10.521	13.041	12.581	12.581	12.581	12.581	12.581
14	-	Bilanzielle Abschreibungen		1.540	1.591	236	217	217	145	9
15	-	Transferaufwendungen								
16	-	Sonstige ordentliche Aufwendungen		9.981	11.544	13.120	13.120	13.120	13.120	13.120
17	**=**	**Ordentliche Aufwendungen**		**403.362**	**470.018**	**575.959**	**580.267**	**581.066**	**582.853**	**582.516**
18	**=**	**Ergebnis der laufenden Verwaltungstätigkeit** (=Zeilen 10 und 17)		**350.831**	**470.018**	**575.952**	**580.261**	**581.060**	**582.846**	**582.510**

		Teilergebnisplan	Ergebnis 2007	Ergebnis 2008	Ansatz 2009	Planung 2010	Planung 2011	Planung 2012	Planung 2013	Planung 2014
19	+	Finanzerträge								
20	-	Zinsen und sonstige Finanzaufwendungen								
21	**=**	**Finanzergebnis** (=Zeilen 19 und 20)								
22	**=**	**Ordentliches Ergebnis** (=Zeilen 18 und 21)		**350.831**	**470.018**	**575.952**	**580.261**	**581.060**	**582.846**	**582.510**
23	+	Außerordentliche Erträge								
24	-	Außerordentliche Aufwendungen								
25	**=**	**Außerordentliches Ergebnis** (=Zeilen 23 und 24)								
26	**=**	**Ergebnis vor internen Leistungsbeziehungen** (=Zeilen 22 und 25)		**350.831**	**470.018**	**575.952**	**580.261**	**581.060**	**582.846**	**582.510**
27	+	Erträge aus internen Leistungsbeziehungen								
28	-	Aufwendungen aus internen Leistungsbeziehungen		95.482	71.978	107.885	108.347	108.310	107.749	107.755
29	**=**	**Ergebnis** (=Zeilen 26, 27 und 28)		**446.313**	**541.996**	**683.837**	**688.607**	**689.370**	**690.595**	**690.264**

Personalkennzahlen	Ergebnis 2007	Ergebnis 2008	Ansatz 2009	Planung 2010	Planung 2011	Planung 2012	Planung 2013	Planung 2014
Anzahl Mitarbeiter		5,78		7,50	7,50	7,50	7,50	7,50
Vollzeitkräfte		5,25	6,96	6,90	6,83	6,73	6,67	6,59
Stellenplan		6,08		7,25	7,25	7,25	7,25	7,25

Produkt 5101030	**Flächensteuerung und strategische Projektentwicklung**	**P-Verantwortliche(r): Herr Bleck**

Produktklassifizierung	Externes Produkt (Pflichtaufgabe)

Kurzbeschreibung des Produktes

- Flächennutzungsplanung und Flächenmanagement, Landes- und Regionalplanung, nachbargemeindliche Abstimmungen
- Entwicklungskonzepte Freizeit, Erholung, Tourismus sowie Handlungsprogramme zur Innen- und Freiraumentwicklung
- Brachflächenentwicklung und Gemengelagenkonzepte
- gewerbliche Projektentwicklung und Koordinierung der Gewerbeplanung
- Gewerbeparkentwicklung
- Begleitung von Planfeststellungsverfahren
- auf Grundlage der strategischen Zielsetzungen des Rates und des Oberbürgermeisters

Zielgruppen des Produktes

- Rat und Gremien, Verwaltungsführung
- Bürger/innen
- Investoren und Grundstückseigentümer
- übergeordnete Behörden und Nachbargemeinden

Auftragsgrundlagen

- gesetzliche Grundlagen: u.a. Baugesetzbuch
- Beschlüsse des Rates und seiner Gremien
- stadtstruktureller und städtebaulicher Handlungsbedarf
- Ziele des Oberbürgermeisters

Produktziele

Produkt	5101030	Flächensteuerung und strategische Projektentwicklung

Basis für eine erfolgreiche Stadtentwicklungspolitik ist eine adäquate Vorhaltung von Entwicklungsflächen für die einzelnen Nutzungsarten Wohnen, Gewerbe, Einzelhandel, Freizeit, politisch-gesellschaftliches und kirchliches Leben sowie Daseinsvorsorge. Über die Flächensteuerung ist zu jedem Zeitpunkt ein ausgewogener Mix bereitzustellen, der vor allem nicht limitierend wirkt. Darüber hinaus bedarf es der intensiven Unterstützung von Investoren und der Entwicklung von städtischen Projekten, um die Entwicklungspotenziale voll auszuschöpfen.

Ziel	Bezeichnung
793D1	Umsetzung der vorgesehenen Maßnahmen (inhaltlich und zeitlich)

Kennzahlen zur Zielerreichung		Ergebnis 2007	Ergebnis 2008	Ansatz 2009	Planung 2010	Planung 2011	Planung 2012	Planung 2013	Planung 2014
793D11 (%)	Zielerreichungsgrad				100,00	100,00	100,00	100,00	100,00

		Teilergebnisplan	**Ergebnis 2007**	**Ergebnis 2008**	**Ansatz 2009**	**Planung 2010**	**Planung 2011**	**Planung 2012**	**Planung 2013**	**Planung 2014**
1	+	Steuern und ähnliche Abgaben								
2	+	Zuwendungen und allgemeine Umlagen		-1		-6	-6	-6	-6	-6
3	+	Sonstige Transfererträge								
4	+	Öffentlich-rechtliche Leistungsentgelte								
5	+	Privatrechtliche Leistungsentgelte								
6	+	Kostenerstattungen und Kostenumlagen		-5.819	-5.050	-5.840	-5.846	-5.905	-5.930	-5.949
7	+	Sonstige ordentliche Erträge		-28.706						
8	+	Aktivierte Eigenleistungen								
9	+/-	Bestandsveränderungen								
10	**=**	**Ordentliche Erträge**		**-34.526**	**-5.050**	**-5.846**	**-5.852**	**-5.911**	**-5.936**	**-5.955**
11	-	Personalaufwendungen		482.968	371.729	435.122	438.270	438.835	440.939	442.493
12	-	Versorgungsaufwendungen								
13	-	Aufwendungen für Sach- und Dienstleistungen		12.657	12.873	12.624	12.624	12.624	12.624	12.624
14	-	Bilanzielle Abschreibungen		5.254	1.447	9.633	9.616	9.616	9.551	9.427
15	-	Transferaufwendungen								
16	-	Sonstige ordentliche Aufwendungen		20.771	33.124	34.745	34.745	34.745	34.745	34.745
17	**=**	**Ordentliche Aufwendungen**		**521.649**	**419.172**	**492.124**	**495.256**	**495.821**	**497.859**	**499.289**
18	**=**	**Ergebnis der laufenden Verwaltungstätigkeit** (=Zeilen 10 und 17)		**487.123**	**414.122**	**486.278**	**489.403**	**489.909**	**491.923**	**493.334**

		Teilergebnisplan	Ergebnis 2007	Ergebnis 2008	Ansatz 2009	Planung 2010	Planung 2011	Planung 2012	Planung 2013	Planung 2014
19	+	Finanzerträge								
20	-	Zinsen und sonstige Finanzaufwendungen								
21	**=**	**Finanzergebnis** (=Zeilen 19 und 20)								
22	**=**	**Ordentliches Ergebnis** (=Zeilen 18 und 21)		**487.123**	**414.122**	**486.278**	**489.403**	**489.909**	**491.923**	**493.334**
23	+	Außerordentliche Erträge								
24	-	Außerordentliche Aufwendungen								
25	**=**	**Außerordentliches Ergebnis** (=Zeilen 23 und 24)								
26	**=**	**Ergebnis vor internen Leistungsbeziehungen** (=Zeilen 22 und 25)		**487.123**	**414.122**	**486.278**	**489.403**	**489.909**	**491.923**	**493.334**
27	+	Erträge aus internen Leistungsbeziehungen		-611.725	-417.825					
28	-	Aufwendungen aus internen Leistungsbeziehungen		64.891	37.580	91.694	92.041	92.034	91.629	91.747
29	**=**	**Ergebnis** (=Zeilen 26, 27 und 28)		**-59.711**	**33.878**	**577.973**	**581.444**	**581.943**	**583.552**	**585.081**

Personalkennzahlen	Ergebnis 2007	Ergebnis 2008	Ansatz 2009	Planung 2010	Planung 2011	Planung 2012	Planung 2013	Planung 2014
Anzahl Mitarbeiter		7,76		7,00	7,00	7,00	7,00	7,00
Vollzeitkräfte		6,96	5,78	6,02	5,97	5,88	5,82	5,78
Stellenplan		7,86		8,25	8,25	8,25	8,25	8,25

Produkt 5101040	**Handlungskonzepte zur Stadtentwicklung und -erneuerung**	**P-Verantwortliche(r): Herr Bleck**

Produktklassifizierung	Externes Produkt (Freiwillige Aufgabe)

Kurzbeschreibung des Produktes

Erarbeitung und Fortschreibung von Handlungskonzepten und -maßnahmen für die Entwicklung der Stadt, insbesondere in den Bereichen Wohnen, Gewerbe, Einzelhandel, Stadtteilentwicklung und demografischer Wandel auf Grundlage der strategischen Zielsetzung des Rates der Stadt und des Oberbürgermeisters.

Zielgruppen des Produktes

- Rat und Gremien
- Verwaltungsführung
- Bürger
- Investoren und Grundstückseigentümer
- öffentliche und halböffentliche Institutionen

Auftragsgrundlagen

- Beschlüsse des Rates und seiner Gremien
- stadtstruktureller und städtebaulicher Handlungsbedarf
- strategische Ziele des Rates und des Oberbürgermeisters

Produktziele

Produkt	5101040	Handlungskonzepte zur Stadtentwicklung und -erneuerung

Die Entwicklung der Stadt Wuppertal ist derzeit wesentlich geprägt durch wirtschaftliche Strukturveränderungen und den demografischen Wandel. Die Zahl der Arbeitsplätze und die Entwicklung der Bevölkerung sind wichtige Indikatoren für eine erfolgreiche Stadtentwicklungspolitik. Um den Auswirkungen der Veränderungsprozesse zu begegnen bzw. sie abzumildern sowie die Rahmenbedingungen für einen positiven Trend zu schaffen, bedarf es eines umfangreichen Maßnahmebündels, dass sich auf verschiedene Tätigkeitsfelder erstreckt. Insbesondere handelt es sich um Aktivitäten, die nur in der gemeinsamen Anstrengung aller stadtentwicklungspolitischen Akteure, auch auf privater Seite, zum Ziel führen können.

Ziel	Bezeichnung
794D1	Umsetzung der vorgesehenen Maßnahmen (inhaltlich und zeitlich)

Kennzahlen zur Zielerreichung		Ergebnis 2007	Ergebnis 2008	Ansatz 2009	Planung 2010	Planung 2011	Planung 2012	Planung 2013	Planung 2014
794D11 (%)	Zielerreichungsgrad				100,00	100,00	100,00	100,00	100,00

		Teilergebnisplan	**Ergebnis 2007**	**Ergebnis 2008**	**Ansatz 2009**	**Planung 2010**	**Planung 2011**	**Planung 2012**	**Planung 2013**	**Planung 2014**
1	+	Steuern und ähnliche Abgaben								
2	+	Zuwendungen und allgemeine Umlagen		-1		-6	-6	-6	-6	-6
3	+	Sonstige Transfererträge								
4	+	Öffentlich-rechtliche Leistungsentgelte								
5	+	Privatrechtliche Leistungsentgelte								
6	+	Kostenerstattungen und Kostenumlagen		-5.842	-5.050	-5.838	-5.844	-5.903	-5.928	-5.946
7	+	Sonstige ordentliche Erträge		-28.705						
8	+	Aktivierte Eigenleistungen								
9	+/-	Bestandsveränderungen								
10	**=**	**Ordentliche Erträge**		**-34.548**	**-5.050**	**-5.844**	**-5.850**	**-5.909**	**-5.934**	**-5.952**
11	-	Personalaufwendungen		482.970	371.728	435.122	438.270	438.835	440.939	442.492
12	-	Versorgungsaufwendungen								
13	-	Aufwendungen für Sach- und Dienstleistungen		12.657	12.872	12.624	12.624	12.624	12.624	12.624
14	-	Bilanzielle Abschreibungen		5.254	1.446	9.633	9.616	9.616	9.551	9.427
15	-	Transferaufwendungen								
16	-	Sonstige ordentliche Aufwendungen		22.938	33.123	34.744	34.744	34.744	34.744	34.744
17	**=**	**Ordentliche Aufwendungen**		**523.819**	**419.170**	**492.123**	**495.254**	**495.819**	**497.857**	**499.287**
18	**=**	**Ergebnis der laufenden Verwaltungstätigkeit** (=Zeilen 10 und 17)		**489.271**	**414.120**	**486.279**	**489.404**	**489.910**	**491.923**	**493.335**

		Teilergebnisplan	Ergebnis 2007	Ergebnis 2008	Ansatz 2009	Planung 2010	Planung 2011	Planung 2012	Planung 2013	Planung 2014
19	+	Finanzerträge								
20	-	Zinsen und sonstige Finanzaufwendungen								
21	**=**	**Finanzergebnis** (=Zeilen 19 und 20)								
22	**=**	**Ordentliches Ergebnis** (=Zeilen 18 und 21)		**489.271**	**414.120**	**486.279**	**489.404**	**489.910**	**491.923**	**493.335**
23	+	Außerordentliche Erträge								
24	-	Außerordentliche Aufwendungen								
25	**=**	**Außerordentliches Ergebnis** (=Zeilen 23 und 24)								
26	**=**	**Ergebnis vor internen Leistungsbeziehungen** (=Zeilen 22 und 25)		**489.271**	**414.120**	**486.279**	**489.404**	**489.910**	**491.923**	**493.335**
27	+	Erträge aus internen Leistungsbeziehungen		-647.318	-417.822					
28	-	Aufwendungen aus internen Leistungsbeziehungen		64.666	37.579	91.468	91.814	91.807	91.402	91.521
29	**=**	**Ergebnis** (=Zeilen 26, 27 und 28)		**-93.381**	**33.877**	**577.747**	**581.218**	**581.717**	**583.326**	**584.856**

Personalkennzahlen	Ergebnis 2007	Ergebnis 2008	Ansatz 2009	Planung 2010	Planung 2011	Planung 2012	Planung 2013	Planung 2014
Anzahl Mitarbeiter		7,76		7,00	7,00	7,00	7,00	7,00
Vollzeitkräfte		6,95	5,78	6,03	5,97	5,88	5,83	5,78
Stellenplan		7,86		8,25	8,25	8,25	8,25	8,25

Produkt 5110010	**Projekt Döppersberg**	**P-Verantwortliche(r): Herr Stoldt**

Produktklassifizierung	Finanzprodukt

- Der Rat der Stadt Wuppertal hat das Projekt Döppersberg zur wichtigsten Aufgabe der Stadtentwicklung innerhalb der Regionale erklärt und umfangreiche Investitionen in die Infrastruktur befürwortet.
- Projektziel ist die Umgestaltung des Verkehrsknotenpunktes Döppersberg zu einem städtischen Platz und zur Ausbildung einer städtischen „Mitte“ mit entsprechender Bebauung, Nutzung und Verbindung zur Innenstadt. Aus einer heute vom Verkehr dominierten Fläche soll wieder das Tor zur Stadt werden.

Zielgruppen des Produktes

- Bürger und Bürgerinnen
- Gäste und Touristen der Stadt Wuppertal
- Gewerbetreibende und Investoren

Auftragsgrundlagen

- Beschlüsse des Rates und seiner Gremien (u.a. Ratsbeschluss vom 28.07.2003)
- Beschlüsse des Landtages NRW und seiner Gremien sowie Förderzusagen des Landes Nordrhein-Westfalen

Besonderer Hinweis

Für das Produkt 5110010 Projekt Döppersberg sind im Planungszeitraum 2010 bis 2014 keine konsumtiven Zahlungsströme vorgesehen. Daher wird auf die Abbildung eines Teilergebnisplans verzichtet.

Produktziele

Produkt	5110010	Projekt Döppersberg

Ziel	Bezeichnung
797D1	Durchführung der Projekte entsprechend Projektplan

Kennzahlen zur Zielerreichung		Ergebnis 2007	Ergebnis 2008	Ansatz 2009	Planung 2010	Planung 2011	Planung 2012	Planung 2013	Planung 2014
797D11 (%)	Zielerreichungsgrad				100,00	100,00	100,00	100,00	100,00

Produkt 5111010	**Projekt Kulturachse Barmen**	**P-Verantwortliche(r): Herr Stoldt**

Produktklassifizierung	Finanzprodukt

Kurzbeschreibung des Produktes

Der Rat der Stadt Wuppertal hat zur städtebaulichen Entwicklung im Rahmen der Regionale Projekte zur Kulturachse Barmen beschlossen. Insbesondere die Projekte Bahnhofsvorplatz Barmen und unmittelbare Umgebung der Oper sind hierbei im Fokus.

Nach dem Ratsbeschluss, die Umgestaltung des Bahnhofsvorplatzes Barmen vollständig aus Mitteln des Konjunkturprogramms zu finanzieren, wird dieses Projekt ab 2010 in der Produktgruppe 5115 veranschlagt.

Zielgruppen des Produktes

- Bürger und Bürgerinnen
- Gäste und Touristen der Stadt Wuppertal
- Besucherinnen und Besucher des Opernhauses

Auftragsgrundlagen

- Beschlüsse des Rates und seiner Gremien
- Beschlüsse des Landtages NRW und seiner Gremien sowie Förderzusagen des Landes Nordrhein-Westfalen

Produktziele

Produkt	5111010	Projekt Kulturachse Barmen

Ziel	Bezeichnung
799D1	Durchführung der Projekte entsprechend Projektplan

Kennzahlen zur Zielerreichung		Ergebnis 2007	Ergebnis 2008	Ansatz 2009	Planung 2010	Planung 2011	Planung 2012	Planung 2013	Planung 2014
799D11 (%)	Zielerreichungsgrad				100,00	100,00	100,00	100,00	100,00

		Teilergebnisplan	**Ergebnis 2007**	**Ergebnis 2008**	**Ansatz 2009**	**Planung 2010**	**Planung 2011**	**Planung 2012**	**Planung 2013**	**Planung 2014**
1	+	Steuern und ähnliche Abgaben								
2	+	Zuwendungen und allgemeine Umlagen								
3	+	Sonstige Transfererträge								
4	+	Öffentlich-rechtliche Leistungsentgelte								
5	+	Privatrechtliche Leistungsentgelte								
6	+	Kostenerstattungen und Kostenumlagen								
7	+	Sonstige ordentliche Erträge								
8	+	Aktivierte Eigenleistungen								
9	+/-	Bestandsveränderungen								
10	**=**	**Ordentliche Erträge**								
11	-	Personalaufwendungen								
12	-	Versorgungsaufwendungen								
13	-	Aufwendungen für Sach- und Dienstleistungen								
14	-	Bilanzielle Abschreibungen								
15	-	Transferaufwendungen		85.744						
16	-	Sonstige ordentliche Aufwendungen								
17	**=**	**Ordentliche Aufwendungen**		**85.744**						
18	**=**	**Ergebnis der laufenden Verwaltungstätigkeit** (=Zeilen 10 und 17)		**85.744**						

		Teilergebnisplan	Ergebnis 2007	Ergebnis 2008	Ansatz 2009	Planung 2010	Planung 2011	Planung 2012	Planung 2013	Planung 2014
19	+	Finanzerträge								
20	-	Zinsen und sonstige Finanzaufwendungen								
21	**=**	**Finanzergebnis** (=Zeilen 19 und 20)								
22	**=**	**Ordentliches Ergebnis** (=Zeilen 18 und 21)		**85.744**						
23	+	Außerordentliche Erträge								
24	-	Außerordentliche Aufwendungen								
25	**=**	**Außerordentliches Ergebnis** (=Zeilen 23 und 24)								
26	**=**	**Ergebnis vor internen Leistungsbeziehungen** (=Zeilen 22 und 25)		**85.744**						
27	+	Erträge aus internen Leistungsbeziehungen								
28	-	Aufwendungen aus internen Leistungsbeziehungen								
29	**=**	**Ergebnis** (=Zeilen 26, 27 und 28)		**85.744**						

Produkt 5112010	**Projekt Stadtumbau West**	**P-Verantwortliche(r): Herr Bleck**

Produktklassifizierung	Finanzprodukt

Kurzbeschreibung des Produktes

Das Förderprogramm „Stadtumbau West“ ist neben dem Programm „Soziale Stadt“ eines der wichtigsten Werkzeuge für den ökonomischen, ökologischen und sozialen Strukturwandel der Stadt Wuppertal. Die demographischen Veränderungen werden für die Stadt erhebliche Handlungsbedarfe besonders in den innenstädtischen, gründerzeitlichen Quartieren mit sich bringen.

Besonders die im Grundförderantrag festgelegten vier Quartiere:

- Arrenberg,
- Elberfelder Nordstadt,
- Unterbarmen und
- Oberbarmen / Wichlinghausen Süd

setzen einen klaren Schwerpunkt auf typische gründerzeitliche Stadtteile, in denen sich die Auswirkungen von Strukturwandel und Bevölkerungsentwicklung konzentrieren.

Zielgruppen des Produktes

- Bürger und Bürgerinnen
- Einwohnerinnen und Einwohner
- Haus- und Grundeigentümer
- Gewerbetreibende und Investoren
- Vereine
- Kirchengemeinden etc.

Auftragsgrundlagen

- Beschlüsse des Rates und seiner Gremien
- Stadterneuerungsprogramm 2007 des Landes NRW
- Beschlüsse des Landtages NRW und seiner Gremien sowie Förderzusagen des Landes Nordrhein-Westfalen

Produktziele

Produkt	5112010	Projekt Stadtumbau West

Ziel	Bezeichnung
800D1	Durchführung der Projekte entsprechend Projektplan

Kennzahlen zur Zielerreichung		Ergebnis 2007	Ergebnis 2008	Ansatz 2009	Planung 2010	Planung 2011	Planung 2012	Planung 2013	Planung 2014
800D11 (%)	Zielerreichungsgrad				100,00	100,00	100,00	100,00	100,00

		Teilergebnisplan	Ergebnis 2007	Ergebnis 2008	Ansatz 2009	Planung 2010	Planung 2011	Planung 2012	Planung 2013	Planung 2014
1	+	Steuern und ähnliche Abgaben								
2	+	Zuwendungen und allgemeine Umlagen		-375.119		-3.983.760	-4.103.600	-2.805.000	-1.305.000	
3	+	Sonstige Transfererträge								
4	+	Öffentlich-rechtliche Leistungsentgelte								
5	+	Privatrechtliche Leistungsentgelte								
6	+	Kostenerstattungen und Kostenumlagen								
7	+	Sonstige ordentliche Erträge		-48.638						
8	+	Aktivierte Eigenleistungen								
9	+/-	Bestandsveränderungen								
10	**=**	**Ordentliche Erträge**		**-423.756**		**-3.983.760**	**-4.103.600**	**-2.805.000**	**-1.305.000**	
11	-	Personalaufwendungen								
12	-	Versorgungsaufwendungen								
13	-	Aufwendungen für Sach- und Dienstleistungen		260.070		1.095.800	920.200			
14	-	Bilanzielle Abschreibungen								
15	-	Transferaufwendungen		378.551		3.155.100	3.358.400	2.900.000	1.450.000	
16	-	Sonstige ordentliche Aufwendungen		458.598		131.500	10.000			
17	**=**	**Ordentliche Aufwendungen**		**1.097.220**		**4.382.400**	**4.288.600**	**2.900.000**	**1.450.000**	
18	**=**	**Ergebnis der laufenden Verwaltungstätigkeit** (=Zeilen 10 und 17)		**673.463**		**398.640**	**185.000**	**95.000**	**145.000**	

		Teilergebnisplan	Ergebnis 2007	Ergebnis 2008	Ansatz 2009	Planung 2010	Planung 2011	Planung 2012	Planung 2013	Planung 2014
19	+	Finanzerträge								
20	-	Zinsen und sonstige Finanzaufwendungen								
21	**=**	**Finanzergebnis** (=Zeilen 19 und 20)								
22	**=**	**Ordentliches Ergebnis** (=Zeilen 18 und 21)		**673.463**		**398.640**	**185.000**	**95.000**	**145.000**	
23	+	Außerordentliche Erträge								
24	-	Außerordentliche Aufwendungen								
25	**=**	**Außerordentliches Ergebnis** (=Zeilen 23 und 24)								
26	**=**	**Ergebnis vor internen Leistungsbeziehungen** (=Zeilen 22 und 25)		**673.463**		**398.640**	**185.000**	**95.000**	**145.000**	
27	+	Erträge aus internen Leistungsbeziehungen								
28	-	Aufwendungen aus internen Leistungsbeziehungen		2.978						
29	**=**	**Ergebnis** (=Zeilen 26, 27 und 28)		**676.441**		**398.640**	**185.000**	**95.000**	**145.000**	

Ressort 102 **Vermessung, Katasteramt und Geodaten** **Leitung: Herr Wanzke**

Produktbereich		Produktgruppe		Produkt	
51	Räumliche Planung und Entwicklung, Geoinformationen	5102	Vermessung, Katasteramt und Geodaten	**5102010**	**Ingenieur-, Liegenschafts- und Landesvermessung**
				5102020	**Führung, Bereitstellung und Abgabe von Geodaten, Servicedienste**
				5102030	**Gesetzliche Wertermittlung**

Produkt 5102010	**Ingenieur-, Liegenschafts- und Landesvermessung**	**P-Verantwortlicher: Herr Riedel**

Produktklassifizierung	Serviceprodukt

Kurzbeschreibung des Produktes

- Geodätischer Raumbezug:

  Bereitstellung eines landeseinheitlichen Grundlagennetzes nach Lage und Höhe als Basis für alle Folgevermessungen behördlicher und privater Vermessungsstellen
- Liegenschaftsvermessung:

  Vermessungsleistungen zur Erneuerung und Fortführung Liegenschaftskataster (Gebäude, Grenzen,...) insbesondere: Teilungsvermessung, Grenzvermessung, Gebäudevermessung, u.a.
- Ingenieurvermessung incl. Photogrammetrie:

  Bauvorbereitende, baubegleitende und Bestandsvermessungen von Gebäuden, Ingenieurbauwerken und Verkehrsanlagen, sowie anderer Vermessungsleistungen, die keine hoheitlichen Vermessungsleistungen sind
- Führung und Abgabe des Planungsrechtskatasters, Bearbeitung von B-Plänen, L-Plänen und FNP, Baulastenverzeichnis

Zielgruppen des Produktes

- intern: alle Ressorts/ Stadtbetriebe, Eigenbetriebe der Stadt Wuppertal, R 102 selbst, Rat, Gremien
- extern: Eigengesellschaften der Stadt Wuppertal, Bundes-, Landes- u. andere Behörden, Ver- und Entsorgungsbetriebe, Planungs- und Ingenieurbüros, Wirtschaftsunternehmen, Bürger/innen, Architekten/innen, Baufirmen, Eigentümer/innen und Erwerber von Grundstücken, Notare/innen, Rechtsanwälte/innen, Firmen, ÖbVI

Auftragsgrundlagen

- VermKatG, HOAI, BauGB, BauO NRW, PlanzV, BauNVO
- dazugehörige Erlasse, Verordnungen und Durchführungsbestimmungen, Satzungen und Ratbeschlüsse
- Vermessungsanträge (Ressort 102 Abteilung 2, andere Ressorts, Eigenbetriebe, sowie externe Kunden/innen)

Produktziele

Produkt	**5102010**	**Ingenieur-, Liegenschafts- und Landesvermessung**

Durch Anpassungen der KLR und die Einführung eines automatisierten Geschäftsbuches werden die Kennzahlen werden erst im Laufe des Doppelhaushaltes ermittelbar sein. Trotzdem sollen diese Kennzahlen weiter geführt werden, da sie höchste Priorität haben!

Ziel	**Bezeichnung**
801D1	Wirtschaftliche Durchführung von auftragsbezogenen Vermessungsleistungen
801D2	Termingerechte Durchführung von Vermessungsarbeiten in 90 % der Fälle
801D3	Fachspezifische Qualifikation der Mitarbeiter/innen durch mindestens 32 Schulungen pro Jahr

Kennzahlen zur Zielerreichung		Ergebnis 2007	Ergebnis 2008	Ansatz 2009	Planung 2010	Planung 2011	Planung 2012	Planung 2013	Planung 2014
801B11 (%)	Kostendeckungsgrad der Ing.-Verm.			70,00					
801B31 (%)	Termingerechte Durchf. v. Verm-Aufträgen		96,83	90,00					
801B41 (ST)	Anz Schulungen für Mitarbeiter		72,00	32,00					
801D11 (%)	Zielerreichungsgrad				100,00	100,00	100,00	100,00	100,00
801D21 (%)	Zielerreichungsgrad				100,00	100,00	100,00	100,00	100,00
801D32 (%)	Zielerreichungsgrad				100,00	100,00	100,00	100,00	100,00

		Teilergebnisplan	**Ergebnis 2007**	**Ergebnis 2008**	**Ansatz 2009**	**Planung 2010**	**Planung 2011**	**Planung 2012**	**Planung 2013**	**Planung 2014**
1	+	Steuern und ähnliche Abgaben								
2	+	Zuwendungen und allgemeine Umlagen		-830	-106	-368	-368	-368	-364	-178
3	+	Sonstige Transfererträge								
4	+	Öffentlich-rechtliche Leistungsentgelte		-171.771	-82.400	-85.000	-85.000	-85.000	-85.000	-85.000
5	+	Privatrechtliche Leistungsentgelte								
6	+	Kostenerstattungen und Kostenumlagen		-213.939	-98.000	-255.000	-255.000	-255.000	-255.000	-255.000
7	+	Sonstige ordentliche Erträge		-198.473						
8	+	Aktivierte Eigenleistungen								
9	+/-	Bestandsveränderungen								
10	**=**	**Ordentliche Erträge**		**-585.014**	**-180.506**	**-340.368**	**-340.368**	**-340.368**	**-340.364**	**-340.178**
11	-	Personalaufwendungen		2.325.638	1.493.352	2.446.607	2.455.344	2.431.705	2.432.240	2.438.300
12	-	Versorgungsaufwendungen								
13	-	Aufwendungen für Sach- und Dienstleistungen		130.385	164.826	160.024	160.024	160.024	160.024	160.024
14	-	Bilanzielle Abschreibungen		66.972	54.054	103.834	99.362	59.672	41.547	29.900
15	-	Transferaufwendungen								
16	-	Sonstige ordentliche Aufwendungen		63.327	48.141	83.125	83.125	83.125	83.125	83.125
17	**=**	**Ordentliche Aufwendungen**		**2.586.321**	**1.760.374**	**2.793.590**	**2.797.855**	**2.734.526**	**2.716.935**	**2.711.348**
18	**=**	**Ergebnis der laufenden Verwaltungstätigkeit** (=Zeilen 10 und 17)		**2.001.307**	**1.579.868**	**2.453.222**	**2.457.487**	**2.394.159**	**2.376.571**	**2.371.170**

		Teilergebnisplan	**Ergebnis 2007**	**Ergebnis 2008**	**Ansatz 2009**	**Planung 2010**	**Planung 2011**	**Planung 2012**	**Planung 2013**	**Planung 2014**
19	+	Finanzerträge								
20	-	Zinsen und sonstige Finanzaufwendungen								
21	**=**	**Finanzergebnis** (=Zeilen 19 und 20)								
22	**=**	**Ordentliches Ergebnis** (=Zeilen 18 und 21)		**2.001.307**	**1.579.868**	**2.453.222**	**2.457.487**	**2.394.159**	**2.376.571**	**2.371.170**
23	+	Außerordentliche Erträge								
24	-	Außerordentliche Aufwendungen								
25	**=**	**Außerordentliches Ergebnis** (=Zeilen 23 und 24)								
26	**=**	**Ergebnis vor internen Leistungsbeziehungen** (=Zeilen 22 und 25)		**2.001.307**	**1.579.868**	**2.453.222**	**2.457.487**	**2.394.159**	**2.376.571**	**2.371.170**
27	+	Erträge aus internen Leistungsbeziehungen		-666.446	-537.600	-742.230	-742.230	-742.230	-742.230	-742.230
28	-	Aufwendungen aus internen Leistungsbeziehungen		527.004	243.112	364.621	365.991	364.101	361.012	361.500
29	**=**	**Ergebnis** (=Zeilen 26, 27 und 28)		**1.861.865**	**1.285.379**	**2.075.612**	**2.081.248**	**2.016.030**	**1.995.353**	**1.990.440**

Personalkennzahlen	**Ergebnis 2007**	**Ergebnis 2008**	**Ansatz 2009**	**Planung 2010**	**Planung 2011**	**Planung 2012**	**Planung 2013**	**Planung 2014**
Anzahl Mitarbeiter		44,71		41,16	41,16	40,16	40,16	40,16
Vollzeitkräfte		41,52	26,80	40,07	39,80	40,05	40,10	39,66
Stellenplan		44,30		42,44	42,44	42,44	42,44	42,44

Produkt 5102020	**Führung, Bereitstellung und Abgabe von Geodaten, Servicedienste**	**P-Verantwortliche: Frau Petzold, Herr Jerosch**

Produktklassifizierung	Serviceprodukt

Kurzbeschreibung des Produktes

- Übernahme sämtlicher beigebrachter Vermessungsschriften und Veränderungsnachweise zwecks Aktualisierung und Vervollständigung des Liegenschaftskatasters
- Führung und Bereitstellung der Daten für die amtliche Lagebezeichnung (Hausnummerierung, Straßenverzeichnis, Straßenbenennung, etc.)
- Erfassung und Übernahme der Topographie/ Nutzungsarten/ Bodenschätzungen zur Ableitung der digitalen Grundkarte
- Vermarktung und Verkauf von Geodaten (Luftbilder, Fotos, Auszüge ALK/ ALB, Verm.-Unterlagen, Bescheinigungen, Recherchen, etc.), Führung des Vermessungs- u. Katasterarchivs, Mikro/ DSS
- Bereitstellung des amtlichen Stadtkartenwerks u.a. thematischer Karten für diverse Zwecke/ Kunden/innen
- Bereitstellung der Dienstleistungen im Bereich Reprographie/ Mikrographie/ Raumbezogene Informationsverarbeitung, TUI und Bürokommunikation (Beratung, Beschaffung, Vergaben, Auftragsleistungen u.a.)

Zielgruppen des Produktes

- intern: alle Ressorts/ Stadtbetriebe, Eigenbetriebe der Stadt Wuppertal, R 102 selbst, Rat, Gremien
- extern: Eigengesellschaften der Stadt Wuppertal, andere Kommunal-, Landes- und Bundesbehörden, Gerichte, Notare/innen, Rechtsanwälte/innen, Entsorgungs- und Wirtschaftsunternehmen, Firmen, kartographische Verlage, Planungs- und Ingenieurbüros, ÖbVI, Bürger/innen

Auftragsgrundlagen

- VermKatG NW, BauGB, Grundbuchordnung, GO, OWIG, dazugehörige Richtlinien, Erlasse, und VO etc.
- Spezialgesetze: Gesetze über Unschädlichkeitszeugnisse, Denkmalschutz etc.
- Ortsrecht: Abgabenordnung, Straßenordnung, DA MERKIS (DA GIS) etc.
- Geschäftsverteilungsplan, Managementprogramme, interne Vereinbarungen, Auftragserteilung u.a.

Produktziele

Produkt	**5102020**	**Führung, Bereitstellung und Abgabe von Geodaten, Servicedienste**

Ziel	**Bezeichnung**
802D1	Aktualität vom Grundstücksnachweis (durch Übernahme ins Liegenschaftskataster, davon 90% der Fälle innerhalb von 12 Wochen)
802D2	Aktualität vom Flurstücksnachweis (durch zeitnahe Übernahme ins Liegenschaftskataster, davon 90% der Fälle innerhalb von 4 Wochen)
802D3	Online-Bereitstellung aktueller Geodaten
802D4	Steigerung der Online-Zugriffe (gratis, sowie kostenpflichtige Angebote)

Kennzahlen zur Zielerreichung		Ergebnis 2007	Ergebnis 2008	Ansatz 2009	Planung 2010	Planung 2011	Planung 2012	Planung 2013	Planung 2014
802B11 (%)	Fristgerechte Fortführung des LiKa			90,00					
802B21 (ST)	Fachthemen in WuNDa		8,00	9,00					
802B22 (ST)	Fachverfahren in WuNDa		5,00	6,00					
802B31 (%)	Übernahme der Gebäude ins LiKa		99,83	90,00					
802B41 (%)	Übernahme der Flurstücke ins LiKa		93,38	90,00					
802B51 (ST)	Anzahl Kartenzugriffe (WuNDa + GDP)		3.825.466,00	2.800.000,00					
802D11 (%)	Übernahme der Grundstücke ins LiKa				90,00	90,00	90,00	90,00	90,00
802D21 (%)	Übernahme der Flurstücke ins LiKa				90,00	90,00	90,00	90,00	90,00
802D31 (ST)	Fachthemen in WuNDa				15,75	15,75	15,75	15,75	15,75
802D32 (ST)	Fachverfahren in WuNDa				9,50	9,50	9,50	9,50	9,50
802D41 (ST)	Anzahl Kartenzugriffe (WuNDa + GDP)				2.800.000,00	2.800.000,00	2.800.000,00	2.800.000,00	2.800.000,00

		Teilergebnisplan	Ergebnis 2007	Ergebnis 2008	Ansatz 2009	Planung 2010	Planung 2011	Planung 2012	Planung 2013	Planung 2014
1	+	Steuern und ähnliche Abgaben								
2	+	Zuwendungen und allgemeine Umlagen		-96.436	-395	-22.015	-22.015	-22.015	-14.209	-4.720
3	+	Sonstige Transfererträge								
4	+	Öffentlich-rechtliche Leistungsentgelte		-330.257	-422.500	-460.000	-460.000	-460.000	-460.000	-460.000
5	+	Privatrechtliche Leistungsentgelte			-5.000					
6	+	Kostenerstattungen und Kostenumlagen		-257.874	-72.000	-210.000	-210.000	-210.000	-210.000	-210.000
7	+	Sonstige ordentliche Erträge		-474.521	-500	-500	-500	-500	-500	-500
8	+	Aktivierte Eigenleistungen								
9	+/-	Bestandsveränderungen								
10	**=**	**Ordentliche Erträge**		**-1.159.088**	**-500.395**	**-692.515**	**-692.515**	**-692.515**	**-684.709**	**-675.220**
11	-	Personalaufwendungen		5.304.562	5.211.350	5.323.431	5.327.095	5.196.071	5.157.616	5.158.566
12	-	Versorgungsaufwendungen								
13	-	Aufwendungen für Sach- und Dienstleistungen		733.086	820.854	801.177	741.177	746.177	706.177	746.177
14	-	Bilanzielle Abschreibungen		111.783	79.776	167.644	109.134	82.695	53.315	23.375
15	-	Transferaufwendungen								
16	-	Sonstige ordentliche Aufwendungen		314.704	245.477	240.361	240.361	240.361	240.361	240.361
17	**=**	**Ordentliche Aufwendungen**		**6.464.135**	**6.357.456**	**6.532.613**	**6.417.768**	**6.265.304**	**6.157.470**	**6.168.480**
18	**=**	**Ergebnis der laufenden Verwaltungstätigkeit** (=Zeilen 10 und 17)		**5.305.047**	**5.857.061**	**5.840.098**	**5.725.253**	**5.572.790**	**5.472.761**	**5.493.260**

		Teilergebnisplan	**Ergebnis 2007**	**Ergebnis 2008**	**Ansatz 2009**	**Planung 2010**	**Planung 2011**	**Planung 2012**	**Planung 2013**	**Planung 2014**
19	+	Finanzerträge								
20	-	Zinsen und sonstige Finanzaufwendungen								
21	**=**	**Finanzergebnis** (=Zeilen 19 und 20)								
22	**=**	**Ordentliches Ergebnis** (=Zeilen 18 und 21)		**5.305.047**	**5.857.061**	**5.840.098**	**5.725.253**	**5.572.790**	**5.472.761**	**5.493.260**
23	+	Außerordentliche Erträge								
24	-	Außerordentliche Aufwendungen								
25	**=**	**Außerordentliches Ergebnis** (=Zeilen 23 und 24)								
26	**=**	**Ergebnis vor internen Leistungsbeziehungen** (=Zeilen 22 und 25)		**5.305.047**	**5.857.061**	**5.840.098**	**5.725.253**	**5.572.790**	**5.472.761**	**5.493.260**
27	+	Erträge aus internen Leistungsbeziehungen		-1.584.749	-1.455.650	-1.516.041	-1.516.041	-1.516.041	-1.516.041	-1.516.041
28	-	Aufwendungen aus internen Leistungsbeziehungen		1.255.003	895.864	814.865	812.880	803.451	791.083	793.995
29	**=**	**Ergebnis** (=Zeilen 26, 27 und 28)		**4.975.300**	**5.297.275**	**5.138.923**	**5.022.092**	**4.860.199**	**4.747.803**	**4.771.214**

Personalkennzahlen	**Ergebnis 2007**	**Ergebnis 2008**	**Ansatz 2009**	**Planung 2010**	**Planung 2011**	**Planung 2012**	**Planung 2013**	**Planung 2014**
Anzahl Mitarbeiter		92,40		90,26	89,26	85,26	84,26	84,26
Vollzeitkräfte		83,02	98,09	79,37	78,28	76,36	75,19	74,34
Stellenplan		84,36		85,90	85,90	85,90	85,90	85,90

Produkt 5102030	**Gesetzliche Wertermittlung**	**P-Verantwortliche: Frau Baltz**

Produktklassifizierung	Externes Produkt (Fremdaufgabe)

Kurzbeschreibung des Produktes

Der Gutachterausschuss für Grundstückswerte ist ein selbständiges Organ des Landes NRW und unterliegt nicht den Weisungen des Rates oder des OB. Die Geschäftsstelle gehört organisatorisch zum Ressort 102.

- Gutachten:

  Erstellung von Verkehrswertgutachten für bebaute und unbebaute Grundstücke und Rechte an Grundstücken

- Kaufpreissammlung:

  Einführung, Pflege, Führung der Kaufpreissammlung, Auswertung von Kaufverträgen

- Publikation, Beratung:

  Bodenrichtwertkarten, Grundstücksmarktbericht, BORIS.NRW, IRIS.NRW

- Marktanalysen:

  statistische Auswertung der Datenbank

Zielgruppen des Produktes

- intern: Ressorts/ Stadtbetriebe und Eigenbetriebe der Stadt Wuppertal (Wirtschaftsförderung, Städtebau, Bodenordnung etc.) [aber: externe Abrechnung, keine Verrechnung]
- extern: Behörden, Gerichte, Banken und Versicherungen, Wohnungswirtschaftsunternehmen, Gewerbe und Industrie, Sachverständige, Bürger/innen

Auftragsgrundlagen

- BauGB, Wertermittlungsverordnung (WertVO), Gutachterausschussverordnung NW (GAVO-NRW),
- Enteignungs- und Entschädigungsgesetz, BGB, Bundeskleingartengesetz, SGB
- sowie alle dazugehörigen Erlasse, Durchführungsverordnungen und Richtlinien

Produktziele

Produkt	5102030	Gesetzliche Wertermittlung

Als weisungsunabhängige Behörde, die Aufgaben des Landes wahrnimmt, besteht die Hauptaufgabe darin, der Öffentlichkeit Transparenz auf dem Immobilienmarkt zu verschaffen. Diese wird durch die Veröffentlichung der o.g. Termine gewährleistet, die sich somit als klare Ziele qualifizieren.

Ziel	Bezeichnung
803D1	Fristgerechte Abarbeitung des Arbeitsprogramms

Kennzahlen zur Zielerreichung		Ergebnis 2007	Ergebnis 2008	Ansatz 2009	Planung 2010	Planung 2011	Planung 2012	Planung 2013	Planung 2014
803B11 (%)	Anteil eingehaltener Abgabetermine		100,00	100,00					
803B31 (%)	fristgerechter Grundstücksmarktbericht		100,00	100,00					
803B41 (%)	fristgerechte Bodenrichtwertkarte		100,00	100,00					
803D11 (%)	Einhaltung des Arbeitsprogrammes				100,00	100,00	100,00	100,00	100,00

		Teilergebnisplan	Ergebnis 2007	Ergebnis 2008	Ansatz 2009	Planung 2010	Planung 2011	Planung 2012	Planung 2013	Planung 2014
1	+	Steuern und ähnliche Abgaben								
2	+	Zuwendungen und allgemeine Umlagen		-169	-33	-28	-28	-28	-28	
3	+	Sonstige Transfererträge								
4	+	Öffentlich-rechtliche Leistungsentgelte		-119.618	-75.000	-115.000	-115.000	-115.000	-115.000	-115.000
5	+	Privatrechtliche Leistungsentgelte								
6	+	Kostenerstattungen und Kostenumlagen								
7	+	Sonstige ordentliche Erträge		-78.733						
8	+	Aktivierte Eigenleistungen								
9	+/-	Bestandsveränderungen								
10	**=**	**Ordentliche Erträge**		**-198.520**	**-75.033**	**-115.028**	**-115.028**	**-115.028**	**-115.028**	**-115.000**
11	-	Personalaufwendungen		519.214	419.908	556.645	554.427	530.785	521.389	519.685
12	-	Versorgungsaufwendungen								
13	-	Aufwendungen für Sach- und Dienstleistungen		23.712	24.885	30.899	30.899	30.899	30.899	30.899
14	-	Bilanzielle Abschreibungen		805	442	358	195	106	67	41
15	-	Transferaufwendungen								
16	-	Sonstige ordentliche Aufwendungen		46.733	32.744	43.590	62.590	62.590	62.590	62.590
17	**=**	**Ordentliche Aufwendungen**		**590.465**	**477.979**	**631.492**	**648.111**	**624.380**	**614.945**	**613.215**
18	**=**	**Ergebnis der laufenden Verwaltungstätigkeit** (=Zeilen 10 und 17)		**391.945**	**402.946**	**516.464**	**533.083**	**509.352**	**499.918**	**498.215**

		Teilergebnisplan	Ergebnis 2007	Ergebnis 2008	Ansatz 2009	Planung 2010	Planung 2011	Planung 2012	Planung 2013	Planung 2014
19	+	Finanzerträge								
20	-	Zinsen und sonstige Finanzaufwendungen			14.250	19.000				
21	**=**	**Finanzergebnis** (=Zeilen 19 und 20)			**14.250**	**19.000**				
22	**=**	**Ordentliches Ergebnis** (=Zeilen 18 und 21)		**391.945**	**417.196**	**535.464**	**533.083**	**509.352**	**499.918**	**498.215**
23	+	Außerordentliche Erträge								
24	-	Außerordentliche Aufwendungen								
25	**=**	**Außerordentliches Ergebnis** (=Zeilen 23 und 24)								
26	**=**	**Ergebnis vor internen Leistungsbeziehungen** (=Zeilen 22 und 25)		**391.945**	**417.196**	**535.464**	**533.083**	**509.352**	**499.918**	**498.215**
27	+	Erträge aus internen Leistungsbeziehungen								
28	-	Aufwendungen aus internen Leistungsbeziehungen		111.577	70.076	72.176	72.202	70.491	69.190	69.096
29	**=**	**Ergebnis** (=Zeilen 26, 27 und 28)		**503.523**	**487.272**	**607.640**	**605.285**	**579.843**	**569.108**	**567.311**

Personalkennzahlen	Ergebnis 2007	Ergebnis 2008	Ansatz 2009	Planung 2010	Planung 2011	Planung 2012	Planung 2013	Planung 2014
Anzahl Mitarbeiter		8,89		7,58	7,58	7,58	6,58	6,58
Vollzeitkräfte		7,86	7,97	7,31	7,12	6,58	6,28	6,21
Stellenplan		7,84		7,66	7,66	7,66	7,66	7,66

Ressort 104 **Straßen und Verkehr** **Leitung: Herr Bronold**

Produktbereich		Produktgruppe		Produkt	
12	Sicherheit und Ordnung	1202	Öffentliche Toilettenanlagen	**1202010**	**Öffentliche Toilettenanlagen**
		1204	Verkehrsangelegenheiten	**1204010**	**Straßen- und Verkehrsangelegenheiten**
51	Räumliche Planung und Entwicklung, Geoinformationen	5104	Verkehrliche Planung	**5104010**	**Verkehrsplanung**
54	Verkehrsflächen und -anlagen, ÖPNV	5401	Öffentliche Verkehrsflächen	**5401010** **5401020**	**Straßen, Wege und Plätze** **Brücken, Tunnel, Stützmauern und Treppen**
		5402	Verkehrstechnik	**5402010** **5402020**	**Verkehrsleitende und -regelnde Anlagen** **Öffentliche Beleuchtung**
		5403	Verkehrliche Planung	**5403010**	**Verkehrsplanung**

Produkt 1202010	**Öffentliche Toilettenanlagen**	**P-Verantwortliche(r): Herr Bronold**

Produktklassifizierung	Externes Produkt (Freiwillige Aufgabe)

Kurzbeschreibung des Produktes

- Neubau und Erhaltung der öffentlichen Toilettenanlagen

Zielgruppen des Produktes

- Einwohner/innen
- Besucher/innen (der Stadt Wuppertal)

Auftragsgrundlagen

- Keine (historisch fortgeführte freiwillige Aufgabe)

Produktziele

Produkt	1202010	Öffentliche Toilettenanlagen

Ziel	Bezeichnung
669A1	Aufrechterhaltung des bestehenden Angebots zu 90%, unter dem Aspekt der Kostenminimierung
669A3	Erhaltung aller behindertengerecht ausgestatteten öffentlichen Toilettenanlagen

Kennzahlen zur Zielerreichung		Ergebnis 2007	Ergebnis 2008	Ansatz 2009	Planung 2010	Planung 2011	Planung 2012	Planung 2013	Planung 2014
669A11 (ST)	Anz der öffentl Toilettenanl in W'tal		12,00	12,00	12,00	12,00	12,00	12,00	12,00
669A12 (EUR)	Gesamtkosten d öffentl. Toilettenanlagen		85.379,00	360.000,00	343.200,00	353.200,00	353.200,00	353.200,00	353.200,00
669A14 (ST)	Erhaltung bedrohter Toilettenanlagen				2,00	2,00	2,00	2,00	2,00
669A31 (ST)	Anz.der behindertenger.öffentl.Toiletten		9,00	9,00	9,00	9,00	9,00	9,00	9,00
669A41 (PRS)	Anzahl des Wartungspersonals		1,00	1,00					

		Teilergebnisplan	Ergebnis 2007	Ergebnis 2008	Ansatz 2009	Planung 2010	Planung 2011	Planung 2012	Planung 2013	Planung 2014
1	+	Steuern und ähnliche Abgaben								
2	+	Zuwendungen und allgemeine Umlagen		-4		-29	-29	-29	-27	
3	+	Sonstige Transfererträge								
4	+	Öffentlich-rechtliche Leistungsentgelte		-23.574	-20.450	-23.000	-23.000	-10.000	-10.000	-10.000
5	+	Privatrechtliche Leistungsentgelte		-4.934	-1.400	-4.000	-4.000	-4.000	-4.000	-4.000
6	+	Kostenerstattungen und Kostenumlagen								
7	+	Sonstige ordentliche Erträge		-1.291						
8	+	Aktivierte Eigenleistungen		-11	-87	-1	-3			
9	+/-	Bestandsveränderungen								
10	**=**	**Ordentliche Erträge**		**-29.815**	**-21.937**	**-27.030**	**-27.032**	**-14.029**	**-14.027**	**-14.000**
11	-	Personalaufwendungen		26.682	18.751	26.904	26.697	26.591	26.577	26.445
12	-	Versorgungsaufwendungen								
13	-	Aufwendungen für Sach- und Dienstleistungen		358.861	344.501	358.781	368.781	378.781	388.799	398.781
14	-	Bilanzielle Abschreibungen		7.321	7.181	7.291	7.100	7.036	7.034	6.981
15	-	Transferaufwendungen								
16	-	Sonstige ordentliche Aufwendungen		3.801	1.551	1.968	1.968	1.968	1.968	1.968
17	**=**	**Ordentliche Aufwendungen**		**396.665**	**371.985**	**394.944**	**404.547**	**414.376**	**424.377**	**434.175**
18	**=**	**Ergebnis der laufenden Verwaltungstätigkeit** (=Zeilen 10 und 17)		**366.851**	**350.048**	**367.913**	**377.515**	**400.347**	**410.350**	**420.175**

		Teilergebnisplan	Ergebnis 2007	Ergebnis 2008	Ansatz 2009	Planung 2010	Planung 2011	Planung 2012	Planung 2013	Planung 2014
19	+	Finanzerträge								
20	-	Zinsen und sonstige Finanzaufwendungen								
21	**=**	**Finanzergebnis** (=Zeilen 19 und 20)								
22	**=**	**Ordentliches Ergebnis** (=Zeilen 18 und 21)		**366.851**	**350.048**	**367.913**	**377.515**	**400.347**	**410.350**	**420.175**
23	+	Außerordentliche Erträge								
24	-	Außerordentliche Aufwendungen								
25	**=**	**Außerordentliches Ergebnis** (=Zeilen 23 und 24)								
26	**=**	**Ergebnis vor internen Leistungsbeziehungen** (=Zeilen 22 und 25)		**366.851**	**350.048**	**367.913**	**377.515**	**400.347**	**410.350**	**420.175**
27	+	Erträge aus internen Leistungsbeziehungen								
28	-	Aufwendungen aus internen Leistungsbeziehungen		99.293	28.823	29.491	30.271	30.852	31.499	31.694
29	**=**	**Ergebnis** (=Zeilen 26, 27 und 28)		**466.144**	**378.871**	**397.404**	**407.786**	**431.199**	**441.849**	**451.869**

Personalkennzahlen	Ergebnis 2007	Ergebnis 2008	Ansatz 2009	Planung 2010	Planung 2011	Planung 2012	Planung 2013	Planung 2014
Anzahl Mitarbeiter		0,50		0,48	0,47	0,47	0,47	0,47
Vollzeitkräfte		0,50	0,22	0,48	0,48	0,47	0,46	0,46
Stellenplan		0,54		0,55	0,55	0,55	0,55	0,55

Produkt 1204010	**Straßen- und Verkehrsangelegenheiten**	**P-Verantwortliche(r): Herr Bronold**

Produktklassifizierung	Externes Produkt (Fremdaufgabe)

Kurzbeschreibung des Produktes

- Straßenverkehrsrechtliche Anordnungen, Erlaubnisse und Ausnahmegenehmigungen sowie straßenrechtliche Regelungen für die Inanspruchnahme öffentlicher Straßen, Wege und Plätze

Zielgruppen des Produktes

- Verkehrsteilnehmer/innen
- Straßennutzer/innen

Auftragsgrundlagen

- Straßen- und Wegegesetz NRW (StrWG NRW)
- Straßenverkehrsordnung (StVO)
- Beschlüsse von parlamentarischen Gremien

Produktziele

Produkt	1204010	Straßen- und Verkehrsangelegenheiten

Ziel	Bezeichnung
675A1	Erfüllung von begründeten Anliegen der Straßenverkehrsteilnehmer/innen und Straßennutzer/innen im Rahmen der StVO und des StrWG
675A3	Beabsichtigtes Einnahmevolumen durch in Anspruch genommene Dienstleistungen 1.500.000 Euro
675A4	Reduzierung unberechtigter bzw. ungeregelter Inanspruchnahme von öffentlichen Verkehrsflächen

Kennzahlen zur Zielerreichung		Ergebnis 2007	Ergebnis 2008	Ansatz 2009	Planung 2010	Planung 2011	Planung 2012	Planung 2013	Planung 2014
675A11 (ST)	Anzahl der Beschwerden		22,00	1,00	1,00	1,00	1,00	1,00	1,00
675A31 (EUR)	Realisierte Einnahmen		2.224.016,00	1.502.350,00	1.500.000,00	1.500.000,00	1.500.000,00	1.500.000,00	1.500.000,00
675A41 (ST)	Anzahl der Bußgeldverfahren		59,00	50,00	50,00	50,00	50,00	50,00	50,00

		Teilergebnisplan	Ergebnis 2007	Ergebnis 2008	Ansatz 2009	Planung 2010	Planung 2011	Planung 2012	Planung 2013	Planung 2014
1	+	Steuern und ähnliche Abgaben								
2	+	Zuwendungen und allgemeine Umlagen		-414		-3.351	-3.351	-3.351	-2.328	
3	+	Sonstige Transfererträge								
4	+	Öffentlich-rechtliche Leistungsentgelte		-2.380.633	-1.494.700	-1.873.600	-2.019.700	-2.020.550	-2.020.550	-2.020.550
5	+	Privatrechtliche Leistungsentgelte								
6	+	Kostenerstattungen und Kostenumlagen								
7	+	Sonstige ordentliche Erträge		-227.205	-7.650	-7.650	-7.650	-7.650	-7.650	-7.650
8	+	Aktivierte Eigenleistungen		-509		-69	-123			
9	+/-	Bestandsveränderungen								
10	**=**	**Ordentliche Erträge**		**-2.608.761**	**-1.502.350**	**-1.884.670**	**-2.030.824**	**-2.031.551**	**-2.030.528**	**-2.028.200**
11	-	Personalaufwendungen		1.695.091	1.390.020	1.934.185	1.916.976	1.910.716	1.906.521	1.887.608
12	-	Versorgungsaufwendungen								
13	-	Aufwendungen für Sach- und Dienstleistungen		32.954	50.811	42.360	42.360	42.360	40.939	42.360
14	-	Bilanzielle Abschreibungen		1.425.775	32.511	1.305.265	1.281.782	1.274.315	1.271.205	1.267.887
15	-	Transferaufwendungen								
16	-	Sonstige ordentliche Aufwendungen		61.925	57.349	52.068	52.068	52.068	52.068	52.068
17	**=**	**Ordentliche Aufwendungen**		**3.215.745**	**1.530.690**	**3.333.878**	**3.293.186**	**3.279.459**	**3.270.733**	**3.249.924**
18	**=**	**Ergebnis der laufenden Verwaltungstätigkeit** (=Zeilen 10 und 17)		**606.984**	**28.340**	**1.449.208**	**1.262.363**	**1.247.908**	**1.240.204**	**1.221.724**

		Teilergebnisplan	Ergebnis 2007	Ergebnis 2008	Ansatz 2009	Planung 2010	Planung 2011	Planung 2012	Planung 2013	Planung 2014
19	+	Finanzerträge								
20	-	Zinsen und sonstige Finanzaufwendungen								
21	**=**	**Finanzergebnis** (=Zeilen 19 und 20)								
22	**=**	**Ordentliches Ergebnis** (=Zeilen 18 und 21)		**606.984**	**28.340**	**1.449.208**	**1.262.363**	**1.247.908**	**1.240.204**	**1.221.724**
23	+	Außerordentliche Erträge								
24	-	Außerordentliche Aufwendungen								
25	**=**	**Außerordentliches Ergebnis** (=Zeilen 23 und 24)								
26	**=**	**Ergebnis vor internen Leistungsbeziehungen** (=Zeilen 22 und 25)		**606.984**	**28.340**	**1.449.208**	**1.262.363**	**1.247.908**	**1.240.204**	**1.221.724**
27	+	Erträge aus internen Leistungsbeziehungen								
28	-	Aufwendungen aus internen Leistungsbeziehungen		469.282	398.486	529.488	528.915	528.136	488.527	524.312
29	**=**	**Ergebnis** (=Zeilen 26, 27 und 28)		**1.076.265**	**426.826**	**1.978.696**	**1.791.278**	**1.776.044**	**1.728.731**	**1.746.036**

Personalkennzahlen	Ergebnis 2007	Ergebnis 2008	Ansatz 2009	Planung 2010	Planung 2011	Planung 2012	Planung 2013	Planung 2014
Anzahl Mitarbeiter		31,27		30,31	30,31	30,31	30,22	29,22
Vollzeitkräfte		28,64	28,06	27,49	26,76	26,26	25,85	25,33
Stellenplan		29,14		29,26	29,26	29,26	29,26	29,26

Produkt 5104010	**Verkehrsplanung**	**P-Verantwortliche(r): Herr Bronold**

Produktklassifizierung	Externes Produkt (Pflichtaufgabe)

Kurzbeschreibung des Produktes

- Erstellung verkehrsplanerischer Arbeitsgrundlagen, Konzepte und Rahmenvorgaben für alle Verkehrsarten sowie Wahrnehmung hoheitlicher Aufgaben der Nahverkehrsplanung

Zielgruppen des Produktes

- Träger öffentlicher Belange, Wirtschafts- und Beschäftigungsförderungsgesellschaft mbH
- Bund, Land, Nachbargemeinden
- Verkehrsträger und Verkehrsunternehmen
- Institutionen, Verbände, Forschungs- und Interessengemeinschaften
- Parlamentarische Gremien, Bürger/innen
- wissenschaftliche Institute, Hochschulen
- interne Leistungseinheiten

Auftragsgrundlagen

- Landesentwicklungsgesetz, Gemeindeverkehrsfinanzierungsgesetz (GVFG)
- Baugesetzbuch (BauGB), Gesetz über den öffentlichen Personennahverkehr (ÖPNVG NRW)
- Straßen- und Wegegesetz NRW (StrWG NRW), Kommunalabgabengesetz (KAG)
- Gesetz zur integrierten Gesamtverkehrsplanung (IGVP-Gesetz), Beschlüsse parlamentarischer Gremien
- Straßenverkehrsordnung (StVo), Richtlinien/ Empfehlungen des Bundes und Landes

Produktziele

Produkt	5104010	Verkehrsplanung

Ziel	Bezeichnung
868A1	Schaffung verkehrspolitischer Leitlinien für alle Verkehrsarten als verbindliche Grundlage für verkehrsplanerisches Handeln
868A3	Überarbeitung/Optimierung der städtischen Straßenwegweisung
868A4	Bearbeitung von Anfragen und Anträgen (parlamentarische Gremien, Bürger/innen, Institutionen) zu 100%

Kennzahlen zur Zielerreichung		Ergebnis 2007	Ergebnis 2008	Ansatz 2009	Planung 2010	Planung 2011	Planung 2012	Planung 2013	Planung 2014
868A11 (%)	Bearbstand"Verkehrspolit Leitlinien"in %		2,00	40,00	52,00	72,00	90,00	100,00	
868A31 (%)	Anteil der bearbeiteten Wegweiser in %		12,00	20,00	17,00	17,00	17,00	17,00	17,00
868A41 (%)	AnteilBearbeiteteAnfragenAmGesamtaufk %		83,08	100,00	100,00	100,00	100,00	100,00	100,00

		Teilergebnisplan	Ergebnis 2007	Ergebnis 2008	Ansatz 2009	Planung 2010	Planung 2011	Planung 2012	Planung 2013	Planung 2014
1	+	Steuern und ähnliche Abgaben								
2	+	Zuwendungen und allgemeine Umlagen		-19.629	-155.000	-71.077	-71.077	-71.077	-70.721	-70.000
3	+	Sonstige Transfererträge								
4	+	Öffentlich-rechtliche Leistungsentgelte								
5	+	Privatrechtliche Leistungsentgelte								
6	+	Kostenerstattungen und Kostenumlagen								
7	+	Sonstige ordentliche Erträge		-7.377						
8	+	Aktivierte Eigenleistungen		-179		-24	-43			
9	+/-	Bestandsveränderungen								
10	**=**	**Ordentliche Erträge**		**-27.185**	**-155.000**	**-71.101**	**-71.120**	**-71.077**	**-70.721**	**-70.000**
11	-	Personalaufwendungen		576.018	602.764	431.871	432.560	430.974	432.053	432.334
12	-	Versorgungsaufwendungen								
13	-	Aufwendungen für Sach- und Dienstleistungen		14.421	184.641	86.890	86.890	86.890	86.340	86.890
14	-	Bilanzielle Abschreibungen		10.758	12.041	13.377	5.858	3.477	2.401	1.417
15	-	Transferaufwendungen		5.000	5.000	10.000	10.000	10.000	10.000	10.000
16	-	Sonstige ordentliche Aufwendungen		18.914	39.959	40.098	40.098	40.098	40.098	40.098
17	**=**	**Ordentliche Aufwendungen**		**625.110**	**844.405**	**582.236**	**575.405**	**571.440**	**570.893**	**570.739**
18	**=**	**Ergebnis der laufenden Verwaltungstätigkeit** (=Zeilen 10 und 17)		**597.925**	**689.405**	**511.134**	**504.285**	**500.363**	**500.172**	**500.739**

		Teilergebnisplan	Ergebnis 2007	Ergebnis 2008	Ansatz 2009	Planung 2010	Planung 2011	Planung 2012	Planung 2013	Planung 2014
19	+	Finanzerträge								
20	-	Zinsen und sonstige Finanzaufwendungen								
21	**=**	**Finanzergebnis** (=Zeilen 19 und 20)								
22	**=**	**Ordentliches Ergebnis** (=Zeilen 18 und 21)		**597.925**	**689.405**	**511.134**	**504.285**	**500.363**	**500.172**	**500.739**
23	+	Außerordentliche Erträge								
24	-	Außerordentliche Aufwendungen								
25	**=**	**Außerordentliches Ergebnis** (=Zeilen 23 und 24)								
26	**=**	**Ergebnis vor internen Leistungsbeziehungen** (=Zeilen 22 und 25)		**597.925**	**689.405**	**511.134**	**504.285**	**500.363**	**500.172**	**500.739**
27	+	Erträge aus internen Leistungsbeziehungen								
28	-	Aufwendungen aus internen Leistungsbeziehungen		186.897	161.096	154.948	155.150	154.991	140.139	154.474
29	**=**	**Ergebnis** (=Zeilen 26, 27 und 28)		**784.822**	**850.501**	**666.082**	**659.435**	**655.354**	**640.310**	**655.213**

Personalkennzahlen	Ergebnis 2007	Ergebnis 2008	Ansatz 2009	Planung 2010	Planung 2011	Planung 2012	Planung 2013	Planung 2014
Anzahl Mitarbeiter		8,63		8,73	8,73	8,73	8,70	8,70
Vollzeitkräfte		8,11	8,84	7,96	7,96	7,80	7,71	7,67
Stellenplan		11,60		10,66	10,66	10,66	10,66	10,66

Produkt 5401010	**Straßen, Wege und Plätze**	**P-Verantwortliche(r): Herr Bronold**

Produktklassifizierung	Externes Produkt (Pflichtaufgabe)

Kurzbeschreibung des Produktes

- Neubau und Erhaltung der öffentlichen Straßen, Wege und Plätze

Zielgruppen des Produktes

- Verkehrsteilnehmer/innen
- Anlieger
- Träger öffentlicher Belange

Auftragsgrundlagen

- Straßen- und Wegegesetz NRW (StrWG NRW)
- Baugesetzbuch (BauGB), Kommunalabgabengesetz (KAG)
- Straßenverkehrsordnung (StVO)
- Beschlüsse parlamentarischer Gremien

Produktziele

Produkt	5401010	Straßen, Wege und Plätze

Das Produkt Straßen, Wege und Plätze ist in folgende Teilprodukte unterteilt:

- Neubau
- Instandsetzung / Erneuerung
- Bauliche / betriebliche Unterhaltung
- Sinkkästen

Ziel	Bezeichnung
864A1	Sicherstellung eines dem regelmäßigen Verkehrsbedürfnis genügenden Zustands der Straßen, Wege und Plätze
864A3	Erhaltung und Verbesserung der Verkehrssicherheit
864A4	Erhaltung und Verbesserung der Straßeninfrastruktur

Kennzahlen zur Zielerreichung		Ergebnis 2007	Ergebnis 2008	Ansatz 2009	Planung 2010	Planung 2011	Planung 2012	Planung 2013	Planung 2014
864A11 (%)	gesp u eingeschr nutzbVerkehrsfl in%		0,10	0,10	0,10	0,10	0,10	0,10	0,10
864A12 (%)	neue Verkehrsfläche in %		0,04	0,16	0,09	0,06	0,06	0,06	0,06
864A32 (EUR)	Jahresbudget Verkehrssicherheitsmaßn.		96.000,00	96.000,00	96.000,00	96.000,00	96.000,00	96.000,00	96.000,00
864A41 (%)	Erneuerte und instandges Verkehrsfl in %		0,16	0,89	0,89	0,89	0,89	0,89	0,89

		Teilergebnisplan	Ergebnis 2007	Ergebnis 2008	Ansatz 2009	Planung 2010	Planung 2011	Planung 2012	Planung 2013	Planung 2014
1	+	Steuern und ähnliche Abgaben								
2	+	Zuwendungen und allgemeine Umlagen		-7.010.990	-1.046.878	-7.102.729	-7.004.059	-7.003.634	-7.003.441	-6.997.523
3	+	Sonstige Transfererträge								
4	+	Öffentlich-rechtliche Leistungsentgelte		-3.998.212	-9.623.936	-3.991.029	-3.991.080	-3.991.015	-3.991.094	-3.991.001
5	+	Privatrechtliche Leistungsentgelte		-38.407	-60.815	-32.800	-32.800	-32.800	-32.800	-32.800
6	+	Kostenerstattungen und Kostenumlagen		-235.363	-312.735	-296.950	-296.950	-296.950	-296.950	-296.950
7	+	Sonstige ordentliche Erträge		-535.531	-53.150	-3.150	-3.150	-3.150	-3.150	-3.150
8	+	Aktivierte Eigenleistungen		-165.862	-48.818	-24.142	-17.090			
9	+/-	Bestandsveränderungen								
10	**=**	**Ordentliche Erträge**		**-11.984.364**	**-11.146.333**	**-11.450.799**	**-11.345.129**	**-11.327.549**	**-11.327.435**	**-11.321.424**
11	-	Personalaufwendungen		5.834.753	5.288.796	5.118.473	5.092.177	5.073.548	5.072.525	5.050.240
12	-	Versorgungsaufwendungen								
13	-	Aufwendungen für Sach- und Dienstleistungen		16.107.741	17.391.591	16.558.877	16.383.127	16.248.477	16.280.068	16.287.827
14	-	Bilanzielle Abschreibungen		21.575.012	1.393.251	21.534.716	21.482.128	21.424.380	21.408.377	21.380.916
15	-	Transferaufwendungen		260.485						
16	-	Sonstige ordentliche Aufwendungen		3.441.341	2.151.956	2.154.403	2.185.553	2.222.703	2.257.453	2.291.453
17	**=**	**Ordentliche Aufwendungen**		**47.219.332**	**26.225.593**	**45.366.469**	**45.142.985**	**44.969.108**	**45.018.423**	**45.010.435**
18	**=**	**Ergebnis der laufenden Verwaltungstätigkeit** (=Zeilen 10 und 17)		**35.234.967**	**15.079.261**	**33.915.669**	**33.797.855**	**33.641.559**	**33.690.988**	**33.689.011**

		Teilergebnisplan	Ergebnis 2007	Ergebnis 2008	Ansatz 2009	Planung 2010	Planung 2011	Planung 2012	Planung 2013	Planung 2014
19	+	Finanzerträge								
20	-	Zinsen und sonstige Finanzaufwendungen								
21	**=**	**Finanzergebnis** (=Zeilen 19 und 20)								
22	**=**	**Ordentliches Ergebnis** (=Zeilen 18 und 21)		**35.234.967**	**15.079.261**	**33.915.669**	**33.797.855**	**33.641.559**	**33.690.988**	**33.689.011**
23	+	Außerordentliche Erträge								
24	-	Außerordentliche Aufwendungen								
25	**=**	**Außerordentliches Ergebnis** (=Zeilen 23 und 24)								
26	**=**	**Ergebnis vor internen Leistungsbeziehungen** (=Zeilen 22 und 25)		**35.234.967**	**15.079.261**	**33.915.669**	**33.797.855**	**33.641.559**	**33.690.988**	**33.689.011**
27	+	Erträge aus internen Leistungsbeziehungen								
28	-	Aufwendungen aus internen Leistungsbeziehungen		7.059.686	6.346.229	6.615.496	6.608.321	6.593.648	6.628.126	6.569.711
29	**=**	**Ergebnis** (=Zeilen 26, 27 und 28)		**42.294.654**	**21.425.489**	**40.531.165**	**40.406.176**	**40.235.207**	**40.319.114**	**40.258.722**

Personalkennzahlen	Ergebnis 2007	Ergebnis 2008	Ansatz 2009	Planung 2010	Planung 2011	Planung 2012	Planung 2013	Planung 2014
Anzahl Mitarbeiter		96,01		96,94	95,29	95,29	94,56	94,56
Vollzeitkräfte		94,69	106,07	96,29	94,88	93,00	91,80	90,62
Stellenplan		103,86		103,36	103,36	103,36	103,36	103,36

Produkt 5401020	**Brücken, Tunnel, Stützmauern und Treppen**	**P-Verantwortliche(r): Herr Bronold**

Produktklassifizierung	Externes Produkt (Pflichtaufgabe)

Kurzbeschreibung des Produktes

- Neubau und Erhaltung der Brücken, Tunnel, Stützmauern und Treppen (konstruktive Ingenieurbauwerke)

Zielgruppen des Produktes

- Verkehrsteilnehmer/innen

Auftragsgrundlagen

- Straßen- und Wegegesetz NRW (StrWG NRW)

Produktziele

Produkt	5401020	Brücken, Tunnel, Stützmauern und Treppen

Ziel	Bezeichnung
865A1	Verkehrssichere Erhaltung möglichst aller konstruktiven Ingenieurbauwerke
865A3	Instandsetzung von insgesamt 4 Brücken in den Jahren 2010 und 2011
865A4	Instandsetzung von insgesamt 4 Treppen in den Jahren 2010 und 2011

Kennzahlen zur Zielerreichung		Ergebnis 2007	Ergebnis 2008	Ansatz 2009	Planung 2010	Planung 2011	Planung 2012	Planung 2013	Planung 2014
865A11 (ST)	Gesamtzahl der Brücken		159,00	159,00	159,00	159,00	159,00	159,00	159,00
865A12 (ST)	Anzahl der gesperrten Brücken		0,75		3,00	3,00	3,00	3,00	3,00
865A13 (ST)	Gesamtzahl der Treppen		357,00	357,00	357,00	357,00	357,00	357,00	357,00
865A14 (ST)	AnzGespTrep&EingeschrNutzbVerk-flAnSTM		11,50	11,00	11,00	11,00	11,00	11,00	11,00
865A31 (ST)	Anzahl der instandgesetzten Brücken		4,00	2,00	2,00	2,00	2,00	2,00	2,00
865A41 (ST)	Anzahl der instandgesetzten Treppen		2,00	2,00	2,00	2,00	2,00	2,00	2,00

		Teilergebnisplan	Ergebnis 2007	Ergebnis 2008	Ansatz 2009	Planung 2010	Planung 2011	Planung 2012	Planung 2013	Planung 2014
1	+	Steuern und ähnliche Abgaben								
2	+	Zuwendungen und allgemeine Umlagen		-12.326		-2.880	-2.880	-2.880	-2.850	-2.228
3	+	Sonstige Transfererträge								
4	+	Öffentlich-rechtliche Leistungsentgelte		-2.466	-500	-1.000	-1.000	-1.000	-1.000	-1.000
5	+	Privatrechtliche Leistungsentgelte								
6	+	Kostenerstattungen und Kostenumlagen		-6.170						
7	+	Sonstige ordentliche Erträge		-32.462						
8	+	Aktivierte Eigenleistungen		-123.472	-2.769	-28	-50			
9	+/-	Bestandsveränderungen								
10	**=**	**Ordentliche Erträge**		**-176.895**	**-3.269**	**-3.908**	**-3.930**	**-3.880**	**-3.850**	**-3.228**
11	-	Personalaufwendungen		612.597	598.728	617.273	612.532	610.091	609.755	606.729
12	-	Versorgungsaufwendungen								
13	-	Aufwendungen für Sach- und Dienstleistungen		608.786	741.313	825.502	950.502	1.200.652	1.201.072	1.200.752
14	-	Bilanzielle Abschreibungen		1.516.682	3.187.685	1.512.379	1.508.005	1.505.094	1.489.160	1.487.959
15	-	Transferaufwendungen								
16	-	Sonstige ordentliche Aufwendungen		315.831	241.412	276.675	296.675	316.775	336.875	356.975
17	**=**	**Ordentliche Aufwendungen**		**3.053.896**	**4.769.139**	**3.231.828**	**3.367.714**	**3.632.612**	**3.636.862**	**3.652.415**
18	**=**	**Ergebnis der laufenden Verwaltungstätigkeit** (=Zeilen 10 und 17)		**2.877.000**	**4.765.869**	**3.227.921**	**3.363.784**	**3.628.732**	**3.633.011**	**3.649.188**

		Teilergebnisplan	Ergebnis 2007	Ergebnis 2008	Ansatz 2009	Planung 2010	Planung 2011	Planung 2012	Planung 2013	Planung 2014
19	+	Finanzerträge								
20	-	Zinsen und sonstige Finanzaufwendungen								
21	**=**	**Finanzergebnis** (=Zeilen 19 und 20)								
22	**=**	**Ordentliches Ergebnis** (=Zeilen 18 und 21)		**2.877.000**	**4.765.869**	**3.227.921**	**3.363.784**	**3.628.732**	**3.633.011**	**3.649.188**
23	+	Außerordentliche Erträge								
24	-	Außerordentliche Aufwendungen								
25	**=**	**Außerordentliches Ergebnis** (=Zeilen 23 und 24)								
26	**=**	**Ergebnis vor internen Leistungsbeziehungen** (=Zeilen 22 und 25)		**2.877.000**	**4.765.869**	**3.227.921**	**3.363.784**	**3.628.732**	**3.633.011**	**3.649.188**
27	+	Erträge aus internen Leistungsbeziehungen								
28	-	Aufwendungen aus internen Leistungsbeziehungen		315.505	175.945	198.794	207.376	223.826	232.531	221.486
29	**=**	**Ergebnis** (=Zeilen 26, 27 und 28)		**3.192.505**	**4.941.814**	**3.426.714**	**3.571.160**	**3.852.558**	**3.865.543**	**3.870.673**

Personalkennzahlen	Ergebnis 2007	Ergebnis 2008	Ansatz 2009	Planung 2010	Planung 2011	Planung 2012	Planung 2013	Planung 2014
Anzahl Mitarbeiter		11,43		9,79	9,55	9,55	9,52	9,52
Vollzeitkräfte		11,47	10,35	9,88	9,73	9,53	9,39	9,27
Stellenplan		12,07		10,51	10,51	10,51	10,51	10,51

Produkt 5402010	**Verkehrsleitende und -regelnde Anlagen**	**P-Verantwortliche(r): Herr Schneider**

Produktklassifizierung	Externes Produkt (Pflichtaufgabe)

Kurzbeschreibung des Produktes

- Neubau, Betrieb und Erhaltung von Lichtzeichenanlagen, Parkleitsystemen, Parkscheinautomaten und weiteren technischen Einrichtungen zum Zwecke der Verkehrsleitung und -regelung

Zielgruppen des Produktes

- Verkehrsteilnehmer/innen im Stadtgebiet Wuppertal

Auftragsgrundlagen

- Straßen- und Wegegesetz NRW (StrWG NRW)
- Straßenverkehrsordnung (StVO)
- Richtlinien für Lichtsignalanlagen (RiLSA), Vorschriften Verband Deutscher Elektrotechniker (VDE)
- Beschlüsse parlamentarischer Gremien

Produktziele

Produkt	5402010	Verkehrsleitende und -regelnde Anlagen

Ziel	Bezeichnung
866A1	Gewährleistung der Funktionalität der verkehrstechnischen Sicherheitssysteme
866A2	Erhaltung der Qualitäts- und Sicherheitsstandards verkehrstechnischer Systeme (Zweckbindung nach Zuwendungen GVFG)
866A3	Keine Überschreitung der herstellergarantierten Betriebszeiten
866A4	Senkung der Betriebskosten (insb. Wartung und Entstörung)

Kennzahlen zur Zielerreichung		Ergebnis 2007	Ergebnis 2008	Ansatz 2009	Planung 2010	Planung 2011	Planung 2012	Planung 2013	Planung 2014
866A12 (%)	Erneuerung/ zum vorhandenen Jahresbudget				100,00	100,00	100,00	100,00	100,00
866A21 (ST)	Anzahl qualitätserhaltender Maßnahmen		126,00	80,00	59,00	89,00	89,00	89,00	89,00
866A31 (%)	Betr. von Anl ür d Zeitr d Herstellergar		28,97	35,00	32,15	32,15	32,15	32,15	32,15
866A41 (ST)	Anzahl Betriebsstörungen techn. Systeme		1.823,00	3.700,00	1.920,00	1.920,00	1.920,00	1.920,00	1.920,00
866B11 (%)	Bedarf/DurchgefErneuerVerkehrstechnSyst		0,59	13,60					

		Teilergebnisplan	**Ergebnis 2007**	**Ergebnis 2008**	**Ansatz 2009**	**Planung 2010**	**Planung 2011**	**Planung 2012**	**Planung 2013**	**Planung 2014**
1	+	Steuern und ähnliche Abgaben								
2	+	Zuwendungen und allgemeine Umlagen		-881.812	-647.615	-824.687	-767.490	-697.620	-534.723	-478.538
3	+	Sonstige Transfererträge								
4	+	Öffentlich-rechtliche Leistungsentgelte		-792.218	-643.933	-791.300	-791.300	-791.300	-791.300	-791.300
5	+	Privatrechtliche Leistungsentgelte		-20.300	-300	-300	-300	-300	-300	-300
6	+	Kostenerstattungen und Kostenumlagen		-304.318	-190.300	-283.750	-253.750	-253.750	-253.750	-253.750
7	+	Sonstige ordentliche Erträge		-69.536						
8	+	Aktivierte Eigenleistungen		-51.352	-7.000	-6.971	-12.419			
9	+/-	Bestandsveränderungen								
10	**=**	**Ordentliche Erträge**		**-2.119.535**	**-1.489.148**	**-1.907.007**	**-1.825.259**	**-1.742.970**	**-1.580.073**	**-1.523.887**
11	-	Personalaufwendungen		2.083.432	1.861.948	1.791.369	1.794.898	1.789.032	1.792.745	1.793.447
12	-	Versorgungsaufwendungen								
13	-	Aufwendungen für Sach- und Dienstleistungen		691.917	776.558	923.246	921.646	920.246	917.442	917.296
14	-	Bilanzielle Abschreibungen		1.357.929	1.218.259	1.222.513	1.111.298	1.030.213	798.345	721.697
15	-	Transferaufwendungen								
16	-	Sonstige ordentliche Aufwendungen		87.207	141.255	121.793	122.043	122.343	122.543	122.893
17	**=**	**Ordentliche Aufwendungen**		**4.220.485**	**3.998.020**	**4.058.922**	**3.949.885**	**3.861.834**	**3.631.075**	**3.555.333**
18	**=**	**Ergebnis der laufenden Verwaltungstätigkeit** (=Zeilen 10 und 17)		**2.100.949**	**2.508.872**	**2.151.914**	**2.124.626**	**2.118.864**	**2.051.002**	**2.031.446**

		Teilergebnisplan	Ergebnis 2007	Ergebnis 2008	Ansatz 2009	Planung 2010	Planung 2011	Planung 2012	Planung 2013	Planung 2014
19	+	Finanzerträge								
20	-	Zinsen und sonstige Finanzaufwendungen								
21	**=**	**Finanzergebnis** (=Zeilen 19 und 20)								
22	**=**	**Ordentliches Ergebnis** (=Zeilen 18 und 21)		**2.100.949**	**2.508.872**	**2.151.914**	**2.124.626**	**2.118.864**	**2.051.002**	**2.031.446**
23	+	Außerordentliche Erträge								
24	-	Außerordentliche Aufwendungen								
25	**=**	**Außerordentliches Ergebnis** (=Zeilen 23 und 24)								
26	**=**	**Ergebnis vor internen Leistungsbeziehungen** (=Zeilen 22 und 25)		**2.100.949**	**2.508.872**	**2.151.914**	**2.124.626**	**2.118.864**	**2.051.002**	**2.031.446**
27	+	Erträge aus internen Leistungsbeziehungen								
28	-	Aufwendungen aus internen Leistungsbeziehungen		658.519	533.845	599.598	600.541	599.681	574.321	596.601
29	**=**	**Ergebnis** (=Zeilen 26, 27 und 28)		**2.759.469**	**3.042.717**	**2.751.513**	**2.725.167**	**2.718.545**	**2.625.323**	**2.628.047**

Personalkennzahlen	Ergebnis 2007	Ergebnis 2008	Ansatz 2009	Planung 2010	Planung 2011	Planung 2012	Planung 2013	Planung 2014
Anzahl Mitarbeiter		30,19		31,90	31,90	31,90	31,79	31,79
Vollzeitkräfte		29,71	30,51	32,71	32,63	31,98	31,67	31,47
Stellenplan		32,09		33,02	33,02	33,02	33,02	33,02

Produkt 5402020	**Öffentliche Beleuchtung**	**P-Verantwortliche(r): Herr Bronold**

Produktklassifizierung	Externes Produkt (Freiwillige Aufgabe)

Kurzbeschreibung des Produktes

- Neubau und Erhaltung der Straßenbeleuchtung

Zielgruppen des Produktes

- Verkehrsteilnehmer/innen

Auftragsgrundlagen

- Keine (historisch fortgeführte freiwillige Aufgabe)

Produktziele

Produkt	5402020	Öffentliche Beleuchtung

Die Mittel zur Erneuerung der Lichtpunkte wurden zum Jahr 2006 um 25% gekürzt.

Ziel	Bezeichnung
867A1	Gewährleistung der Ausstattung mit Straßenbeleuchtung
867A4	Reduzierung des Anschlusswertes durch Einsatz von Energiespartechnik zur Reduzierung des Anschlusswertes und Minderung des CO2 Ausstoßes

Kennzahlen zur Zielerreichung		Ergebnis 2007	Ergebnis 2008	Ansatz 2009	Planung 2010	Planung 2011	Planung 2012	Planung 2013	Planung 2014
867A11 (ST)	Anzahl Lichtpunkte		29.927,50	29.970,00	30.000,00	30.000,00	30.000,00	30.000,00	30.000,00
867A12 (ST)	Anzahl der erneuerten Lichtpunkte		445,00	300,00					
867A13 (%)	Grad der Störungsbeseit innerh v 5Tagen		98,00	98,00					
867A31 (%)	Grad d Ausstattung mit Lichtp in beb Geb		98,00	98,00					
867A41 (KW)	Anschlusswert in KW		2.356,47	2.370,00	2.300,00	2.300,00	2.300,00	2.300,00	2.300,00
867A42 (ST)	Anz d umgerüs Lichtp auf Energiespartech		36,00	72,00					

		Teilergebnisplan	Ergebnis 2007	Ergebnis 2008	Ansatz 2009	Planung 2010	Planung 2011	Planung 2012	Planung 2013	Planung 2014
1	+	Steuern und ähnliche Abgaben								
2	+	Zuwendungen und allgemeine Umlagen		-19.764		-1.824	-1.824	-1.824	-1.814	-1.597
3	+	Sonstige Transfererträge								
4	+	Öffentlich-rechtliche Leistungsentgelte		-31.079		-29.451	-29.261	-27.170	-27.170	-27.170
5	+	Privatrechtliche Leistungsentgelte				-500	-500	-500	-500	-500
6	+	Kostenerstattungen und Kostenumlagen		-2.982	-2.550	-2.900	-2.900	-2.900	-2.900	-2.900
7	+	Sonstige ordentliche Erträge		-10.799	-50	-5.000	-50	-50	-50	-50
8	+	Aktivierte Eigenleistungen		-70	-577	-9	-17			
9	+/-	Bestandsveränderungen								
10	**=**	**Ordentliche Erträge**		**-64.694**	**-3.177**	**-39.684**	**-34.551**	**-32.444**	**-32.434**	**-32.218**
11	-	Personalaufwendungen		213.046	124.717	214.662	213.013	212.165	212.048	210.995
12	-	Versorgungsaufwendungen								
13	-	Aufwendungen für Sach- und Dienstleistungen		3.696.926	3.581.289	3.845.694	3.808.694	3.835.794	3.947.940	4.039.994
14	-	Bilanzielle Abschreibungen		1.325.496	788.425	1.315.700	1.314.179	1.306.145	1.223.355	1.222.937
15	-	Transferaufwendungen								
16	-	Sonstige ordentliche Aufwendungen		88.339	6.210	9.299	9.399	9.499	9.549	9.749
17	**=**	**Ordentliche Aufwendungen**		**5.323.806**	**4.500.641**	**5.385.356**	**5.345.286**	**5.363.603**	**5.392.892**	**5.483.676**
18	**=**	**Ergebnis der laufenden Verwaltungstätigkeit** (=Zeilen 10 und 17)		**5.259.112**	**4.497.464**	**5.345.672**	**5.310.735**	**5.331.159**	**5.360.458**	**5.451.458**

		Teilergebnisplan	Ergebnis 2007	Ergebnis 2008	Ansatz 2009	Planung 2010	Planung 2011	Planung 2012	Planung 2013	Planung 2014
19	+	Finanzerträge								
20	-	Zinsen und sonstige Finanzaufwendungen								
21	**=**	**Finanzergebnis** (=Zeilen 19 und 20)								
22	**=**	**Ordentliches Ergebnis** (=Zeilen 18 und 21)		**5.259.112**	**4.497.464**	**5.345.672**	**5.310.735**	**5.331.159**	**5.360.458**	**5.451.458**
23	+	Außerordentliche Erträge								
24	-	Außerordentliche Aufwendungen								
25	**=**	**Außerordentliches Ergebnis** (=Zeilen 23 und 24)								
26	**=**	**Ergebnis vor internen Leistungsbeziehungen** (=Zeilen 22 und 25)		**5.259.112**	**4.497.464**	**5.345.672**	**5.310.735**	**5.331.159**	**5.360.458**	**5.451.458**
27	+	Erträge aus internen Leistungsbeziehungen								
28	-	Aufwendungen aus internen Leistungsbeziehungen		801.598	285.309	309.122	307.725	308.606	314.942	317.333
29	**=**	**Ergebnis** (=Zeilen 26, 27 und 28)		**6.060.711**	**4.782.774**	**5.654.793**	**5.618.460**	**5.639.765**	**5.675.400**	**5.768.792**

Personalkennzahlen	Ergebnis 2007	Ergebnis 2008	Ansatz 2009	Planung 2010	Planung 2011	Planung 2012	Planung 2013	Planung 2014
Anzahl Mitarbeiter		3,97		3,85	3,75	3,75	3,74	3,74
Vollzeitkräfte		3,98	3,31	3,89	3,82	3,75	3,70	3,65
Stellenplan		4,20		4,14	4,14	4,14	4,14	4,14

Ressort 105 **Bauen und Wohnen** **Leitung: Frau Hellkötter**

Produktbereich		Produktgruppe		Produkt	
31	Soziale Leistungen	3106	Subjektbezogene Förderung für Wohnraum	**3106010**	**Gewährung von Wohngeld und Kommunale Zuschüsse zur Miete**
		3107	Hilfen bei Wohnproblemen	**3107010** **3107020**	**Hilfen zum Erhalt oder zur Erlangung einer Wohnung** **Verwaltung und Betrieb von Unterkünften und Einrichtungen für Wohnungslose***
		3108	Hilfen für Wohnungslose	**3108010**	**Verwaltung und Betrieb von Unterkünften und Einrichtungen für Wohnungslose**
51	Räumliche Planung und Entwicklung, Geoinformationen	5103	Bauleitplanung, Grundstücksneuordnung und grundstücksbezogene Ordnungsmaßnahmen	**5103010** **5103020**	**Bodenverkehrsgenehmigungsverfahren** **Bauleitpläne und sonstige städtebauliche Satzungen**
52	Bauen und Wohnen	5201	Maßnahmen der Bauaufsicht	**5201010**	**Bauaufsicht, Sonderbauten und Prüfungen**
		5202	Baubehördliche Beratung und Informationen	**5202010**	**Service, Beratung und Information**
		5203	Denkmalschutz und Denkmalpflege	**5203010**	**Denkmalschutz und Denkmalpflege**
		5204	Wohnungsbauförderung	**5204010**	**Wohnraumförderung**
		5206	Wohnraumsicherung und -versorgung	**5206010**	**Wohnberechtigungsscheine, Wohnraumvermittlung, Bestands- und Besetzungskontrolle und Wohnungsaufsicht**
		5207	Wohnungsmarktbeobachtung	**5207010**	**Mietpreisüberprüfung und Mietspiegel**

*Das Produkt entfällt ab 2010. Nähere Hinweise können der Beschreibung des Produktes entnommen werden.

Produkt 3106010	**Gewährung von Wohngeld und Kommunale Zuschüsse zur Miete**	**P-Verantwortliche(r): Frau Galvagni**

Produktklassifizierung	Externes Produkt (Fremdaufgabe)

Kurzbeschreibung des Produktes

- Bewilligung von Mietzuschüssen für Mieter von freifinanzierten und öffentlich gefördertem Wohnraum
- Bewilligung von Lastzuschüssen für Eigentümer von Wohneigentum
- Gewährung von städtischen Zuschüssen zur Miete

Zielgruppen des Produktes

- Mieter von Wohnraum
- Eigentümer von Wohnraum
- Eigentümer und Mieter öffentlich geförderten Wohnraums

Auftragsgrundlagen

- Wohngeldgesetz
- Ratsbeschluss vom 02.05.1994/ Drucksache 1012/ 94

Produktziele

Produkt	3106010	Gewährung von Wohngeld und Kommunale Zuschüsse zur Miete

Das Produkt Gewährung von Wohngeld und Kommunale Zuschüsse zur Miete ist in folgende Teilprodukte unterteilt:

- Gewährung von Wohngeld
- Kommunale Zuschüsse zur Miete

Ziel	Bezeichnung
809B5	Abschließende Bearbeitung von 80% der Wohngeldanträge innerhalb von 6 Wochen nach Entscheidungsreife

Kennzahlen zur Zielerreichung		Ergebnis 2007	Ergebnis 2008	Ansatz 2009	Planung 2010	Planung 2011	Planung 2012	Planung 2013	Planung 2014
809B31 (EUR)	Kommunale Zuschüsse		241.525,00	945.000,00					
809B41 (EUR)	Wohngeldleistungen in Euro		988.590,00	7.100.000,00					
809B51 (%)	Zeitgerecht beschiedenen Wohngeldanträge		98,33	80,00	80,00	80,00	80,00	80,00	80,00

		Teilergebnisplan	Ergebnis 2007	Ergebnis 2008	Ansatz 2009	Planung 2010	Planung 2011	Planung 2012	Planung 2013	Planung 2014
1	+	Steuern und ähnliche Abgaben								
2	+	Zuwendungen und allgemeine Umlagen		-17		-26	-26	-26	-26	-26
3	+	Sonstige Transfererträge								
4	+	Öffentlich-rechtliche Leistungsentgelte								
5	+	Privatrechtliche Leistungsentgelte								
6	+	Kostenerstattungen und Kostenumlagen								
7	+	Sonstige ordentliche Erträge		-126.132	-10.000	-10.000	-10.000	-10.000	-10.000	-10.000
8	+	Aktivierte Eigenleistungen								
9	+/-	Bestandsveränderungen								
10	**=**	**Ordentliche Erträge**		**-126.149**	**-10.000**	**-10.026**	**-10.026**	**-10.026**	**-10.026**	**-10.026**
11	-	Personalaufwendungen		1.454.450	1.241.097	1.427.567	1.418.746	1.359.612	1.358.175	1.348.221
12	-	Versorgungsaufwendungen								
13	-	Aufwendungen für Sach- und Dienstleistungen		55.131	66.504	54.712	54.712	54.712	54.712	54.712
14	-	Bilanzielle Abschreibungen		3.852	5.629	5.348	5.324	5.108	3.067	72
15	-	Transferaufwendungen								
16	-	Sonstige ordentliche Aufwendungen		115.368	168.045	141.446	143.956	143.956	143.956	143.956
17	**=**	**Ordentliche Aufwendungen**		**1.628.801**	**1.481.275**	**1.629.074**	**1.622.738**	**1.563.389**	**1.559.910**	**1.546.961**
18	**=**	**Ergebnis der laufenden Verwaltungstätigkeit** (=Zeilen 10 und 17)		**1.502.652**	**1.471.275**	**1.619.048**	**1.612.713**	**1.553.363**	**1.549.884**	**1.536.935**

		Teilergebnisplan	**Ergebnis 2007**	**Ergebnis 2008**	**Ansatz 2009**	**Planung 2010**	**Planung 2011**	**Planung 2012**	**Planung 2013**	**Planung 2014**
19	+	Finanzerträge								
20	-	Zinsen und sonstige Finanzaufwendungen								
21	**=**	**Finanzergebnis** (=Zeilen 19 und 20)								
22	**=**	**Ordentliches Ergebnis** (=Zeilen 18 und 21)		**1.502.652**	**1.471.275**	**1.619.048**	**1.612.713**	**1.553.363**	**1.549.884**	**1.536.935**
23	+	Außerordentliche Erträge								
24	-	Außerordentliche Aufwendungen								
25	**=**	**Außerordentliches Ergebnis** (=Zeilen 23 und 24)								
26	**=**	**Ergebnis vor internen Leistungsbeziehungen** (=Zeilen 22 und 25)		**1.502.652**	**1.471.275**	**1.619.048**	**1.612.713**	**1.553.363**	**1.549.884**	**1.536.935**
27	+	Erträge aus internen Leistungsbeziehungen								
28	-	Aufwendungen aus internen Leistungsbeziehungen		399.473	370.054	285.222	285.067	280.835	279.034	278.421
29	**=**	**Ergebnis** (=Zeilen 26, 27 und 28)		**1.902.125**	**1.841.329**	**1.904.270**	**1.897.780**	**1.834.198**	**1.828.918**	**1.815.356**

Personalkennzahlen	**Ergebnis 2007**	**Ergebnis 2008**	**Ansatz 2009**	**Planung 2010**	**Planung 2011**	**Planung 2012**	**Planung 2013**	**Planung 2014**
Anzahl Mitarbeiter		25,22		24,75	24,34	23,53	23,13	22,73
Vollzeitkräfte		23,51	26,77	23,66	23,24	22,41	22,09	21,78
Stellenplan		26,04		26,34	26,34	26,34	26,34	26,34

Produkt 3107010	**Hilfen zum Erhalt oder zur Erlangung einer Wohnung**	**P-Verantwortliche(r): Frau Galvagni**

Produktklassifizierung	Externes Produkt (Pflichtaufgabe)

Kurzbeschreibung des Produktes

- individuelle Einzelhilfe nach methodischen Gesichtspunkten der sozialen Arbeit (Hilfe zur Selbsthilfe)
- präventive Maßnahmen zum Erhalt oder zur Wiedererlangung von Wohnraum

Zielgruppen des Produktes

Haushalte, die mittelbar und unmittelbar von Wohnungslosigkeit bedroht oder akut von Wohnungslosigkeit betroffen sind

Auftragsgrundlagen

- SGB XII
- SGB II

Produktziele

Produkt	3107010	Hilfen zum Erhalt oder zur Erlangung einer Wohnung

Ziel	Bezeichnung
812B3	Erhalt des bestehenden Wohnverhältnis in 85% der gemeldeten Wohnungsnotfälle
812B4	Versorgung von 15% der Wohnungsnotfälle mit neuem Wohnraum
812B5	Verhältnis der terminierten Zwangsräumungen zu vermittelten Wohnungen an diesen Personenkreis = 99%

Kennzahlen zur Zielerreichung		Ergebnis 2007	Ergebnis 2008	Ansatz 2009	Planung 2010	Planung 2011	Planung 2012	Planung 2013	Planung 2014
812B31 (ST)	Anzahl der Wohnungsnotfälle		11.186,00	1.712,00	1.800,00	1.800,00	1.800,00	1.800,00	1.800,00
812B32 (ST)	Wohnungsnotf d best Wohnraum erh wurde		7.345,00	1.455,00	1.200,00	1.200,00	1.200,00	1.200,00	1.200,00
812B41 (ST)	Anzahl der versorgten Wohnungsnotfälle		2.558,00	257,00	400,00	400,00	400,00	400,00	400,00
812B51 (%)	Zwangsräumungen z d vermitt Wohnungen		100,00	99,00	99,00	99,00	99,00	99,00	99,00

		Teilergebnisplan	**Ergebnis 2007**	**Ergebnis 2008**	**Ansatz 2009**	**Planung 2010**	**Planung 2011**	**Planung 2012**	**Planung 2013**	**Planung 2014**
1	+	Steuern und ähnliche Abgaben								
2	+	Zuwendungen und allgemeine Umlagen		-3		-6	-6	-6	-6	-6
3	+	Sonstige Transfererträge		-5.236	-25.550	-25.550	-25.550	-25.550	-25.550	-25.550
4	+	Öffentlich-rechtliche Leistungsentgelte								
5	+	Privatrechtliche Leistungsentgelte								
6	+	Kostenerstattungen und Kostenumlagen								
7	+	Sonstige ordentliche Erträge		-25.786						
8	+	Aktivierte Eigenleistungen								
9	+/-	Bestandsveränderungen								
10	**=**	**Ordentliche Erträge**		**-31.025**	**-25.550**	**-25.556**	**-25.556**	**-25.556**	**-25.556**	**-25.556**
11	-	Personalaufwendungen		305.265	260.486	306.987	305.090	292.373	292.064	289.924
12	-	Versorgungsaufwendungen								
13	-	Aufwendungen für Sach- und Dienstleistungen		10.414	12.562	11.766	11.766	11.766	11.766	11.766
14	-	Bilanzielle Abschreibungen		728	1.063	1.150	1.145	1.099	660	15
15	-	Transferaufwendungen		35.909	231.100	231.100	231.100	231.100	231.100	231.100
16	-	Sonstige ordentliche Aufwendungen		21.837	27.073	25.100	25.639	25.639	25.639	25.639
17	**=**	**Ordentliche Aufwendungen**		**374.153**	**532.285**	**576.102**	**574.739**	**561.977**	**561.229**	**558.444**
18	**=**	**Ergebnis der laufenden Verwaltungstätigkeit** (=Zeilen 10 und 17)		**343.128**	**506.735**	**550.546**	**549.184**	**536.421**	**535.673**	**532.889**

		Teilergebnisplan	Ergebnis 2007	Ergebnis 2008	Ansatz 2009	Planung 2010	Planung 2011	Planung 2012	Planung 2013	Planung 2014
19	+	Finanzerträge								
20	-	Zinsen und sonstige Finanzaufwendungen								
21	**=**	**Finanzergebnis** (=Zeilen 19 und 20)								
22	**=**	**Ordentliches Ergebnis** (=Zeilen 18 und 21)		**343.128**	**506.735**	**550.546**	**549.184**	**536.421**	**535.673**	**532.889**
23	+	Außerordentliche Erträge								
24	-	Außerordentliche Aufwendungen								
25	**=**	**Außerordentliches Ergebnis** (=Zeilen 23 und 24)								
26	**=**	**Ergebnis vor internen Leistungsbeziehungen** (=Zeilen 22 und 25)		**343.128**	**506.735**	**550.546**	**549.184**	**536.421**	**535.673**	**532.889**
27	+	Erträge aus internen Leistungsbeziehungen								
28	-	Aufwendungen aus internen Leistungsbeziehungen		109.391	102.351	91.815	91.782	90.872	90.484	90.352
29	**=**	**Ergebnis** (=Zeilen 26, 27 und 28)		**452.518**	**609.085**	**642.361**	**640.966**	**627.293**	**626.157**	**623.241**

Personalkennzahlen	Ergebnis 2007	Ergebnis 2008	Ansatz 2009	Planung 2010	Planung 2011	Planung 2012	Planung 2013	Planung 2014
Anzahl Mitarbeiter		4,76		4,27	4,20	4,06	3,99	3,92
Vollzeitkräfte		4,45	5,06	4,09	4,01	3,87	3,81	3,76
Stellenplan		4,91		4,54	4,54	4,54	4,54	4,54

Produkt 3107020	**Verwaltung und Betrieb von Unterkünften und Einrichtungen für Wohnungslose**	**P-Verantwortliche(r): Frau Galvagni**

Produktklassifizierung	Externes Produkt (Pflichtaufgabe)

Besonderer Hinweis zum Produkt

Aufgrund der finanzstatistischen Anforderungen wird das Produkt **„Verwaltung und Betrieb von Unterkünften und Einrichtungen für Wohnungslose“** nur bis zum Ende des Haushaltsjahres 2009 unter **3107020** abgebildet.

Ab 01.01.2010 wird das Produkt unter **3108010** geführt. Auf einen doppelten Ausweis der erläuternden Texte wurde verzichtet.

Kennzahlen zur Zielerreichung		**Ergebnis 2007**	**Ergebnis 2008**	**Ansatz 2009**	**Planung 2010**	**Planung 2011**	**Planung 2012**	**Planung 2013**	**Planung 2014**
813B11 (ST)	Anzahl der Übernachtungen		10.377,00	2.350,00					
813B12 (ST)	Anzahl der Einweisungen (Haushalte)		7,00	29,00					
813B31 (%)	Auslastung der Obdachlosenunterkünfte		42,48	33,00					
813B32 (%)	Auslastung der Übernachtungsstelle		14,54	18,00					
813B41 (%)	Kostendeckungsgrad Obdachlosenunterkünft			10,00					
813B42 (%)	Kostendeckungsgrad Übernachtungsstelle			10,00					

		Teilergebnisplan	Ergebnis 2007	Ergebnis 2008	Ansatz 2009	Planung 2010	Planung 2011	Planung 2012	Planung 2013	Planung 2014
1	+	Steuern und ähnliche Abgaben								
2	+	Zuwendungen und allgemeine Umlagen		-403	-2.550					
3	+	Sonstige Transfererträge								
4	+	Öffentlich-rechtliche Leistungsentgelte		-39.516	-161.050					
5	+	Privatrechtliche Leistungsentgelte								
6	+	Kostenerstattungen und Kostenumlagen			-150					
7	+	Sonstige ordentliche Erträge		-219.777	-50					
8	+	Aktivierte Eigenleistungen								
9	+/-	Bestandsveränderungen								
10	**=**	**Ordentliche Erträge**		**-259.697**	**-163.800**					
11	-	Personalaufwendungen		282.435	241.004					
12	-	Versorgungsaufwendungen								
13	-	Aufwendungen für Sach- und Dienstleistungen		23.703	50.368					
14	-	Bilanzielle Abschreibungen		1.078	1.063					
15	-	Transferaufwendungen								
16	-	Sonstige ordentliche Aufwendungen		486.339	47.123					
17	**=**	**Ordentliche Aufwendungen**		**793.554**	**339.558**					
18	**=**	**Ergebnis der laufenden Verwaltungstätigkeit** (=Zeilen 10 und 17)		**533.858**	**175.758**					

		Teilergebnisplan	Ergebnis 2007	Ergebnis 2008	Ansatz 2009	Planung 2010	Planung 2011	Planung 2012	Planung 2013	Planung 2014
19	+	Finanzerträge								
20	-	Zinsen und sonstige Finanzaufwendungen								
21	**=**	**Finanzergebnis** (=Zeilen 19 und 20)								
22	**=**	**Ordentliches Ergebnis** (=Zeilen 18 und 21)		**533.858**	**175.758**					
23	+	Außerordentliche Erträge								
24	-	Außerordentliche Aufwendungen								
25	**=**	**Außerordentliches Ergebnis** (=Zeilen 23 und 24)								
26	**=**	**Ergebnis vor internen Leistungsbeziehungen** (=Zeilen 22 und 25)		**533.858**	**175.758**					
27	+	Erträge aus internen Leistungsbeziehungen								
28	-	Aufwendungen aus internen Leistungsbeziehungen		78.445	73.121					
29	**=**	**Ergebnis** (=Zeilen 26, 27 und 28)		**612.303**	**248.879**					

Personalkennzahlen	Ergebnis 2007	Ergebnis 2008	Ansatz 2009	Planung 2010	Planung 2011	Planung 2012	Planung 2013	Planung 2014
Anzahl Mitarbeiter		4,76						
Vollzeitkräfte		4,45	5,06					
Stellenplan		4,91						

Produkt 3108010	**Verwaltung und Betrieb von Unterkünften und Einrichtungen für Wohnungslose**	**P-Verantwortliche(r): Frau Galvagni**

Produktklassifizierung	Externes Produkt (Pflichtaufgabe)

Kurzbeschreibung des Produktes

- Einweisung obdachlos gewordener Personen in eine Unterkunft
- Betrieb der Obdachlosenunterkünfte

Zielgruppen des Produktes

Personenkreis ohne Unterkunft

Auftragsgrundlagen

- Ordnungsbehördengesetz
- SGB XII
- Beschlüsse von Rat und Gremien, hier: Ratsbeschluss 6030/96

Produktziele

Produkt	3108010	Verwaltung und Betrieb von Unterkünften und Einrichtungen für Wohnungslose

Gefahrenabwehr durch die vorübergehende Unterbringung obdachloser Haushalte und Einzelpersonen

Ziel	Bezeichnung
813B1	Vorübergehende Unterbringung von obdachlosen Familien und Einzelpersonen in Unterkünften
813B3	Bereitstellung von 66 Unterkünften und 35 Übernachtungsstellen für Wohnungslose

Kennzahlen zur Zielerreichung		Ergebnis 2007	Ergebnis 2008	Ansatz 2009	Planung 2010	Planung 2011	Planung 2012	Planung 2013	Planung 2014
813B11 (ST)	Anzahl der Übernachtungen				2.000,00	2.000,00	2.000,00	2.000,00	2.000,00
813B12 (ST)	Anzahl der Einweisungen (Haushalte)				20,00	20,00	20,00	20,00	20,00
813B31 (%)	Auslastung der Obdachlosenunterkünfte				50,00	50,00	50,00	50,00	50,00
813B32 (%)	Auslastung der Übernachtungsstelle				25,00	25,00	25,00	25,00	25,00

		Teilergebnisplan	**Ergebnis 2007**	**Ergebnis 2008**	**Ansatz 2009**	**Planung 2010**	**Planung 2011**	**Planung 2012**	**Planung 2013**	**Planung 2014**
1	+	Steuern und ähnliche Abgaben								
2	+	Zuwendungen und allgemeine Umlagen				-2.552	-2.552	-2.552	-2.552	-2.552
3	+	Sonstige Transfererträge								
4	+	Öffentlich-rechtliche Leistungsentgelte				-161.050	-161.050	-161.050	-161.050	-161.050
5	+	Privatrechtliche Leistungsentgelte								
6	+	Kostenerstattungen und Kostenumlagen				-150	-150	-150	-150	-150
7	+	Sonstige ordentliche Erträge				-50	-50	-50	-50	-50
8	+	Aktivierte Eigenleistungen								
9	+/-	Bestandsveränderungen								
10	**=**	**Ordentliche Erträge**				**-163.802**	**-163.802**	**-163.802**	**-163.802**	**-163.802**
11	-	Personalaufwendungen				106.570	105.912	101.498	101.390	100.647
12	-	Versorgungsaufwendungen								
13	-	Aufwendungen für Sach- und Dienstleistungen				38.884	38.884	38.884	38.884	38.884
14	-	Bilanzielle Abschreibungen				399	398	381	229	5
15	-	Transferaufwendungen								
16	-	Sonstige ordentliche Aufwendungen				30.763	30.951	30.951	30.951	30.951
17	**=**	**Ordentliche Aufwendungen**				**176.617**	**176.145**	**171.714**	**171.454**	**170.488**
18	**=**	**Ergebnis der laufenden Verwaltungstätigkeit** (=Zeilen 10 und 17)				**12.816**	**12.343**	**7.912**	**7.652**	**6.686**

		Teilergebnisplan	Ergebnis 2007	Ergebnis 2008	Ansatz 2009	Planung 2010	Planung 2011	Planung 2012	Planung 2013	Planung 2014
19	+	Finanzerträge								
20	-	Zinsen und sonstige Finanzaufwendungen								
21	**=**	**Finanzergebnis** (=Zeilen 19 und 20)								
22	**=**	**Ordentliches Ergebnis** (=Zeilen 18 und 21)				**12.816**	**12.343**	**7.912**	**7.652**	**6.686**
23	+	Außerordentliche Erträge								
24	-	Außerordentliche Aufwendungen								
25	**=**	**Außerordentliches Ergebnis** (=Zeilen 23 und 24)								
26	**=**	**Ergebnis vor internen Leistungsbeziehungen** (=Zeilen 22 und 25)				**12.816**	**12.343**	**7.912**	**7.652**	**6.686**
27	+	Erträge aus internen Leistungsbeziehungen								
28	-	Aufwendungen aus internen Leistungsbeziehungen				147.532	147.531	147.207	147.030	146.986
29	**=**	**Ergebnis** (=Zeilen 26, 27 und 28)				**160.347**	**159.873**	**155.119**	**154.683**	**153.671**

Personalkennzahlen	Ergebnis 2007	Ergebnis 2008	Ansatz 2009	Planung 2010	Planung 2011	Planung 2012	Planung 2013	Planung 2014
Anzahl Mitarbeiter				1,83	1,80	1,74	1,71	1,68
Vollzeitkräfte				1,75	1,72	1,66	1,64	1,61
Stellenplan				1,91	1,91	1,91	1,91	1,91

Produkt 5103010	**Bodenverkehrsgenehmigungsverfahren**	**P-Verantwortliche(r): Herr Braun**

Produktklassifizierung	Externes Produkt (Fremdaufgabe)

Kurzbeschreibung des Produktes

- Prüfung und Ausstellung von Vorkaufsrechtsverzichtserklärungen
- Verwirklichung stadtplanerischer Ziele mit Hilfe bodenordnender Maßnahmen
- Prüfung und Ausstellung von Genehmigungsbescheiden zur Grundstücksteilung
- Beseitigung von baurechtswidrigen Zuständen durch Neuordnung von Grundstücksgrenzen

Zielgruppen des Produktes

- Bürger / -innen
- Notare, Rechtsanwälte und Architekten
- Immobilienmakler
- Öffentlich bestellte Vermessungsingenieure
- städtische Dienststellen
- Grundstückseigentümer

Auftragsgrundlagen

- BauGB
- BauO NRW
- Beschlüsse des Rates und seiner Gremien

Produktziele

Produkt	5103010	Bodenverkehrsgenehmigungsverfahren

Umsetzung der Sicherung zur Bauleitplanung -stadtplanerischer Vorstellungen und Schaffung rechtskonformer Grundstücksverhältnisse.

Ziel	Bezeichnung
795B1	Abschluss von Vorkaufrechtsprüfungsverfahren und Teilungsgenehmigungsverfahren zu 100% innerhalb der gesetzlich vorgeschriebenen Fristen
795B3	Erteilung von 1050 Vorkaufrechtsverzichtserklärungen im Kalenderjahr
795B4	Erteilung von 175 Teilungsgenehmigungen im Kalenderjahr

Kennzahlen zur Zielerreichung		Ergebnis 2007	Ergebnis 2008	Ansatz 2009	Planung 2010	Planung 2011	Planung 2012	Planung 2013	Planung 2014
795B11 (%)	Vorkaufrechtsgen. 8 KW Eing Unterl./Antr		8,33	100,00	100,00	100,00	100,00	100,00	100,00
795B12 (%)	Teilungsgen 4 KW Eingang Unterl./Antr.		8,33	100,00	100,00	100,00	100,00	100,00	100,00
795B31 (ST)	Ausgestellte Vorkaufsrechtsverzichtserk.		1.207,00	1.050,00	1.050,00	1.050,00	1.050,00	1.050,00	1.050,00
795B41 (ST)	Ausgestellte Teilungsgenehmigungen		133,00	175,00	175,00	175,00	175,00	175,00	175,00

		Teilergebnisplan	**Ergebnis 2007**	**Ergebnis 2008**	**Ansatz 2009**	**Planung 2010**	**Planung 2011**	**Planung 2012**	**Planung 2013**	**Planung 2014**
1	+	Steuern und ähnliche Abgaben								
2	+	Zuwendungen und allgemeine Umlagen		-3	-3	-3	-3	-3	-3	-3
3	+	Sonstige Transfererträge								
4	+	Öffentlich-rechtliche Leistungsentgelte		-103.934	-92.050	-92.050	-92.050	-92.050	-92.050	-92.050
5	+	Privatrechtliche Leistungsentgelte								
6	+	Kostenerstattungen und Kostenumlagen								
7	+	Sonstige ordentliche Erträge		-25.708						
8	+	Aktivierte Eigenleistungen								
9	+/-	Bestandsveränderungen								
10	**=**	**Ordentliche Erträge**		**-129.644**	**-92.053**	**-92.053**	**-92.053**	**-92.053**	**-92.053**	**-92.053**
11	-	Personalaufwendungen		182.093	153.841	191.745	192.133	190.129	190.202	189.344
12	-	Versorgungsaufwendungen								
13	-	Aufwendungen für Sach- und Dienstleistungen		5.932	7.154	7.500	7.500	7.500	7.500	7.500
14	-	Bilanzielle Abschreibungen		427	661	352	349	315	28	27
15	-	Transferaufwendungen								
16	-	Sonstige ordentliche Aufwendungen		12.336	15.226	15.691	16.028	16.028	16.028	16.028
17	**=**	**Ordentliche Aufwendungen**		**200.788**	**176.882**	**215.287**	**216.010**	**213.972**	**213.758**	**212.899**
18	**=**	**Ergebnis der laufenden Verwaltungstätigkeit** (=Zeilen 10 und 17)		**71.143**	**84.829**	**123.234**	**123.957**	**121.919**	**121.705**	**120.846**

		Teilergebnisplan	Ergebnis 2007	Ergebnis 2008	Ansatz 2009	Planung 2010	Planung 2011	Planung 2012	Planung 2013	Planung 2014
19	+	Finanzerträge								
20	-	Zinsen und sonstige Finanzaufwendungen								
21	**=**	**Finanzergebnis** (=Zeilen 19 und 20)								
22	**=**	**Ordentliches Ergebnis** (=Zeilen 18 und 21)		**71.143**	**84.829**	**123.234**	**123.957**	**121.919**	**121.705**	**120.846**
23	+	Außerordentliche Erträge								
24	-	Außerordentliche Aufwendungen								
25	**=**	**Außerordentliches Ergebnis** (=Zeilen 23 und 24)								
26	**=**	**Ergebnis vor internen Leistungsbeziehungen** (=Zeilen 22 und 25)		**71.143**	**84.829**	**123.234**	**123.957**	**121.919**	**121.705**	**120.846**
27	+	Erträge aus internen Leistungsbeziehungen								
28	-	Aufwendungen aus internen Leistungsbeziehungen		65.840	40.914	38.431	38.517	38.346	38.112	38.062
29	**=**	**Ergebnis** (=Zeilen 26, 27 und 28)		**136.984**	**125.743**	**161.665**	**162.474**	**160.265**	**159.817**	**158.907**

Personalkennzahlen	Ergebnis 2007	Ergebnis 2008	Ansatz 2009	Planung 2010	Planung 2011	Planung 2012	Planung 2013	Planung 2014
Anzahl Mitarbeiter		3,13		6,54	6,54	6,28	6,28	6,28
Vollzeitkräfte		2,76	2,94	6,05	6,03	6,09	6,03	5,99
Stellenplan		2,80		6,26	6,26	6,26	6,26	6,26

Produkt 5103020	**Bauleitpläne und sonstige städtebauliche Satzungen**	**P-Verantwortliche(r): Herr Braun**

Produktklassifizierung	Externes Produkt (Pflichtaufgabe)

Kurzbeschreibung des Produktes

Aufstellung und Änderung von Flächennutzungsplänen und Bebauungsplänen und sonstiger städtebaulicher Satzungen zur Schaffung von Planungs- und Baurecht für verschiedene Nutzungen

- Betreuung und Beratung von externen Büros zwecks Durchführung von Planvorhaben (u.a. VEP`s und Vergaben)
- Erstellen von Beschlussvorlagen einschließlich städtebaulicher Vertragswerke
- Verfahrenssteuerung der am Planungsprozess beteiligten Akteure
- Beratungsleistung ggü. den Zielgruppen
- Planungsrechtliche Stellungnahmen zu Bauvorhaben

Zielgruppen des Produktes

- Bürger
- Grundstückseigner
- Politische Gremien
- Investoren
- Architekten

Auftragsgrundlagen

- Baugesetzbuch
- Politische Willensbildung / Beschlüsse von Rat und Gremien
- Landesrechtliche Vorschriften und Fachgesetze

Produktziele

Produkt	5103020	Bauleitpläne und sonstige städtebauliche Satzungen

Ziel	Bezeichnung
798B1	Verhinderung von ungewünschten städtebaulichen Entwicklungen / Sicherungsinstrumente durch Beschluss von 5 Veränderungssperren im Kalenderjahr
798B3	Verfahrensleitende Beschlüsse im Bebauungsplanverfahren im Kalenderjahr
798B4	Ausweisung von 65.000 qm Wohnbauland und 95.000 qm Gewerbeflächen

Kennzahlen zur Zielerreichung		Ergebnis 2007	Ergebnis 2008	Ansatz 2009	Planung 2010	Planung 2011	Planung 2012	Planung 2013	Planung 2014
798B11 (ST)	Anzahl der Veränderungssperren		10,00	5,00	5,00	5,00	5,00	5,00	5,00
798B31 (ST)	Aufstellungsbeschlüsse von BLP-Verfahren		21,00	25,00	33,00	33,00	33,00	33,00	33,00
798B32 (ST)	Anzahl der Offenlegungsbeschlüsse		13,00	25,00	33,00	33,00	33,00	33,00	33,00
798B33 (ST)	Rechtskräftig gewordene Bebauungspläne		64,00	20,00	20,00	20,00	20,00	20,00	20,00
798B41 (QM)	Wohnbaulandflächen		39.011,50	65.000,00	65.000,00	65.000,00	65.000,00	65.000,00	65.000,00
798B42 (QM)	Gewerbeflächen		7.007,07	95.000,00	95.000,00	95.000,00	95.000,00	95.000,00	95.000,00

		Teilergebnisplan	**Ergebnis 2007**	**Ergebnis 2008**	**Ansatz 2009**	**Planung 2010**	**Planung 2011**	**Planung 2012**	**Planung 2013**	**Planung 2014**
1	+	Steuern und ähnliche Abgaben								
2	+	Zuwendungen und allgemeine Umlagen		-21	-21	-21	-21	-21	-21	-21
3	+	Sonstige Transfererträge								
4	+	Öffentlich-rechtliche Leistungsentgelte								
5	+	Privatrechtliche Leistungsentgelte								
6	+	Kostenerstattungen und Kostenumlagen								
7	+	Sonstige ordentliche Erträge		-192.586						
8	+	Aktivierte Eigenleistungen								
9	+/-	Bestandsveränderungen								
10	**=**	**Ordentliche Erträge**		**-192.606**	**-21**	**-21**	**-21**	**-21**	**-21**	**-21**
11	-	Personalaufwendungen		1.363.680	1.152.112	1.357.080	1.359.832	1.345.644	1.346.163	1.340.090
12	-	Versorgungsaufwendungen								
13	-	Aufwendungen für Sach- und Dienstleistungen		41.360	54.467	56.681	56.681	56.681	56.681	56.681
14	-	Bilanzielle Abschreibungen		3.032	4.699	2.490	2.467	2.233	197	188
15	-	Transferaufwendungen								
16	-	Sonstige ordentliche Aufwendungen		100.592	142.063	148.552	150.940	150.940	150.940	150.940
17	**=**	**Ordentliche Aufwendungen**		**1.508.664**	**1.353.342**	**1.564.803**	**1.569.919**	**1.555.498**	**1.553.980**	**1.547.899**
18	**=**	**Ergebnis der laufenden Verwaltungstätigkeit** (=Zeilen 10 und 17)		**1.316.057**	**1.353.321**	**1.564.782**	**1.569.899**	**1.555.477**	**1.553.959**	**1.547.878**

		Teilergebnisplan	**Ergebnis 2007**	**Ergebnis 2008**	**Ansatz 2009**	**Planung 2010**	**Planung 2011**	**Planung 2012**	**Planung 2013**	**Planung 2014**
19	+	Finanzerträge								
20	-	Zinsen und sonstige Finanzaufwendungen								
21	**=**	**Finanzergebnis** (=Zeilen 19 und 20)								
22	**=**	**Ordentliches Ergebnis** (=Zeilen 18 und 21)		**1.316.057**	**1.353.321**	**1.564.782**	**1.569.899**	**1.555.477**	**1.553.959**	**1.547.878**
23	+	Außerordentliche Erträge								
24	-	Außerordentliche Aufwendungen								
25	**=**	**Außerordentliches Ergebnis** (=Zeilen 23 und 24)								
26	**=**	**Ergebnis vor internen Leistungsbeziehungen** (=Zeilen 22 und 25)		**1.316.057**	**1.353.321**	**1.564.782**	**1.569.899**	**1.555.477**	**1.553.959**	**1.547.878**
27	+	Erträge aus internen Leistungsbeziehungen								
28	-	Aufwendungen aus internen Leistungsbeziehungen		549.387	295.391	271.665	272.275	271.059	269.403	269.047
29	**=**	**Ergebnis** (=Zeilen 26, 27 und 28)		**1.865.444**	**1.648.712**	**1.836.447**	**1.842.174**	**1.826.536**	**1.823.362**	**1.816.925**

Personalkennzahlen	**Ergebnis 2007**	**Ergebnis 2008**	**Ansatz 2009**	**Planung 2010**	**Planung 2011**	**Planung 2012**	**Planung 2013**	**Planung 2014**
Anzahl Mitarbeiter		22,29		18,52	18,52	17,78	17,78	17,78
Vollzeitkräfte		19,64	20,91	17,16	17,08	17,26	17,09	16,96
Stellenplan		19,95		17,81	17,81	17,81	17,81	17,81

Produkt 5201010	**Bauaufsicht, Sonderbauten und Prüfungen**	**P-Verantwortliche(r): Frau Murauer**

Produktklassifizierung	Externes Produkt (Fremdaufgabe)

Kurzbeschreibung des Produktes

- Beratung und Information innerhalb und außerhalb von Verfahren
- Vorbescheide und Genehmigungen für Errichtung, Änderung, Nutzungsänderung und Abbruch baulicher Anlagen
- bauordnungs- und planungsrechtliche Stellungnahmen für städtische und nichtstädtische Behörden und Dienststellen
- Ausstellung von Abgeschlossenheitsbescheinigungen nach dem Wohnungseigentumsgesetz
- Überprüfung im Bau befindlicher Vorhaben auf ordnungsgemäße Durchführung
- Prüfung rechtmäßiger Zustände von vorhandenen baulichen Anlagen
- Ordnungsbehördliche Verfahren
- regelmäßige Überprüfung vor Ort von Bauvorhaben, die Sonderbauvorschriften unterliegen
- Baurechtliche Beratung mit Auskünften und Antragsannahmen einschließlich:
  - Beantwortung von telefonischen, schriftlichen und persönlichen Anfragen zu allgemeinen bauordnungs- und bauplanungsrechtlichen Problemen außerhalb von Verfahren, z.B.
    - Beratung zur Bebaubarkeit von Grundstücken sowie Entwurfsalternativen
    - Beratung zu bautechnischen Bestimmungen
- Erteilung von Bestätigungen über die Verfahrensfreiheit nach BauO NRW

Zielgruppen des Produktes

- Bauherren, Entwurfsverfasser, Sachverständige, Bauleiter, Bauunternehmer
- Städtische und nichtstädtische Behörden und Dienststellen

- Haus- / Wohnungseigentümer
- Grundeigentümer
- Betreiber von Sonderbauten (Schulen, Kaufhäuser, Versammlungsstätten, Kaufhäuser, Hotels u.ä.)

Auftragsgrundlagen

- BauGB
- BauO NRW
- Baurechtliche Nebenbestimmungen
- Sonderbauvorschriften

Produktziele

Produkt	**5201010**	**Bauaufsicht, Sonderbauten und Prüfungen**

Das Produkt Bauaufsicht, Sonderbauten und Prüfungen ist in folgende Teilprodukte unterteilt:

- Maßnahmen der Bauaufsicht
- Sonderbauten und wiederkehrende Prüfungen

Zeitnahe und rechtssichere Erteilung von bauaufsichtlichen Bescheiden.

Ziel	**Bezeichnung**
805B4	Bearbeitungsdauer (105.2) im Baugenehmigungsverfahren ab Vollständigkeit

Kennzahlen zur Zielerreichung		Ergebnis 2007	Ergebnis 2008	Ansatz 2009	Planung 2010	Planung 2011	Planung 2012	Planung 2013	Planung 2014
805B11 (%)	Vollständig einger Anträge/eingeg Antr		90,00	90,00					
805B41 (WCH)	Bearbeitungsdauer (Vorbescheide)		1,00	1,00					
805B42 (WCH)	Bearbeitungsd (vereinf Genehmigungsverf)		1,00	1,00					
805B43 (WCH)	Bearbeitungsd (norm Genehmigungsverf)		2,00	2,00					
805B44 (%)	Bearbeitungsdauer (Vorbescheide)				100,00	100,00	100,00	100,00	100,00
805B45 (%)	Bearbeitungsd (vereinf Genehmigungsverf)				100,00	100,00	100,00	100,00	100,00
805B46 (%)	Bearbeitungsd (norm Genehmigungsverf)				100,00	100,00	100,00	100,00	100,00

		Teilergebnisplan	Ergebnis 2007	Ergebnis 2008	Ansatz 2009	Planung 2010	Planung 2011	Planung 2012	Planung 2013	Planung 2014
1	+	Steuern und ähnliche Abgaben								
2	+	Zuwendungen und allgemeine Umlagen								
3	+	Sonstige Transfererträge								
4	+	Öffentlich-rechtliche Leistungsentgelte		-2.291.455	-1.975.000	-1.975.000	-1.975.000	-1.975.000	-1.975.000	-1.975.000
5	+	Privatrechtliche Leistungsentgelte								
6	+	Kostenerstattungen und Kostenumlagen		-386	-35.800	-35.800	-35.800	-35.800	-35.800	-35.800
7	+	Sonstige ordentliche Erträge		-248.261	-34.750	-34.750	-34.750	-34.750	-34.750	-34.750
8	+	Aktivierte Eigenleistungen								
9	+/-	Bestandsveränderungen								
10	**=**	**Ordentliche Erträge**		**-2.540.102**	**-2.045.550**	**-2.045.550**	**-2.045.550**	**-2.045.550**	**-2.045.550**	**-2.045.550**
11	-	Personalaufwendungen		2.441.681	2.139.923	2.731.891	2.737.919	2.711.075	2.714.374	2.706.163
12	-	Versorgungsaufwendungen								
13	-	Aufwendungen für Sach- und Dienstleistungen		73.117	98.912	119.151	119.151	119.151	119.151	119.151
14	-	Bilanzielle Abschreibungen		5.495	7.521	4.458	4.410	4.040	19	
15	-	Transferaufwendungen								
16	-	Sonstige ordentliche Aufwendungen		177.661	210.274	251.574	256.569	256.569	256.569	256.569
17	**=**	**Ordentliche Aufwendungen**		**2.697.954**	**2.456.631**	**3.107.074**	**3.118.049**	**3.090.834**	**3.090.113**	**3.081.883**
18	**=**	**Ergebnis der laufenden Verwaltungstätigkeit** (=Zeilen 10 und 17)		**157.852**	**411.081**	**1.061.524**	**1.072.499**	**1.045.284**	**1.044.563**	**1.036.333**

		Teilergebnisplan	Ergebnis 2007	Ergebnis 2008	Ansatz 2009	Planung 2010	Planung 2011	Planung 2012	Planung 2013	Planung 2014
19	+	Finanzerträge								
20	-	Zinsen und sonstige Finanzaufwendungen								
21	**=**	**Finanzergebnis** (=Zeilen 19 und 20)								
22	**=**	**Ordentliches Ergebnis** (=Zeilen 18 und 21)		**157.852**	**411.081**	**1.061.524**	**1.072.499**	**1.045.284**	**1.044.563**	**1.036.333**
23	+	Außerordentliche Erträge								
24	-	Außerordentliche Aufwendungen								
25	**=**	**Außerordentliches Ergebnis** (=Zeilen 23 und 24)								
26	**=**	**Ergebnis vor internen Leistungsbeziehungen** (=Zeilen 22 und 25)		**157.852**	**411.081**	**1.061.524**	**1.072.499**	**1.045.284**	**1.044.563**	**1.036.333**
27	+	Erträge aus internen Leistungsbeziehungen								
28	-	Aufwendungen aus internen Leistungsbeziehungen		643.100	529.278	712.129	713.391	711.112	707.919	707.468
29	**=**	**Ergebnis** (=Zeilen 26, 27 und 28)		**800.952**	**940.360**	**1.773.652**	**1.785.889**	**1.756.397**	**1.752.482**	**1.743.800**

Personalkennzahlen	Ergebnis 2007	Ergebnis 2008	Ansatz 2009	Planung 2010	Planung 2011	Planung 2012	Planung 2013	Planung 2014
Anzahl Mitarbeiter		37,50		41,12	41,12	41,12	41,12	41,12
Vollzeitkräfte		35,80	36,42	40,21	40,18	41,03	40,66	40,42
Stellenplan		38,44		37,51	37,51	37,51	37,51	37,51

Produkt 5202010	**Service, Beratung und Information**	**P-Verantwortliche(r): Frau Hellkötter**

Produktklassifizierung	Externes Produkt (Freiwillige Aufgabe)

Kurzbeschreibung des Produktes

- Erstellen von Auszügen von Bauakten aus dem Altaktenarchiv für andere Dienststellen und berechtigte Bürger
- Microverfilmung und Archivierung von Bauakten

Zielgruppen des Produktes

- Bauherren
- interne und externe Dienststellen
- berechtigte Bürger
- Architekten
- Investoren

Auftragsgrundlagen

- BauGB
- BauO NW
- Aktenordnung der Stadt Wuppertal

Produktziele

Produkt	5202010	Service, Beratung und Information

Sicherstellung des zügigen Zugriffs auf bestehende Bauakten

Ziel	Bezeichnung
806B3	Verfilmung von 100% der verbliebenen Bauakten aus dem Vorjahr und 90% der Bauakten des laufenden Jahres
806B4	Zur Verfügungsstellung der Bauakten aus dem Altaktenarchiv/Stadtarchiv innerhalb von 3 Wochen nach Anforderung

Kennzahlen zur Zielerreichung		Ergebnis 2007	Ergebnis 2008	Ansatz 2009	Planung 2010	Planung 2011	Planung 2012	Planung 2013	Planung 2014
806B11 (ST)	Beratungsfälle der Bürgerberatung		4.665,00	5.000,00					
806B31 (%)	Verfilmte Akten Vorjahr		100,00	100,00	100,00	100,00	100,00	100,00	100,00
806B32 (%)	Verfilmte Akten lfd. Jahr		90,00	90,00	100,00	100,00	100,00	100,00	100,00
806B41 (ST)	Ausgeh Bauaktenausz 3 KW n Anforderung			500,00					
806B43 (%)	Zielerreichungsgrad				100,00	100,00	100,00	100,00	100,00

		Teilergebnisplan	Ergebnis 2007	Ergebnis 2008	Ansatz 2009	Planung 2010	Planung 2011	Planung 2012	Planung 2013	Planung 2014
1	+	Steuern und ähnliche Abgaben								
2	+	Zuwendungen und allgemeine Umlagen								
3	+	Sonstige Transfererträge								
4	+	Öffentlich-rechtliche Leistungsentgelte		-22.569	-25.000	-25.000	-25.000	-25.000	-25.000	-25.000
5	+	Privatrechtliche Leistungsentgelte								
6	+	Kostenerstattungen und Kostenumlagen								
7	+	Sonstige ordentliche Erträge		-71.055						
8	+	Aktivierte Eigenleistungen								
9	+/-	Bestandsveränderungen								
10	**=**	**Ordentliche Erträge**		**-93.624**	**-25.000**	**-25.000**	**-25.000**	**-25.000**	**-25.000**	**-25.000**
11	-	Personalaufwendungen		980.207	563.645	407.716	388.947	309.231	305.746	295.607
12	-	Versorgungsaufwendungen								
13	-	Aufwendungen für Sach- und Dienstleistungen		18.631	22.903	7.064	7.064	7.064	7.064	7.064
14	-	Bilanzielle Abschreibungen		1.287	1.920	289	286	262	1	
15	-	Transferaufwendungen								
16	-	Sonstige ordentliche Aufwendungen		40.215	49.341	15.070	15.394	15.394	15.394	15.394
17	**=**	**Ordentliche Aufwendungen**		**1.040.340**	**637.810**	**430.139**	**411.691**	**331.951**	**328.206**	**318.065**
18	**=**	**Ergebnis der laufenden Verwaltungstätigkeit** (=Zeilen 10 und 17)		**946.717**	**612.810**	**405.139**	**386.691**	**306.951**	**303.206**	**293.065**

		Teilergebnisplan	Ergebnis 2007	Ergebnis 2008	Ansatz 2009	Planung 2010	Planung 2011	Planung 2012	Planung 2013	Planung 2014
19	+	Finanzerträge								
20	-	Zinsen und sonstige Finanzaufwendungen								
21	**=**	**Finanzergebnis** (=Zeilen 19 und 20)								
22	**=**	**Ordentliches Ergebnis** (=Zeilen 18 und 21)		**946.717**	**612.810**	**405.139**	**386.691**	**306.951**	**303.206**	**293.065**
23	+	Außerordentliche Erträge								
24	-	Außerordentliche Aufwendungen								
25	**=**	**Außerordentliches Ergebnis** (=Zeilen 23 und 24)								
26	**=**	**Ergebnis vor internen Leistungsbeziehungen** (=Zeilen 22 und 25)		**946.717**	**612.810**	**405.139**	**386.691**	**306.951**	**303.206**	**293.065**
27	+	Erträge aus internen Leistungsbeziehungen								
28	-	Aufwendungen aus internen Leistungsbeziehungen		313.158	137.324	56.305	55.157	49.727	49.115	48.452
29	**=**	**Ergebnis** (=Zeilen 26, 27 und 28)		**1.259.874**	**750.133**	**461.445**	**441.848**	**356.678**	**352.320**	**341.517**

Personalkennzahlen	Ergebnis 2007	Ergebnis 2008	Ansatz 2009	Planung 2010	Planung 2011	Planung 2012	Planung 2013	Planung 2014
Anzahl Mitarbeiter		12,58		8,27	7,28	3,27	3,27	3,27
Vollzeitkräfte		11,28	8,96	5,04	4,49	2,72	2,57	2,27
Stellenplan		11,69		11,18	11,18	11,18	11,18	11,18

Produkt 5203010	**Denkmalschutz und Denkmalpflege**	**P-Verantwortliche(r): Frau Murauer**

Produktklassifizierung	Externes Produkt (Fremdaufgabe)

Kurzbeschreibung des Produktes

- Führung der Denkmalliste
- Beratung und Motivation (Schulung) von Grundeigentümern, Architekten, Handwerkern, Behörden und interessierten Bürgern
- Bewilligung von Fördermitteln und Ausstellung von Bescheinigungen für steuerliche Zwecke
- Erlaubniserteilung nach DSchG NRW
- Ordnungsbehördliche Maßnahmen und Verfahren
- Beratung und Information innerhalb und außerhalb von Verfahren
- denkmalpflegerische Stellungnahmen für städtische und nichtstädtische Behörden und Dienststellen
- Überprüfung im Bau befindlicher Vorhaben auf ordnungsgemäße Durchführung im Sinne des Denkmalschutzes

Zielgruppen des Produktes

- Eigentümer und sonstige Nutzungsberechtigte von denkmalwerten Objekten
- stadthistorische Vereinigungen
- Bauherren, Entwurfsverfasser, Bauleiter, Bauunternehmer

Auftragsgrundlagen

- Denkmalschutzgesetz
- Denkmallisten, Verordnungen, Ministerialerlasse
- Städtische Ortsbild- und Erhaltungssatzungen
- Einkommenssteuergesetz

Produktziele

Produkt	5203010	Denkmalschutz und Denkmalpflege

Rechtssicherer Schutz und Pflege sowie Sicherstellung der wissenschaftlichen Erforschung von Denkmälern in der Stadt. In beiden Verfahren ist lt. DSchG NRW das Benehmen mit dem LVR – Amt für Denkmalpflege im Rheinland – herzustellen. Die vom Gesetzgeber (lt. DSchG NRW) hierzu gestellte Frist ist max. 12 Wochen.

Ziel	Bezeichnung
807D1	Abschluss von denkmalrechtlichen Verfahren innerhalb der gesetzlich vorgeschriebenen Frist

Kennzahlen zur Zielerreichung		Ergebnis 2007	Ergebnis 2008	Ansatz 2009	Planung 2010	Planung 2011	Planung 2012	Planung 2013	Planung 2014
807B11 (ST)	Anzahl der Beratungen von Bürgern		4.740,00	10.000,00					
807B12 (ST)	Anzahl der Beratungen von Dienststellen		1.862,00	4.000,00					
807B41 (%)	fristgerecht abg. Verfahren		95,00	95,00					
807D11 (%)	Erlaubnisverfahren (12WCH)				100,00	100,00	100,00	100,00	100,00
807D12 (%)	Steuerl. Besch. (12WCH)				100,00	100,00	100,00	100,00	100,00

		Teilergebnisplan	Ergebnis 2007	Ergebnis 2008	Ansatz 2009	Planung 2010	Planung 2011	Planung 2012	Planung 2013	Planung 2014
1	+	Steuern und ähnliche Abgaben								
2	+	Zuwendungen und allgemeine Umlagen			-75.100	-100	-100	-100	-100	-100
3	+	Sonstige Transfererträge								
4	+	Öffentlich-rechtliche Leistungsentgelte		-69.495	-30.700	-30.700	-30.700	-30.700	-30.700	-30.700
5	+	Privatrechtliche Leistungsentgelte								
6	+	Kostenerstattungen und Kostenumlagen								
7	+	Sonstige ordentliche Erträge		-60.443	-6.150	-6.150	-6.150	-6.150	-6.150	-6.150
8	+	Aktivierte Eigenleistungen								
9	+/-	Bestandsveränderungen								
10	**=**	**Ordentliche Erträge**		**-129.938**	**-111.950**	**-36.950**	**-36.950**	**-36.950**	**-36.950**	**-36.950**
11	-	Personalaufwendungen		507.211	444.525	528.122	529.287	524.098	524.736	523.149
12	-	Versorgungsaufwendungen								
13	-	Aufwendungen für Sach- und Dienstleistungen		18.723	26.081	23.968	23.968	23.968	23.968	23.918
14	-	Bilanzielle Abschreibungen		1.199	1.641	862	852	781	3	
15	-	Transferaufwendungen		118.552	158.900	8.900	8.900	8.900	8.900	8.900
16	-	Sonstige ordentliche Aufwendungen		38.389	43.127	46.804	47.770	47.770	47.770	47.770
17	**=**	**Ordentliche Aufwendungen**		**684.073**	**674.274**	**608.656**	**610.778**	**605.517**	**605.377**	**603.736**
18	**=**	**Ergebnis der laufenden Verwaltungstätigkeit** (=Zeilen 10 und 17)		**554.135**	**562.324**	**571.706**	**573.828**	**568.567**	**568.427**	**566.786**

		Teilergebnisplan	Ergebnis 2007	Ergebnis 2008	Ansatz 2009	Planung 2010	Planung 2011	Planung 2012	Planung 2013	Planung 2014
19	+	Finanzerträge								
20	-	Zinsen und sonstige Finanzaufwendungen								
21	**=**	**Finanzergebnis** (=Zeilen 19 und 20)								
22	**=**	**Ordentliches Ergebnis** (=Zeilen 18 und 21)		**554.135**	**562.324**	**571.706**	**573.828**	**568.567**	**568.427**	**566.786**
23	+	Außerordentliche Erträge								
24	-	Außerordentliche Aufwendungen								
25	**=**	**Außerordentliches Ergebnis** (=Zeilen 23 und 24)								
26	**=**	**Ergebnis vor internen Leistungsbeziehungen** (=Zeilen 22 und 25)		**554.135**	**562.324**	**571.706**	**573.828**	**568.567**	**568.427**	**566.786**
27	+	Erträge aus internen Leistungsbeziehungen								
28	-	Aufwendungen aus internen Leistungsbeziehungen		153.956	114.183	110.051	110.296	109.855	109.237	109.146
29	**=**	**Ergebnis** (=Zeilen 26, 27 und 28)		**708.090**	**676.506**	**681.757**	**684.123**	**678.422**	**677.664**	**675.932**

Personalkennzahlen	Ergebnis 2007	Ergebnis 2008	Ansatz 2009	Planung 2010	Planung 2011	Planung 2012	Planung 2013	Planung 2014
Anzahl Mitarbeiter		8,18		10,20	10,20	10,20	10,20	10,20
Vollzeitkräfte		7,80	7,95	9,97	9,95	10,17	10,07	10,02
Stellenplan		8,38		9,28	9,28	9,28	9,28	9,28

Produkt 5204010	**Wohnraumförderung**	**P-Verantwortliche(r): Frau Galvagni**

Produktklassifizierung	Externes Produkt (Fremdaufgabe)

Kurzbeschreibung des Produktes

- Förderung des Mietwohnungsbaus (Neu- und Umbau von Nichtwohnungsgebäuden)
- Förderung des Baus und Erwerbs von Wohneigentum
- Förderung von investiven Maßnahmen zum Abbau von Barrieren im Wohnungsbestand

Zielgruppen des Produktes

- Bauherren/ Erwerber/ Hauseigentümer
- Betreiber von Alten- und Altenpflegeheimen
- Wohnungssuchende mit geringem Einkommen

Auftragsgrundlagen

- Wohnraumförderungsgesetz
- Wohnungsbauförderungsgesetz
- Richtlinie zur Förderung von investiven Maßnahmen im Bestand

Produktziele

Produkt	5204010	Wohnraumförderung

Nachhaltige Verbesserung der Wohnraumversorgung für einkommensschwächere, am Wohnungsmarkt benachteiligte Personengruppen.

Ziel	Bezeichnung
808B1	Erhöhung des Angebotes an Mietwohnraum für Geringverdienende
808B3	Verbesserung der Wohnraumversorgung im Eigentumsbereich
808B4	Erhöhung des Angebotes an barrierearmen Wohneinheiten

Kennzahlen zur Zielerreichung		Ergebnis 2007	Ergebnis 2008	Ansatz 2009	Planung 2010	Planung 2011	Planung 2012	Planung 2013	Planung 2014
808B11 (ST)	Anzahl der geförderten Mietwohnungen		24,00	80,00					
808B12 (%)	eing. vollst. Antr./abschl. bearb. Antr.				100,00	100,00	100,00	100,00	100,00
808B31 (ST)	Gef. Wohneinheiten (Wohneigentum)		471,00	100,00					
808B32 (%)	eing. Anträge/ abschließend bearb. Antr.				70,00	70,00	70,00	70,00	70,00
808B41 (ST)	Umgeb Wohneinheiten im Kalenderjahr		49,00	30,00					
808B42 (ST)	Umgeb Heimplätze im Kalenderjahr			50,00					
808B43 (%)	eing. vollst. Antr./abschl. bearb. Antr.				100,00	100,00	100,00	100,00	100,00

		Teilergebnisplan	Ergebnis 2007	Ergebnis 2008	Ansatz 2009	Planung 2010	Planung 2011	Planung 2012	Planung 2013	Planung 2014
1	+	Steuern und ähnliche Abgaben								
2	+	Zuwendungen und allgemeine Umlagen		-6		-1.212	-1.362	-1.362	-1.362	-1.362
3	+	Sonstige Transfererträge								
4	+	Öffentlich-rechtliche Leistungsentgelte		-76.802	-117.600	-117.600	-117.600	-117.600	-117.600	-117.600
5	+	Privatrechtliche Leistungsentgelte								
6	+	Kostenerstattungen und Kostenumlagen		-7.695	-7.600	-7.600	-7.600	-7.600	-7.600	-7.600
7	+	Sonstige ordentliche Erträge		-60.108	-5.100	-5.100	-5.100	-5.100	-5.100	-5.100
8	+	Aktivierte Eigenleistungen								
9	+/-	Bestandsveränderungen								
10	**=**	**Ordentliche Erträge**		**-144.612**	**-130.300**	**-131.512**	**-131.662**	**-131.662**	**-131.662**	**-131.662**
11	-	Personalaufwendungen		711.578	607.199	669.246	665.112	637.389	636.715	632.049
12	-	Versorgungsaufwendungen								
13	-	Aufwendungen für Sach- und Dienstleistungen		20.645	24.827	29.640	29.790	29.790	29.790	29.790
14	-	Bilanzielle Abschreibungen		1.438	2.101	2.507	2.496	2.395	1.438	34
15	-	Transferaufwendungen		681.118	690.000	550.000	265.000	125.000	55.000	45.000
16	-	Sonstige ordentliche Aufwendungen		43.620	53.504	55.558	56.735	56.735	56.735	56.735
17	**=**	**Ordentliche Aufwendungen**		**1.458.399**	**1.377.632**	**1.306.952**	**1.019.132**	**851.309**	**779.678**	**763.608**
18	**=**	**Ergebnis der laufenden Verwaltungstätigkeit** (=Zeilen 10 und 17)		**1.313.786**	**1.247.332**	**1.175.440**	**887.470**	**719.647**	**648.016**	**631.945**

		Teilergebnisplan	Ergebnis 2007	Ergebnis 2008	Ansatz 2009	Planung 2010	Planung 2011	Planung 2012	Planung 2013	Planung 2014
19	+	Finanzerträge								
20	-	Zinsen und sonstige Finanzaufwendungen								
21	**=**	**Finanzergebnis** (=Zeilen 19 und 20)								
22	**=**	**Ordentliches Ergebnis** (=Zeilen 18 und 21)		**1.313.786**	**1.247.332**	**1.175.440**	**887.470**	**719.647**	**648.016**	**631.945**
23	+	Außerordentliche Erträge								
24	-	Außerordentliche Aufwendungen								
25	**=**	**Außerordentliches Ergebnis** (=Zeilen 23 und 24)								
26	**=**	**Ergebnis vor internen Leistungsbeziehungen** (=Zeilen 22 und 25)		**1.313.786**	**1.247.332**	**1.175.440**	**887.470**	**719.647**	**648.016**	**631.945**
27	+	Erträge aus internen Leistungsbeziehungen								
28	-	Aufwendungen aus internen Leistungsbeziehungen		170.819	148.574	135.169	135.108	133.123	132.274	131.986
29	**=**	**Ergebnis** (=Zeilen 26, 27 und 28)		**1.484.605**	**1.395.906**	**1.310.609**	**1.022.578**	**852.770**	**780.290**	**763.932**

Personalkennzahlen	Ergebnis 2007	Ergebnis 2008	Ansatz 2009	Planung 2010	Planung 2011	Planung 2012	Planung 2013	Planung 2014
Anzahl Mitarbeiter		9,41		8,88	8,74	8,45	8,30	8,16
Vollzeitkräfte		8,78	9,99	8,49	8,34	8,04	7,93	7,82
Stellenplan		9,73		9,41	9,41	9,41	9,41	9,41

Produkt 5206010	**Wohnberechtigungsscheine, Wohnraumvermittlung, Bestands- und Besetzungskontrolle und Wohnungsaufsicht**	**P-Verantwortliche(r): Frau Galvagni**

Produktklassifizierung	Externes Produkt (Fremdaufgabe)

Kurzbeschreibung des Produktes

- Prüfung der rechtlichen Voraussetzungen zur Erlangung einer öffentlich geförderten Wohnung und Erteilung einer entsprechenden Bescheinigung
- Vermittlung von öffentlich geförderten Wohnungen an berechtigte Personen
- Erfassung der geförderten Wohnungen
- Feststellung des Bindungsendes bei öffentlich geförderten Wohnraum bei vorzeitiger Rückzahlung der öffentlichen Mittel bzw. bei planmäßigen Auslauf der öffentlichen Darlehen
- Prüfung von ordnungsgemäßer Belegung bei geförderten Wohnraum
- Verfolgung und Ahndung von Verstößen bei nicht ordnungsgemäßer Belegung
- Feststellung und Verfolgung von Mängeln und Missständen, durch die das Wohnen in Mietwohnungen erheblich beeinträchtigt wird

Zielgruppen des Produktes

- Wohnungssuchende
- Vermieter öffentlich geförderten Wohnraums
- Mieter
- Eigentümer und Verwalter von Wohnraum

Auftragsgrundlagen

- Wohnungsbindungsgesetz (WoBindG)
- Wohnraumförderungsgesetz (WoFG)
- Wohnungsgesetz (Gesetz zur Erhaltung und Pflege von Wohnraum für das Land NRW)

Produktziele

Produkt	**5206010**	**Wohnberechtigungsscheine, Wohnraumvermittlung, Bestands- und Besetzungskontrolle und Wohnungsaufsicht**

Das Produkt Wohnberechtigungsscheine, Wohnraumvermittlung, Bestands- und Besetzungskontrolle und Wohnungsaufsicht ist in folgende Teilprodukte unterteilt:

- Erteilung von Wohnberechtigungsscheinen / Wohnraumvermittlung
- Bestands- und Besetzungskontrolle/ Wohnungsaufsicht nach dem Wohnungsgesetz NRW

Berechtigten Wohnungssuchenden Zugang zu geförderten Wohnungen ermöglichen.
Sicherstellung der Belegung entsprechend den Förderbestimmungen und dem WoBindG.
Beseitigung von Mängeln und Missständen zur Schaffung erträglicher Wohnverhältnisse (gem. Wohnungsgesetz NRW)

Ziel	**Bezeichnung**
810B1	Sicherstellung der Belegung der nach dem II. WoBauG geförderten Wohnungen entsprechend den Förderbestimmungen und dem WoBindG durch örtliche Überprüfung (jährlich 10% des Bestandes) 01.01.2010 ~ 18.000, 01.01.2011 ~ 17.400
810B3	Vermittlung von mindestens 50% aller registrierten Bewerber mit öffentlich gefördertem Wohnraum
810B4	Bearbeitung aller beantragten Wohnberechtigungsscheine und sonstige Bezugsgenehmigungen

Kennzahlen zur Zielerreichung		Ergebnis 2007	Ergebnis 2008	Ansatz 2009	Planung 2010	Planung 2011	Planung 2012	Planung 2013	Planung 2014
810B11 (ST)	Anzahl der geprüften Wohneinheiten		15.977,00	2.060,00	18.000,00	17.400,00	17.400,00	17.400,00	17.400,00
810B31 (ST)	Anzahl der Wohnraumvermittlungen		14.308,00	3.500,00					
810B32 (%)	Wohnraumvermittlungen				50,00	50,00	50,00	50,00	50,00
810B41 (ST)	Erteilte Wohnberbesch und Bezugsgenehm		16.844,00	4.000,00					
810B42 (%)	Erteilte Wohnberbesch und Bezugsgenehm				100,00	100,00	100,00	100,00	100,00

		Teilergebnisplan	Ergebnis 2007	Ergebnis 2008	Ansatz 2009	Planung 2010	Planung 2011	Planung 2012	Planung 2013	Planung 2014
1	+	Steuern und ähnliche Abgaben								
2	+	Zuwendungen und allgemeine Umlagen		-35.892	-40.900	-40.921	-40.921	-40.921	-40.921	-40.921
3	+	Sonstige Transfererträge								
4	+	Öffentlich-rechtliche Leistungsentgelte		-34.080	-38.350	-38.350	-38.350	-38.350	-38.350	-38.350
5	+	Privatrechtliche Leistungsentgelte								
6	+	Kostenerstattungen und Kostenumlagen								
7	+	Sonstige ordentliche Erträge		-98.537	-22.576	-22.576	-22.576	-22.576	-22.576	-22.576
8	+	Aktivierte Eigenleistungen								
9	+/-	Bestandsveränderungen								
10	**=**	**Ordentliche Erträge**		**-168.510**	**-101.826**	**-101.847**	**-101.847**	**-101.847**	**-101.847**	**-101.847**
11	-	Personalaufwendungen		1.166.518	995.403	1.156.766	1.149.619	1.101.703	1.100.538	1.092.472
12	-	Versorgungsaufwendungen								
13	-	Aufwendungen für Sach- und Dienstleistungen		39.780	49.645	46.827	46.827	46.827	46.827	46.827
14	-	Bilanzielle Abschreibungen		2.733	3.994	4.334	4.314	4.139	2.485	58
15	-	Transferaufwendungen								
16	-	Sonstige ordentliche Aufwendungen		80.633	101.692	95.329	97.363	97.363	97.363	97.363
17	**=**	**Ordentliche Aufwendungen**		**1.289.664**	**1.150.734**	**1.303.257**	**1.298.123**	**1.250.032**	**1.247.213**	**1.236.721**
18	**=**	**Ergebnis der laufenden Verwaltungstätigkeit** (=Zeilen 10 und 17)		**1.121.155**	**1.048.908**	**1.201.410**	**1.196.276**	**1.148.185**	**1.145.366**	**1.134.874**

		Teilergebnisplan	Ergebnis 2007	Ergebnis 2008	Ansatz 2009	Planung 2010	Planung 2011	Planung 2012	Planung 2013	Planung 2014
19	+	Finanzerträge								
20	-	Zinsen und sonstige Finanzaufwendungen								
21	**=**	**Finanzergebnis** (=Zeilen 19 und 20)								
22	**=**	**Ordentliches Ergebnis** (=Zeilen 18 und 21)		**1.121.155**	**1.048.908**	**1.201.410**	**1.196.276**	**1.148.185**	**1.145.366**	**1.134.874**
23	+	Außerordentliche Erträge								
24	-	Außerordentliche Aufwendungen								
25	**=**	**Außerordentliches Ergebnis** (=Zeilen 23 und 24)								
26	**=**	**Ergebnis vor internen Leistungsbeziehungen** (=Zeilen 22 und 25)		**1.121.155**	**1.048.908**	**1.201.410**	**1.196.276**	**1.148.185**	**1.145.366**	**1.134.874**
27	+	Erträge aus internen Leistungsbeziehungen								
28	-	Aufwendungen aus internen Leistungsbeziehungen		311.850	271.066	244.486	244.362	240.931	239.469	238.972
29	**=**	**Ergebnis** (=Zeilen 26, 27 und 28)		**1.433.005**	**1.319.974**	**1.445.895**	**1.440.638**	**1.389.116**	**1.384.835**	**1.373.846**

Personalkennzahlen	Ergebnis 2007	Ergebnis 2008	Ansatz 2009	Planung 2010	Planung 2011	Planung 2012	Planung 2013	Planung 2014
Anzahl Mitarbeiter		17,88		16,37	16,10	15,58	15,31	15,04
Vollzeitkräfte		16,67	19,00	15,66	15,38	14,83	14,62	14,41
Stellenplan		18,49		17,45	17,45	17,45	17,45	17,45

Produkt 5207010	**Mietpreisüberprüfung und Mietspiegel**	**P-Verantwortliche(r): Frau Galvagni**

Produktklassifizierung	Externes Produkt (Fremdaufgabe)

Kurzbeschreibung des Produktes

- Mietpreisüberprüfungen im freifinanzierten und öffentlich geförderten Wohnungsbau
- Ahndung von Verstößen im Rahmen der Mietpreisüberprüfungen
- Ermittlung der Daten und Erstellung des Mietspiegels

Zielgruppen des Produktes

- Mieter
- Eigentümer von Wohnraum
- Bauherren/ Investoren

Auftragsgrundlagen

- Wohnungsbindungsgesetz
- Wirtschaftsstrafgesetz
- BGB

Produktziele

Produkt	5207010	Mietpreisüberprüfung und Mietspiegel

Zu 811B3: Die angegebene Anzahl der Prüfungen ist nur leistbar, wenn alle Mitarbeiter / -innen – bis auf die normalen Urlaubs- und Krankheitszeiten – durchgängig im Dienst sind.

Zu 811B4: Die Untersuchungen zur Erstellung eines qualifizierten Mietspiegels müssen alle zwei Jahre erfolgen. Untersuchte Mieten in 2009 = 6.000.

Ziel	Bezeichnung
811B1	Sicherstellung eines sachgerechten örtlichen Mietniveaus
811B3	Einhaltung der preisrechtlich zulässigen Miete
811B4	Feststellung der Bewegungen der Mietpreise auf dem freifinanziertem Wohnungsmarkt

Kennzahlen zur Zielerreichung		Ergebnis 2007	Ergebnis 2008	Ansatz 2009	Planung 2010	Planung 2011	Planung 2012	Planung 2013	Planung 2014
811B11 (%)	Anteil der überpr. Vorgänge/Anfragen		100,00	100,00	100,00	100,00	100,00	100,00	100,00
811B31 (ST)	Anzahl der überpr Vorgänge		1.163,00	300,00	300,00	300,00	300,00	300,00	300,00
811B41 (ST)	Untersuchte Mieten			2.000,00	6.000,00	6.000,00	6.000,00	6.000,00	6.000,00

		Teilergebnisplan	Ergebnis 2007	Ergebnis 2008	Ansatz 2009	Planung 2010	Planung 2011	Planung 2012	Planung 2013	Planung 2014
1	+	Steuern und ähnliche Abgaben								
2	+	Zuwendungen und allgemeine Umlagen		-3		-6	-6	-6	-6	-6
3	+	Sonstige Transfererträge								
4	+	Öffentlich-rechtliche Leistungsentgelte		-5.856						
5	+	Privatrechtliche Leistungsentgelte								
6	+	Kostenerstattungen und Kostenumlagen								
7	+	Sonstige ordentliche Erträge		-17.001	-20.000	-20.000	-20.000	-20.000	-20.000	-20.000
8	+	Aktivierte Eigenleistungen								
9	+/-	Bestandsveränderungen								
10	**=**	**Ordentliche Erträge**		**-22.860**	**-20.000**	**-20.006**	**-20.006**	**-20.006**	**-20.006**	**-20.006**
11	-	Personalaufwendungen		307.799	262.651	309.372	307.461	294.646	294.335	292.177
12	-	Versorgungsaufwendungen								
13	-	Aufwendungen für Sach- und Dienstleistungen		9.384	11.320	11.857	11.857	11.857	11.857	11.857
14	-	Bilanzielle Abschreibungen		656	958	1.159	1.154	1.107	665	16
15	-	Transferaufwendungen								
16	-	Sonstige ordentliche Aufwendungen		19.452	69.396	25.295	70.839	25.839	70.839	25.839
17	**=**	**Ordentliche Aufwendungen**		**337.291**	**344.325**	**347.683**	**391.310**	**333.448**	**377.695**	**329.888**
18	**=**	**Ergebnis der laufenden Verwaltungstätigkeit** (=Zeilen 10 und 17)		**314.431**	**324.325**	**327.677**	**371.304**	**313.443**	**357.689**	**309.882**

		Teilergebnisplan	Ergebnis 2007	Ergebnis 2008	Ansatz 2009	Planung 2010	Planung 2011	Planung 2012	Planung 2013	Planung 2014
19	+	Finanzerträge								
20	-	Zinsen und sonstige Finanzaufwendungen								
21	**=**	**Finanzergebnis** (=Zeilen 19 und 20)								
22	**=**	**Ordentliches Ergebnis** (=Zeilen 18 und 21)		**314.431**	**324.325**	**327.677**	**371.304**	**313.443**	**357.689**	**309.882**
23	+	Außerordentliche Erträge								
24	-	Außerordentliche Aufwendungen								
25	**=**	**Außerordentliches Ergebnis** (=Zeilen 23 und 24)								
26	**=**	**Ergebnis vor internen Leistungsbeziehungen** (=Zeilen 22 und 25)		**314.431**	**324.325**	**327.677**	**371.304**	**313.443**	**357.689**	**309.882**
27	+	Erträge aus internen Leistungsbeziehungen								
28	-	Aufwendungen aus internen Leistungsbeziehungen		75.384	66.715	62.407	62.373	61.456	61.066	60.933
29	**=**	**Ergebnis** (=Zeilen 26, 27 und 28)		**389.815**	**391.039**	**390.084**	**433.678**	**374.898**	**418.755**	**370.815**

Personalkennzahlen	Ergebnis 2007	Ergebnis 2008	Ansatz 2009	Planung 2010	Planung 2011	Planung 2012	Planung 2013	Planung 2014
Anzahl Mitarbeiter		4,29		5,25	5,16	4,99	4,91	4,82
Vollzeitkräfte		4,00	4,56	5,02	4,93	4,74	4,69	4,62
Stellenplan		4,42		5,58	5,58	5,58	5,58	5,58

Ressort 106 **Umweltschutz** **Leitung: N.N.**

Produktbereich		Produktgruppe		Produkt	
53	Ver- und Entsorgung	5303	Koordinierung Stadtentwässerung	**5303010**	**Koordinierung Stadtentwässerung**
		5304	Koordinierung Abfallwirtschaft	**5304010**	**Koordinierung Abfallwirtschaft**
		5305	Sonstige Abwasserwirtschaft	**5305010**	**Kanalanschlussleitungen**
55	Natur- und Landschaftspflege	5502	Natur und Landschaft	**5502010**	**Natur und Landschaft**
		5504	Gewässerschutz	**5504010**	**Gewässerschutz**
56	Umweltschutz	5601	Lärm, Luft, Klima	**5601010**	**Lärm, Luft, Klima**
		5602	Bodenschutz	**5602010**	**Bodenschutz**
		5603	Umweltbeiträge zur Stadt-, Wirtschafts-, und Unternehmensentwicklung	**5603010** **5603020**	**Umweltbeiträge zur Stadt-, Wirtschafts- und Unternehmensentwicklung** **Immissionsschutz / Betrieblicher Umwelt-schutz***
		5604	Immissionsschutz / Betrieblicher Umwelt-schutz	**5604010**	**Immissionsschutz / Betrieblicher Umwelt-schutz**

* Das Produkt entfällt ab 2010. Nähere Hinweise können der Beschreibung des Produktes entnommen werden.

Produkt 5303010	**Koordinierung Stadtentwässerung**	**P-Verantwortliche(r): Herr Toennes**

Produktklassifizierung	Finanzprodukt

Kurzbeschreibung des Produktes

- Koordinierung der Stadtentwässerung,
- Geschäfte gemäß Entsorgungsvertrag: Die Stadt bedient sich zur Erfüllung der Abwasserbeseitigungspflicht der WSW AG.
- Mitwirkungs-, Beteiligungs-, Koordinierungs- und Controllingfunktionen, Entwicklung von Zielvorgaben, Prioritäten etc. für die Generalentwässerungs-planung, das Abwasserbeseitigungskonzept, den Ausbau, die Erneuerung und den Betrieb der Abwasseranlagen
- Durchsetzung der Pflicht zum Anschluss an die öffentliche Kanalisation
- Fortschreibung der Satzungen über die Abwasserbeseitigung und die Erhebung von Anschlussbeiträgen, Abwassergebühren und Kostenersatz für Grundstücksanschlüsse einschließlich Gebührenkalkulation
- Gebührenkalkulation
- Wasserverbandsangelegenheiten

Zielgruppen des Produktes

- Grundstückseigentümerinnen und Grundstückseigentümer
- Alle Bürgerinnen und Bürger, Investoren, Vorhabenträger, Industrie, Handwerk, Handel
- Akteure im Bereich der Abwasserbeseitigung und des Gewässerschutzes (u. a. WSW, Wasserverbände, Wasserbehörden)
- Akteure im Bau- und Planungsbereich

Auftragsgrundlagen

- Erfüllung der Abwasserbeseitigungspflicht nach § 53 Landeswassergesetz
- Entsorgungsvertrag Stadt/WSW
- Wasserrechtliche Vorschriften (EU Wasserrahmenrichtlinie, Wasserhaushaltsgesetz, Landeswassergesetz NRW u. a.)
- Allgemein anerkannte Regeln der Technik
- Gebührenrechtliche Vorschriften

Produktziele

Produkt	**5303010**	**Koordinierung Stadtentwässerung**

Zielsetzung: Verbesserung der Wuppertaler Stadtentwässerung, insbesondere durch:

- Weiterentwicklung einer umweltgerechten und zukunftsfähigen Stadtentwässerung
- Effizienter Mitteleinsatz und Minimierung der Risiken im Hinblick auf Fehlinvestitionen
- Moderate Gebührenentwicklung
- Orientierung der Maßnahmen an dem Gewässerentwicklungskonzept
- Verbreiterung der Basis der Gebührenzahler/-innen

Ziel	Bezeichnung
821B2	Moderate Entwicklung der Regenwassergebühr: Abweichung von der prognostizierten Gebührenentwicklung 2005 – 2015 (3,25 €); pro Jahr um 0,30 €
821B4	Sanierung von 200 Kanalhaltungen mit schweren Schäden pro Jahr (Gesamtzahl 1.300 Haltungen)
821D1	Bis 2013 sollen mindestens 320 Einleitungen (von insgesamt 730) erlaubt sein.

Kennzahlen zur Zielerreichung		Ergebnis 2007	Ergebnis 2008	Ansatz 2009	Planung 2010	Planung 2011	Planung 2012	Planung 2013	Planung 2014
821B11 (%)	Umsetzung der jährl. Arbeitsprogramme		100,00	100,00					
821B21 (EUR)	Unterschreitung prognostizierte Gebühr		1,00	0,30	0,30	0,30	0,30	0,30	0,30
821B31 (%)	100% d. erlaubten Einleitungen		17,00	25,00					
821B41 (ST)	Sanierung von Kanalhaltungen		232,00	200,00	200,00	200,00	200,00	200,00	200,00
821D11 (ANZ)	Anzahl der erlaubten Einleitungen				80,00	80,00	80,00	80,00	80,00

		Teilergebnisplan	Ergebnis 2007	Ergebnis 2008	Ansatz 2009	Planung 2010	Planung 2011	Planung 2012	Planung 2013	Planung 2014
1	+	Steuern und ähnliche Abgaben								
2	+	Zuwendungen und allgemeine Umlagen		-182.600		-4	-4	-4	-4	-4
3	+	Sonstige Transfererträge								
4	+	Öffentlich-rechtliche Leistungsentgelte		-105.038.543	-104.173.010	-107.071.700	-107.071.600	-107.071.600	-107.071.600	-107.071.600
5	+	Privatrechtliche Leistungsentgelte		-134.166						
6	+	Kostenerstattungen und Kostenumlagen								
7	+	Sonstige ordentliche Erträge		-238.229	-48.790					
8	+	Aktivierte Eigenleistungen								
9	+/-	Bestandsveränderungen								
10	**=**	**Ordentliche Erträge**		**-105.593.538**	**-104.221.800**	**-107.071.704**	**-107.071.604**	**-107.071.604**	**-107.071.604**	**-107.071.604**
11	-	Personalaufwendungen		517.650	504.198	494.262	496.630	496.258	498.877	497.806
12	-	Versorgungsaufwendungen								
13	-	Aufwendungen für Sach- und Dienstleistungen		445.764	275.109	29.158	29.328	29.328	29.378	29.378
14	-	Bilanzielle Abschreibungen		13.695.260	7.624.603	8.288.392	8.286.205	8.286.138	8.286.039	8.286.034
15	-	Transferaufwendungen								
16	-	Sonstige ordentliche Aufwendungen		82.094.669	84.121.015	84.971.317	84.971.603	84.971.603	84.971.743	84.971.743
17	**=**	**Ordentliche Aufwendungen**		**96.753.343**	**92.524.925**	**93.783.129**	**93.783.766**	**93.783.327**	**93.786.037**	**93.784.961**
18	**=**	**Ergebnis der laufenden Verwaltungstätigkeit** (=Zeilen 10 und 17)		**-8.840.195**	**-11.696.875**	**-13.288.575**	**-13.287.838**	**-13.288.278**	**-13.285.568**	**-13.286.643**

		Teilergebnisplan	Ergebnis 2007	Ergebnis 2008	Ansatz 2009	Planung 2010	Planung 2011	Planung 2012	Planung 2013	Planung 2014
19	+	Finanzerträge								
20	-	Zinsen und sonstige Finanzaufwendungen								
21	**=**	**Finanzergebnis** (=Zeilen 19 und 20)								
22	**=**	**Ordentliches Ergebnis** (=Zeilen 18 und 21)		**-8.840.195**	**-11.696.875**	**-13.288.575**	**-13.287.838**	**-13.288.278**	**-13.285.568**	**-13.286.643**
23	+	Außerordentliche Erträge								
24	-	Außerordentliche Aufwendungen								
25	**=**	**Außerordentliches Ergebnis** (=Zeilen 23 und 24)								
26	**=**	**Ergebnis vor internen Leistungsbeziehungen** (=Zeilen 22 und 25)		**-8.840.195**	**-11.696.875**	**-13.288.575**	**-13.287.838**	**-13.288.278**	**-13.285.568**	**-13.286.643**
27	+	Erträge aus internen Leistungsbeziehungen								
28	-	Aufwendungen aus internen Leistungsbeziehungen		1.569.050	82.728	1.535.473	1.535.801	1.535.687	1.535.576	1.535.523
29	**=**	**Ergebnis** (=Zeilen 26, 27 und 28)		**-7.271.145**	**-11.614.148**	**-11.753.102**	**-11.752.037**	**-11.752.591**	**-11.749.992**	**-11.751.121**

Personalkennzahlen	Ergebnis 2007	Ergebnis 2008	Ansatz 2009	Planung 2010	Planung 2011	Planung 2012	Planung 2013	Planung 2014
Anzahl Mitarbeiter		7,84		7,82	7,82	7,82	7,82	7,82
Vollzeitkräfte		7,30	8,63	6,86	6,77	6,66	6,58	6,70
Stellenplan		7,31		9,02	9,02	9,02	9,02	9,02

Produkt 5304010	**Koordinierung Abfallwirtschaft**	**P-Verantwortliche(r): Herr Toennes**

Produktklassifizierung	Externes Produkt (Pflichtaufgabe)

Kurzbeschreibung des Produktes

- Koordinierung der Abfallwirtschaft
- Hinwirken auf eine umweltgerechte und kostengünstige Kreislauf- und Abfallwirtschaft mit den Entsorgungsakteuren
- Entwicklung hin zu einer Stoffstromwirtschaft
- Fortschreibung der Abfallsatzung unter Berücksichtigung der Interessen verschiedener Akteure
- Wahrnehmung der städtischen Rechte und Pflichten (Abfallbeseitigungspflicht für Abfälle aus Haushalten)
- Erstellung und Fortschreibung des Abfallwirtschaftskonzeptes
- Bilanzierung der Abfallmengen/Abfallstatistik
- Koordinierung der Abfallberatung und der Öffentlichkeitsarbeit, u. a. auch Aktionen zur Sauberkeit der Stadt
- Mitwirkung bei der Gebührenkalkulation
- Wahrnehmung der Berichtspflichten gegenüber der Bezirksregierung

Zielgruppen des Produktes

- Alle Bürger/-innen sowie Besucher/-innen der Stadt, Wohnungsbaugesellschaften, Wirtschaftsunternehmen
- Akteure im Bereich der Abfallwirtschaft (u. a. AWG, DSD, soziale Träger)

Auftragsgrundlagen

- Abfallrechtliche Vorschriften (EU-Richtlinien, Abfallgesetze des Bundes und des Landes NRW)
- Entsorgungsvertrag Stadt/AWG

Produktziele

Produkt	**5304010**	**Koordinierung Abfallwirtschaft**

Zielsetzung: Verbesserung der Wuppertaler Abfallwirtschaft, insbesondere durch: :

- Hinwirken auf eine umweltgerechte, kostengünstige und nachhaltige Kreislauf- und Abfallwirtschaft
- Hinwirken auf einen Übergang von der Abfall- zur Stoffstromwirtschaft
- Hinwirken auf eine moderate Gebührenentwicklung
- Hinwirken auf ein umweltgerechtes Abfallverhalten
- Aufbauen und Entwickeln von Netzwerken und Allianzen zum nachhaltigen Produzieren und Konsumieren
- Informieren und Sensibilisieren durch die Erstellung von Abfallbilanzen

Ziel	**Bezeichnung**
822B3	Termingerechte Vorlage einer kommentierten Abfallbilanz bis zum 31.03. eines jeden Jahres (Erfüllungsgrad 100 %)
822D1	Erstellung eines Abfallwirtschaftskonzeptes bis zum Jahr 2010 (Erfüllungsgrad 100 %)
822D2	Durchführung von mindestens 2 Öffentlichkeitskampagnen pro Jahr

Kennzahlen zur Zielerreichung		Ergebnis 2007	Ergebnis 2008	Ansatz 2009	Planung 2010	Planung 2011	Planung 2012	Planung 2013	Planung 2014
822B11 (%)	Umsetzung der jährl. Arbeitsprogramme		80,00	100,00					
822B31 (%)	Erf-Grad der Abfallbilanz bis 31.03.		100,00	100,00	100,00	100,00	100,00	100,00	100,00
822B41 (%)	Erf-Grad Status-/Arbeitsgespr. mit AWG		75,00	100,00					
822D11 (%)	Erf-Grad Abfallwirtschaftskonzept				100,00				
822D21 (ANZ)	Öffentlichkeitskapagnen zu Abfall				2,00	2,00	2,00	2,00	2,00

		Teilergebnisplan	Ergebnis 2007	Ergebnis 2008	Ansatz 2009	Planung 2010	Planung 2011	Planung 2012	Planung 2013	Planung 2014
1	+	Steuern und ähnliche Abgaben								
2	+	Zuwendungen und allgemeine Umlagen		-1		-2	-2	-2	-3	-3
3	+	Sonstige Transfererträge								
4	+	Öffentlich-rechtliche Leistungsentgelte								
5	+	Privatrechtliche Leistungsentgelte								
6	+	Kostenerstattungen und Kostenumlagen								
7	+	Sonstige ordentliche Erträge		-23.568						
8	+	Aktivierte Eigenleistungen								
9	+/-	Bestandsveränderungen								
10	**=**	**Ordentliche Erträge**		**-23.568**		**-2**	**-2**	**-2**	**-3**	**-3**
11	-	Personalaufwendungen		285.721	265.559	285.038	286.674	286.887	288.943	289.564
12	-	Versorgungsaufwendungen								
13	-	Aufwendungen für Sach- und Dienstleistungen		10.833	23.974	24.349	24.424	24.424	24.453	24.453
14	-	Bilanzielle Abschreibungen		1.058	33	159	157	121	94	94
15	-	Transferaufwendungen		53.194	53.200	71.000	71.000	71.000	71.000	71.000
16	-	Sonstige ordentliche Aufwendungen		85.834	10.664	309.987	310.113	10.113	10.193	10.193
17	**=**	**Ordentliche Aufwendungen**		**436.640**	**353.429**	**690.533**	**692.368**	**392.545**	**394.683**	**395.304**
18	**=**	**Ergebnis der laufenden Verwaltungstätigkeit** (=Zeilen 10 und 17)		**413.071**	**353.429**	**690.531**	**692.365**	**392.543**	**394.680**	**395.301**

		Teilergebnisplan	Ergebnis 2007	Ergebnis 2008	Ansatz 2009	Planung 2010	Planung 2011	Planung 2012	Planung 2013	Planung 2014
19	+	Finanzerträge								
20	-	Zinsen und sonstige Finanzaufwendungen								
21	**=**	**Finanzergebnis** (=Zeilen 19 und 20)								
22	**=**	**Ordentliches Ergebnis** (=Zeilen 18 und 21)		**413.071**	**353.429**	**690.531**	**692.365**	**392.543**	**394.680**	**395.301**
23	+	Außerordentliche Erträge								
24	-	Außerordentliche Aufwendungen								
25	**=**	**Außerordentliches Ergebnis** (=Zeilen 23 und 24)								
26	**=**	**Ergebnis vor internen Leistungsbeziehungen** (=Zeilen 22 und 25)		**413.071**	**353.429**	**690.531**	**692.365**	**392.543**	**394.680**	**395.301**
27	+	Erträge aus internen Leistungsbeziehungen		-520.600	-362.848	-719.306	-721.348	-421.504	-423.748	-424.421
28	-	Aufwendungen aus internen Leistungsbeziehungen		46.460	28.699	28.775	28.983	28.961	29.068	29.120
29	**=**	**Ergebnis** (=Zeilen 26, 27 und 28)		**-61.068**	**19.280**					

Personalkennzahlen	Ergebnis 2007	Ergebnis 2008	Ansatz 2009	Planung 2010	Planung 2011	Planung 2012	Planung 2013	Planung 2014
Anzahl Mitarbeiter		4,39		4,39	4,39	4,39	4,39	4,39
Vollzeitkräfte		4,39	4,66	4,01	3,96	3,90	3,85	3,96
Stellenplan		4,47		4,32	4,32	4,32	4,32	4,32

Produkt 5305010	**Kanalanschlussleitungen**	**P-Verantwortliche(r): Herr Toennes**

Produktklassifizierung	Finanzprodukt

Kurzbeschreibung des Produktes

- Herstellung, Erneuerung, Veränderung, Beseitigung sowie Unterhaltung der Kanalanschlussleitungen (vgl. § 10 KAG)

Zielgruppen des Produktes

- Grundstückseigentümerinnen und Grundstückseigentümer

Auftragsgrundlagen

- Abwasserbeseitigungssatzung

Produktziele

Produkt	**5305010**	**Kanalanschlussleitungen**

Auf die Ermittlung und Abbildung von Zielen und Zielkennzahlen wird für dieses Produkt verzichtet.

Haushaltsplan 2010 / 2011 **106 Umweltschutz**

Stadtverwaltung Wuppertal **1.53.05.01 Kanalanschlussleitungen**

		Teilergebnisplan	Ergebnis 2007	Ergebnis 2008	Ansatz 2009	Planung 2010	Planung 2011	Planung 2012	Planung 2013	Planung 2014
1	+	Steuern und ähnliche Abgaben								
2	+	Zuwendungen und allgemeine Umlagen								
3	+	Sonstige Transfererträge								
4	+	Öffentlich-rechtliche Leistungsentgelte								
5	+	Privatrechtliche Leistungsentgelte								
6	+	Kostenerstattungen und Kostenumlagen								
7	+	Sonstige ordentliche Erträge		-436.602		-738.000	-757.000	-768.000	-779.000	-792.000
8	+	Aktivierte Eigenleistungen								
9	+/-	Bestandsveränderungen								
10	**=**	**Ordentliche Erträge**		**-436.602**		**-738.000**	**-757.000**	**-768.000**	**-779.000**	**-792.000**
11	-	Personalaufwendungen								
12	-	Versorgungsaufwendungen								
13	-	Aufwendungen für Sach- und Dienstleistungen								
14	-	Bilanzielle Abschreibungen								
15	-	Transferaufwendungen								
16	-	Sonstige ordentliche Aufwendungen		443.196		738.000	757.000	768.000	779.000	792.000
17	**=**	**Ordentliche Aufwendungen**		**443.196**		**738.000**	**757.000**	**768.000**	**779.000**	**792.000**
18	**=**	**Ergebnis der laufenden Verwaltungstätigkeit** (=Zeilen 10 und 17)		**6.595**						

		Teilergebnisplan	Ergebnis 2007	Ergebnis 2008	Ansatz 2009	Planung 2010	Planung 2011	Planung 2012	Planung 2013	Planung 2014
19	+	Finanzerträge								
20	-	Zinsen und sonstige Finanzaufwendungen								
21	**=**	**Finanzergebnis** (=Zeilen 19 und 20)								
22	**=**	**Ordentliches Ergebnis** (=Zeilen 18 und 21)		**6.595**						
23	+	Außerordentliche Erträge								
24	-	Außerordentliche Aufwendungen								
25	**=**	**Außerordentliches Ergebnis** (=Zeilen 23 und 24)								
26	**=**	**Ergebnis vor internen Leistungsbeziehungen** (=Zeilen 22 und 25)		**6.595**						
27	+	Erträge aus internen Leistungsbeziehungen								
28	-	Aufwendungen aus internen Leistungsbeziehungen								
29	**=**	**Ergebnis** (=Zeilen 26, 27 und 28)		**6.595**						

Produkt 5502010	**Natur und Landschaft**	**P-Verantwortliche(r): Frau Mölleken**

Produktklassifizierung	Externes Produkt (Fremdaufgabe)

Kurzbeschreibung des Produktes

- Die Stadt als untere Landschaftsbehörde sichert und entwickelt die Wuppertaler Landschaft. Die ordnungsgemäße Land- und Forstwirtschaft soll so betrieben werden, dass sie mit den Entwicklungszielen vereinbar ist.
- Die Vielfalt und der Artenreichtum des Landschaftsraumes sollen gemäß den gesetzlichen Verpflichtungen und in Abstimmung mit der Landnutzung erhalten und gefördert werden.
- Aufstellen, Fortschreiben und Umsetzen der Landschaftspläne
- Gewährleistung umweltschützender Anforderungen und einer dem Wohl der Allgemeinheit dienenden Bodennutzung
- Genehmigungen, Erlaubnisse, Stellungnahmen, Beratung
- Prüfung der ordnungsgemäßen Landwirtschaft („gute fachliche Praxis“)
- Konzeption und Umsetzung der Landschaftspflege und der Eingriffs- und Ausgleichsmaßnahmen im Rahmen von Planverfahren
- Artenschutz, Biotopverbundplanung, Förderung der Biodiversität

Zielgruppen des Produktes

- Alle Bürgerinnen und Bürger der Stadt Wuppertal sowie angrenzender Gemeinden
- Investoren, Vorhabenträger
- Private Grundstückseigentümer
- Land- und Forstwirte

- Jäger und Fischer
- Naturschutzverbände

Auftragsgrundlagen

- Natura 2000 und FFH-Richtlinie (EU-Ebene)
- Baugesetzbuch
- Bundesnaturschutzgesetz, Landschaftsgesetz NRW, Landesforstgesetz NRW
- Bundesartenschutzverordnung
- Bundes- und Landesjagdgesetz
- Bundes- und Landesfischereigesetz
- Landeswassergesetz und Wasserhaushaltsgesetz, Wasserrahmenrichtlinie
- Erläuternde und begleitende Erlasse und Verordnungen

Produktziele

Produkt	**5502010**	**Natur und Landschaft**

Grundlage zur Erreichung der Ziele ist das jährlich aufgestellte Arbeitsprogramm.

Zielsetzung: Verbesserung der Wuppertaler Natur und Landschaft, insbesondere durch

- Erhalt und Entwicklung der Wuppertaler Landschaft in einen guten Zustand
- Fortschreibung und Umsetzung von vier Landschaftsplänen
- Erarbeitung des Landschaftsplan Mitte
- Schutzgebietsmanagement Fortführung des Projektes „Förderung der Landwirtschaft“ und Sicherstellen der „guten fachlichen Praxis“
- Bereitstellen und Pflege der Kompensationsflächen in der Landschaft
- Rechtskräftige Ausweisung und Überprüfung der Naturdenkmale
- Durchführung des Baumförderprogramms
- Entwicklung einer Erholungsplanung in der Landschaft

Ziel	**Bezeichnung**
836B3	Die botanischen Naturdenkmale werden zweimal, die Quellen und geologischen Naturdenkmale einmal jährlich kontrolliert
836B4	Förderung des Bewusstseins über Natur und Artenvielfalt in der Stadt durch zwei Veranstaltungen pro Jahr
836D1	Durchführung der Pflege von fünf Flächen (Vier Patenschaftswiesen und die städt. Streuobstwiese „Krutscheid“) pro Jahr
836D2	Erhalt des Bestands von mindestens 20 Verträgen im Vertragsnaturschutz durch Einwerben einzelner neuer Verträge und Verlängerung/Neuabschluss der nach 5 Jahren beendeten Altverträge einschl. Abwicklung und Kontrolle der vereinbarten Maßnahmen pro Jahr

Kennzahlen zur Zielerreichung		Ergebnis 2007	Ergebnis 2008	Ansatz 2009	Planung 2010	Planung 2011	Planung 2012	Planung 2013	Planung 2014
836B11 (%)	Umsetzung der jährl. Arbeitsprogramme		100,00	100,00					
836B31 (%)	Erf-Grad Kontrolle der Naturdenkmale		100,00	100,00	100,00	100,00	100,00	100,00	100,00
836B41 (ST)	Veranstaltungen zu Natur u. Artenvielf.		2,00	2,00	2,00	2,00	2,00	2,00	2,00
836D11 (ANZ)	Pflege von Flächen				5,00	5,00	5,00	5,00	5,00
836D21 (ANZ)	Erhalt v.Verträge im Vertragsnaturschutz				20,00	20,00	20,00	20,00	20,00

Haushaltsplan 2010 / 2011 **106 Umweltschutz**

Stadtverwaltung Wuppertal **1.55.02.01 Natur und Landschaft**

		Teilergebnisplan	Ergebnis 2007	Ergebnis 2008	Ansatz 2009	Planung 2010	Planung 2011	Planung 2012	Planung 2013	Planung 2014
1	+	Steuern und ähnliche Abgaben								
2	+	Zuwendungen und allgemeine Umlagen		-28.384	-500	-508	-508	-508	-508	-508
3	+	Sonstige Transfererträge								
4	+	Öffentlich-rechtliche Leistungsentgelte		-155.195	-89.500	-47.600	-47.600	-47.600	-47.600	-47.600
5	+	Privatrechtliche Leistungsentgelte								
6	+	Kostenerstattungen und Kostenumlagen		-48.632	-7.840	-31.950	-31.950	-31.950	-31.950	-31.950
7	+	Sonstige ordentliche Erträge		-1.960.157	-5.050	-5.000	-5.000	-5.000	-5.000	-5.000
8	+	Aktivierte Eigenleistungen								
9	+/-	Bestandsveränderungen								
10	**=**	**Ordentliche Erträge**		**-2.192.367**	**-102.890**	**-85.058**	**-85.058**	**-85.058**	**-85.058**	**-85.058**
11	-	Personalaufwendungen		996.911	911.494	975.328	982.491	976.268	985.775	927.279
12	-	Versorgungsaufwendungen								
13	-	Aufwendungen für Sach- und Dienstleistungen		2.133.366	181.421	142.148	142.396	142.396	142.570	142.570
14	-	Bilanzielle Abschreibungen		5.145	2.021	2.909	2.689	1.128	254	238
15	-	Transferaufwendungen		235.124	227.550	206.445	188.645	188.645	188.645	188.645
16	-	Sonstige ordentliche Aufwendungen		51.726	44.678	43.500	43.805	43.805	44.258	44.258
17	**=**	**Ordentliche Aufwendungen**		**3.422.271**	**1.367.165**	**1.370.330**	**1.360.026**	**1.352.242**	**1.361.502**	**1.302.990**
18	**=**	**Ergebnis der laufenden Verwaltungstätigkeit** (=Zeilen 10 und 17)		**1.229.904**	**1.264.275**	**1.285.272**	**1.274.968**	**1.267.184**	**1.276.444**	**1.217.932**

		Teilergebnisplan	Ergebnis 2007	Ergebnis 2008	Ansatz 2009	Planung 2010	Planung 2011	Planung 2012	Planung 2013	Planung 2014
19	+	Finanzerträge								
20	-	Zinsen und sonstige Finanzaufwendungen								
21	**=**	**Finanzergebnis** (=Zeilen 19 und 20)								
22	**=**	**Ordentliches Ergebnis** (=Zeilen 18 und 21)		**1.229.904**	**1.264.275**	**1.285.272**	**1.274.968**	**1.267.184**	**1.276.444**	**1.217.932**
23	+	Außerordentliche Erträge								
24	-	Außerordentliche Aufwendungen								
25	**=**	**Außerordentliches Ergebnis** (=Zeilen 23 und 24)								
26	**=**	**Ergebnis vor internen Leistungsbeziehungen** (=Zeilen 22 und 25)		**1.229.904**	**1.264.275**	**1.285.272**	**1.274.968**	**1.267.184**	**1.276.444**	**1.217.932**
27	+	Erträge aus internen Leistungsbeziehungen								
28	-	Aufwendungen aus internen Leistungsbeziehungen		2.094.366	361.438	187.729	188.565	188.011	191.398	187.553
29	**=**	**Ergebnis** (=Zeilen 26, 27 und 28)		**3.324.270**	**1.625.712**	**1.473.001**	**1.463.533**	**1.455.195**	**1.467.841**	**1.405.484**

Personalkennzahlen	Ergebnis 2007	Ergebnis 2008	Ansatz 2009	Planung 2010	Planung 2011	Planung 2012	Planung 2013	Planung 2014
Anzahl Mitarbeiter		15,08		16,33	16,33	16,33	16,33	14,43
Vollzeitkräfte		13,92	14,12	14,60	14,46	14,24	14,10	12,95
Stellenplan		15,77		15,54	15,54	15,54	15,54	15,54

Produkt 5504010	**Gewässerschutz**	**P-Verantwortliche(r): Herr Toennes**

Produktklassifizierung	Externes Produkt (Fremdaufgabe)

Kurzbeschreibung des Produktes

Die Stadt als untere Wasserbehörde nimmt die Aufgaben des Gewässerschutzes im Rahmen der gesetzlichen Verpflichtungen im Sinne einer Garantenfunktion für die Gewässer wahr. Dies umfasst im Wesentlichen:

- Genehmigungen, Erlaubnisse, Stellungnahmen, Beratung
- Gewässerüberwachung, Gewässerschutz, Hochwasserschutz
- Bereitschaftsdienst Öl- und Giftalarm
- Indirekteinleiterüberwachung
- Anlagen- und Betriebsüberwachung

Zielgruppen des Produktes

- Alle Bürgerinnen und Bürger, Investoren, Vorhabenträger, Industrie, Handwerk, Handel, Landwirtschaft
- Akteure im Bereich des Gewässerschutzes (u. a. Wasserverbände)
- Akteure im Bau- und Planungsbereich

Auftragsgrundlagen

Wasserrechtliche Vorschriften (EU-Wasserrahmenrichtlinie, Wasserhaushaltsgesetz, Landeswassergesetz NRW u. a.), Baurecht, Bodenschutzrecht

Produktziele

Produkt	5504010	Gewässerschutz

Zielsetzung: Verbesserung der Wasserqualität, insbesondere durch :

- Positive Gewässerentwicklung (Verbesserungsgebot/Verschlechterungsverbot)
- Erhalt und Verbesserung der Qualität der Oberflächengewässer; „guter Zustand“ gemäß der EU-Wasserrahmenrichtlinie
- Erhalt und Entwicklung naturnaher Oberflächengewässer
- Schutz des Grundwassers vor schädlichen Stoffeinträgen
- Nachhaltige Oberflächen- und Grundwasserbewirtschaftung
- Hochwasserschutz

Ziel	Bezeichnung
838B3	Entwicklung der Fließgewässer mit ökologischem Potential (Gesamtlänge 120 km) durch Renaturierung einer Fließgewässerstrecke von 500 m pro Jahr
838D1	Abwicklung der wasserrechtlichen Genehmigungsverfahren innerhalb von 4 Wochen zu 100 %

Kennzahlen zur Zielerreichung		Ergebnis 2007	Ergebnis 2008	Ansatz 2009	Planung 2010	Planung 2011	Planung 2012	Planung 2013	Planung 2014
838B11 (%)	Umsetzung der jährl. Arbeitsprogramme		100,00	100,00					
838B31 (M)	Renaturierung Fließgewässerstrecke		1.390,00	500,00	500,00	500,00	500,00	500,00	500,00
838B41 (%)	Grad Fristeinhaltung wasserrechtl. Verf.		100,00	100,00					
838D11 (%)	Grad Fristeinhaltung wasserrechtl. Verf.				100,00	100,00	100,00	100,00	100,00

		Teilergebnisplan	Ergebnis 2007	Ergebnis 2008	Ansatz 2009	Planung 2010	Planung 2011	Planung 2012	Planung 2013	Planung 2014
1	+	Steuern und ähnliche Abgaben								
2	+	Zuwendungen und allgemeine Umlagen		-3		-10	-10	-10	-10	-10
3	+	Sonstige Transfererträge								
4	+	Öffentlich-rechtliche Leistungsentgelte		-57.970	-45.000	-43.800	-43.800	-43.800	-43.800	-43.800
5	+	Privatrechtliche Leistungsentgelte								
6	+	Kostenerstattungen und Kostenumlagen		-16.586	-28.550	-22.550	-22.550	-22.550	-22.550	-22.550
7	+	Sonstige ordentliche Erträge		-23.619	-2.500	-2.600	-2.600	-2.600	-2.600	-2.600
8	+	Aktivierte Eigenleistungen								
9	+/-	Bestandsveränderungen								
10	**=**	**Ordentliche Erträge**		**-98.179**	**-76.050**	**-68.960**	**-68.960**	**-68.960**	**-68.960**	**-68.960**
11	-	Personalaufwendungen		1.055.679	954.719	1.079.719	1.086.115	1.087.121	1.096.585	1.100.857
12	-	Versorgungsaufwendungen								
13	-	Aufwendungen für Sach- und Dienstleistungen		44.665	126.862	115.374	115.678	115.678	115.894	115.894
14	-	Bilanzielle Abschreibungen		17.758	7.151	5.588	2.865	1.302	216	216
15	-	Transferaufwendungen		1.769.702	1.813.000	97.200	97.200	97.200	97.200	97.200
16	-	Sonstige ordentliche Aufwendungen		282.030	297.201	2.015.720	2.116.272	2.016.092	2.016.654	2.016.654
17	**=**	**Ordentliche Aufwendungen**		**3.169.833**	**3.198.933**	**3.313.601**	**3.418.129**	**3.317.392**	**3.326.548**	**3.330.820**
18	**=**	**Ergebnis der laufenden Verwaltungstätigkeit** (=Zeilen 10 und 17)		**3.071.655**	**3.122.883**	**3.244.641**	**3.349.169**	**3.248.432**	**3.257.588**	**3.261.860**

		Teilergebnisplan	Ergebnis 2007	Ergebnis 2008	Ansatz 2009	Planung 2010	Planung 2011	Planung 2012	Planung 2013	Planung 2014
19	+	Finanzerträge								
20	-	Zinsen und sonstige Finanzaufwendungen								
21	**=**	**Finanzergebnis** (=Zeilen 19 und 20)								
22	**=**	**Ordentliches Ergebnis** (=Zeilen 18 und 21)		**3.071.655**	**3.122.883**	**3.244.641**	**3.349.169**	**3.248.432**	**3.257.588**	**3.261.860**
23	+	Außerordentliche Erträge								
24	-	Außerordentliche Aufwendungen								
25	**=**	**Außerordentliches Ergebnis** (=Zeilen 23 und 24)								
26	**=**	**Ergebnis vor internen Leistungsbeziehungen** (=Zeilen 22 und 25)		**3.071.655**	**3.122.883**	**3.244.641**	**3.349.169**	**3.248.432**	**3.257.588**	**3.261.860**
27	+	Erträge aus internen Leistungsbeziehungen								
28	-	Aufwendungen aus internen Leistungsbeziehungen		260.394	428.847	217.586	218.397	218.349	222.623	222.946
29	**=**	**Ergebnis** (=Zeilen 26, 27 und 28)		**3.332.048**	**3.551.729**	**3.462.228**	**3.567.566**	**3.466.781**	**3.480.211**	**3.484.807**

Personalkennzahlen	Ergebnis 2007	Ergebnis 2008	Ansatz 2009	Planung 2010	Planung 2011	Planung 2012	Planung 2013	Planung 2014
Anzahl Mitarbeiter		19,70		17,83	17,83	17,83	17,83	17,83
Vollzeitkräfte		17,47	16,91	15,39	15,21	14,98	14,81	15,33
Stellenplan		18,08		17,42	17,42	17,42	17,42	17,42

Produkt 5601010	**Lärm, Luft, Klima**	**P-Verantwortliche(r): N.N.**

Produktklassifizierung	Externes Produkt (Pflichtaufgabe)

Kurzbeschreibung des Produktes

- Umsetzung der gesetzlichen Aufgaben zur Luftreinhaltung, zum Klimaschutz und zur Lärmminderung
- Erfassung, Auswertung und Bereitstellung von Daten zur Luftqualität (Luftmessprogramm), Lärmbelastung (Strategische Lärmkartierung) und Klimaschutz (Klimaanalyse)
- Erarbeitung von Handlungskonzepten sowie medienübergreifenden Strategien zur Vermeidung von Luft- und Lärmbelastungen (Luftreinhalteplan, Lärmaktionsplan) sowie zum Klimaschutz

Zielgruppen des Produktes

- Alle Einwohner/-innen, Grundstückseigentümer/-innen und Besucher/-innen der Stadt Wuppertal
- Unternehmen, Investoren

Auftragsgrundlagen

- BImSchG (§§ 40, 44-47, §50) und insb. 22. BImSchVO und TA-Luft, EU-Rahmenrichtlinie (Luft: 1996/62/EG; Lärm: 2002/49/EG) und Tochterrichtlinien (1999/30/EG; 2000/69/EG), BauGB §1(6)

Produktziele

Produkt	5601010	Lärm, Luft, Klima

Zielsetzung: Verbesserung des Lärm- und Klimaschutzes sowie der Luftqualität in Wuppertal, insbesondere durch.:

- Fachliche Stellungnahmen zu Bebauungsplan- und Planfeststellungsverfahren sowie zu Bauvorhaben
- Hof- und Fassadenprogramm im Rahmen Stadtumbau West
- Mitwirkung bei der Umsetzung des Luftreinhalteplanes
- Planung und Durchführung von Aktionen zur Umweltkommunikation in den Bereichen Lärm, Luft, Klima
- Lärmkartierung und Lärmaktionsplanung
- Stadtklimatische Planungsgrundlagen

Ziel	Bezeichnung
846B2	Reduzierung der Luft- und Lärmbelastung in Wuppertal auf ein umwelt- und gesundheitsverträgliches Maß - Sicherstellung der Messung der NO_2-Konzentration an 23 Mess-Standorten im Jahr - Fortschreibung der Strategischen Lärmkartierung bis zum Jahr 2012 zu 100 % - Aufstellung des Lärmaktionsplanes bis zum Jahr 2010 zu 100 %

Kennzahlen zur Zielerreichung		Ergebnis 2007	Ergebnis 2008	Ansatz 2009	Planung 2010	Planung 2011	Planung 2012	Planung 2013	Planung 2014
846B11 (%)	Umsetzung der jährl. Arbeitsprogramme		100,00	100,00					
846B21 (ST)	NO2-Mess-Standorte		26,00	26,00	23,00	23,00	23,00	23,00	23,00
846B22 (%)	Grad Fortschr. Strateg. Lärmkartierung		0,01	20,00	60,00	80,00	100,00		
846B23 (%)	Grad Aufstellung d. Lärmminderungsplans		0,01	50,00	100,00				
846B31 (%)	Grad Fortschr. Handlungskonz. Klima/Luft		0,01	50,00					
846B41 (%)	Grad Fortschreibung Flechtenkartierung		0,01	50,00					

		Teilergebnisplan	Ergebnis 2007	Ergebnis 2008	Ansatz 2009	Planung 2010	Planung 2011	Planung 2012	Planung 2013	Planung 2014
1	+	Steuern und ähnliche Abgaben								
2	+	Zuwendungen und allgemeine Umlagen		0		-1	-1	-1	-1	-1
3	+	Sonstige Transfererträge								
4	+	Öffentlich-rechtliche Leistungsentgelte								
5	+	Privatrechtliche Leistungsentgelte								
6	+	Kostenerstattungen und Kostenumlagen								
7	+	Sonstige ordentliche Erträge		-569						
8	+	Aktivierte Eigenleistungen								
9	+/-	Bestandsveränderungen								
10	**=**	**Ordentliche Erträge**		**-569**		**-1**	**-1**	**-1**	**-1**	**-1**
11	-	Personalaufwendungen		112.863	113.456	92.184	92.765	92.918	93.874	94.435
12	-	Versorgungsaufwendungen								
13	-	Aufwendungen für Sach- und Dienstleistungen		43.413	95.920	245.633	45.658	70.658	45.677	70.677
14	-	Bilanzielle Abschreibungen		1.538	437	567	426	104	6	6
15	-	Transferaufwendungen								
16	-	Sonstige ordentliche Aufwendungen		2.544	5.268	4.944	4.973	4.973	5.024	5.024
17	**=**	**Ordentliche Aufwendungen**		**160.358**	**215.081**	**343.328**	**143.822**	**168.653**	**144.581**	**170.142**
18	**=**	**Ergebnis der laufenden Verwaltungstätigkeit** (=Zeilen 10 und 17)		**159.789**	**215.081**	**343.327**	**143.821**	**168.652**	**144.580**	**170.141**

		Teilergebnisplan	Ergebnis 2007	Ergebnis 2008	Ansatz 2009	Planung 2010	Planung 2011	Planung 2012	Planung 2013	Planung 2014
19	+	Finanzerträge								
20	-	Zinsen und sonstige Finanzaufwendungen								
21	**=**	**Finanzergebnis** (=Zeilen 19 und 20)								
22	**=**	**Ordentliches Ergebnis** (=Zeilen 18 und 21)		**159.789**	**215.081**	**343.327**	**143.821**	**168.652**	**144.580**	**170.141**
23	+	Außerordentliche Erträge								
24	-	Außerordentliche Aufwendungen								
25	**=**	**Außerordentliches Ergebnis** (=Zeilen 23 und 24)								
26	**=**	**Ergebnis vor internen Leistungsbeziehungen** (=Zeilen 22 und 25)		**159.789**	**215.081**	**343.327**	**143.821**	**168.652**	**144.580**	**170.141**
27	+	Erträge aus internen Leistungsbeziehungen								
28	-	Aufwendungen aus internen Leistungsbeziehungen		30.637	44.352	34.981	21.571	23.255	21.921	23.622
29	**=**	**Ergebnis** (=Zeilen 26, 27 und 28)		**190.425**	**259.433**	**378.309**	**165.392**	**191.907**	**166.501**	**193.763**

Personalkennzahlen	Ergebnis 2007	Ergebnis 2008	Ansatz 2009	Planung 2010	Planung 2011	Planung 2012	Planung 2013	Planung 2014
Anzahl Mitarbeiter		1,60		1,59	1,59	1,59	1,59	1,59
Vollzeitkräfte		1,49	1,38	1,32	1,31	1,29	1,28	1,34
Stellenplan		1,67		1,61	1,61	1,61	1,61	1,61

Produkt 5602010	**Bodenschutz**	**P-Verantwortliche(r): Herr Toennes**

Produktklassifizierung	Externes Produkt (Fremdaufgabe)

Kurzbeschreibung des Produktes

- Die Stadt als Untere Bodenschutzbehörde nimmt die Aufgaben des Bodenschutzes im Rahmen der gesetzlichen Verpflichtungen im Sinne einer Garantenfunktion für den Boden wahr
- Erstbewertung, Gefährdungsabschätzung, Sanierung/Sicherung
- Genehmigungen, Stellungnahmen
- Beratung von Bürgerinnen und Bürgern, Investoren, Vorhabenträgern, Landwirten
- Gefahrenabschätzung inkl. Stellungnahmen im Bauleitplan-, Baugenehmigungsverfahren und städtischen Grundstückverkehr
- Aufbau und Pflege eines Altlastenkatasters
- Aufbau und Pflege eines Grundwasserkatasters
- Maßnahmen zur Bodenbewusstseinsbildung
- Entwicklung von Bodenbelastungskarten
- Baugrundberatung bei Maßnahmen in Verbindung mit Altlastensanierungen
- Reduzierung des Flächenverbrauchs

Zielgruppen des Produktes

- Alle Bürgerinnen und Bürger, Investoren, Vorhabenträger, Landwirte, Industrie, Handwerk, Handel
- Akteure im Bereich des Bodenschutzes (u. a. Landwirtschaft)
- Akteure im Bau- und Planungsbereich

Auftragsgrundlagen

Bodenschutzrechtliche Vorschriften (Bundes-Bodenschutzgesetz, Bundes-Bodenschutz- und Altlastenverordnung, Landesbodenschutzgesetz NRW), Baugesetzbuch, Wasserrecht

Produktziele

Produkt	**5602010**	**Bodenschutz**

Zielsetzung: Verbesserung der Bodenqualität, insbesondere durch:

- Erkennen und Abwehren von Gefahren durch schädliche Bodenveränderungen bzw. Altlasten
- Beseitigung von Schäden durch Bodenbelastungen und Altlasten
- Bereitstellung bodenspezifischer Daten und Altlasteninformationen
- Unterstützung eines nachhaltigen Flächenmanagements
- Förderung des Bodenbewusstseins

Ziel	**Bezeichnung**
847D1	Termingerechte Bearbeitung von altlastenrelevanten Geschäftsvorfällen (u. a. Bauleitplanverfahren, Baugenehmigungsverfahren, Liegenschaftsverkehr) zu 90 % pro Jahr
847D2	Alle Auskünfte aus dem Altlastenkataster innerhalb von 14 Tagen zu 90 % pro Jahr

Kennzahlen zur Zielerreichung		Ergebnis 2007	Ergebnis 2008	Ansatz 2009	Planung 2010	Planung 2011	Planung 2012	Planung 2013	Planung 2014
847B11 (%)	Umsetzung der jährl. Arbeitsprogramme		95,00	100,00					
847B31 (%)	Grad termingerechte Bearbeitg. Altlasten		100,00	100,00					
847B41 (%)	Grad Fristeinhaltg. Auskunft Altlastenk.		98,00	100,00					
847D11 (%)	Grad termingerechte Bearbeitg. Altlasten				90,00	90,00	90,00	90,00	90,00
847D21 (%)	Grad Fristeinhaltg. Auskunft Altlastenk.				90,00	90,00	90,00	90,00	90,00

Haushaltsplan 2010 / 2011 **106 Umweltschutz**

Stadtverwaltung Wuppertal **1.56.02.01 Bodenschutz**

		Teilergebnisplan	Ergebnis 2007	Ergebnis 2008	Ansatz 2009	Planung 2010	Planung 2011	Planung 2012	Planung 2013	Planung 2014
1	+	Steuern und ähnliche Abgaben								
2	+	Zuwendungen und allgemeine Umlagen		-190.015	-10.200	-1.010.106	-2.490.106	-1.877.306	-51.706	-37.306
3	+	Sonstige Transfererträge								
4	+	Öffentlich-rechtliche Leistungsentgelte		-24.920	-15.100	-15.100	-15.100	-15.100	-15.100	-15.100
5	+	Privatrechtliche Leistungsentgelte			-100	-100	-100	-100	-100	-100
6	+	Kostenerstattungen und Kostenumlagen								
7	+	Sonstige ordentliche Erträge		-797.985		-110.000				
8	+	Aktivierte Eigenleistungen								
9	+/-	Bestandsveränderungen								
10	**=**	**Ordentliche Erträge**		**-1.012.920**	**-25.400**	**-1.135.306**	**-2.505.306**	**-1.892.506**	**-66.906**	**-52.506**
11	-	Personalaufwendungen		678.195	606.258	686.036	690.111	690.772	696.833	699.612
12	-	Versorgungsaufwendungen								
13	-	Aufwendungen für Sach- und Dienstleistungen		88.914	73.965	71.709	71.902	71.902	72.040	72.040
14	-	Bilanzielle Abschreibungen		11.290	4.390	3.580	1.880	825	133	133
15	-	Transferaufwendungen		114.537		40.000	40.000			
16	-	Sonstige ordentliche Aufwendungen		325.818	230.829	1.612.650	3.352.886	2.586.886	305.244	287.244
17	**=**	**Ordentliche Aufwendungen**		**1.218.755**	**915.442**	**2.413.976**	**4.156.779**	**3.350.385**	**1.074.251**	**1.059.029**
18	**=**	**Ergebnis der laufenden Verwaltungstätigkeit** (=Zeilen 10 und 17)		**205.834**	**890.042**	**1.278.670**	**1.651.473**	**1.457.879**	**1.007.344**	**1.006.523**

		Teilergebnisplan	Ergebnis 2007	Ergebnis 2008	Ansatz 2009	Planung 2010	Planung 2011	Planung 2012	Planung 2013	Planung 2014
19	+	Finanzerträge								
20	-	Zinsen und sonstige Finanzaufwendungen		49.746	10.100	15.100	15.100	15.100	15.100	15.100
21	**=**	**Finanzergebnis** (=Zeilen 19 und 20)		**49.746**	**10.100**	**15.100**	**15.100**	**15.100**	**15.100**	**15.100**
22	**=**	**Ordentliches Ergebnis** (=Zeilen 18 und 21)		**255.581**	**900.142**	**1.293.770**	**1.666.573**	**1.472.979**	**1.022.444**	**1.021.623**
23	+	Außerordentliche Erträge								
24	-	Außerordentliche Aufwendungen								
25	**=**	**Außerordentliches Ergebnis** (=Zeilen 23 und 24)								
26	**=**	**Ergebnis vor internen Leistungsbeziehungen** (=Zeilen 22 und 25)		**255.581**	**900.142**	**1.293.770**	**1.666.573**	**1.472.979**	**1.022.444**	**1.021.623**
27	+	Erträge aus internen Leistungsbeziehungen								
28	-	Aufwendungen aus internen Leistungsbeziehungen		187.410	267.287	137.166	137.681	137.653	140.382	140.592
29	**=**	**Ergebnis** (=Zeilen 26, 27 und 28)		**442.991**	**1.167.429**	**1.430.936**	**1.804.254**	**1.610.633**	**1.162.826**	**1.162.215**

Personalkennzahlen	Ergebnis 2007	Ergebnis 2008	Ansatz 2009	Planung 2010	Planung 2011	Planung 2012	Planung 2013	Planung 2014
Anzahl Mitarbeiter		12,50		11,39	11,39	11,39	11,39	11,39
Vollzeitkräfte		11,11	10,65	9,81	9,71	9,54	9,45	9,79
Stellenplan		11,59		11,18	11,18	11,18	11,18	11,18

Produkt 5603010	**Umweltbeiträge zur Stadt-, Wirtschafts- und Unternehmensentwicklung**	**P-Verantwortliche(r): N.N.**

Produktklassifizierung	Externes Produkt (Fremdaufgabe)

Kurzbeschreibung des Produktes

- Fachbeiträge zu Planfeststellungs-, Plangenehmigungs-, Bebauungsplan- und Baugenehmigungsverfahren
- Koordination von und Beiträge zu Strategischen Umweltprüfungen (SUP), Umweltverträglichkeitsprüfungen (UVP), Umweltberichten
- Wahrnehmung der Garantenstellung der Stadt im Umwelt- und Landschaftsrecht, Förderung der Rechts- und Investitionssicherheit für Unternehmen und Vorhabenträger
- Betreuung von Unternehmen und Investoren
- Umweltmanagement und Unterstützung von Öko-Audits
- Hinwirken auf nachhaltiges Produzieren und Konsumieren

Zielgruppen des Produktes

- Alle Einwohner/-innen und Eigentümer/-innen der Stadt Wuppertal
- Unternehmen, Investoren, Verbraucher/-innen
- Dienstleistungen für Ressorts, Stadtbetriebe und Eigenbetriebe des Konzerns Stadt
- Naturschutzverbände

Auftragsgrundlagen

SUP- und UVP-Gesetz, BauGB

Produktziele

Produkt	5603010	Umweltbeiträge zur Stadt-, Wirtschafts- und Unternehmensentwicklung

Zielsetzung: Verbindung der Garantenstellung im Umwelt- und Landschaftsrecht für eine verbesserte Wuppertaler Stadt-, Wirtschafts- und Unternehmens-entwicklung

Ziel	Bezeichnung
848D1	Dauerhaft-umweltgerechte Gestaltung der Stadtentwicklung und des Stadtumbaus durch fristgerechte Umweltbeiträge zu Bau- und Planvorhaben
848D2	Förderung umweltorientierten Handelns durch Bereitstellung von Umweltdaten auf dem Geodatenportal bei 240.000 Zugriffen pro Jahr
848D3	Erledigung von telefonischen Bürgeranfragen bei der Umweltberatung im Aufgabenbereich des Ressorts Umweltschutz am gleichen Tag zu 90 % im Jahr

Kennzahlen zur Zielerreichung		Ergebnis 2007	Ergebnis 2008	Ansatz 2009	Planung 2010	Planung 2011	Planung 2012	Planung 2013	Planung 2014
848B11 (%)	Grad Fristeinhaltung bei Umweltbeiträgen		100,00	100,00					
848B31 (ST)	Zugriffe auf WUNDA		502.289,00	12.000,00					
848B41 (%)	Grad Beschaffung Umweltfreundl. Papier		91,00	100,00					
848B42 (%)	Grad Beschaffung Umweltfr. Kfz EURO 5/6		0,01	100,00					
848D11 (%)	Grad Fristeinhaltung bei Umweltbeiträgen				100,00	100,00	100,00	100,00	100,00
848D21 (ANZ)	Zugriffe auf WUNDA				240.000,00	240.000,00	240.000,00	240.000,00	240.000,00
848D31 (%)	Grad erledigte tel. Bürgeranfragen				90,00	90,00	90,00	90,00	90,00

		Teilergebnisplan	Ergebnis 2007	Ergebnis 2008	Ansatz 2009	Planung 2010	Planung 2011	Planung 2012	Planung 2013	Planung 2014
1	+	Steuern und ähnliche Abgaben								
2	+	Zuwendungen und allgemeine Umlagen		-3.774		-4	-4	-4	-5	-5
3	+	Sonstige Transfererträge								
4	+	Öffentlich-rechtliche Leistungsentgelte								
5	+	Privatrechtliche Leistungsentgelte			-250	-250	-250	-250	-250	-250
6	+	Kostenerstattungen und Kostenumlagen								
7	+	Sonstige ordentliche Erträge		-30.202						
8	+	Aktivierte Eigenleistungen								
9	+/-	Bestandsveränderungen								
10	**=**	**Ordentliche Erträge**		**-33.976**	**-250**	**-254**	**-254**	**-254**	**-255**	**-255**
11	-	Personalaufwendungen		551.193	560.026	543.673	547.689	544.041	549.327	515.247
12	-	Versorgungsaufwendungen								
13	-	Aufwendungen für Sach- und Dienstleistungen		28.968	49.947	55.090	55.228	55.228	55.324	55.324
14	-	Bilanzielle Abschreibungen		2.614	1.190	1.551	1.457	630	146	136
15	-	Transferaufwendungen								
16	-	Sonstige ordentliche Aufwendungen		12.730	19.167	14.784	14.953	14.953	15.204	15.204
17	**=**	**Ordentliche Aufwendungen**		**595.505**	**630.330**	**615.097**	**619.328**	**614.852**	**620.001**	**585.912**
18	**=**	**Ergebnis der laufenden Verwaltungstätigkeit** (=Zeilen 10 und 17)		**561.529**	**630.080**	**614.843**	**619.073**	**614.598**	**619.746**	**585.657**

		Teilergebnisplan	Ergebnis 2007	Ergebnis 2008	Ansatz 2009	Planung 2010	Planung 2011	Planung 2012	Planung 2013	Planung 2014
19	+	Finanzerträge								
20	-	Zinsen und sonstige Finanzaufwendungen								
21	**=**	**Finanzergebnis** (=Zeilen 19 und 20)								
22	**=**	**Ordentliches Ergebnis** (=Zeilen 18 und 21)		**561.529**	**630.080**	**614.843**	**619.073**	**614.598**	**619.746**	**585.657**
23	+	Außerordentliche Erträge								
24	-	Außerordentliche Aufwendungen								
25	**=**	**Außerordentliches Ergebnis** (=Zeilen 23 und 24)								
26	**=**	**Ergebnis vor internen Leistungsbeziehungen** (=Zeilen 22 und 25)		**561.529**	**630.080**	**614.843**	**619.073**	**614.598**	**619.746**	**585.657**
27	+	Erträge aus internen Leistungsbeziehungen								
28	-	Aufwendungen aus internen Leistungsbeziehungen		158.552	219.265	102.425	102.885	102.569	104.468	102.226
29	**=**	**Ergebnis** (=Zeilen 26, 27 und 28)		**720.081**	**849.345**	**717.268**	**721.958**	**717.166**	**724.214**	**687.883**

Personalkennzahlen	Ergebnis 2007	Ergebnis 2008	Ansatz 2009	Planung 2010	Planung 2011	Planung 2012	Planung 2013	Planung 2014
Anzahl Mitarbeiter		8,36		9,12	9,12	9,12	9,12	8,02
Vollzeitkräfte		7,73	8,18	8,19	8,11	7,98	7,91	7,22
Stellenplan		8,78		8,70	8,70	8,70	8,70	8,70

Produkt 5603020	**Immissionsschutz / Betrieblicher Umweltschutz**	**P-Verantwortliche(r): Herr Toennes**

Produktklassifizierung	Externes Produkt (Fremdaufgabe)

Besonderer Hinweis zum Produkt

Aufgrund der finanzstatistischen Anforderungen wird das Produkt „**Immissionsschutz / Betrieblicher Umweltschutz**“ nur bis zum Ende des Haushaltsjahres 2009 unter 5603020 abgebildet.

Ab 01.01.2010 wird das Produkt unter **5604010** geführt. Auf einen doppelten Ausweis der erläuternden Texte wurde verzichtet.

Haushaltsplan 2010 / 2011 **106 Umweltschutz**

Stadtverwaltung Wuppertal **1.56.03.02 Immissionsschutz/ Betriebl. Umweltschutz**

		Teilergebnisplan	Ergebnis 2007	Ergebnis 2008	Ansatz 2009	Planung 2010	Planung 2011	Planung 2012	Planung 2013	Planung 2014
1	+	Steuern und ähnliche Abgaben								
2	+	Zuwendungen und allgemeine Umlagen		-1	-123.300					
3	+	Sonstige Transfererträge								
4	+	Öffentlich-rechtliche Leistungsentgelte		-324	-47.000					
5	+	Privatrechtliche Leistungsentgelte								
6	+	Kostenerstattungen und Kostenumlagen		-124.298						
7	+	Sonstige ordentliche Erträge		-23.395						
8	+	Aktivierte Eigenleistungen								
9	+/-	Bestandsveränderungen								
10	**=**	**Ordentliche Erträge**		**-148.018**	**-170.300**					
11	-	Personalaufwendungen		226.218	121.886					
12	-	Versorgungsaufwendungen								
13	-	Aufwendungen für Sach- und Dienstleistungen		3.761	24.849					
14	-	Bilanzielle Abschreibungen		2.883	174					
15	-	Transferaufwendungen								
16	-	Sonstige ordentliche Aufwendungen		12.119	52.894					
17	**=**	**Ordentliche Aufwendungen**		**244.981**	**199.803**					
18	**=**	**Ergebnis der laufenden Verwaltungstätigkeit** (=Zeilen 10 und 17)		**96.963**	**29.503**					

		Teilergebnisplan	**Ergebnis 2007**	**Ergebnis 2008**	**Ansatz 2009**	**Planung 2010**	**Planung 2011**	**Planung 2012**	**Planung 2013**	**Planung 2014**
19	+	Finanzerträge								
20	-	Zinsen und sonstige Finanzaufwendungen								
21	**=**	**Finanzergebnis** (=Zeilen 19 und 20)								
22	**=**	**Ordentliches Ergebnis** (=Zeilen 18 und 21)		**96.963**	**29.503**					
23	+	Außerordentliche Erträge								
24	-	Außerordentliche Aufwendungen								
25	**=**	**Außerordentliches Ergebnis** (=Zeilen 23 und 24)								
26	**=**	**Ergebnis vor internen Leistungsbeziehungen** (=Zeilen 22 und 25)		**96.963**	**29.503**					
27	+	Erträge aus internen Leistungsbeziehungen								
28	-	Aufwendungen aus internen Leistungsbeziehungen		52.373	51.934					
29	**=**	**Ergebnis** (=Zeilen 26, 27 und 28)		**149.336**	**81.438**					

Personalkennzahlen	**Ergebnis 2007**	**Ergebnis 2008**	**Ansatz 2009**	**Planung 2010**	**Planung 2011**	**Planung 2012**	**Planung 2013**	**Planung 2014**
Anzahl Mitarbeiter		3,53						
Vollzeitkräfte		3,02						
Stellenplan		2,83						

Produkt 5604010	**Immissionsschutz / Betrieblicher Umweltschutz**	**P-Verantwortliche(r): Herr Toennes**

Produktklassifizierung	Externes Produkt (Fremdaufgabe)

Kurzbeschreibung des Produktes

Zielsetzung: Schutz vor schädlichen Immissionen, insbesondere durch

- Die Untere Immissionsschutzbehörde wurde aufgrund der Aufgabenübertragung durch das Land NRW mit Wirkung vom 01.01.2008 bei der Stadt Wuppertal eingerichtet.
- Beteiligung im Rahmen von Planfeststellungsverfahren
- Erteilung immissionsschutzrechtlicher Genehmigungen nach förmlichem und vereinfachtem Verfahren (4. BImSchV)
- Erteilung von Nachtarbeitsgenehmigungen nach § 9 LImSchG NW
- Aufgaben des „kleinen“ Immissionsschutzes (Beschwerden über Lärm, Luftverunreinigung und Geruchsbelästigungen durch Gewerbebetriebe)
- Stellungnahmen zu Bauanträgen und Bauleitplanverfahren

Zielgruppen des Produktes

- Gewerbetreibende
- Bürger/-innen

Auftragsgrundlagen

- Bundesimmissionsschutzgesetz und die dazu ergangenen Verordnungen
- Landesimmissionsschutzgesetz
- Baugesetzbuch, Landesbauordnung NW

Produktziele

Produkt	5604010	Immissionsschutz / Betrieblicher Umweltschutz

Ziel	Bezeichnung
849D1	Stellungnahmen zu Bauanträgen innerhalb von 14 Tagen zu 100 %
849D2	Stellungnahmen zu Bauleitplanverfahren innerhalb von 4 Wochen zu 100 %
849D3	Entscheidungen über Nachtarbeitsanträge zum beantragten Termin zu 100 %

Kennzahlen zur Zielerreichung		Ergebnis 2007	Ergebnis 2008	Ansatz 2009	Planung 2010	Planung 2011	Planung 2012	Planung 2013	Planung 2014
849D11 (%)	Grad Fristeinhaltg. Stellungn.Bauanträge				100,00	100,00	100,00	100,00	100,00
849D21 (%)	Grad Fristeinhaltg. Stellungn.BPlanVerf.				100,00	100,00	100,00	100,00	100,00
849D31 (%)	Grad Fristeinhaltg. Nachtarbeitsanträge				100,00	100,00	100,00	100,00	100,00

Haushaltsplan 2010 / 2011 **106 Umweltschutz**

Stadtverwaltung Wuppertal **1.56.04.01 Immissionsschutz/ Betriebl. Umweltschutz**

		Teilergebnisplan	Ergebnis 2007	Ergebnis 2008	Ansatz 2009	Planung 2010	Planung 2011	Planung 2012	Planung 2013	Planung 2014
1	+	Steuern und ähnliche Abgaben								
2	+	Zuwendungen und allgemeine Umlagen				-3	-3	-3	-2	-2
3	+	Sonstige Transfererträge								
4	+	Öffentlich-rechtliche Leistungsentgelte								
5	+	Privatrechtliche Leistungsentgelte								
6	+	Kostenerstattungen und Kostenumlagen				-106.100	-103.400	-102.100	-102.100	-102.100
7	+	Sonstige ordentliche Erträge								
8	+	Aktivierte Eigenleistungen								
9	+/-	Bestandsveränderungen								
10	**=**	**Ordentliche Erträge**				**-106.103**	**-103.403**	**-102.103**	**-102.102**	**-102.102**
11	-	Personalaufwendungen				232.762	233.935	233.950	219.856	220.066
12	-	Versorgungsaufwendungen								
13	-	Aufwendungen für Sach- und Dienstleistungen				26.109	26.176	26.176	25.456	25.456
14	-	Bilanzielle Abschreibungen				1.647	1.622	1.160	815	815
15	-	Transferaufwendungen								
16	-	Sonstige ordentliche Aufwendungen				50.259	50.327	50.327	48.432	48.432
17	**=**	**Ordentliche Aufwendungen**				**310.777**	**312.060**	**311.613**	**294.558**	**294.768**
18	**=**	**Ergebnis der laufenden Verwaltungstätigkeit** (=Zeilen 10 und 17)				**204.674**	**208.657**	**209.510**	**192.456**	**192.666**

		Teilergebnisplan	Ergebnis 2007	Ergebnis 2008	Ansatz 2009	Planung 2010	Planung 2011	Planung 2012	Planung 2013	Planung 2014
19	+	Finanzerträge								
20	-	Zinsen und sonstige Finanzaufwendungen								
21	**=**	**Finanzergebnis** (=Zeilen 19 und 20)								
22	**=**	**Ordentliches Ergebnis** (=Zeilen 18 und 21)				**204.674**	**208.657**	**209.510**	**192.456**	**192.666**
23	+	Außerordentliche Erträge								
24	-	Außerordentliche Aufwendungen								
25	**=**	**Außerordentliches Ergebnis** (=Zeilen 23 und 24)								
26	**=**	**Ergebnis vor internen Leistungsbeziehungen** (=Zeilen 22 und 25)				**204.674**	**208.657**	**209.510**	**192.456**	**192.666**
27	+	Erträge aus internen Leistungsbeziehungen								
28	-	Aufwendungen aus internen Leistungsbeziehungen				60.378	60.539	60.505	43.385	43.407
29	**=**	**Ergebnis** (=Zeilen 26, 27 und 28)				**265.052**	**269.196**	**270.015**	**235.841**	**236.073**

Personalkennzahlen	Ergebnis 2007	Ergebnis 2008	Ansatz 2009	Planung 2010	Planung 2011	Planung 2012	Planung 2013	Planung 2014
Anzahl Mitarbeiter				3,53	3,53	3,53	3,53	3,53
Vollzeitkräfte				3,26	3,22	3,16	3,13	3,20
Stellenplan				2,71	2,71	2,71	2,71	2,71

Geschäftsbereichsbüro 200.1 **Geschäftsbereichsbüro des GB 2.1** **Leitung: Herr Dr. Kühn**

Produktbereich		Produktgruppe		Produkt	
11	Innere Verwaltung	1106	Geschäftsbereichsleitung GB 2.1	**1106010**	**Geschäftsbereichsleitung und Steuerungsunterstützung – Soziales, Jugend und Integration**
31	Soziale Leistungen	3101	Unterstützung von Senioren	**3101010**	**Altenarbeit außerhalb von Altenpflege (Zuschuss zum Eigenbetrieb APH)**

Produkt 1106010	**Geschäftsbereichsleitung und Steuerungsunterstützung - Soziales, Jugend und Integration -**	**P-Verantwortliche(r): Herr Dr. Kühn**

Produktklassifizierung	Managementprodukt

Kurzbeschreibung des Produktes

- Leitung des Geschäftsbereichs 2.1
- Steuerungsunterstützung für den Verwaltungsvorstand
- Steuerungsunterstützung der Geschäftsbereichsleitung
- Innenrevision innerhalb des Geschäftsbereiches GB 2.1
- Unterstützung und Entscheidungsvorbereitung für die politischen Gremien
- Controlling, Berichtswesen und Aufgabenkoordination innerhalb des GB 2.1

Zielgruppen des Produktes

- Rat und Gremien
- Verwaltungsvorstand
- Leistungseinheiten innerhalb des Geschäftsbereiches
- Gesamtverwaltung
- Freie Träger, Vereine, Verbände und Ehrenamtler/innen

Auftragsgrundlagen

- Organisationshoheit der Gemeinde gem. Artikel 28 GG, Artikel 78 Landesverfassung NW, §§ 70 ff. GONW
- Organisation gem. Beschlüssen des Rates und verwaltungsweiter Geschäftsverteilung

Produktziele

Produkt	1106010	Geschäftsbereichsleitung und Steuerungsunterstützung - Soziales, Jugend und Integration -

Ziel	Bezeichnung
609B3	100 %ige Prüfung der Einhaltung aller Zielvereinbarungen

Kennzahlen zur Zielerreichung		Ergebnis 2007	Ergebnis 2008	Ansatz 2009	Planung 2010	Planung 2011	Planung 2012	Planung 2013	Planung 2014
609B11 (%)	Quote der Zustimmungen zu den Vorlagen		100,00	100,00					
609B31 (%)	Quote der geprüften Zielvereinbarungen		100,00						
609B32 (%)	Quote d. geprüften ZielvereinbarungenIST		100,00		100,00	100,00	100,00	100,00	100,00
609B51 (%)	Quote der geführten Gespräche		33,33						

Haushaltsplan 2010 / 2011 **200.1 Geschäftsbereichsbüro**

Stadtverwaltung Wuppertal **1.11.06.01 GBL und Steuerungsunterstützung GB2.1**

		Teilergebnisplan	Ergebnis 2007	Ergebnis 2008	Ansatz 2009	Planung 2010	Planung 2011	Planung 2012	Planung 2013	Planung 2014
1	+	Steuern und ähnliche Abgaben								
2	+	Zuwendungen und allgemeine Umlagen		-6		-38	-38	-38	-38	-38
3	+	Sonstige Transfererträge								
4	+	Öffentlich-rechtliche Leistungsentgelte								
5	+	Privatrechtliche Leistungsentgelte		-500	-250	-250	-250	-250	-250	-250
6	+	Kostenerstattungen und Kostenumlagen		-5.246	-5.836	-6.355	-6.375	-6.423	-6.438	-6.425
7	+	Sonstige ordentliche Erträge		-91.332	-25	-25	-25	-25	-25	-25
8	+	Aktivierte Eigenleistungen								
9	+/-	Bestandsveränderungen								
10	**=**	**Ordentliche Erträge**		**-97.084**	**-6.111**	**-6.668**	**-6.688**	**-6.737**	**-6.751**	**-6.738**
11	-	Personalaufwendungen		509.445	381.141	470.836	474.697	475.249	476.274	474.693
12	-	Versorgungsaufwendungen								
13	-	Aufwendungen für Sach- und Dienstleistungen		15.472	22.848	15.950	15.950	15.950	15.950	15.950
14	-	Bilanzielle Abschreibungen		3.034	551	98	58	38	38	38
15	-	Transferaufwendungen								
16	-	Sonstige ordentliche Aufwendungen		39.591	62.910	56.125	56.975	56.975	56.975	56.975
17	**=**	**Ordentliche Aufwendungen**		**567.541**	**467.450**	**543.010**	**547.681**	**548.212**	**549.238**	**547.656**
18	**=**	**Ergebnis der laufenden Verwaltungstätigkeit** (=Zeilen 10 und 17)		**470.457**	**461.339**	**536.342**	**540.993**	**541.476**	**542.487**	**540.918**

		Teilergebnisplan	Ergebnis 2007	Ergebnis 2008	Ansatz 2009	Planung 2010	Planung 2011	Planung 2012	Planung 2013	Planung 2014
19	+	Finanzerträge								
20	-	Zinsen und sonstige Finanzaufwendungen								
21	**=**	**Finanzergebnis** (=Zeilen 19 und 20)								
22	**=**	**Ordentliches Ergebnis** (=Zeilen 18 und 21)		**470.457**	**461.339**	**536.342**	**540.993**	**541.476**	**542.487**	**540.918**
23	+	Außerordentliche Erträge								
24	-	Außerordentliche Aufwendungen								
25	**=**	**Außerordentliches Ergebnis** (=Zeilen 23 und 24)								
26	**=**	**Ergebnis vor internen Leistungsbeziehungen** (=Zeilen 22 und 25)		**470.457**	**461.339**	**536.342**	**540.993**	**541.476**	**542.487**	**540.918**
27	+	Erträge aus internen Leistungsbeziehungen		-908.533	-481.287	-553.405	-557.697	-558.165	-558.647	-557.190
28	-	Aufwendungen aus internen Leistungsbeziehungen		48.320	58.970	61.933	61.923	61.946	61.455	61.449
29	**=**	**Ergebnis** (=Zeilen 26, 27 und 28)		**-389.757**	**39.022**	**44.870**	**45.219**	**45.256**	**45.295**	**45.177**

Personalkennzahlen	Ergebnis 2007	Ergebnis 2008	Ansatz 2009	Planung 2010	Planung 2011	Planung 2012	Planung 2013	Planung 2014
Anzahl Mitarbeiter		6,00		6,00	6,00	6,00	6,00	6,00
Vollzeitkräfte		5,72	5,72	5,70	5,64	5,55	5,49	5,43
Stellenplan		6,00		6,00	6,00	6,00	6,00	6,00

Produkt 3101010	**Altenarbeit außerhalb von Altenpflege (Zuschuss zum Eigenbetrieb APH)**	**P-Verantwortliche(r): Herr Dr. Kühn**

Produktklassifizierung	Finanzprodukt

Kurzbeschreibung des Produktes

- dient zur technischen Abwicklung des Betriebskostenzuschusses (Globalzuschuss ohne Differenzierung nach Sach- und Personalkosten) an die offene Altenarbeit des Eigenbetriebes „Altenpflege und Altenheime“ (APH)

Zielgruppen des Produktes

- APH (Eigenbetrieb „Altenpflege und Altenheime“)

Auftragsgrundlagen

- Ratsbeschluss

Produktziele

Produkt	**3101010**	**Altenarbeit außerhalb von Altenpflege (Zuschuss zum Eigenbetrieb APH)**

Auf die Ermittlung und Abbildung von Zielen und Zielkennzahlen wird für dieses Produkt verzichtet.

Haushaltsplan 2010 / 2011 **200.1 Geschäftsbereichsbüro**

Stadtverwaltung Wuppertal **1.31.01.01 Zuschuss zum Eigenbetrieb APH**

		Teilergebnisplan	Ergebnis 2007	Ergebnis 2008	Ansatz 2009	Planung 2010	Planung 2011	Planung 2012	Planung 2013	Planung 2014
1	+	Steuern und ähnliche Abgaben								
2	+	Zuwendungen und allgemeine Umlagen								
3	+	Sonstige Transfererträge								
4	+	Öffentlich-rechtliche Leistungsentgelte								
5	+	Privatrechtliche Leistungsentgelte								
6	+	Kostenerstattungen und Kostenumlagen								
7	+	Sonstige ordentliche Erträge								
8	+	Aktivierte Eigenleistungen								
9	+/-	Bestandsveränderungen								
10	**=**	**Ordentliche Erträge**								
11	-	Personalaufwendungen								
12	-	Versorgungsaufwendungen								
13	-	Aufwendungen für Sach- und Dienstleistungen								
14	-	Bilanzielle Abschreibungen								
15	-	Transferaufwendungen		240.000	240.000	240.000	240.000	240.000	240.000	240.000
16	-	Sonstige ordentliche Aufwendungen		73						
17	**=**	**Ordentliche Aufwendungen**		**240.073**	**240.000**	**240.000**	**240.000**	**240.000**	**240.000**	**240.000**
18	**=**	**Ergebnis der laufenden Verwaltungstätigkeit** (=Zeilen 10 und 17)		**240.073**	**240.000**	**240.000**	**240.000**	**240.000**	**240.000**	**240.000**

		Teilergebnisplan	Ergebnis 2007	Ergebnis 2008	Ansatz 2009	Planung 2010	Planung 2011	Planung 2012	Planung 2013	Planung 2014
19	+	Finanzerträge								
20	-	Zinsen und sonstige Finanzaufwendungen								
21	**=**	**Finanzergebnis** (=Zeilen 19 und 20)								
22	**=**	**Ordentliches Ergebnis** (=Zeilen 18 und 21)		**240.073**	**240.000**	**240.000**	**240.000**	**240.000**	**240.000**	**240.000**
23	+	Außerordentliche Erträge								
24	-	Außerordentliche Aufwendungen								
25	**=**	**Außerordentliches Ergebnis** (=Zeilen 23 und 24)								
26	**=**	**Ergebnis vor internen Leistungsbeziehungen** (=Zeilen 22 und 25)		**240.073**	**240.000**	**240.000**	**240.000**	**240.000**	**240.000**	**240.000**
27	+	Erträge aus internen Leistungsbeziehungen								
28	-	Aufwendungen aus internen Leistungsbeziehungen								
29	**=**	**Ergebnis** (=Zeilen 26, 27 und 28)		**240.073**	**240.000**	**240.000**	**240.000**	**240.000**	**240.000**	**240.000**

Ressort 201	**Soziales**	**Leitung: Herr Temme**

Produktbereich		**Produktgruppe**		**Produkt**	
31	Soziale Leistungen	3102	Hilfen bei Krankheit, Behinderung, Pflegebedürftigkeit	**3102010** **3102020** **3102030** **3102040**	**Beratung und Leistung bei Behinderung*** **Beratung und Leistung bei Pflegebedürftigkeit*** **Lastenausgleich*** **Aufgaben nach dem Betreuungsgesetz**
		3103	Hilfen bei Einkommensdefiziten und Unterstützungsleistungen	**3103010** **3103020** **3103030** **3103040** **3103050**	**Hilfe zum Lebensunterhalt (3.Kapitel SGB XII), Grundsicherung im Alter und bei Erwerbsminderung (4.Kapitel SGB XII)*** **Leistungen der Kriegsopferfürsorge*** **Leistungen der Unterhaltssicherungen*** **Hilfen zur Gesundheit, zur Überwindung besonderer sozialer Schwierigkeiten und in anderen Lebenslagen (5.,8.,9. Kapitel SGB XII) sowie aktivierende Leistungen (2. Kapitel SGB XII)*** **Erstattungen und eigene Leistungen der Grundsicherung nach SGB II**
		3110	Schwerbehindertenversorgung	**3110010** **3110020**	**Schwerbehindertenversorgung** **Fürsorgestelle für Schwerbehinderte**

Produktbereich		Produktgruppe		Produkt	
31	Soziale Leistungen	3113	Grundversorgung und Leistungen nach dem SGB XII	**3113010** **3113020** **3113030** **3113040**	**Beratung und Leistung bei Behinderung** **Beratung und Leistung bei Pflegebedürftigkeit** **Hilfe zum Lebensunterhalt (3. Kap. SGB XII), Grundsicherung im Alter und bei Erwerbsminderung (4. Kap. SGB XII)** **Hilfen zur Gesundheit, zur Überwindung besonderer sozialer Schwierigkeiten und in anderen Lebenslagen (5., 8., 9. Kap. SGB XII) sowie aktivierende Leistungen (2. Kap. SGB XII)**
		3114	Sonstige soziale Leistungen	**3114010** **3114020**	**Lastenausgleich** **Leistungen der Unterhaltssicherung**

*Die Produkte entfallen ab 2010. Nähere Hinweise können den jeweiligen Produktbeschreibungen entnommen werden.

Produkt 3102010	**Beratung und Leistung bei Behinderung**	**P-Verantwortliche(r): Herr Temme**

Produktklassifizierung	Externes Produkt (Pflichtaufgabe)

Besonderer Hinweis zum Produkt

Aufgrund der finanzstatistischen Anforderungen wird das Produkt nur bis zum Ende des Haushaltsjahres 2009 unter 3102010 abgebildet.

Ab 01.01.2010 wird das Produkt unter **3113010** geführt. Auf einen doppelten Ausweis der erläuternden Texte wurde verzichtet.

Kennzahlen zur Zielerreichung		**Ergebnis 2007**	**Ergebnis 2008**	**Ansatz 2009**	**Planung 2010**	**Planung 2011**	**Planung 2012**	**Planung 2013**	**Planung 2014**
729B11 (ST)	Anz. begleitender Hilfen am Arbeitsplatz		123,50	240,00					
729B31 (%)	Verhältnis Planausgaben zu Istausgaben		100,00	100,00					
729B41 (%)	Verhältnis Ausg.- Einn.Ausgleichsabgabe		100,00	100,00					

		Teilergebnisplan	Ergebnis 2007	Ergebnis 2008	Ansatz 2009	Planung 2010	Planung 2011	Planung 2012	Planung 2013	Planung 2014
1	+	Steuern und ähnliche Abgaben								
2	+	Zuwendungen und allgemeine Umlagen		-151.110	-151.142					
3	+	Sonstige Transfererträge		-4.384	-200					
4	+	Öffentlich-rechtliche Leistungsentgelte								
5	+	Privatrechtliche Leistungsentgelte		-9.944	-6.245					
6	+	Kostenerstattungen und Kostenumlagen		-239.382	-927.887					
7	+	Sonstige ordentliche Erträge		-35.289						
8	+	Aktivierte Eigenleistungen								
9	+/-	Bestandsveränderungen								
10	**=**	**Ordentliche Erträge**		**-440.109**	**-1.085.474**					
11	-	Personalaufwendungen		367.718	341.060					
12	-	Versorgungsaufwendungen								
13	-	Aufwendungen für Sach- und Dienstleistungen		619.578	653.850					
14	-	Bilanzielle Abschreibungen		279	97					
15	-	Transferaufwendungen		6.428.302	5.565.356					
16	-	Sonstige ordentliche Aufwendungen		120.296	127.753					
17	**=**	**Ordentliche Aufwendungen**		**7.536.174**	**6.688.115**					
18	**=**	**Ergebnis der laufenden Verwaltungstätigkeit** (=Zeilen 10 und 17)		**7.096.065**	**5.602.641**					

		Teilergebnisplan	Ergebnis 2007	Ergebnis 2008	Ansatz 2009	Planung 2010	Planung 2011	Planung 2012	Planung 2013	Planung 2014
19	+	Finanzerträge								
20	-	Zinsen und sonstige Finanzaufwendungen								
21	**=**	**Finanzergebnis** (=Zeilen 19 und 20)								
22	**=**	**Ordentliches Ergebnis** (=Zeilen 18 und 21)		**7.096.065**	**5.602.641**					
23	+	Außerordentliche Erträge								
24	-	Außerordentliche Aufwendungen								
25	**=**	**Außerordentliches Ergebnis** (=Zeilen 23 und 24)								
26	**=**	**Ergebnis vor internen Leistungsbeziehungen** (=Zeilen 22 und 25)		**7.096.065**	**5.602.641**					
27	+	Erträge aus internen Leistungsbeziehungen								
28	-	Aufwendungen aus internen Leistungsbeziehungen		354.130	215.331					
29	**=**	**Ergebnis** (=Zeilen 26, 27 und 28)		**7.450.195**	**5.817.972**					

Personalkennzahlen	Ergebnis 2007	Ergebnis 2008	Ansatz 2009	Planung 2010	Planung 2011	Planung 2012	Planung 2013	Planung 2014
Anzahl Mitarbeiter		6,13						
Vollzeitkräfte		5,62	8,93					
Stellenplan		5,93						

Produkt 3102020 **Beratung und Leistung bei Pflegebedürftigkeit** **P-Verantwortliche(r): Herr Temme**

Produktklassifizierung	Externes Produkt (Pflichtaufgabe)

Besonderer Hinweis zum Produkt

Aufgrund der finanzstatistischen Anforderungen wird das Produkt nur bis zum Ende des Haushaltsjahres 2009 unter 3102020 abgebildet.

Ab 01.01.2010 wird das Produkt unter **3113020** geführt. Auf einen doppelten Ausweis der erläuternden Texte wurde verzichtet.

Kennzahlen zur Zielerreichung		**Ergebnis 2007**	**Ergebnis 2008**	**Ansatz 2009**	**Planung 2010**	**Planung 2011**	**Planung 2012**	**Planung 2013**	**Planung 2014**
730B11 (%)	Verhältnis Bearbeitungen zu Gesamtzahl		100,00	100,00					
730B31 (%)	Fallzahl HzP ambulant		107,84	110,00					
730B32 (%)	Fallzahl HzP stationär		98,08	103,00					
730B33 (%)	Verhältnis Ausg. HzP amb./Ges.ausg. HzP		23,37	19,00					
730B34 (%)	Verhältnis Fallzahlen ambulant/stationär		47,88	51,50					
730B41 (%)	Kostendeckungsgrad		20,00	19,50					

		Teilergebnisplan	Ergebnis 2007	Ergebnis 2008	Ansatz 2009	Planung 2010	Planung 2011	Planung 2012	Planung 2013	Planung 2014
1	+	Steuern und ähnliche Abgaben								
2	+	Zuwendungen und allgemeine Umlagen		-3.508	-184					
3	+	Sonstige Transfererträge		-748.644	-555.591					
4	+	Öffentlich-rechtliche Leistungsentgelte								
5	+	Privatrechtliche Leistungsentgelte		-7.480	-6.655					
6	+	Kostenerstattungen und Kostenumlagen		107.034	-3.372.742					
7	+	Sonstige ordentliche Erträge		-177.284						
8	+	Aktivierte Eigenleistungen								
9	+/-	Bestandsveränderungen								
10	**=**	**Ordentliche Erträge**		**-829.882**	**-3.935.172**					
11	-	Personalaufwendungen		2.016.762	1.679.571					
12	-	Versorgungsaufwendungen								
13	-	Aufwendungen für Sach- und Dienstleistungen		54.117	106.251					
14	-	Bilanzielle Abschreibungen		1.157	308					
15	-	Transferaufwendungen		31.851.774	33.001.199					
16	-	Sonstige ordentliche Aufwendungen		227.812	189.906					
17	**=**	**Ordentliche Aufwendungen**		**34.151.622**	**34.977.235**					
18	**=**	**Ergebnis der laufenden Verwaltungstätigkeit** (=Zeilen 10 und 17)		**33.321.739**	**31.042.063**					

		Teilergebnisplan	Ergebnis 2007	Ergebnis 2008	Ansatz 2009	Planung 2010	Planung 2011	Planung 2012	Planung 2013	Planung 2014
19	+	Finanzerträge								
20	-	Zinsen und sonstige Finanzaufwendungen								
21	**=**	**Finanzergebnis** (=Zeilen 19 und 20)								
22	**=**	**Ordentliches Ergebnis** (=Zeilen 18 und 21)		**33.321.739**	**31.042.063**					
23	+	Außerordentliche Erträge								
24	-	Außerordentliche Aufwendungen								
25	**=**	**Außerordentliches Ergebnis** (=Zeilen 23 und 24)								
26	**=**	**Ergebnis vor internen Leistungsbeziehungen** (=Zeilen 22 und 25)		**33.321.739**	**31.042.063**					
27	+	Erträge aus internen Leistungsbeziehungen								
28	-	Aufwendungen aus internen Leistungsbeziehungen		531.556	394.490					
29	**=**	**Ergebnis** (=Zeilen 26, 27 und 28)		**33.853.295**	**31.436.553**					

Personalkennzahlen	Ergebnis 2007	Ergebnis 2008	Ansatz 2009	Planung 2010	Planung 2011	Planung 2012	Planung 2013	Planung 2014
Anzahl Mitarbeiter		37,35						
Vollzeitkräfte		33,79	29,29					
Stellenplan		33,62						

Produkt 3102030 **Lastenausgleich** **P-Verantwortliche(r): Herr Temme**

Produktklassifizierung	Externes Produkt (Pflichtaufgabe)

Besonderer Hinweis zum Produkt

Aufgrund der finanzstatistischen Anforderungen wird das Produkt „**Lastenausgleich**“ nur bis zum Ende des Haushaltsjahres 2009 unter 3102030 abgebildet.

Ab 01.01.2010 wird das Produkt unter **3114010** geführt. Auf einen doppelten Ausweis der erläuternden Texte wurde verzichtet.

Kennzahlen zur Zielerreichung		**Ergebnis 2007**	**Ergebnis 2008**	**Ansatz 2009**	**Planung 2010**	**Planung 2011**	**Planung 2012**	**Planung 2013**	**Planung 2014**
731B11 (%)	Verhältnis Ansprüche/Zahlg. a. Rückford.		37,92	100,00					
731B31 (%)	Verhältnis bearb./Gesamtzahl der Anträge			100,00					
731B41 (%)	Verhältnis bearb./Gesamtzahl der Anträge		91,75	100,00					

		Teilergebnisplan	Ergebnis 2007	Ergebnis 2008	Ansatz 2009	Planung 2010	Planung 2011	Planung 2012	Planung 2013	Planung 2014
1	+	Steuern und ähnliche Abgaben								
2	+	Zuwendungen und allgemeine Umlagen		-1						
3	+	Sonstige Transfererträge			-100					
4	+	Öffentlich-rechtliche Leistungsentgelte								
5	+	Privatrechtliche Leistungsentgelte		-7.969	-300					
6	+	Kostenerstattungen und Kostenumlagen		-483.242	-390.757					
7	+	Sonstige ordentliche Erträge		-89.541						
8	+	Aktivierte Eigenleistungen								
9	+/-	Bestandsveränderungen								
10	**=**	**Ordentliche Erträge**		**-580.753**	**-391.157**					
11	-	Personalaufwendungen		572.007	397.116					
12	-	Versorgungsaufwendungen								
13	-	Aufwendungen für Sach- und Dienstleistungen		9.551	13.619					
14	-	Bilanzielle Abschreibungen		139	38					
15	-	Transferaufwendungen		36.054	2.000					
16	-	Sonstige ordentliche Aufwendungen		44.634	50.244					
17	**=**	**Ordentliche Aufwendungen**		**662.385**	**463.017**					
18	**=**	**Ergebnis der laufenden Verwaltungstätigkeit** (=Zeilen 10 und 17)		**81.632**	**71.860**					

		Teilergebnisplan	Ergebnis 2007	Ergebnis 2008	Ansatz 2009	Planung 2010	Planung 2011	Planung 2012	Planung 2013	Planung 2014
19	+	Finanzerträge								
20	-	Zinsen und sonstige Finanzaufwendungen								
21	**=**	**Finanzergebnis** (=Zeilen 19 und 20)								
22	**=**	**Ordentliches Ergebnis** (=Zeilen 18 und 21)		**81.632**	**71.860**					
23	+	Außerordentliche Erträge								
24	-	Außerordentliche Aufwendungen								
25	**=**	**Außerordentliches Ergebnis** (=Zeilen 23 und 24)								
26	**=**	**Ergebnis vor internen Leistungsbeziehungen** (=Zeilen 22 und 25)		**81.632**	**71.860**					
27	+	Erträge aus internen Leistungsbeziehungen								
28	-	Aufwendungen aus internen Leistungsbeziehungen		132.009	89.804					
29	**=**	**Ergebnis** (=Zeilen 26, 27 und 28)		**213.640**	**161.664**					

Personalkennzahlen	Ergebnis 2007	Ergebnis 2008	Ansatz 2009	Planung 2010	Planung 2011	Planung 2012	Planung 2013	Planung 2014
Anzahl Mitarbeiter		9,16						
Vollzeitkräfte		7,97	7,83					
Stellenplan		7,44						

Produkt 3102040	**Aufgaben nach dem Betreuungsgesetz**	**P-Verantwortliche(r): Herr Temme**

Produktklassifizierung	Externes Produkt (Pflichtaufgabe)

Kurzbeschreibung des Produktes

- Wahrnehmung der gesetzlichen Aufgaben nach dem Betreuungsbehördengesetz, insbesondere Unterstützung des Betreuungsgerichts
- Beglaubigung von Vorsorgevollmachten
- Betreuung von Erwachsenen, die aufgrund psychischer Krankheit oder Behinderung ihre Angelegenheiten ganz oder teilweise nicht mehr alleine regeln können
- Die Behörde berät und unterstützt Betreuer und Bevollmächtigte auf ihren Wunsch bei der Wahrnehmung ihrer Aufgaben
- Gewährung von Zuschüssen an Betreuungsvereine

Zielgruppen des Produktes

- Alle geistig, seelisch, psychisch, körperlich behinderten volljährigen Personen, die einer Beratung bedürfen

Auftragsgrundlagen

- BtBG (Betreuungsbehördengesetz)
- BGB (Bürgerliches Gesetzbuch)
- LBtG (Landesbetreuungsgesetz)
- VBVG (Vormünder- und Betreuervergütungsgesetz)
- FamFG (Gesetz über das Verfahren in Familiensachen und in den Angelegenheiten der freiwilligen Gerichtsbarkeit)

Produktziele

Produkt	3102040	Aufgaben nach dem Betreuungsgesetz

Ziel	Bezeichnung
732B1	Sicherstellung eines eigenständigen Lebens der Betreuten durch entsprechende Unterstützung und gesetzliche Vertretung
732D1	Beantwortung von 1.200 Anfragen des Betreuungsgerichts

Kennzahlen zur Zielerreichung		Ergebnis 2007	Ergebnis 2008	Ansatz 2009	Planung 2010	Planung 2011	Planung 2012	Planung 2013	Planung 2014
732B11 (ST)	Anzahl Betreuungen durch die Stadt		309,00	309,00					
732B12 (ST)	Anzahl Betreuungen durch Privatpers.		1.700,00	1.700,00					
732B13 (ST)	Anz. Betreuungen durch Betreuungsvereine		851,00	851,00					
732B14 (ST)	Anz. Betreuungen durch selbst.Berufsbet.		1.091,00	1.091,00					
732B15 (ST)	Anzahl der Betreuungen gesamt				4.215,00	4.215,00	4.215,00	4.215,00	4.215,00
732B16 (ST)	Anzahl der Betreuungen durch die Stadt				315,00	315,00	315,00	315,00	315,00
732B31 (ST)	Anzahl Beratungen			100,00					
732B41 (EUR)	Zuschüsse an Betreuungsvereine		358.883,00	274.220,00					
732D11 (ST)	Beantw. Anfragen des Betreuungsgerichts				1.200,00	1.200,00	1.200,00	1.200,00	1.200,00

		Teilergebnisplan	Ergebnis 2007	Ergebnis 2008	Ansatz 2009	Planung 2010	Planung 2011	Planung 2012	Planung 2013	Planung 2014
1	+	Steuern und ähnliche Abgaben								
2	+	Zuwendungen und allgemeine Umlagen		-20		-86	-86	-86	-58	-30
3	+	Sonstige Transfererträge								
4	+	Öffentlich-rechtliche Leistungsentgelte		-300		-508	-717	-717	-717	-717
5	+	Privatrechtliche Leistungsentgelte			-300					
6	+	Kostenerstattungen und Kostenumlagen								
7	+	Sonstige ordentliche Erträge		-102.809	-32.000	-32.000	-32.000	-32.000	-32.000	-32.000
8	+	Aktivierte Eigenleistungen								
9	+/-	Bestandsveränderungen								
10	**=**	**Ordentliche Erträge**		**-103.130**	**-32.300**	**-32.594**	**-32.803**	**-32.803**	**-32.775**	**-32.747**
11	-	Personalaufwendungen		695.537	646.150	678.605	675.621	665.756	663.812	656.614
12	-	Versorgungsaufwendungen								
13	-	Aufwendungen für Sach- und Dienstleistungen		19.211	18.391	37.090	37.899	37.899	37.899	37.899
14	-	Bilanzielle Abschreibungen		471	110	658	602	92	64	36
15	-	Transferaufwendungen		416.511	428.000	428.000	500.000	500.000	500.000	500.000
16	-	Sonstige ordentliche Aufwendungen		76.014	59.443	73.073	76.107	76.107	76.107	76.107
17	**=**	**Ordentliche Aufwendungen**		**1.207.744**	**1.152.094**	**1.217.427**	**1.290.229**	**1.279.855**	**1.277.883**	**1.270.657**
18	**=**	**Ergebnis der laufenden Verwaltungstätigkeit** (=Zeilen 10 und 17)		**1.104.614**	**1.119.794**	**1.184.832**	**1.257.426**	**1.247.052**	**1.245.108**	**1.237.910**

		Teilergebnisplan	Ergebnis 2007	Ergebnis 2008	Ansatz 2009	Planung 2010	Planung 2011	Planung 2012	Planung 2013	Planung 2014
19	+	Finanzerträge								
20	-	Zinsen und sonstige Finanzaufwendungen								
21	**=**	**Finanzergebnis** (=Zeilen 19 und 20)								
22	**=**	**Ordentliches Ergebnis** (=Zeilen 18 und 21)		**1.104.614**	**1.119.794**	**1.184.832**	**1.257.426**	**1.247.052**	**1.245.108**	**1.237.910**
23	+	Außerordentliche Erträge								
24	-	Außerordentliche Aufwendungen								
25	**=**	**Außerordentliches Ergebnis** (=Zeilen 23 und 24)								
26	**=**	**Ergebnis vor internen Leistungsbeziehungen** (=Zeilen 22 und 25)		**1.104.614**	**1.119.794**	**1.184.832**	**1.257.426**	**1.247.052**	**1.245.108**	**1.237.910**
27	+	Erträge aus internen Leistungsbeziehungen								
28	-	Aufwendungen aus internen Leistungsbeziehungen		177.275	121.242	127.020	127.087	126.315	125.338	124.883
29	**=**	**Ergebnis** (=Zeilen 26, 27 und 28)		**1.281.889**	**1.241.035**	**1.311.852**	**1.384.513**	**1.373.367**	**1.370.446**	**1.362.793**

Personalkennzahlen	Ergebnis 2007	Ergebnis 2008	Ansatz 2009	Planung 2010	Planung 2011	Planung 2012	Planung 2013	Planung 2014
Anzahl Mitarbeiter		12,48		11,31	11,08	10,89	10,89	10,69
Vollzeitkräfte		11,82	10,82	10,10	9,98	9,79	9,67	9,55
Stellenplan		12,04		10,53	10,61	10,61	10,61	10,61

Produkt 3103010	**Hilfe zum Lebensunterhalt (3. Kapitel SGB XII), Grundsicherung im Alter und bei Erwerbsminderung (4. Kapitel SGB XII)**	**P-Verantwortliche(r): Herr Temme**

Produktklassifizierung	Externes Produkt (Pflichtaufgabe)

Besonderer Hinweis zum Produkt

Aufgrund der finanzstatistischen Anforderungen wird das Produkt „**Hilfen zum Lebensunterhalt**“ nur bis zum Ende des Haushaltsjahres 2009 unter 3103010 abgebildet.

Ab 01.01.2010 wird das Produkt unter **3113030** geführt. Auf einen doppelten Ausweis der erläuternden Texte wurde verzichtet.

Kennzahlen zur Zielerreichung		**Ergebnis 2007**	**Ergebnis 2008**	**Ansatz 2009**	**Planung 2010**	**Planung 2011**	**Planung 2012**	**Planung 2013**	**Planung 2014**
733B11 (%)	Verhältnis bearbeitete/ Gesamtz. Anträge		98,13	100,00					
733B31 (WCH)	Durchlaufzeit von Anträgen		4,00	6,00					
733B41 (%)	Kostendeckungsgrad		45,00	45,00					
733B51 (TAG)	Durchlaufzeit bis zur Abschlagszahlung		10,98	14,00					

		Teilergebnisplan	Ergebnis 2007	Ergebnis 2008	Ansatz 2009	Planung 2010	Planung 2011	Planung 2012	Planung 2013	Planung 2014
1	+	Steuern und ähnliche Abgaben								
2	+	Zuwendungen und allgemeine Umlagen		-66.230	-66.370					
3	+	Sonstige Transfererträge		-1.246.120	-1.077.350					
4	+	Öffentlich-rechtliche Leistungsentgelte								
5	+	Privatrechtliche Leistungsentgelte		-732.743	-6.500					
6	+	Kostenerstattungen und Kostenumlagen		-3.433.455	-3.936.092					
7	+	Sonstige ordentliche Erträge		-1.975.840	-450					
8	+	Aktivierte Eigenleistungen								
9	+/-	Bestandsveränderungen								
10	**=**	**Ordentliche Erträge**		**-7.454.388**	**-5.086.762**					
11	-	Personalaufwendungen		5.102.751	4.292.506					
12	-	Versorgungsaufwendungen								
13	-	Aufwendungen für Sach- und Dienstleistungen		339.363	291.830					
14	-	Bilanzielle Abschreibungen		2.593	461					
15	-	Transferaufwendungen		27.481.439	31.907.861					
16	-	Sonstige ordentliche Aufwendungen		2.588.639	565.640					
17	**=**	**Ordentliche Aufwendungen**		**35.514.784**	**37.058.299**					
18	**=**	**Ergebnis der laufenden Verwaltungstätigkeit** (=Zeilen 10 und 17)		**28.060.396**	**31.971.537**					

		Teilergebnisplan	Ergebnis 2007	Ergebnis 2008	Ansatz 2009	Planung 2010	Planung 2011	Planung 2012	Planung 2013	Planung 2014
19	+	Finanzerträge								
20	-	Zinsen und sonstige Finanzaufwendungen								
21	**=**	**Finanzergebnis** (=Zeilen 19 und 20)								
22	**=**	**Ordentliches Ergebnis** (=Zeilen 18 und 21)		**28.060.396**	**31.971.537**					
23	+	Außerordentliche Erträge								
24	-	Außerordentliche Aufwendungen								
25	**=**	**Außerordentliches Ergebnis** (=Zeilen 23 und 24)								
26	**=**	**Ergebnis vor internen Leistungsbeziehungen** (=Zeilen 22 und 25)		**28.060.396**	**31.971.537**					
27	+	Erträge aus internen Leistungsbeziehungen		-30.561	-30.561					
28	-	Aufwendungen aus internen Leistungsbeziehungen		1.422.618	1.079.099					
29	**=**	**Ergebnis** (=Zeilen 26, 27 und 28)		**29.452.453**	**33.020.075**					

Personalkennzahlen	Ergebnis 2007	Ergebnis 2008	Ansatz 2009	Planung 2010	Planung 2011	Planung 2012	Planung 2013	Planung 2014
Anzahl Mitarbeiter		83,66						
Vollzeitkräfte		76,75	84,08					
Stellenplan		76,22						

Produkt 3103020 **Leistungen der Kriegsopferfürsorge** **P-Verantwortliche(r): Herr Temme**

Produktklassifizierung	Externes Produkt (Pflichtaufgabe)

Besonderer Hinweis zum Produkt

Das Produkt „**Leistungen der Kriegsopferfürsorge**“ wird nur bis zum Ende des Haushaltsjahres 2009 abgebildet.

Ab 01.01.2010 entfällt das Produkt, da die Aufgabe durch den Landschaftsverband Rheinland wahrgenommen wird.

Kennzahlen zur Zielerreichung		**Ergebnis 2007**	**Ergebnis 2008**	**Ansatz 2009**	**Planung 2010**	**Planung 2011**	**Planung 2012**	**Planung 2013**	**Planung 2014**
734B11 (ST)	Anzahl der Leistungsempfänger			1,00					
734B31 (WCH)	Bearbeitungsdauer pro Fall			6,00					
734B41 (ST)	Anzahl der Widersprüche			1,00					

		Teilergebnisplan	Ergebnis 2007	Ergebnis 2008	Ansatz 2009	Planung 2010	Planung 2011	Planung 2012	Planung 2013	Planung 2014
1	+	Steuern und ähnliche Abgaben								
2	+	Zuwendungen und allgemeine Umlagen		0						
3	+	Sonstige Transfererträge		3.543	-2.200					
4	+	Öffentlich-rechtliche Leistungsentgelte								
5	+	Privatrechtliche Leistungsentgelte			-300					
6	+	Kostenerstattungen und Kostenumlagen		-3.813	-25.693					
7	+	Sonstige ordentliche Erträge		-1.357						
8	+	Aktivierte Eigenleistungen								
9	+/-	Bestandsveränderungen								
10	**=**	**Ordentliche Erträge**		**-1.626**	**-28.193**					
11	-	Personalaufwendungen		16.918	18.795					
12	-	Versorgungsaufwendungen								
13	-	Aufwendungen für Sach- und Dienstleistungen		166	17.999					
14	-	Bilanzielle Abschreibungen		12	3					
15	-	Transferaufwendungen		-3.610	5.100					
16	-	Sonstige ordentliche Aufwendungen		1.656	1.773					
17	**=**	**Ordentliche Aufwendungen**		**15.142**	**43.670**					
18	**=**	**Ergebnis der laufenden Verwaltungstätigkeit** (=Zeilen 10 und 17)		**13.515**	**15.477**					

		Teilergebnisplan	Ergebnis 2007	Ergebnis 2008	Ansatz 2009	Planung 2010	Planung 2011	Planung 2012	Planung 2013	Planung 2014
19	+	Finanzerträge								
20	-	Zinsen und sonstige Finanzaufwendungen								
21	**=**	**Finanzergebnis** (=Zeilen 19 und 20)								
22	**=**	**Ordentliches Ergebnis** (=Zeilen 18 und 21)		**13.515**	**15.477**					
23	+	Außerordentliche Erträge								
24	-	Außerordentliche Aufwendungen								
25	**=**	**Außerordentliches Ergebnis** (=Zeilen 23 und 24)								
26	**=**	**Ergebnis vor internen Leistungsbeziehungen** (=Zeilen 22 und 25)		**13.515**	**15.477**					
27	+	Erträge aus internen Leistungsbeziehungen								
28	-	Aufwendungen aus internen Leistungsbeziehungen		4.318	5.314					
29	**=**	**Ergebnis** (=Zeilen 26, 27 und 28)		**17.834**	**20.792**					

Personalkennzahlen	Ergebnis 2007	Ergebnis 2008	Ansatz 2009	Planung 2010	Planung 2011	Planung 2012	Planung 2013	Planung 2014
Anzahl Mitarbeiter								
Vollzeitkräfte			0,33					
Stellenplan								

Produkt 3103030 **Leistungen der Unterhaltssicherung** **P-Verantwortliche(r): Herr Temme**

Produktklassifizierung	Externes Produkt (Pflichtaufgabe)

Besonderer Hinweis zum Produkt

Aufgrund der finanzstatistischen Anforderungen wird das Produkt „**Leistungen der Unterhaltssicherung**“ nur bis zum Ende des Haushaltsjahres 2009 unter 3103030 abgebildet.

Ab 01.01.2010 wird das Produkt unter **3114020** geführt. Auf einen doppelten Ausweis der erläuternden Texte wurde verzichtet.

Kennzahlen zur Zielerreichung		**Ergebnis 2007**	**Ergebnis 2008**	**Ansatz 2009**	**Planung 2010**	**Planung 2011**	**Planung 2012**	**Planung 2013**	**Planung 2014**
735B11 (%)	Verhältnis bearbeitete/ Gesamtz. Anträge		99,07	100,00					
735B31 (WCH)	Durchlaufzeit von Anträgen		2,00	3,00					
735B41 (ST)	Anzahl der Widersprüche		0,08	2,00					

		Teilergebnisplan	Ergebnis 2007	Ergebnis 2008	Ansatz 2009	Planung 2010	Planung 2011	Planung 2012	Planung 2013	Planung 2014
1	+	Steuern und ähnliche Abgaben								
2	+	Zuwendungen und allgemeine Umlagen		-2						
3	+	Sonstige Transfererträge								
4	+	Öffentlich-rechtliche Leistungsentgelte								
5	+	Privatrechtliche Leistungsentgelte			-300					
6	+	Kostenerstattungen und Kostenumlagen								
7	+	Sonstige ordentliche Erträge		-6.116						
8	+	Aktivierte Eigenleistungen								
9	+/-	Bestandsveränderungen								
10	**=**	**Ordentliche Erträge**		**-6.118**	**-300**					
11	-	Personalaufwendungen		85.405	99.929					
12	-	Versorgungsaufwendungen								
13	-	Aufwendungen für Sach- und Dienstleistungen		1.941	3.401					
14	-	Bilanzielle Abschreibungen		45	10					
15	-	Transferaufwendungen								
16	-	Sonstige ordentliche Aufwendungen		8.422	11.744					
17	**=**	**Ordentliche Aufwendungen**		**95.813**	**115.084**					
18	**=**	**Ergebnis der laufenden Verwaltungstätigkeit** (=Zeilen 10 und 17)		**89.695**	**114.784**					

Teilergebnisplan			Ergebnis 2007	Ergebnis 2008	Ansatz 2009	Planung 2010	Planung 2011	Planung 2012	Planung 2013	Planung 2014
19	+	Finanzerträge								
20	-	Zinsen und sonstige Finanzaufwendungen								
21	**=**	**Finanzergebnis** (=Zeilen 19 und 20)								
22	**=**	**Ordentliches Ergebnis** (=Zeilen 18 und 21)		**89.695**	**114.784**					
23	+	Außerordentliche Erträge								
24	-	Außerordentliche Aufwendungen								
25	**=**	**Außerordentliches Ergebnis** (=Zeilen 23 und 24)								
26	**=**	**Ergebnis vor internen Leistungsbeziehungen** (=Zeilen 22 und 25)		**89.695**	**114.784**					
27	+	Erträge aus internen Leistungsbeziehungen								
28	-	Aufwendungen aus internen Leistungsbeziehungen		24.209	23.444					
29	**=**	**Ergebnis** (=Zeilen 26, 27 und 28)		**113.904**	**138.228**					

Personalkennzahlen	Ergebnis 2007	Ergebnis 2008	Ansatz 2009	Planung 2010	Planung 2011	Planung 2012	Planung 2013	Planung 2014
Anzahl Mitarbeiter		1,17						
Vollzeitkräfte		1,10	1,99					
Stellenplan		1,17						

Produkt 3103040	**Hilfen zur Gesundheit, zur Überwindung besonderer sozialer Schwierigkeiten und in anderen Lebenslagen (5., 8., 9. Kapitel SGB XII) sowie aktivierende Leistungen (2. Kapitel SGB XII)**	**P-Verantwortliche(r): Herr Temme**

Produktklassifizierung	Externes Produkt (Pflichtaufgabe)

Besonderer Hinweis zum Produkt

Aufgrund der finanzstatistischen Anforderungen wird das Produkt „**Hilfen zu Gesundheit**“ nur bis zum Ende des Haushaltsjahres 2009 unter 3103040 abgebildet.

Ab 01.01.2010 wird das Produkt unter **3113040** geführt. Auf einen doppelten Ausweis der erläuternden Texte wurde verzichtet.

Kennzahlen zur Zielerreichung		**Ergebnis 2007**	**Ergebnis 2008**	**Ansatz 2009**	**Planung 2010**	**Planung 2011**	**Planung 2012**	**Planung 2013**	**Planung 2014**
736B11 (%)	Verhältnis bearbeitete/ Gesamtz. Anträge		100,00	100,00					
736B31 (WCH)	Durchlaufzeit von Anträgen		5,00	6,00					
736B41 (ST)	Anzahl der Widersprüche		0,75	23,00					

		Teilergebnisplan	Ergebnis 2007	Ergebnis 2008	Ansatz 2009	Planung 2010	Planung 2011	Planung 2012	Planung 2013	Planung 2014
1	+	Steuern und ähnliche Abgaben								
2	+	Zuwendungen und allgemeine Umlagen		-64.240	-64.304					
3	+	Sonstige Transfererträge		-20.500	-52.850					
4	+	Öffentlich-rechtliche Leistungsentgelte								
5	+	Privatrechtliche Leistungsentgelte			-300					
6	+	Kostenerstattungen und Kostenumlagen		-245.796	-1.111.193					
7	+	Sonstige ordentliche Erträge		-16.124						
8	+	Aktivierte Eigenleistungen								
9	+/-	Bestandsveränderungen								
10	**=**	**Ordentliche Erträge**		**-346.660**	**-1.228.647**					
11	-	Personalaufwendungen		199.293	242.188					
12	-	Versorgungsaufwendungen								
13	-	Aufwendungen für Sach- und Dienstleistungen		6.063.856	5.413.417					
14	-	Bilanzielle Abschreibungen		106	75					
15	-	Transferaufwendungen		2.753.236	3.014.924					
16	-	Sonstige ordentliche Aufwendungen		614.207	32.861					
17	**=**	**Ordentliche Aufwendungen**		**9.630.697**	**8.703.465**					
18	**=**	**Ergebnis der laufenden Verwaltungstätigkeit** (=Zeilen 10 und 17)		**9.284.037**	**7.474.819**					

		Teilergebnisplan	Ergebnis 2007	Ergebnis 2008	Ansatz 2009	Planung 2010	Planung 2011	Planung 2012	Planung 2013	Planung 2014
19	+	Finanzerträge								
20	-	Zinsen und sonstige Finanzaufwendungen								
21	**=**	**Finanzergebnis** (=Zeilen 19 und 20)								
22	**=**	**Ordentliches Ergebnis** (=Zeilen 18 und 21)		**9.284.037**	**7.474.819**					
23	+	Außerordentliche Erträge								
24	-	Außerordentliche Aufwendungen								
25	**=**	**Außerordentliches Ergebnis** (=Zeilen 23 und 24)								
26	**=**	**Ergebnis vor internen Leistungsbeziehungen** (=Zeilen 22 und 25)		**9.284.037**	**7.474.819**					
27	+	Erträge aus internen Leistungsbeziehungen								
28	-	Aufwendungen aus internen Leistungsbeziehungen		633.927	542.600					
29	**=**	**Ergebnis** (=Zeilen 26, 27 und 28)		**9.917.965**	**8.017.418**					

Personalkennzahlen	Ergebnis 2007	Ergebnis 2008	Ansatz 2009	Planung 2010	Planung 2011	Planung 2012	Planung 2013	Planung 2014
Anzahl Mitarbeiter		2,46						
Vollzeitkräfte		2,29	4,29					
Stellenplan		2,42						

Produkt 3103050	**Erstattungen und eigene Leistungen der Grundsicherung nach SGB II**	**P-Verantwortliche(r): Herr Temme**

Produktklassifizierung	Externes Produkt (Fremdaufgabe)

Kurzbeschreibung des Produktes

- Abrechnung der Verwaltungskosten mit der ARGE Wuppertal
- Erstattung von Leistungen der Grundsicherung an die Bundesagentur für Arbeit:
- Kosten der Unterkunft und Heizung
- Wohnungsbeschaffungskosten, Mietkautionen, Umzugskosten etc.
- Erstausstattung für die Wohnung einschließlich Haushaltsgeräte, Erstausstattungen für Bekleidung und Erstausstattungen bei Schwangerschaft und Geburt, mehrtägige Klassenfahrten im Rahmen der schulrechtlichen Bestimmungen
- Kostenerstattung für psychosoziale Betreuung/Leistung bei Aufenthalt im Frauenhaus
- Eingliederungsmaßnahmen (Schuldner- und Suchtberatung)
- Fördermaßnahmen für Arbeitsuchende (Amos)

Zielgruppen des Produktes

- Alle Leistungsempfänger/innen nach dem SGB II
- ARGE Wuppertal/Bundesagentur für Arbeit

Auftragsgrundlagen

- § 6 Abs. 1 Nr. 2 SGB II in Verbindung mit §§ 22, 23 Abs. 3 und 16 Abs. 2 Nr. 1-4 SGB II
- § 36a SGB II
- ARGE-Vertrag

Produktziele

Produkt	3103050	Erstattungen und eigene Leistungen der Grundsicherung nach SGB II

Das Produkt Erstattungen und eigene Leistungen der Grundsicherung nach SGB II ist in folgende Teilprodukte unterteilt:

- Grundsicherung SGB II ARGE
- Grundsicherung SGB II 201

Ziel	Bezeichnung
737B1	Sicherung der Unterkunft durch zeitnahe Erstattung der Kosten und Gewährung einmaliger Leistungen (keine Mahnungen durch die Bundesagentur für Arbeit)
737D1	Beibehaltung der kommunalen Leistungen auf Basis des Budgets zu 100 %

Kennzahlen zur Zielerreichung		Ergebnis 2007	Ergebnis 2008	Ansatz 2009	Planung 2010	Planung 2011	Planung 2012	Planung 2013	Planung 2014
737B11 (ST)	Mahnungen durch Bundesagentur für Arbeit			0,01					
737B12 (%)	Zielerreichungsgrad				100,00	100,00	100,00	100,00	100,00
737B21 (ST)	Anzahl Maßnahmeplätze		36,00	42,00					
737B31 (%)	Kostenänderung			0,01					
737B41 (%)	Auslastungsgrad Schuldnerberatung		100,00	100,00					
737B42 (%)	Auslastungsgrad Suchtberatung		90,40	100,00					
737B43 (%)	Auslastungsgrad Amos		100,00	100,00					
737D11 (%)	Zielerreichungsgrad				100,00	100,00	100,00	100,00	100,00

Haushaltsplan 2010 / 2011 **201 Soziales**

Stadtverwaltung Wuppertal **1.31.03.05 Erst. u.eigene Lstg. d.Grundsich. SGBII**

		Teilergebnisplan	Ergebnis 2007	Ergebnis 2008	Ansatz 2009	Planung 2010	Planung 2011	Planung 2012	Planung 2013	Planung 2014
1	+	Steuern und ähnliche Abgaben		-28.559.802	-28.600.000	-27.519.500	-32.102.000	-32.102.000	-32.102.000	-32.102.000
2	+	Zuwendungen und allgemeine Umlagen		0		-25	-25	-25	-13	
3	+	Sonstige Transfererträge								
4	+	Öffentlich-rechtliche Leistungsentgelte				-417	-833	-833	-833	-833
5	+	Privatrechtliche Leistungsentgelte				-173.600	-173.600	-173.600	-173.600	-173.600
6	+	Kostenerstattungen und Kostenumlagen		-7.175.759	-8.000.000	-7.190.000	-7.292.500	-7.292.500	-7.292.500	-7.292.500
7	+	Sonstige ordentliche Erträge		-1.116.266						
8	+	Aktivierte Eigenleistungen								
9	+/-	Bestandsveränderungen								
10	**=**	**Ordentliche Erträge**		**-36.851.827**	**-36.600.000**	**-34.883.542**	**-39.568.958**	**-39.568.958**	**-39.568.946**	**-39.568.933**
11	-	Personalaufwendungen		8.305.005	6.821.683	8.316.943	8.443.499	8.521.864	8.616.440	8.675.669
12	-	Versorgungsaufwendungen								
13	-	Aufwendungen für Sach- und Dienstleistungen		2.055.891	2.152.451	2.544.295	2.582.962	2.582.962	2.582.962	2.582.962
14	-	Bilanzielle Abschreibungen		19	14	33	29	27	15	2
15	-	Transferaufwendungen								
16	-	Sonstige ordentliche Aufwendungen		105.261.065	105.857.793	127.024.730	122.024.979	122.024.979	122.024.979	122.024.979
17	**=**	**Ordentliche Aufwendungen**		**115.621.980**	**114.831.941**	**137.886.001**	**133.051.468**	**133.129.832**	**133.224.395**	**133.283.611**
18	**=**	**Ergebnis der laufenden Verwaltungstätigkeit** (=Zeilen 10 und 17)		**78.770.153**	**78.231.941**	**103.002.459**	**93.482.510**	**93.560.874**	**93.655.449**	**93.714.678**

		Teilergebnisplan	**Ergebnis 2007**	**Ergebnis 2008**	**Ansatz 2009**	**Planung 2010**	**Planung 2011**	**Planung 2012**	**Planung 2013**	**Planung 2014**
19	+	Finanzerträge								
20	-	Zinsen und sonstige Finanzaufwendungen								
21	**=**	**Finanzergebnis** (=Zeilen 19 und 20)								
22	**=**	**Ordentliches Ergebnis** (=Zeilen 18 und 21)		**78.770.153**	**78.231.941**	**103.002.459**	**93.482.510**	**93.560.874**	**93.655.449**	**93.714.678**
23	+	Außerordentliche Erträge								
24	-	Außerordentliche Aufwendungen								
25	**=**	**Außerordentliches Ergebnis** (=Zeilen 23 und 24)								
26	**=**	**Ergebnis vor internen Leistungsbeziehungen** (=Zeilen 22 und 25)		**78.770.153**	**78.231.941**	**103.002.459**	**93.482.510**	**93.560.874**	**93.655.449**	**93.714.678**
27	+	Erträge aus internen Leistungsbeziehungen								
28	-	Aufwendungen aus internen Leistungsbeziehungen		1.511.877	680.395	767.102	781.552	784.774	777.660	781.962
29	**=**	**Ergebnis** (=Zeilen 26, 27 und 28)		**80.282.030**	**78.912.336**	**103.769.562**	**94.264.062**	**94.345.648**	**94.433.109**	**94.496.640**

Personalkennzahlen	**Ergebnis 2007**	**Ergebnis 2008**	**Ansatz 2009**	**Planung 2010**	**Planung 2011**	**Planung 2012**	**Planung 2013**	**Planung 2014**
Anzahl Mitarbeiter		151,41		154,46	154,45	154,45	154,45	154,45
Vollzeitkräfte		147,36	146,51	153,97	153,99	153,98	153,94	153,97
Stellenplan		155,46		154,64	154,64	154,64	154,64	154,64

Produkt 3110010	**Schwerbehindertenversorgung**	**P-Verantwortliche(r): Herr Temme**

Produktklassifizierung	Externes Produkt (Pflichtaufgabe)

Kurzbeschreibung des Produktes

- Beratung von Bürgerinnen und Bürgern über Leistungen im Sinne des SGB IX
- Erteilung von Auskünften
- Zusammenarbeit mit externen Partnern
- Fachspezifische Informationssammlung und Auswertung
- Ausstellung von Erstfeststellungs- und Änderungsbescheiden auf Antrag
- Durchführen von Nachprüfungen vom Amts wegen
- Durchführen von Abhilfeprüfungen
- Amtshilfe für das Finanzamt im Todesfall (§ 65 Abs. 4 EStDVO) leisten
- Bearbeitung von Petitionen/Beschwerden
- Ausweise über die Eigenschaft als schwerbehinderter Mensch, den Grad der Behinderung sowie ggf. über weitere gesundheitliche Merkmale ausstellen und verlängern
- Bescheinigungen gemäß § 65 Abs. 1 Nr. 2a EStDVO ausstellen
- Ausstellen von Beiblättern, Streckenverzeichnissen gemäß § 7 Abs. 2 AusweisVO, Folgebeiblättern

Zielgruppen des Produktes

- Menschen mit Behinderungen
- Arbeitnehmer/innen mit Arbeitsplatz im Zuständigkeitsbereich

Auftragsgrundlagen

- SGB IX
- Zweites Gesetz zur Straffung der Behördenstruktur in Nordrhein-Westfalen- Artikel 1 „Gesetz zur Eingliederung der Versorgungsämter in die allgemeine Verwaltung Nordrhein-Wetfalen“
- AusweisVO (Ausweisverordnung)
- EStDVO (Einkommensteuerdurchführungsverordnung)

Produktziele

Produkt	**3110010**	**Schwerbehindertenversorgung**

Ziel	**Bezeichnung**
741D1	Erreichen einer Feststellungsquote bei Erstanträgen von 46 %
741D2	Erreichen einer Feststellungsquote bei Änderungsanträgen von 13 %
741D3	Bearbeitung der Erstanträge innerhalb von 3,2 Monaten

Kennzahlen zur Zielerreichung		Ergebnis 2007	Ergebnis 2008	Ansatz 2009	Planung 2010	Planung 2011	Planung 2012	Planung 2013	Planung 2014
741D11 (%)	Feststellungsquote Erstanträge				46,00	46,00	46,00	46,00	46,00
741D21 (%)	Feststellungsquote Änderungsanträge				13,00	13,00	13,00	13,00	13,00
741D31 (MON)	Durchlaufzeit von Anträgen				3,20	3,20	3,20	3,20	3,20

Haushaltsplan 2010 / 2011 **201 Soziales**

Stadtverwaltung Wuppertal **1.31.10.01 Schwerbehindertenversorgung**

		Teilergebnisplan	Ergebnis 2007	Ergebnis 2008	Ansatz 2009	Planung 2010	Planung 2011	Planung 2012	Planung 2013	Planung 2014
1	+	Steuern und ähnliche Abgaben								
2	+	Zuwendungen und allgemeine Umlagen		-1.838.523	-1.227.230	-1.166.171	-1.166.171	-1.166.171	-1.166.086	-1.166.001
3	+	Sonstige Transfererträge								
4	+	Öffentlich-rechtliche Leistungsentgelte				-208	-417	-417	-417	-417
5	+	Privatrechtliche Leistungsentgelte								
6	+	Kostenerstattungen und Kostenumlagen		-96.349	-72.240	-109.000	-109.000	-109.000	-109.000	-109.000
7	+	Sonstige ordentliche Erträge		-174.185						
8	+	Aktivierte Eigenleistungen								
9	+/-	Bestandsveränderungen								
10	**=**	**Ordentliche Erträge**		**-2.109.057**	**-1.299.470**	**-1.275.379**	**-1.275.588**	**-1.275.588**	**-1.275.502**	**-1.275.417**
11	-	Personalaufwendungen		365.939	294.774	561.038	560.691	555.338	554.073	548.707
12	-	Versorgungsaufwendungen								
13	-	Aufwendungen für Sach- und Dienstleistungen		124.413	128.968	213.372	216.855	216.855	216.855	216.855
14	-	Bilanzielle Abschreibungen		154	90	266	235	227	142	56
15	-	Transferaufwendungen		280						
16	-	Sonstige ordentliche Aufwendungen		1.010.890	1.113.668	1.192.300	1.199.113	1.199.113	1.199.113	1.199.113
17	**=**	**Ordentliche Aufwendungen**		**1.501.676**	**1.537.501**	**1.966.976**	**1.976.895**	**1.971.533**	**1.970.183**	**1.964.732**
18	**=**	**Ergebnis der laufenden Verwaltungstätigkeit** (=Zeilen 10 und 17)		**-607.381**	**238.031**	**691.596**	**701.307**	**695.946**	**694.681**	**689.315**

		Teilergebnisplan	Ergebnis 2007	Ergebnis 2008	Ansatz 2009	Planung 2010	Planung 2011	Planung 2012	Planung 2013	Planung 2014
19	+	Finanzerträge								
20	-	Zinsen und sonstige Finanzaufwendungen								
21	**=**	**Finanzergebnis** (=Zeilen 19 und 20)								
22	**=**	**Ordentliches Ergebnis** (=Zeilen 18 und 21)		**-607.381**	**238.031**	**691.596**	**701.307**	**695.946**	**694.681**	**689.315**
23	+	Außerordentliche Erträge								
24	-	Außerordentliche Aufwendungen								
25	**=**	**Außerordentliches Ergebnis** (=Zeilen 23 und 24)								
26	**=**	**Ergebnis vor internen Leistungsbeziehungen** (=Zeilen 22 und 25)		**-607.381**	**238.031**	**691.596**	**701.307**	**695.946**	**694.681**	**689.315**
27	+	Erträge aus internen Leistungsbeziehungen								
28	-	Aufwendungen aus internen Leistungsbeziehungen		328.326	226.141	356.643	357.088	356.576	355.561	355.230
29	**=**	**Ergebnis** (=Zeilen 26, 27 und 28)		**-279.055**	**464.171**	**1.048.239**	**1.058.395**	**1.052.521**	**1.050.242**	**1.044.546**

Personalkennzahlen	Ergebnis 2007	Ergebnis 2008	Ansatz 2009	Planung 2010	Planung 2011	Planung 2012	Planung 2013	Planung 2014
Anzahl Mitarbeiter		7,18		10,03	10,04	10,04	10,02	10,02
Vollzeitkräfte		6,48		8,74	8,66	8,52	8,44	8,36
Stellenplan		7,20		8,93	9,20	9,20	9,20	9,20

Produkt 3110020	**Fürsorgestelle für Schwerbehinderte**	**P-Verantwortliche(r): Herr Temme**

Produktklassifizierung	Externes Produkt (Fremdaufgabe)

Kurzbeschreibung des Produktes

- Beratung, Information und Unterstützung erwerbstätiger schwerbehinderter Menschen (mit einem Grad der Behinderung von wenigstens 50 %) über Maßnahmen zum Ausgleich behinderungsbedingter Nachteile am Arbeitsplatz
- Durchführung von Schulungs- und Bildungsmaßnahmen
- Hilfen am Arbeitsplatz (z.B. Beratung bei der Gestaltung eines behindertengerechten Arbeitsplatzes)
- Leistungserbringung für Selbständige und Beamte mit einer Schwerbehinderung (z.B. anteilige Übernahme der Kosten zur Erreichung des Arbeitsplatzes)
- Durchführung des Kündigungsschutzes für schwerbehinderte Menschen
- Gewährung von Maßnahmen aus Mitteln der Ausgleichsabgabe

Zielgruppen des Produktes

- Alle schwerbehinderten Menschen mit einem Grad der Behinderung von wenigstens 50 %
- den Schwerbehinderten Gleichgestellte
- Betriebs-/Personalräte
- Schwerbehindertenvertretungen
- Arbeitgeber

Auftragsgrundlagen

- SGB IX
- SchwbAV (Schwerbehinderten-Ausgleichsabgabeverordnung)

Produktziele

Produkt	3110020	Fürsorgestelle für Schwerbehinderte

Ziel	Bezeichnung
743D1	Verhüten und Ausgleichen von Behinderungen und Eingliederung in die Gesellschaft
743D2	100%ige Verwendung der zugewiesenen Mittel aus der Ausgleichsabgabe
743D3	Durchführung von 50 Nachsorgeterminen pro Jahr

Kennzahlen zur Zielerreichung		Ergebnis 2007	Ergebnis 2008	Ansatz 2009	Planung 2010	Planung 2011	Planung 2012	Planung 2013	Planung 2014
743D11 (ST)	Anzahl begl. Hilfen am Arbeitsplatz				200,00	200,00	200,00	200,00	200,00
743D21 (%)	Erstattungen LV Aufwendungen Stadt				100,00	100,00	100,00	100,00	100,00
743D31 (ST)	Anzahl Nachsorgetermine				50,00	50,00	50,00	50,00	50,00

Haushaltsplan 2010 / 2011 **201 Soziales**

Stadtverwaltung Wuppertal **1.31.10.02 Fürsorgestelle für Schwerbehinderte**

		Teilergebnisplan	Ergebnis 2007	Ergebnis 2008	Ansatz 2009	Planung 2010	Planung 2011	Planung 2012	Planung 2013	Planung 2014
1	+	Steuern und ähnliche Abgaben								
2	+	Zuwendungen und allgemeine Umlagen				-25	-25	-25	-14	-3
3	+	Sonstige Transfererträge								
4	+	Öffentlich-rechtliche Leistungsentgelte				-208	-417	-417	-417	-417
5	+	Privatrechtliche Leistungsentgelte								
6	+	Kostenerstattungen und Kostenumlagen				-574.000	-574.000	-574.000	-574.000	-574.000
7	+	Sonstige ordentliche Erträge								
8	+	Aktivierte Eigenleistungen								
9	+/-	Bestandsveränderungen								
10	**=**	**Ordentliche Erträge**				**-574.234**	**-574.442**	**-574.442**	**-574.431**	**-574.419**
11	-	Personalaufwendungen				267.567	267.902	265.929	265.844	264.393
12	-	Versorgungsaufwendungen								
13	-	Aufwendungen für Sach- und Dienstleistungen				593.353	593.593	593.593	593.593	593.593
14	-	Bilanzielle Abschreibungen				272	268	267	255	244
15	-	Transferaufwendungen								
16	-	Sonstige ordentliche Aufwendungen				22.946	23.846	23.846	23.846	23.846
17	**=**	**Ordentliche Aufwendungen**				**884.137**	**885.608**	**883.635**	**883.538**	**882.076**
18	**=**	**Ergebnis der laufenden Verwaltungstätigkeit** (=Zeilen 10 und 17)				**309.904**	**311.167**	**309.193**	**309.108**	**307.657**

		Teilergebnisplan	Ergebnis 2007	Ergebnis 2008	Ansatz 2009	Planung 2010	Planung 2011	Planung 2012	Planung 2013	Planung 2014
19	+	Finanzerträge								
20	-	Zinsen und sonstige Finanzaufwendungen								
21	**=**	**Finanzergebnis** (=Zeilen 19 und 20)								
22	**=**	**Ordentliches Ergebnis** (=Zeilen 18 und 21)				**309.904**	**311.167**	**309.193**	**309.108**	**307.657**
23	+	Außerordentliche Erträge								
24	-	Außerordentliche Aufwendungen								
25	**=**	**Außerordentliches Ergebnis** (=Zeilen 23 und 24)								
26	**=**	**Ergebnis vor internen Leistungsbeziehungen** (=Zeilen 22 und 25)				**309.904**	**311.167**	**309.193**	**309.108**	**307.657**
27	+	Erträge aus internen Leistungsbeziehungen								
28	-	Aufwendungen aus internen Leistungsbeziehungen				89.634	89.932	89.623	88.581	88.513
29	**=**	**Ergebnis** (=Zeilen 26, 27 und 28)				**399.538**	**401.098**	**398.816**	**397.689**	**396.170**

Personalkennzahlen	Ergebnis 2007	Ergebnis 2008	Ansatz 2009	Planung 2010	Planung 2011	Planung 2012	Planung 2013	Planung 2014
Anzahl Mitarbeiter				5,08	5,08	5,08	4,95	4,95
Vollzeitkräfte				4,37	4,36	4,31	4,29	4,30
Stellenplan				4,58	4,60	4,60	4,60	4,60

Produkt 3113010	**Beratung und Leistung bei Behinderung**	**P-Verantwortliche(r): Herr Temme**

Produktklassifizierung	Externes Produkt (Pflichtaufgabe)

Kurzbeschreibung des Produktes

- Beratung, Koordination und Vernetzung der Behindertenarbeit
- Beratung, Förderung, Bezuschussung von Selbsthilfegruppen
- Gewährung von Zuschüssen
- Behindertenfahrdienst
- Geschäftsführung Behindertenbeirat
- Eingliederungshilfe, z.B. heilpädagogische Maßnahmen für Kinder, Integrationshelfer an Grund- und weiterführenden Schulen, 1:1 Betreuung in Förderschulen, Interdisziplinäre Frühförderstelle (Komplexleistungen)

Zielgruppen des Produktes

- Menschen mit Behinderungen
- Träger der Wohlfahrtspflege

Auftragsgrundlagen

- SGB XII, SGB IX und dazugehörige Rechtsverordnungen
- Beschlüsse von Rat und Gremien

Produktziele

Produkt	3113010	Beratung und Leistung bei Behinderung

Ziel	Bezeichnung
775D1	Verhüten und Ausgleichen von Behinderungen und Eingliederung in die Gesellschaft
775D2	Bearbeitung der Anträge innerhalb von 6 Wochen

Kennzahlen zur Zielerreichung		Ergebnis 2007	Ergebnis 2008	Ansatz 2009	Planung 2010	Planung 2011	Planung 2012	Planung 2013	Planung 2014
775D11 (ST)	Anzahl finanz. Hilfen (9.141 Stck.)				9.141,00	9.141,00	9.141,00	9.141,00	9.141,00
775D21 (WCH)	Durchlaufzeit von Anträgen				6,00	6,00	6,00	6,00	6,00

		Teilergebnisplan	Ergebnis 2007	Ergebnis 2008	Ansatz 2009	Planung 2010	Planung 2011	Planung 2012	Planung 2013	Planung 2014
1	+	Steuern und ähnliche Abgaben								
2	+	Zuwendungen und allgemeine Umlagen				-112.255	-112.255	-112.255	-112.242	-112.228
3	+	Sonstige Transfererträge								
4	+	Öffentlich-rechtliche Leistungsentgelte				-208	-417	-417	-417	-417
5	+	Privatrechtliche Leistungsentgelte				-250	-250	-250	-250	-250
6	+	Kostenerstattungen und Kostenumlagen				-660.899	-661.899	-661.899	-661.899	-661.899
7	+	Sonstige ordentliche Erträge								
8	+	Aktivierte Eigenleistungen								
9	+/-	Bestandsveränderungen								
10	**=**	**Ordentliche Erträge**				**-773.613**	**-774.821**	**-774.821**	**-774.808**	**-774.794**
11	-	Personalaufwendungen				306.087	303.353	297.273	296.245	292.200
12	-	Versorgungsaufwendungen								
13	-	Aufwendungen für Sach- und Dienstleistungen				81.217	82.836	82.836	82.836	82.836
14	-	Bilanzielle Abschreibungen				118	113	112	98	85
15	-	Transferaufwendungen				7.655.717	7.632.217	7.632.217	7.632.217	7.632.217
16	-	Sonstige ordentliche Aufwendungen				139.131	145.202	145.202	145.202	145.202
17	**=**	**Ordentliche Aufwendungen**				**8.182.270**	**8.163.720**	**8.157.639**	**8.156.598**	**8.152.540**
18	**=**	**Ergebnis der laufenden Verwaltungstätigkeit** (=Zeilen 10 und 17)				**7.408.658**	**7.388.899**	**7.382.818**	**7.381.791**	**7.377.746**

		Teilergebnisplan	Ergebnis 2007	Ergebnis 2008	Ansatz 2009	Planung 2010	Planung 2011	Planung 2012	Planung 2013	Planung 2014
19	+	Finanzerträge								
20	-	Zinsen und sonstige Finanzaufwendungen								
21	**=**	**Finanzergebnis** (=Zeilen 19 und 20)								
22	**=**	**Ordentliches Ergebnis** (=Zeilen 18 und 21)				**7.408.658**	**7.388.899**	**7.382.818**	**7.381.791**	**7.377.746**
23	+	Außerordentliche Erträge								
24	-	Außerordentliche Aufwendungen								
25	**=**	**Außerordentliches Ergebnis** (=Zeilen 23 und 24)								
26	**=**	**Ergebnis vor internen Leistungsbeziehungen** (=Zeilen 22 und 25)				**7.408.658**	**7.388.899**	**7.382.818**	**7.381.791**	**7.377.746**
27	+	Erträge aus internen Leistungsbeziehungen								
28	-	Aufwendungen aus internen Leistungsbeziehungen				66.173	66.213	65.750	65.223	64.968
29	**=**	**Ergebnis** (=Zeilen 26, 27 und 28)				**7.474.831**	**7.455.113**	**7.448.568**	**7.447.014**	**7.442.714**

Personalkennzahlen	Ergebnis 2007	Ergebnis 2008	Ansatz 2009	Planung 2010	Planung 2011	Planung 2012	Planung 2013	Planung 2014
Anzahl Mitarbeiter				5,26	4,57	4,57	4,53	4,30
Vollzeitkräfte				3,97	3,92	3,83	3,77	3,71
Stellenplan				4,60	4,09	4,09	4,09	4,09

Produkt 3113020	**Beratung und Leistung bei Pflegebedürftigkeit**	**P-Verantwortliche(r): Herr Temme**

Produktklassifizierung	Externes Produkt (Pflichtaufgabe)

Kurzbeschreibung des Produktes

- Beratung und Information über mögliche Hilfen
- Hilfe zur Pflege in und außerhalb von Einrichtungen
- Pflegeberatung
- Gewährung von Pflegewohngeld
- Heranziehung von unterhaltspflichtigen Angehörigen
- Investitionskostenzuschüsse an ambulante Pflegedienste für betriebsnotwendige Investitionsaufwendungen
- Bewohnerbezogene Aufwendungszuschüsse für Einrichtungen der Tages-, Nacht- und Kurzzeitpflege
- Prüfung und Entscheidung von Anträgen, Auszahlung von Fördermitteln
- Seniorenbeirat

Zielgruppen des Produktes

- Alle pflegebedürftigen Einwohner/innen
- Unterhaltspflichtige Personen
- Ambulante Pflegeeinrichtungen
- Träger der Tages-, Nacht- und Kurzzeitpflege

Auftragsgrundlagen

- SGB XII einschließlich Verordnungen
- BGB
- Landespflegegesetz NW und dazugehörige Rechtsverordnungen

Produktziele

Produkt	3113020	Beratung und Leistung bei Pflegebedürftigkeit

Ziel	Bezeichnung
776D1	Sicherstellung der erforderlichen Pflege außerhalb und innerhalb von Einrichtungen
776D2	Erhöhung der ambulanten Versorgung um 10 % und der stationären um 3 %
776D3	Quote Fallzahlen ambulant zur Gesamtfallzahl 43 %

Kennzahlen zur Zielerreichung		Ergebnis 2007	Ergebnis 2008	Ansatz 2009	Planung 2010	Planung 2011	Planung 2012	Planung 2013	Planung 2014
776D11 (%)	Verhältnis bearb. Anträge zur Gesamtzahl				100,00	100,00	100,00	100,00	100,00
776D21 (%)	Fallzahl Hilfe zur Pflege ambulant				110,00	110,00	110,00	110,00	110,00
776D22 (%)	Fallzahl Hilfe zur Pflege stationär				103,00	103,00	103,00	103,00	103,00
776D23 (%)	Hilfe zur Pflege amb. zu Gesamtaufw.				43,00	43,00	43,00	43,00	43,00
776D31 (%)	Verhältnis Fallzahlen ambulant/gesamt				43,00	43,00	43,00	43,00	43,00

		Teilergebnisplan	Ergebnis 2007	Ergebnis 2008	Ansatz 2009	Planung 2010	Planung 2011	Planung 2012	Planung 2013	Planung 2014
1	+	Steuern und ähnliche Abgaben								
2	+	Zuwendungen und allgemeine Umlagen				-3.678	-3.703	-3.703	-3.644	-3.586
3	+	Sonstige Transfererträge				-436.000	-456.000	-456.000	-456.000	-456.000
4	+	Öffentlich-rechtliche Leistungsentgelte				-3.208	-3.417	-3.417	-3.417	-3.417
5	+	Privatrechtliche Leistungsentgelte				-250	-250	-250	-250	-250
6	+	Kostenerstattungen und Kostenumlagen				-3.680.730	-3.682.730	-3.682.730	-3.682.730	-3.682.730
7	+	Sonstige ordentliche Erträge								
8	+	Aktivierte Eigenleistungen								
9	+/-	Bestandsveränderungen								
10	**=**	**Ordentliche Erträge**				**-4.123.866**	**-4.146.099**	**-4.146.099**	**-4.146.040**	**-4.145.982**
11	-	Personalaufwendungen				1.365.867	1.362.801	1.346.871	1.345.010	1.333.942
12	-	Versorgungsaufwendungen								
13	-	Aufwendungen für Sach- und Dienstleistungen				65.592	67.008	67.008	67.008	67.008
14	-	Bilanzielle Abschreibungen				1.092	1.072	1.066	1.007	948
15	-	Transferaufwendungen				34.082.947	34.491.147	33.461.147	33.461.147	33.461.147
16	-	Sonstige ordentliche Aufwendungen				132.348	137.564	137.564	137.564	137.564
17	**=**	**Ordentliche Aufwendungen**				**35.647.847**	**36.059.591**	**35.013.656**	**35.011.735**	**35.000.609**
18	**=**	**Ergebnis der laufenden Verwaltungstätigkeit** (=Zeilen 10 und 17)				**31.523.982**	**31.913.492**	**30.867.557**	**30.865.695**	**30.854.628**

		Teilergebnisplan	Ergebnis 2007	Ergebnis 2008	Ansatz 2009	Planung 2010	Planung 2011	Planung 2012	Planung 2013	Planung 2014
19	+	Finanzerträge								
20	-	Zinsen und sonstige Finanzaufwendungen								
21	**=**	**Finanzergebnis** (=Zeilen 19 und 20)								
22	**=**	**Ordentliches Ergebnis** (=Zeilen 18 und 21)				**31.523.982**	**31.913.492**	**30.867.557**	**30.865.695**	**30.854.628**
23	+	Außerordentliche Erträge								
24	-	Außerordentliche Aufwendungen								
25	**=**	**Außerordentliches Ergebnis** (=Zeilen 23 und 24)								
26	**=**	**Ergebnis vor internen Leistungsbeziehungen** (=Zeilen 22 und 25)				**31.523.982**	**31.913.492**	**30.867.557**	**30.865.695**	**30.854.628**
27	+	Erträge aus internen Leistungsbeziehungen								
28	-	Aufwendungen aus internen Leistungsbeziehungen				263.720	264.036	262.761	260.933	260.245
29	**=**	**Ergebnis** (=Zeilen 26, 27 und 28)				**31.787.702**	**32.177.528**	**31.130.317**	**31.126.628**	**31.114.872**

Personalkennzahlen	Ergebnis 2007	Ergebnis 2008	Ansatz 2009	Planung 2010	Planung 2011	Planung 2012	Planung 2013	Planung 2014
Anzahl Mitarbeiter				25,56	26,50	26,50	26,01	25,46
Vollzeitkräfte				22,88	22,70	22,39	22,17	22,06
Stellenplan				22,75	23,72	23,72	23,72	23,72

Produkt 3113030	**Hilfe zum Lebensunterhalt (3. Kap. SGB XII), Grundsicherung im Alter und bei Erwerbsminderung (4. Kap. SGB XII)**	**P-Verantwortliche(r): Herr Temme**

Produktklassifizierung	Externes Produkt (Pflichtaufgabe)

Kurzbeschreibung des Produktes

- Beratung und Information über mögliche Hilfen
- Sicherstellung des gesamten Bedarfs des täglichen Lebens (insbesondere Ernährung, Unterkunft, Kleidung, Sonderbedarfe u.a.)
- Heranziehung von Unterhaltspflichtigen
- Gewährung von Zuschüssen

Zielgruppen des Produktes

- alle hilfebedürftigen Personen ohne Anspruch auf SGB II Leistungen
- unterhaltspflichtige Personen
- alle Einwohner/innen

Auftragsgrundlagen

- SGB XII und zugehörige Rechtsverordnungen
- BGB

Produktziele

Produkt	**3113030**	**Hilfe zum Lebensunterhalt (3. Kap. SGB XII), Grundsicherung im Alter und bei Erwerbsminderung (4. Kap. SGB XII)**

Das Produkt Hilfe zum Lebensunterhalt (3. Kap. SGB XII), Grundsicherung im Alter und bei Erwerbsminderung (4. Kap. SGB XII) ist in folgende Teilprodukte unterteilt:

- HZL (3. Kapitel SGB XII)
- Grundsicherung (4. Kapitel SGB XII)

Ziel	Bezeichnung
777D1	Sicherung eines menschenwürdigen Lebens und Stärkung der Selbsthilfe
777D2	Bearbeitung der Anträge innerhalb von 6 Wochen
777D3	Erlangung einer Kostendeckung von 363 € je Leistungsbezieher
777D4	Leistung einer Abschlagszahlung bei Leistungsanspruch innerhalb von 14 Tagen

Kennzahlen zur Zielerreichung		Ergebnis 2007	Ergebnis 2008	Ansatz 2009	Planung 2010	Planung 2011	Planung 2012	Planung 2013	Planung 2014
777D11 (%)	Verhältnis bearb. Anträge zur Gesamtzahl				100,00	100,00	100,00	100,00	100,00
777D21 (WCH)	Durchlaufzeit von Anträgen				6,00	6,00	6,00	6,00	6,00
777D31 (EUR)	Kostendeckung				363,00	363,00	363,00	363,00	363,00
777D41 (TAG)	Durchlaufzeit bis zur Abschlagszahlung				14,00	14,00	14,00	14,00	14,00

Haushaltsplan 2010 / 2011 **201 Soziales**

Stadtverwaltung Wuppertal **1.31.13.03 HZL/Grundsicherung/andere soziale Lstg.**

		Teilergebnisplan	Ergebnis 2007	Ergebnis 2008	Ansatz 2009	Planung 2010	Planung 2011	Planung 2012	Planung 2013	Planung 2014
1	+	Steuern und ähnliche Abgaben								
2	+	Zuwendungen und allgemeine Umlagen				-109.006	-109.006	-109.006	-108.754	-108.501
3	+	Sonstige Transfererträge				-1.565.000	-1.515.000	-1.515.000	-1.515.000	-1.515.000
4	+	Öffentlich-rechtliche Leistungsentgelte				-417	-833	-833	-833	-833
5	+	Privatrechtliche Leistungsentgelte								
6	+	Kostenerstattungen und Kostenumlagen				-4.205.001	-4.643.001	-4.643.001	-4.643.001	-4.643.001
7	+	Sonstige ordentliche Erträge				-250	-250	-250	-250	-250
8	+	Aktivierte Eigenleistungen								
9	+/-	Bestandsveränderungen								
10	**=**	**Ordentliche Erträge**				**-5.879.674**	**-6.268.090**	**-6.268.090**	**-6.267.838**	**-6.267.586**
11	-	Personalaufwendungen				5.102.820	5.082.309	5.008.522	4.990.377	4.929.702
12	-	Versorgungsaufwendungen								
13	-	Aufwendungen für Sach- und Dienstleistungen				363.063	175.539	175.539	175.539	175.539
14	-	Bilanzielle Abschreibungen				3.518	3.251	1.278	1.026	773
15	-	Transferaufwendungen				30.558.851	30.974.651	30.924.651	30.924.651	30.924.651
16	-	Sonstige ordentliche Aufwendungen				603.881	628.169	628.169	628.169	628.169
17	**=**	**Ordentliche Aufwendungen**				**36.632.133**	**36.863.919**	**36.738.159**	**36.719.762**	**36.658.834**
18	**=**	**Ergebnis der laufenden Verwaltungstätigkeit** (=Zeilen 10 und 17)				**30.752.459**	**30.595.829**	**30.470.069**	**30.451.924**	**30.391.248**

		Teilergebnisplan	Ergebnis 2007	Ergebnis 2008	Ansatz 2009	Planung 2010	Planung 2011	Planung 2012	Planung 2013	Planung 2014
19	+	Finanzerträge								
20	-	Zinsen und sonstige Finanzaufwendungen								
21	**=**	**Finanzergebnis** (=Zeilen 19 und 20)								
22	**=**	**Ordentliches Ergebnis** (=Zeilen 18 und 21)				**30.752.459**	**30.595.829**	**30.470.069**	**30.451.924**	**30.391.248**
23	+	Außerordentliche Erträge								
24	-	Außerordentliche Aufwendungen								
25	**=**	**Außerordentliches Ergebnis** (=Zeilen 23 und 24)								
26	**=**	**Ergebnis vor internen Leistungsbeziehungen** (=Zeilen 22 und 25)				**30.752.459**	**30.595.829**	**30.470.069**	**30.451.924**	**30.391.248**
27	+	Erträge aus internen Leistungsbeziehungen				-30.561	-30.561	-30.561	-30.561	-30.561
28	-	Aufwendungen aus internen Leistungsbeziehungen				1.074.706	1.062.246	1.056.373	1.048.920	1.045.064
29	**=**	**Ergebnis** (=Zeilen 26, 27 und 28)				**31.796.604**	**31.627.514**	**31.495.880**	**31.470.282**	**31.405.751**

Personalkennzahlen	Ergebnis 2007	Ergebnis 2008	Ansatz 2009	Planung 2010	Planung 2011	Planung 2012	Planung 2013	Planung 2014
Anzahl Mitarbeiter				89,27	87,67	86,08	85,76	84,15
Vollzeitkräfte				77,87	76,69	75,12	74,11	73,04
Stellenplan				78,73	78,24	78,24	78,24	78,24

Produkt 3113040	**Hilfen zur Gesundheit, zur Überwindung besonderer sozialer Schwierigkeiten und in anderen Lebenslagen (5., 8., 9. Kap. SGB XII) sowie aktivierende Leistungen (2. Kap. SGB XII)**	**P-Verantwortliche(r): Herr Temme**

Produktklassifizierung	Externes Produkt (Pflichtaufgabe)

Kurzbeschreibung des Produktes

- Hilfen zur Gesundheit: vorbeugende Gesundheitshilfe und Hilfe bei Krankheit analog den Leistungen der gesetzlichen Krankenversicherungen
- Erstattungen an die gesetzlichen Krankenversicherungen für die Übernahme der Krankenbehandlung für nicht Versicherungspflichtige
- Hilfen zur Überwindung besonderer sozialer Schwierigkeiten, z.B. Obdachlosigkeit, insbesondere Beratung und persönliche Betreuung der Leistungsberechtigten
- Weitere Hilfen in anderen Lebenslagen: Hilfen zur Weiterführung des Haushalts, Altenhilfe, Blindenhilfe, Bestattungskosten
- Gewährung von Zuschüssen
- Aktivierende Leistungen: Hilfen zur Teilhabe am Leben in der Gesellschaft, z.B. Fördermaßnahmen zur Aufnahme einer zumutbaren Tätigkeit wie beispielsweise „Cleanstreets“ und „Amos“

Zielgruppen des Produktes

- Ältere, kranke und behinderte Menschen

Auftragsgrundlagen

- SGB XII
- § 264 SGB V

Produktziele

Produkt	**3113040**	**Hilfen zur Gesundheit, zur Überwindung besonderer sozialer Schwierigkeiten und in anderen Lebenslagen (5., 8., 9. Kap. SGB XII) sowie aktivierende Leistungen (2. Kap. SGB XII)**

Ziel	Bezeichnung
778D1	Sicherstellung der gesundheitlichen und sozialen Versorgung
778D2	Bearbeitung der Anträge innerhalb von 6 Wochen

Kennzahlen zur Zielerreichung		Ergebnis 2007	Ergebnis 2008	Ansatz 2009	Planung 2010	Planung 2011	Planung 2012	Planung 2013	Planung 2014
778D11 (%)	Verhältnis bearb. Anträge zur Gesamtzahl				100,00	100,00	100,00	100,00	100,00
778D21 (WCH)	Durchlaufzeit von Anträgen				6,00	6,00	6,00	6,00	6,00

		Teilergebnisplan	Ergebnis 2007	Ergebnis 2008	Ansatz 2009	Planung 2010	Planung 2011	Planung 2012	Planung 2013	Planung 2014
1	+	Steuern und ähnliche Abgaben								
2	+	Zuwendungen und allgemeine Umlagen				-96.287	-96.287	-96.287	-96.269	-96.251
3	+	Sonstige Transfererträge				-10.300	-10.300	-10.300	-10.300	-10.300
4	+	Öffentlich-rechtliche Leistungsentgelte				-208	-417	-417	-417	-417
5	+	Privatrechtliche Leistungsentgelte								
6	+	Kostenerstattungen und Kostenumlagen				-1.396.970	-1.397.970	-1.397.970	-1.397.970	-1.397.970
7	+	Sonstige ordentliche Erträge								
8	+	Aktivierte Eigenleistungen								
9	+/-	Bestandsveränderungen								
10	**=**	**Ordentliche Erträge**				**-1.503.765**	**-1.504.974**	**-1.504.974**	**-1.504.956**	**-1.504.938**
11	-	Personalaufwendungen				335.931	333.279	326.925	325.600	321.005
12	-	Versorgungsaufwendungen								
13	-	Aufwendungen für Sach- und Dienstleistungen				7.607.696	7.608.135	7.608.135	7.608.135	7.608.135
14	-	Bilanzielle Abschreibungen				176	160	56	38	20
15	-	Transferaufwendungen				2.858.775	2.709.775	2.709.775	2.709.775	2.709.775
16	-	Sonstige ordentliche Aufwendungen				40.732	42.378	42.378	42.378	42.378
17	**=**	**Ordentliche Aufwendungen**				**10.843.310**	**10.693.728**	**10.687.270**	**10.685.927**	**10.681.313**
18	**=**	**Ergebnis der laufenden Verwaltungstätigkeit** (=Zeilen 10 und 17)				**9.339.545**	**9.188.755**	**9.182.296**	**9.180.971**	**9.176.376**

		Teilergebnisplan	Ergebnis 2007	Ergebnis 2008	Ansatz 2009	Planung 2010	Planung 2011	Planung 2012	Planung 2013	Planung 2014
19	+	Finanzerträge								
20	-	Zinsen und sonstige Finanzaufwendungen								
21	**=**	**Finanzergebnis** (=Zeilen 19 und 20)								
22	**=**	**Ordentliches Ergebnis** (=Zeilen 18 und 21)				**9.339.545**	**9.188.755**	**9.182.296**	**9.180.971**	**9.176.376**
23	+	Außerordentliche Erträge								
24	-	Außerordentliche Aufwendungen								
25	**=**	**Außerordentliches Ergebnis** (=Zeilen 23 und 24)								
26	**=**	**Ergebnis vor internen Leistungsbeziehungen** (=Zeilen 22 und 25)				**9.339.545**	**9.188.755**	**9.182.296**	**9.180.971**	**9.176.376**
27	+	Erträge aus internen Leistungsbeziehungen								
28	-	Aufwendungen aus internen Leistungsbeziehungen				586.849	589.091	586.879	577.224	577.182
29	**=**	**Ergebnis** (=Zeilen 26, 27 und 28)				**9.926.394**	**9.777.845**	**9.769.175**	**9.758.195**	**9.753.557**

Personalkennzahlen	Ergebnis 2007	Ergebnis 2008	Ansatz 2009	Planung 2010	Planung 2011	Planung 2012	Planung 2013	Planung 2014
Anzahl Mitarbeiter				6,04	5,79	5,73	5,73	5,48
Vollzeitkräfte				5,14	5,04	4,91	4,85	4,76
Stellenplan				5,38	5,24	5,24	5,24	5,24

Produkt 3114010	**Lastenausgleich**	**P-Verantwortliche(r): Herr Temme**

Produktklassifizierung	Externes Produkt (Pflichtaufgabe)

Kurzbeschreibung des Produktes

- Rückforderung von Lastenausgleichsleistungen, die zur Abgeltung von Vermögensschäden im Vertreibungsgebiet und in der ehemaligen DDR gewährt wurden
- Schadensfeststellung, Zuerkennung und Erfüllung von Hauptentschädigung
- Leistungen zum Ausgleich beruflicher Nachteile in der ehemaligen DDR
- Krankenversorgung der Empfänger/innen von Unterhaltshilfe und deren Angehörigen
- Abrechnung der Kosten für Krankenhilfeleistungen an Unterhaltshilfeempfänger/innen nach dem Lastenausgleichsgesetz

Zielgruppen des Produktes

- Personen aus Vertreibungsgebieten, die ihren ständigen Aufenthalt vor dem 01.01.1993 in der Bundesrepublik Deutschland hatten
- Verfolgte, die in der ehemaligen DDR durch verschiedene (Zwangs-)Maßnahmen ihren Beruf nicht ausüben konnten
- Empfänger/innen von Unterhaltshilfe

Auftragsgrundlagen

- LAG (Lastenausgleichsgesetz)
- BerRehaG (Berufliches Rehabilitierungsgesetz)

Produktziele

Produkt	3114010	Lastenausgleich

Ziel	Bezeichnung
744D1	Gewährung und Rückforderung von Lastenausgleichsleistungen zu 100 %

Kennzahlen zur Zielerreichung		Ergebnis 2007	Ergebnis 2008	Ansatz 2009	Planung 2010	Planung 2011	Planung 2012	Planung 2013	Planung 2014
744D11 (%)	Rückforderungsansprüche/-zahlungen				100,00	100,00	100,00	100,00	100,00

		Teilergebnisplan	Ergebnis 2007	Ergebnis 2008	Ansatz 2009	Planung 2010	Planung 2011	Planung 2012	Planung 2013	Planung 2014
1	+	Steuern und ähnliche Abgaben								
2	+	Zuwendungen und allgemeine Umlagen				-40	-40	-40	-20	
3	+	Sonstige Transfererträge								
4	+	Öffentlich-rechtliche Leistungsentgelte				-208	-417	-417	-417	-417
5	+	Privatrechtliche Leistungsentgelte								
6	+	Kostenerstattungen und Kostenumlagen				-229.000	-194.000	-194.000	-194.000	-194.000
7	+	Sonstige ordentliche Erträge								
8	+	Aktivierte Eigenleistungen								
9	+/-	Bestandsveränderungen								
10	**=**	**Ordentliche Erträge**				**-229.248**	**-194.456**	**-194.456**	**-194.436**	**-194.417**
11	-	Personalaufwendungen				328.261	326.431	320.812	318.935	313.647
12	-	Versorgungsaufwendungen								
13	-	Aufwendungen für Sach- und Dienstleistungen				10.663	11.102	11.102	11.102	11.102
14	-	Bilanzielle Abschreibungen				52	45	43	23	3
15	-	Transferaufwendungen				26.000	26.000	26.000	26.000	26.000
16	-	Sonstige ordentliche Aufwendungen				46.299	47.946	47.946	47.946	47.946
17	**=**	**Ordentliche Aufwendungen**				**411.276**	**411.524**	**405.904**	**404.007**	**398.699**
18	**=**	**Ergebnis der laufenden Verwaltungstätigkeit** (=Zeilen 10 und 17)				**182.028**	**217.068**	**211.447**	**209.570**	**204.282**

		Teilergebnisplan	Ergebnis 2007	Ergebnis 2008	Ansatz 2009	Planung 2010	Planung 2011	Planung 2012	Planung 2013	Planung 2014
19	+	Finanzerträge								
20	-	Zinsen und sonstige Finanzaufwendungen								
21	**=**	**Finanzergebnis** (=Zeilen 19 und 20)								
22	**=**	**Ordentliches Ergebnis** (=Zeilen 18 und 21)				**182.028**	**217.068**	**211.447**	**209.570**	**204.282**
23	+	Außerordentliche Erträge								
24	-	Außerordentliche Aufwendungen								
25	**=**	**Außerordentliches Ergebnis** (=Zeilen 23 und 24)								
26	**=**	**Ergebnis vor internen Leistungsbeziehungen** (=Zeilen 22 und 25)				**182.028**	**217.068**	**211.447**	**209.570**	**204.282**
27	+	Erträge aus internen Leistungsbeziehungen								
28	-	Aufwendungen aus internen Leistungsbeziehungen				78.228	78.236	77.787	77.262	76.922
29	**=**	**Ergebnis** (=Zeilen 26, 27 und 28)				**260.256**	**295.304**	**289.234**	**286.832**	**281.204**

Personalkennzahlen	Ergebnis 2007	Ergebnis 2008	Ansatz 2009	Planung 2010	Planung 2011	Planung 2012	Planung 2013	Planung 2014
Anzahl Mitarbeiter				5,45	5,29	5,14	5,14	4,99
Vollzeitkräfte				4,58	4,47	4,33	4,26	4,15
Stellenplan				4,36	4,16	4,16	4,16	4,16

Produkt 3114020	**Leistungen der Unterhaltssicherung**	**P-Verantwortliche(r): Herr Temme**

Produktklassifizierung	Externes Produkt (Pflichtaufgabe)

Kurzbeschreibung des Produktes

- Der zur Erfüllung der Wehrpflicht einberufene Wehrpflichtige und seine Familienangehörigen erhalten Leistungen zur Sicherung ihres Lebensbedarfs (Unterhaltssicherung): allgemeine Leistungen, Überbrückungsgeld, besondere Zuwendungen, Beihilfe bei Geburt eines Kindes, Einzelleistungen, Sonderleistungen, Mietbeihilfe, Wirtschaftsbeihilfe usw.

Zielgruppen des Produktes

- Wehr- und Zivildienstleistende
- Wehrübende

Auftragsgrundlagen

- USG (Unterhaltssicherungsgesetz)

Produktziele

Produkt	3114020	Leistungen der Unterhaltssicherung

Ziel	Bezeichnung
745D1	Sicherung des Lebensunterhalts durch Deckung der Kosten, die durch den Wehrsold nicht gedeckt sind
745D2	Bearbeitung der Anträge innerhalb von 3 Wochen

Kennzahlen zur Zielerreichung		Ergebnis 2007	Ergebnis 2008	Ansatz 2009	Planung 2010	Planung 2011	Planung 2012	Planung 2013	Planung 2014
745D11 (%)	Verhältnis bearb. Anträge zur Gesamtzahl				100,00	100,00	100,00	100,00	100,00
745D21 (WCH)	Durchlaufzeit von Anträgen				3,00	3,00	3,00	3,00	3,00

		Teilergebnisplan	Ergebnis 2007	Ergebnis 2008	Ansatz 2009	Planung 2010	Planung 2011	Planung 2012	Planung 2013	Planung 2014
1	+	Steuern und ähnliche Abgaben								
2	+	Zuwendungen und allgemeine Umlagen				-4	-4	-4	-3	-1
3	+	Sonstige Transfererträge								
4	+	Öffentlich-rechtliche Leistungsentgelte				-208	-417	-417	-417	-417
5	+	Privatrechtliche Leistungsentgelte								
6	+	Kostenerstattungen und Kostenumlagen								
7	+	Sonstige ordentliche Erträge								
8	+	Aktivierte Eigenleistungen								
9	+/-	Bestandsveränderungen								
10	**=**	**Ordentliche Erträge**				**-212**	**-421**	**-421**	**-420**	**-418**
11	-	Personalaufwendungen				30.555	30.424	29.985	29.899	29.578
12	-	Versorgungsaufwendungen								
13	-	Aufwendungen für Sach- und Dienstleistungen				859	895	895	895	895
14	-	Bilanzielle Abschreibungen				30	28	4	3	2
15	-	Transferaufwendungen								
16	-	Sonstige ordentliche Aufwendungen				3.286	3.422	3.422	3.422	3.422
17	**=**	**Ordentliche Aufwendungen**				**34.729**	**34.769**	**34.307**	**34.219**	**33.896**
18	**=**	**Ergebnis der laufenden Verwaltungstätigkeit** (=Zeilen 10 und 17)				**34.517**	**34.348**	**33.886**	**33.799**	**33.478**

		Teilergebnisplan	Ergebnis 2007	Ergebnis 2008	Ansatz 2009	Planung 2010	Planung 2011	Planung 2012	Planung 2013	Planung 2014
19	+	Finanzerträge								
20	-	Zinsen und sonstige Finanzaufwendungen								
21	**=**	**Finanzergebnis** (=Zeilen 19 und 20)								
22	**=**	**Ordentliches Ergebnis** (=Zeilen 18 und 21)				**34.517**	**34.348**	**33.886**	**33.799**	**33.478**
23	+	Außerordentliche Erträge								
24	-	Außerordentliche Aufwendungen								
25	**=**	**Außerordentliches Ergebnis** (=Zeilen 23 und 24)								
26	**=**	**Ergebnis vor internen Leistungsbeziehungen** (=Zeilen 22 und 25)				**34.517**	**34.348**	**33.886**	**33.799**	**33.478**
27	+	Erträge aus internen Leistungsbeziehungen								
28	-	Aufwendungen aus internen Leistungsbeziehungen				5.669	5.675	5.642	5.631	5.612
29	**=**	**Ergebnis** (=Zeilen 26, 27 und 28)				**40.185**	**40.023**	**39.527**	**39.430**	**39.090**

Personalkennzahlen	Ergebnis 2007	Ergebnis 2008	Ansatz 2009	Planung 2010	Planung 2011	Planung 2012	Planung 2013	Planung 2014
Anzahl Mitarbeiter				0,54	0,53	0,52	0,52	0,51
Vollzeitkräfte				0,49	0,48	0,48	0,47	0,46
Stellenplan				0,50	0,50	0,50	0,50	0,50

Stadtbetrieb 202 **Tageseinrichtungen für Kinder** **Leitung: Frau Weidenbruch**

Produktbereich		Produktgruppe		Produkt	
36	Kinder-, Jugend- und Familien-hilfe	3601	Förderung von Kindern in Tagesbetreuung	**3601010** **3601020**	**Betrieb städtische Tageseinrichtungen für Kinder** **Förderung von Einrichtungen freier Träger**
		3602	Tagespflege	**3602010**	**Tagespflege**

Produkt 3601010	**Betrieb städtische Tageseinrichtungen für Kinder**	**P-Verantwortliche(r): Frau Weidenbruch**

Produktklassifizierung	Externes Produkt (Pflichtaufgabe)

Kurzbeschreibung des Produktes

- Fortschreibung des Bedarfsplanes für Tageseinrichtungen für Kinder (alle 2 Jahre);
- Betrieb eigener Tageseinrichtungen für Kinder

Zielgruppen des Produktes

- Eltern
- Kinder

Auftragsgrundlagen

- Sozialgesetzbuch VIII (SGB VIII)
- Kinderbildungsgesetz NRW (KiBiz)
- Satzung zur Erhebung von Elternbeiträgen für die Betreuung von Kindern in Kindertageseinrichtungen und in Kindertagespflege der Stadt Wuppertal (Elternbeitragssatzung – ES)

Produktziele

Produkt	3601010	Betrieb städtische Tageseinrichtungen für Kinder

Ziel	Bezeichnung
747D1	Ausbau des Betreuungsangebotes U3 entsprechend der Bedarfplanung

Kennzahlen zur Zielerreichung		Ergebnis 2007	Ergebnis 2008	Ansatz 2009	Planung 2010	Planung 2011	Planung 2012	Planung 2013	Planung 2014
747B11 (ST)	Anzahl der städtischen Einrichtungen		59,00	59,00					
747B31 (TAG)	Anz.d.durchschn.Öffnungstg. pro TfK p.a.		230,00	230,00					
747B41 (ST)	Anzahl der Sprachfördergruppen p.a.		94,33	91,00					
747D11 (%)	Ant Plätze U3 zu Gesamtplätze städt. TfK				10,00	11,00	11,00	11,00	11,00

		Teilergebnisplan	Ergebnis 2007	Ergebnis 2008	Ansatz 2009	Planung 2010	Planung 2011	Planung 2012	Planung 2013	Planung 2014
1	+	Steuern und ähnliche Abgaben								
2	+	Zuwendungen und allgemeine Umlagen		-7.993.934	-8.833.377	-8.893.092	-9.143.092	-9.019.076	-9.071.076	-8.469.076
3	+	Sonstige Transfererträge								
4	+	Öffentlich-rechtliche Leistungsentgelte		-3.399.756	-3.000.301	-2.720.831	-2.750.815	-2.750.428	-2.750.261	-2.750.110
5	+	Privatrechtliche Leistungsentgelte		-786.881	-920.000	-920.000	-920.000	-920.000	-920.000	-920.000
6	+	Kostenerstattungen und Kostenumlagen								
7	+	Sonstige ordentliche Erträge		-632.966	-98	-98	-98	-98	-98	-98
8	+	Aktivierte Eigenleistungen								
9	+/-	Bestandsveränderungen								
10	**=**	**Ordentliche Erträge**		**-12.813.538**	**-12.753.776**	**-12.534.021**	**-12.814.004**	**-12.689.601**	**-12.741.435**	**-12.139.283**
11	-	Personalaufwendungen		24.473.188	24.431.033	27.452.083	27.348.432	27.030.988	26.982.932	26.874.776
12	-	Versorgungsaufwendungen								
13	-	Aufwendungen für Sach- und Dienstleistungen		3.182.025	3.718.788	4.025.370	4.119.020	4.234.320	4.254.320	4.134.820
14	-	Bilanzielle Abschreibungen		60.505	5.745	46.231	45.779	42.927	35.219	30.003
15	-	Transferaufwendungen		500.000		900.000	1.000.000	800.000	800.000	200.000
16	-	Sonstige ordentliche Aufwendungen		5.129.991	5.098.956	4.899.368	5.017.068	5.082.968	5.148.768	5.148.768
17	**=**	**Ordentliche Aufwendungen**		**33.345.708**	**33.254.522**	**37.323.052**	**37.530.299**	**37.191.203**	**37.221.239**	**36.388.368**
18	**=**	**Ergebnis der laufenden Verwaltungstätigkeit** (=Zeilen 10 und 17)		**20.532.171**	**20.500.746**	**24.789.031**	**24.716.295**	**24.501.602**	**24.479.804**	**24.249.085**

		Teilergebnisplan	Ergebnis 2007	Ergebnis 2008	Ansatz 2009	Planung 2010	Planung 2011	Planung 2012	Planung 2013	Planung 2014
19	+	Finanzerträge								
20	-	Zinsen und sonstige Finanzaufwendungen								
21	**=**	**Finanzergebnis** (=Zeilen 19 und 20)								
22	**=**	**Ordentliches Ergebnis** (=Zeilen 18 und 21)		**20.532.171**	**20.500.746**	**24.789.031**	**24.716.295**	**24.501.602**	**24.479.804**	**24.249.085**
23	+	Außerordentliche Erträge								
24	-	Außerordentliche Aufwendungen								
25	**=**	**Außerordentliches Ergebnis** (=Zeilen 23 und 24)								
26	**=**	**Ergebnis vor internen Leistungsbeziehungen** (=Zeilen 22 und 25)		**20.532.171**	**20.500.746**	**24.789.031**	**24.716.295**	**24.501.602**	**24.479.804**	**24.249.085**
27	+	Erträge aus internen Leistungsbeziehungen								
28	-	Aufwendungen aus internen Leistungsbeziehungen		4.911.736	3.140.349	3.404.576	3.413.288	3.397.220	3.357.662	3.343.589
29	**=**	**Ergebnis** (=Zeilen 26, 27 und 28)		**25.443.907**	**23.641.096**	**28.193.607**	**28.129.582**	**27.898.822**	**27.837.467**	**27.592.674**

Personalkennzahlen	Ergebnis 2007	Ergebnis 2008	Ansatz 2009	Planung 2010	Planung 2011	Planung 2012	Planung 2013	Planung 2014
Anzahl Mitarbeiter		579,97		554,48	549,48	544,48	540,48	534,48
Vollzeitkräfte		519,08	560,28	538,71	531,27	520,75	514,03	507,72
Stellenplan		556,34		557,47	557,47	557,47	557,47	557,47

Produkt 3601020	**Förderung von Einrichtungen freier Träger**	**P-Verantwortliche(r): Frau Weidenbruch**

Produktklassifizierung	Externes Produkt (Pflichtaufgabe)

Kurzbeschreibung des Produktes

- Fortschreibung des Bedarfsplanes für Tageseinrichtungen für Kinder (alle 2 Jahre)
- Förderung, Beratung und Finanzierung von Tageseinrichtungen für Kinder unter freier Trägerschaft

Zielgruppen des Produktes

- Freie Träger
- Eltern
- Kinder

Auftragsgrundlagen

- Sozialgesetzbuch VIII (SGB VIII)
- Kinderbildungsgesetz NRW (KiBiz)
- Satzung zur Erhebung von Elternbeiträgen für die Betreuung von Kindern in Kindertageseinrichtungen und in Kindertagespflege der Stadt Wuppertal (Elternbeitragssatzung – ES)

Produktziele

Produkt	3601020	Förderung von Einrichtungen freier Träger

Ziel	Bezeichnung
748D1	Ausbau des Betreuungsangebotes U3 entsprechend der Bedarfplanung

Kennzahlen zur Zielerreichung		Ergebnis 2007	Ergebnis 2008	Ansatz 2009	Planung 2010	Planung 2011	Planung 2012	Planung 2013	Planung 2014
748B11 (ST)	Anz.d.fin.geförd.Einricht.freier Träger		123,25	121,00					
748B31 (%)	Quote d. abschl. bearbeiteten Anträge		100,00	100,00					
748B41 (%)	Quote d. fristgem. Abschlagsanweisungen		100,00	100,00					
748D11 (%)	Ant Plätze U3 zu Gesamtplätze freie Träg				11,00	15,00	15,00	15,00	15,00

		Teilergebnisplan	Ergebnis 2007	Ergebnis 2008	Ansatz 2009	Planung 2010	Planung 2011	Planung 2012	Planung 2013	Planung 2014
1	+	Steuern und ähnliche Abgaben								
2	+	Zuwendungen und allgemeine Umlagen		-10.651.772	-10.890.030	-13.078.039	-13.417.039	-13.663.029	-13.998.029	-14.234.029
3	+	Sonstige Transfererträge								
4	+	Öffentlich-rechtliche Leistungsentgelte		-5.891.150	-4.800.000	-5.000.000	-4.900.000	-4.800.000	-4.700.000	-4.600.000
5	+	Privatrechtliche Leistungsentgelte		-1.704	-2.500	-2.500	-2.500	-2.500	-2.500	-2.500
6	+	Kostenerstattungen und Kostenumlagen		-106						
7	+	Sonstige ordentliche Erträge		-786.744	-2.502	-2.502	-2.502	-2.502	-2.552	-2.552
8	+	Aktivierte Eigenleistungen								
9	+/-	Bestandsveränderungen								
10	**=**	**Ordentliche Erträge**		**-17.331.476**	**-15.695.032**	**-18.083.042**	**-18.322.042**	**-18.468.031**	**-18.703.081**	**-18.839.081**
11	-	Personalaufwendungen		725.492	579.551	725.009	720.050	709.652	705.595	695.338
12	-	Versorgungsaufwendungen								
13	-	Aufwendungen für Sach- und Dienstleistungen		26.932	63.652	63.053	63.853	64.653	64.653	64.653
14	-	Bilanzielle Abschreibungen		3.421	206	197	189	169	166	121
15	-	Transferaufwendungen		28.239.202	29.199.000	31.719.000	32.508.000	33.204.000	33.989.000	34.775.000
16	-	Sonstige ordentliche Aufwendungen		842.787	264.570	254.315	259.865	262.965	266.065	266.065
17	**=**	**Ordentliche Aufwendungen**		**29.837.834**	**30.106.979**	**32.761.573**	**33.551.956**	**34.241.438**	**35.025.479**	**35.801.176**
18	**=**	**Ergebnis der laufenden Verwaltungstätigkeit** (=Zeilen 10 und 17)		**12.506.358**	**14.411.947**	**14.678.531**	**15.229.915**	**15.773.407**	**16.322.398**	**16.962.095**

		Teilergebnisplan	Ergebnis 2007	Ergebnis 2008	Ansatz 2009	Planung 2010	Planung 2011	Planung 2012	Planung 2013	Planung 2014
19	+	Finanzerträge								
20	-	Zinsen und sonstige Finanzaufwendungen								
21	**=**	**Finanzergebnis** (=Zeilen 19 und 20)								
22	**=**	**Ordentliches Ergebnis** (=Zeilen 18 und 21)		**12.506.358**	**14.411.947**	**14.678.531**	**15.229.915**	**15.773.407**	**16.322.398**	**16.962.095**
23	+	Außerordentliche Erträge								
24	-	Außerordentliche Aufwendungen								
25	**=**	**Außerordentliches Ergebnis** (=Zeilen 23 und 24)								
26	**=**	**Ergebnis vor internen Leistungsbeziehungen** (=Zeilen 22 und 25)		**12.506.358**	**14.411.947**	**14.678.531**	**15.229.915**	**15.773.407**	**16.322.398**	**16.962.095**
27	+	Erträge aus internen Leistungsbeziehungen								
28	-	Aufwendungen aus internen Leistungsbeziehungen		561.367	492.116	583.273	583.228	582.446	581.244	580.588
29	**=**	**Ergebnis** (=Zeilen 26, 27 und 28)		**13.067.726**	**14.904.062**	**15.261.805**	**15.813.142**	**16.355.853**	**16.903.641**	**17.542.683**

Personalkennzahlen	Ergebnis 2007	Ergebnis 2008	Ansatz 2009	Planung 2010	Planung 2011	Planung 2012	Planung 2013	Planung 2014
Anzahl Mitarbeiter		15,03		12,82	12,82	12,82	12,82	12,82
Vollzeitkräfte		12,57	12,25	11,64	11,35	11,02	10,81	10,53
Stellenplan		34,29		32,29	32,29	32,29	32,29	32,29

Produkt 3602010	**Tagespflege**	**P-Verantwortliche(r): Frau Weidenbruch**

Produktklassifizierung	Externes Produkt (Pflichtaufgabe)

Kurzbeschreibung des Produktes

- Förderung der Betreuung von Kindern in Tagespflege

Zielgruppen des Produktes

- Tagespflegepersonen
- Eltern
- Kinder

Auftragsgrundlagen

- Sozialgesetzbuch VIII (SGB VIII)
- Kinderbildungsgesetz NRW (KiBiz)
- Satzung zur Erhebung von Elternbeiträgen für die Betreuung von Kindern in Kindertageseinrichtungen und in Kindertagespflege der Stadt Wuppertal (Elternbeitragssatzung – ES)

Produktziele

Produkt	3602010	Tagespflege

Ziel	Bezeichnung
749D1	Förderung und Unterstützung von Tagespflegeplätzen

Kennzahlen zur Zielerreichung		Ergebnis 2007	Ergebnis 2008	Ansatz 2009	Planung 2010	Planung 2011	Planung 2012	Planung 2013	Planung 2014
749B11 (ST)	Anz.d.fin.geförderten Tagespflegeplätzen		126,67	250,00					
749B31 (ST)	Anz.d.fristgem.erteil.Leistungsbescheide		97,00	250,00					
749B41 (ST)	Anz.d.fristgem.erteil.Pflegeerlaubnisse		37,00	60,00					
749D11 (ST)	Anzahl unterstützter Tagespflegeplätze				600,00	800,00	800,00	800,00	800,00

		Teilergebnisplan	Ergebnis 2007	Ergebnis 2008	Ansatz 2009	Planung 2010	Planung 2011	Planung 2012	Planung 2013	Planung 2014
1	+	Steuern und ähnliche Abgaben								
2	+	Zuwendungen und allgemeine Umlagen		-126.957	-4	-435.006	-580.006	-725.004	-870.004	-1.015.004
3	+	Sonstige Transfererträge								
4	+	Öffentlich-rechtliche Leistungsentgelte		-56.749	-350.000	-294.000	-441.000	-588.000	-735.000	-882.000
5	+	Privatrechtliche Leistungsentgelte								
6	+	Kostenerstattungen und Kostenumlagen		-11.657						
7	+	Sonstige ordentliche Erträge		-12.444	0	0	0	0	0	0
8	+	Aktivierte Eigenleistungen								
9	+/-	Bestandsveränderungen								
10	**=**	**Ordentliche Erträge**		**-207.807**	**-350.005**	**-729.006**	**-1.021.006**	**-1.313.004**	**-1.605.004**	**-1.897.004**
11	-	Personalaufwendungen		95.460	75.874	95.101	94.398	92.974	92.395	90.950
12	-	Versorgungsaufwendungen								
13	-	Aufwendungen für Sach- und Dienstleistungen		8.453	13.170	13.127	13.177	13.277	13.277	13.277
14	-	Bilanzielle Abschreibungen		351	24	22	22	20	20	16
15	-	Transferaufwendungen		128.569	700.000	840.000	1.260.000	1.680.000	2.100.000	2.520.000
16	-	Sonstige ordentliche Aufwendungen		5.792	6.891	6.150	6.270	6.340	6.410	6.410
17	**=**	**Ordentliche Aufwendungen**		**238.624**	**795.960**	**954.400**	**1.373.867**	**1.792.612**	**2.212.103**	**2.630.654**
18	**=**	**Ergebnis der laufenden Verwaltungstätigkeit** (=Zeilen 10 und 17)		**30.817**	**445.955**	**225.394**	**352.861**	**479.607**	**607.099**	**733.650**

		Teilergebnisplan	Ergebnis 2007	Ergebnis 2008	Ansatz 2009	Planung 2010	Planung 2011	Planung 2012	Planung 2013	Planung 2014
19	+	Finanzerträge								
20	-	Zinsen und sonstige Finanzaufwendungen								
21	**=**	**Finanzergebnis** (=Zeilen 19 und 20)								
22	**=**	**Ordentliches Ergebnis** (=Zeilen 18 und 21)		**30.817**	**445.955**	**225.394**	**352.861**	**479.607**	**607.099**	**733.650**
23	+	Außerordentliche Erträge								
24	-	Außerordentliche Aufwendungen								
25	**=**	**Außerordentliches Ergebnis** (=Zeilen 23 und 24)								
26	**=**	**Ergebnis vor internen Leistungsbeziehungen** (=Zeilen 22 und 25)		**30.817**	**445.955**	**225.394**	**352.861**	**479.607**	**607.099**	**733.650**
27	+	Erträge aus internen Leistungsbeziehungen								
28	-	Aufwendungen aus internen Leistungsbeziehungen		70.592	58.746	68.895	68.883	68.775	68.608	68.516
29	**=**	**Ergebnis** (=Zeilen 26, 27 und 28)		**101.409**	**504.701**	**294.289**	**421.745**	**548.382**	**675.707**	**802.165**

Personalkennzahlen	Ergebnis 2007	Ergebnis 2008	Ansatz 2009	Planung 2010	Planung 2011	Planung 2012	Planung 2013	Planung 2014
Anzahl Mitarbeiter		2,00		1,70	1,70	1,70	1,70	1,70
Vollzeitkräfte		1,68	1,57	1,50	1,47	1,41	1,39	1,35
Stellenplan		3,59		3,49	3,49	3,49	3,49	3,49

Ressort 204 **Zuwanderung und Integration** **Leitung: Herr Lemmer**

Produktbereich		Produktgruppe		Produkt	
12	Sicherheit und Ordnung	1209	Regelung des Aufenthalts von Ausländern	**1209010**	**Aufenthaltsrechtliche Angelegenheiten (ABH)**
21	Schulträgeraufgaben	2102	Regionale Arbeitsstelle zur Förderung von Kindern und Jugendlichen aus Zuwanderfamilien	**2102010**	**Integrationsmaßnahmen für Kinder und Jugendliche aus Zuwandererfamilien (RAA)**
31	Soziale Leistungen	3105	Hilfen nach dem AsylBLG	**3105010** **3105020** **3105030**	**Hilfen nach dem AsylBLG** **Hilfen nach dem SGB XII für Flüchtlinge*** **Integrations- und Migrationsmanagement***
		3109	Hilfen für Migranten bei Wohnproblemen	**3109010**	**Verwaltung und Betrieb von Unterkünften und Einrichtungen für Aussiedler/innen und ausländische Flüchtlinge**
		3115	Hilfen nach dem SGB XII für Flüchtlinge	**3115010**	**Hilfen nach dem SGB XII für Flüchtlinge**
		3116	Integrations- und Migrationsmanagement	**3116010**	**Integrations- und Migrationsmanagement**
36	Kinder-, Jugend- und Familienhilfe	3606	Hilfen für junge Migranten und ihre Familien*	**3606010**	**Förderung von Kindern und Jugendlichen aus Flüchtlingsfamilien (Jugendsozialarbeit für Flüchtlinge)***

*Die Produktgruppen und Produkte entfallen ab 2010. Nähere Hinweise können den jeweiligen Produktgruppen- bzw. Produktbeschreibungen entnommen werden.

Produkt 1209010	**Aufenthaltsrechtliche Angelegenheiten (ABH)**	**P-Verantwortliche(r): Herr Lemmer**

Produktklassifizierung	Externes Produkt (Fremdaufgabe)

Kurzbeschreibung des Produktes

Beratung aller Angelegenheiten der in Wuppertal lebenden Ausländer/innen in den Bereichen:

- Aufenthalts- und Niederlassungsgenehmigungen
- Zuwanderungs- und Integrationsberatungen
- Einbürgerungen und Vollzugsmaßnahmen
- Freizügigkeitsbescheinigungen
- Bescheinigungen über Daueraufenthalt; Aufenthaltskarten sowie Daueraufenthaltskarten

Zielgruppen des Produktes

- alle in Wuppertal lebenden Ausländer/innen

Auftragsgrundlagen

- Integrationsgesetz
- Asylverfahrensgesetz
- Zuwanderungsgesetz
- Freiheitsentziehungsgesetz
- Staatsangehörigkeitsrecht
- Freizügigkeitsgesetz EU

Produktziele

Produkt	1209010	Aufenthaltsrechtliche Angelegenheiten (ABH)

Ziel	Bezeichnung
686A3	Kundenzufriedenheit durch Reduzierung der Beschwerden
686A5	Abschließende Bearbeitung von Einbürgerungsanträgen innerhalb von 2 Monaten nach Entscheidungsreife

Kennzahlen zur Zielerreichung		Ergebnis 2007	Ergebnis 2008	Ansatz 2009	Planung 2010	Planung 2011	Planung 2012	Planung 2013	Planung 2014
686A11 (%)	Anteil der Berechtigten/Verpflichteten		58,75	100,00					
686A31 (ST)	Maximale Anzahl der Beschwerden		16,00	30,00	30,00	30,00	30,00	30,00	30,00
686A41 (TAG)	Dauer der Terminzusage		13,33	8,00					
686A51 (MON)	Bearbeitungsdauer von Einbürgerungsantr.		0,27	2,00	2,00	2,00	2,00	2,00	2,00

		Teilergebnisplan	Ergebnis 2007	Ergebnis 2008	Ansatz 2009	Planung 2010	Planung 2011	Planung 2012	Planung 2013	Planung 2014
1	+	Steuern und ähnliche Abgaben								
2	+	Zuwendungen und allgemeine Umlagen				-102	-102	-102	-57	
3	+	Sonstige Transfererträge								
4	+	Öffentlich-rechtliche Leistungsentgelte		-403.580	-357.800	-460.900	-494.100	-494.100	-494.100	-494.100
5	+	Privatrechtliche Leistungsentgelte		-1.813	-2.260	-1.900	-1.900	-1.900	-1.900	-1.900
6	+	Kostenerstattungen und Kostenumlagen		-6.537	-10.500	-7.100	-7.200	-7.200	-7.200	-7.200
7	+	Sonstige ordentliche Erträge		-246.296	-1.000	-800	-800	-800	-800	-800
8	+	Aktivierte Eigenleistungen								
9	+/-	Bestandsveränderungen								
10	**=**	**Ordentliche Erträge**		**-658.226**	**-371.560**	**-470.802**	**-504.102**	**-504.102**	**-504.057**	**-504.000**
11	-	Personalaufwendungen		2.239.731	1.929.272	2.518.859	2.610.891	2.597.903	2.595.490	2.584.019
12	-	Versorgungsaufwendungen								
13	-	Aufwendungen für Sach- und Dienstleistungen		65.459	116.983	98.430	101.633	101.793	101.958	102.128
14	-	Bilanzielle Abschreibungen		14.402	14.851	11.252	10.896	10.729	6.028	4.565
15	-	Transferaufwendungen								
16	-	Sonstige ordentliche Aufwendungen		245.735	270.668	341.241	351.538	351.802	351.837	351.872
17	**=**	**Ordentliche Aufwendungen**		**2.565.328**	**2.331.773**	**2.969.782**	**3.074.958**	**3.062.227**	**3.055.314**	**3.042.584**
18	**=**	**Ergebnis der laufenden Verwaltungstätigkeit** (=Zeilen 10 und 17)		**1.907.102**	**1.960.213**	**2.498.980**	**2.570.855**	**2.558.125**	**2.551.257**	**2.538.584**

		Teilergebnisplan	Ergebnis 2007	Ergebnis 2008	Ansatz 2009	Planung 2010	Planung 2011	Planung 2012	Planung 2013	Planung 2014
19	+	Finanzerträge								
20	-	Zinsen und sonstige Finanzaufwendungen								
21	**=**	**Finanzergebnis** (=Zeilen 19 und 20)								
22	**=**	**Ordentliches Ergebnis** (=Zeilen 18 und 21)		**1.907.102**	**1.960.213**	**2.498.980**	**2.570.855**	**2.558.125**	**2.551.257**	**2.538.584**
23	+	Außerordentliche Erträge								
24	-	Außerordentliche Aufwendungen								
25	**=**	**Außerordentliches Ergebnis** (=Zeilen 23 und 24)								
26	**=**	**Ergebnis vor internen Leistungsbeziehungen** (=Zeilen 22 und 25)		**1.907.102**	**1.960.213**	**2.498.980**	**2.570.855**	**2.558.125**	**2.551.257**	**2.538.584**
27	+	Erträge aus internen Leistungsbeziehungen								
28	-	Aufwendungen aus internen Leistungsbeziehungen		587.530	390.754	512.782	520.004	516.607	515.292	514.632
29	**=**	**Ergebnis** (=Zeilen 26, 27 und 28)		**2.494.632**	**2.350.967**	**3.011.762**	**3.090.859**	**3.074.732**	**3.066.549**	**3.053.216**

Personalkennzahlen	Ergebnis 2007	Ergebnis 2008	Ansatz 2009	Planung 2010	Planung 2011	Planung 2012	Planung 2013	Planung 2014
Anzahl Mitarbeiter		40,68		44,99	47,62	47,62	47,62	47,62
Vollzeitkräfte		40,49	37,25	42,03	43,08	42,20	41,60	41,10
Stellenplan		43,75		45,47	45,62	45,62	45,62	45,62

Produkt 2102010	**Integrationsmaßnahmen für Kinder und Jugendliche aus Zuwanderer-familien (RAA)**	**P-Verantwortliche(r): Herr Lemmer**

Produktklassifizierung	Externes Produkt (Freiwillige Aufgabe)

Kurzbeschreibung des Produktes

- Beratung von Kindern und Jugendlichen aus Zuwandererfamilien
- Beratung von pädagogischen Fachkräften
- Start- Stipendium- Programm
- Durchführung von Fortbildungen und Schulungen für pädagogische Fachkräfte
- Durchführung von eigenen interkulturellen Projekten

Zielgruppen des Produktes

- Kinder und Jugendliche aus Zuwandererfamilien
- Lehrer/innen, Sozialarbeiter/innen und andere Fachkräfte

Auftragsgrundlagen

- Landesrichtlinien

Produktziele

Produkt	2102010	Integrationsmaßnahmen für Kinder und Jugendliche aus Zuwandererfamilien (RAA)

Ziel	Bezeichnung
722A4	45 Integrationsangebote im schulischen Bereich (Sek. 1 / Sek. 2)
722B3	12 Qualifizierungen / Fortbildungen
722B4	10 Sprach-/ Integrationsangebote in Kinder-/ Elterngruppen
722B5	Elternbildung, 8 Veranstaltungen / Seminare

Kennzahlen zur Zielerreichung		Ergebnis 2007	Ergebnis 2008	Ansatz 2009	Planung 2010	Planung 2011	Planung 2012	Planung 2013	Planung 2014
722A41 (ST)	Anzahl der Förderungsgruppen		407,08	54,00					
722A42 (ST)	Anzahl der Förderungsgruppen				45,00	45,00	45,00	45,00	45,00
722B11 (ST)	Anzahl der Kooperationen		55,00	40,00					
722B31 (ST)	Anzahl der Veranstaltungen		21,00	15,00	12,00	12,00	12,00	12,00	12,00
722B41 (ST)	Anzahl der Angebote		110,00	10,00	10,00	10,00	10,00	10,00	10,00
722B51 (ST)	Anzahl der Veranstaltungen		7,00	6,00	8,00	8,00	8,00	8,00	8,00

Haushaltsplan 2010 / 2011 **204 Zuwanderung und Integration**

Stadtverwaltung Wuppertal **1.21.02.01 Integration ausl.+spätausges. KiJu - RAA**

		Teilergebnisplan	Ergebnis 2007	Ergebnis 2008	Ansatz 2009	Planung 2010	Planung 2011	Planung 2012	Planung 2013	Planung 2014
1	+	Steuern und ähnliche Abgaben								
2	+	Zuwendungen und allgemeine Umlagen		-417.918	-658.319	-419.897	-274.862	-274.862	-274.857	-274.850
3	+	Sonstige Transfererträge								
4	+	Öffentlich-rechtliche Leistungsentgelte								
5	+	Privatrechtliche Leistungsentgelte		-2.826	-1.000	-1.000	-1.000	-1.000	-1.000	-1.000
6	+	Kostenerstattungen und Kostenumlagen								
7	+	Sonstige ordentliche Erträge		-13.073						
8	+	Aktivierte Eigenleistungen								
9	+/-	Bestandsveränderungen								
10	**=**	**Ordentliche Erträge**		**-433.817**	**-659.319**	**-420.897**	**-275.862**	**-275.862**	**-275.857**	**-275.850**
11	-	Personalaufwendungen		328.698	314.072	332.005	291.318	290.161	290.501	290.317
12	-	Versorgungsaufwendungen								
13	-	Aufwendungen für Sach- und Dienstleistungen		254.239	417.065	397.797	253.386	253.386	253.386	253.386
14	-	Bilanzielle Abschreibungen		1.444	1.434	1.225	1.091	1.067	327	155
15	-	Transferaufwendungen		1.551	156.000	51.000	51.000	51.000	51.000	51.000
16	-	Sonstige ordentliche Aufwendungen		47.880	50.762	46.570	48.066	48.332	48.332	48.332
17	**=**	**Ordentliche Aufwendungen**		**633.813**	**939.333**	**828.597**	**644.862**	**643.947**	**643.546**	**643.190**
18	**=**	**Ergebnis der laufenden Verwaltungstätigkeit** (=Zeilen 10 und 17)		**199.996**	**280.014**	**407.700**	**369.000**	**368.085**	**367.689**	**367.340**

		Teilergebnisplan	**Ergebnis 2007**	**Ergebnis 2008**	**Ansatz 2009**	**Planung 2010**	**Planung 2011**	**Planung 2012**	**Planung 2013**	**Planung 2014**
19	+	Finanzerträge								
20	-	Zinsen und sonstige Finanzaufwendungen								
21	**=**	**Finanzergebnis** (=Zeilen 19 und 20)								
22	**=**	**Ordentliches Ergebnis** (=Zeilen 18 und 21)		**199.996**	**280.014**	**407.700**	**369.000**	**368.085**	**367.689**	**367.340**
23	+	Außerordentliche Erträge								
24	-	Außerordentliche Aufwendungen								
25	**=**	**Außerordentliches Ergebnis** (=Zeilen 23 und 24)								
26	**=**	**Ergebnis vor internen Leistungsbeziehungen** (=Zeilen 22 und 25)		**199.996**	**280.014**	**407.700**	**369.000**	**368.085**	**367.689**	**367.340**
27	+	Erträge aus internen Leistungsbeziehungen								
28	-	Aufwendungen aus internen Leistungsbeziehungen		136.842	102.306	103.844	91.528	91.331	90.730	90.736
29	**=**	**Ergebnis** (=Zeilen 26, 27 und 28)		**336.838**	**382.319**	**511.544**	**460.528**	**459.416**	**458.420**	**458.077**

Personalkennzahlen	**Ergebnis 2007**	**Ergebnis 2008**	**Ansatz 2009**	**Planung 2010**	**Planung 2011**	**Planung 2012**	**Planung 2013**	**Planung 2014**
Anzahl Mitarbeiter		5,82		7,91	6,01	6,01	6,01	6,01
Vollzeitkräfte		5,35	5,48	6,20	5,28	5,17	5,11	5,03
Stellenplan		3,80		3,97	4,02	4,02	4,02	4,02

Produkt 3105010	**Hilfen nach dem AsylBLG**	**P-Verantwortliche(r): Herr Lemmer**

Produktklassifizierung	Externes Produkt (Fremdaufgabe)

Kurzbeschreibung des Produktes

Versorgung mit der notwendigen Hilfe zum Lebensunterhalt von:

- ausländischen Flüchtlingen und deren Familienangehörigen

Zielgruppen des Produktes

- Asylbewerber/innen
- Kriegsflüchtlinge
- Geduldete
- Menschen mit humanitärem Aufenthalt sowie deren Ehegatten und minderjährigen Kinder

Auftragsgrundlagen

- Asylbewerberleistungsgesetz (AsylBLG)

Produktziele

Produkt	3105010	Hilfen nach dem AsylBLG

Ziel	Bezeichnung
770A3	Kundenzufriedenheit
770A4	Personaleinsatz unter Berücksichtigung einer adäquaten Fallzahl

Kennzahlen zur Zielerreichung		Ergebnis 2007	Ergebnis 2008	Ansatz 2009	Planung 2010	Planung 2011	Planung 2012	Planung 2013	Planung 2014
770A11 (ST)	Anzahl der abgeholfenen Widersprüche		7,10	10,00					
770A12 (ST)	Anzahl der positiven Gerichtsurteile		1,00	1,00					
770A31 (ST)	Anzahl der Beschwerden		22,00	50,00	35,00	35,00	35,00	35,00	35,00
770A41 (ST)	Fallzahl pro Mitarbeiter/in		97,63	90,00	90,00	90,00	90,00	90,00	90,00
770A51 (%)	Anteil ungemeld. Pers. gemess. an Berech			100,00					

Haushaltsplan 2010 / 2011 **204 Zuwanderung und Integration**

Stadtverwaltung Wuppertal **1.31.05.01 Hilfen nach AsylBLG**

		Teilergebnisplan	Ergebnis 2007	Ergebnis 2008	Ansatz 2009	Planung 2010	Planung 2011	Planung 2012	Planung 2013	Planung 2014
1	+	Steuern und ähnliche Abgaben								
2	+	Zuwendungen und allgemeine Umlagen		-9.515	-9.304	-7.013	-7.013	-7.013	-7.005	-6.995
3	+	Sonstige Transfererträge		-435.361	-86.700	-574.400	-553.700	-553.700	-553.700	-553.700
4	+	Öffentlich-rechtliche Leistungsentgelte								
5	+	Privatrechtliche Leistungsentgelte								
6	+	Kostenerstattungen und Kostenumlagen		-860.174	-800.037	-550.000	-500.000	-500.000	-500.000	-500.000
7	+	Sonstige ordentliche Erträge		-19.899						
8	+	Aktivierte Eigenleistungen								
9	+/-	Bestandsveränderungen								
10	**=**	**Ordentliche Erträge**		**-1.324.949**	**-896.041**	**-1.131.413**	**-1.060.713**	**-1.060.713**	**-1.060.705**	**-1.060.695**
11	-	Personalaufwendungen		670.869	582.999	395.422	406.554	404.771	405.460	405.404
12	-	Versorgungsaufwendungen								
13	-	Aufwendungen für Sach- und Dienstleistungen		23.628	54.163	29.083	29.694	29.694	29.694	29.694
14	-	Bilanzielle Abschreibungen		12.041	7.126	648	648	627	471	213
15	-	Transferaufwendungen		5.706.121	7.198.584	7.480.695	7.062.760	6.962.760	6.962.760	6.962.760
16	-	Sonstige ordentliche Aufwendungen		55.573	53.409	57.861	57.848	57.868	57.868	57.868
17	**=**	**Ordentliche Aufwendungen**		**6.468.231**	**7.896.281**	**7.963.708**	**7.557.504**	**7.455.720**	**7.456.253**	**7.455.939**
18	**=**	**Ergebnis der laufenden Verwaltungstätigkeit** (=Zeilen 10 und 17)		**5.143.282**	**7.000.239**	**6.832.295**	**6.496.791**	**6.395.007**	**6.395.548**	**6.395.244**

		Teilergebnisplan	Ergebnis 2007	Ergebnis 2008	Ansatz 2009	Planung 2010	Planung 2011	Planung 2012	Planung 2013	Planung 2014
19	+	Finanzerträge								
20	-	Zinsen und sonstige Finanzaufwendungen								
21	**=**	**Finanzergebnis** (=Zeilen 19 und 20)								
22	**=**	**Ordentliches Ergebnis** (=Zeilen 18 und 21)		**5.143.282**	**7.000.239**	**6.832.295**	**6.496.791**	**6.395.007**	**6.395.548**	**6.395.244**
23	+	Außerordentliche Erträge								
24	-	Außerordentliche Aufwendungen								
25	**=**	**Außerordentliches Ergebnis** (=Zeilen 23 und 24)								
26	**=**	**Ergebnis vor internen Leistungsbeziehungen** (=Zeilen 22 und 25)		**5.143.282**	**7.000.239**	**6.832.295**	**6.496.791**	**6.395.007**	**6.395.548**	**6.395.244**
27	+	Erträge aus internen Leistungsbeziehungen								
28	-	Aufwendungen aus internen Leistungsbeziehungen		142.226	79.344	86.314	87.235	87.023	86.593	86.604
29	**=**	**Ergebnis** (=Zeilen 26, 27 und 28)		**5.285.508**	**7.079.583**	**6.918.609**	**6.584.026**	**6.482.030**	**6.482.141**	**6.481.848**

Personalkennzahlen	Ergebnis 2007	Ergebnis 2008	Ansatz 2009	Planung 2010	Planung 2011	Planung 2012	Planung 2013	Planung 2014
Anzahl Mitarbeiter		14,65		8,18	8,18	8,18	8,18	8,18
Vollzeitkräfte		14,34	11,58	7,40	7,50	7,34	7,24	7,15
Stellenplan		13,76		8,28	8,19	8,19	8,19	8,19

Produkt 3105020 **Hilfen nach dem SGB XII für Flüchtlinge** **P-Verantwortliche(r): Herr Lemmer**

Produktklassifizierung	Externes Produkt (Fremdaufgabe)

Besonderer Hinweis zum Produkt

Aufgrund der finanzstatistischen Anforderungen wird das Produkt „**Hilfen nach dem SGB XII für Flüchtlinge**“ nur bis zum Ende des Haushaltsjahres 2009 unter 3105020 abgebildet.

Ab 01.01.2010 wird das Produkt unter **3115010** geführt. Auf einen doppelten Ausweis der erläuternden Texte wurde verzichtet.

Kennzahlen zur Zielerreichung		**Ergebnis 2007**	**Ergebnis 2008**	**Ansatz 2009**	**Planung 2010**	**Planung 2011**	**Planung 2012**	**Planung 2013**	**Planung 2014**
771A11 (ST)	Anzahl der abgeholfenen Widersprüche			1,00					
771A31 (ST)	Anzahl der Beschwerden			8,00					
771A41 (ST)	Fallzahl pro Mitarbeiter/in		5,23	11,00					
771A51 (%)	Anteil ungemeld. Pers. gemess. an Berech			100,00					

		Teilergebnisplan	Ergebnis 2007	Ergebnis 2008	Ansatz 2009	Planung 2010	Planung 2011	Planung 2012	Planung 2013	Planung 2014
1	+	Steuern und ähnliche Abgaben								
2	+	Zuwendungen und allgemeine Umlagen		-507	-496					
3	+	Sonstige Transfererträge		-18.042	-24.000					
4	+	Öffentlich-rechtliche Leistungsentgelte								
5	+	Privatrechtliche Leistungsentgelte								
6	+	Kostenerstattungen und Kostenumlagen								
7	+	Sonstige ordentliche Erträge		-1.061						
8	+	Aktivierte Eigenleistungen								
9	+/-	Bestandsveränderungen								
10	**=**	**Ordentliche Erträge**		**-19.611**	**-24.496**					
11	-	Personalaufwendungen		35.793	33.164					
12	-	Versorgungsaufwendungen								
13	-	Aufwendungen für Sach- und Dienstleistungen		1.554	3.753					
14	-	Bilanzielle Abschreibungen		642	405					
15	-	Transferaufwendungen		65.194	980.496					
16	-	Sonstige ordentliche Aufwendungen		4.700	4.416					
17	**=**	**Ordentliche Aufwendungen**		**107.885**	**1.022.234**					
18	**=**	**Ergebnis der laufenden Verwaltungstätigkeit** (=Zeilen 10 und 17)		**88.274**	**997.738**					

		Teilergebnisplan	Ergebnis 2007	Ergebnis 2008	Ansatz 2009	Planung 2010	Planung 2011	Planung 2012	Planung 2013	Planung 2014
19	+	Finanzerträge								
20	-	Zinsen und sonstige Finanzaufwendungen								
21	**=**	**Finanzergebnis** (=Zeilen 19 und 20)								
22	**=**	**Ordentliches Ergebnis** (=Zeilen 18 und 21)		**88.274**	**997.738**					
23	+	Außerordentliche Erträge								
24	-	Außerordentliche Aufwendungen								
25	**=**	**Außerordentliches Ergebnis** (=Zeilen 23 und 24)								
26	**=**	**Ergebnis vor internen Leistungsbeziehungen** (=Zeilen 22 und 25)		**88.274**	**997.738**					
27	+	Erträge aus internen Leistungsbeziehungen								
28	-	Aufwendungen aus internen Leistungsbeziehungen		7.911	4.562					
29	**=**	**Ergebnis** (=Zeilen 26, 27 und 28)		**96.185**	**1.002.300**					

Personalkennzahlen	Ergebnis 2007	Ergebnis 2008	Ansatz 2009	Planung 2010	Planung 2011	Planung 2012	Planung 2013	Planung 2014
Anzahl Mitarbeiter		0,78						
Vollzeitkräfte		0,76	0,66					
Stellenplan		0,73						

Produkt 3105030 **Integrations- und Migrationsmanagement** **P-Verantwortliche(r): Herr Lemmer**

Produktklassifizierung	Externes Produkt (Pflichtaufgabe)

Besonderer Hinweis zum Produkt

Aufgrund der finanzstatistischen Anforderungen wird das Produkt „**Integrations- und Migrationsmanagement**“ nur bis zum Ende des Haushaltsjahres 2009 unter 3105030 abgebildet.

Ab 01.01.2010 wird das Produkt unter **3116010** geführt. Auf einen doppelten Ausweis der erläuternden Texte wurde verzichtet.

Kennzahlen zur Zielerreichung		Ergebnis 2007	Ergebnis 2008	Ansatz 2009	Planung 2010	Planung 2011	Planung 2012	Planung 2013	Planung 2014
772A51 (ST)	Anzahl der Qualifizierungsmaßnahmen		34,00	25,00					
772B11 (PRS)	Teilnehmer an Sprachmaßnahmen BAMF		230,00	250,00					
772B12 (PRS)	Teilnehmer an Sprachmaßnahmen ArGe		1.033,00	250,00					
772B13 (PRS)	Teilnehmer an Aufbausprachkursen ArGe		95,00	150,00					
772B31 (ST)	Anzahl der Kooperationen		26,00	20,00					
772B32 (ST)	Projekte/Stärkung der Handlungsfähigkeit		5,00	5,00					

		Teilergebnisplan	Ergebnis 2007	Ergebnis 2008	Ansatz 2009	Planung 2010	Planung 2011	Planung 2012	Planung 2013	Planung 2014
1	+	Steuern und ähnliche Abgaben								
2	+	Zuwendungen und allgemeine Umlagen		-183.158	-70.020					
3	+	Sonstige Transfererträge								
4	+	Öffentlich-rechtliche Leistungsentgelte								
5	+	Privatrechtliche Leistungsentgelte								
6	+	Kostenerstattungen und Kostenumlagen		-598.897	-547.963					
7	+	Sonstige ordentliche Erträge		-19.819	-100					
8	+	Aktivierte Eigenleistungen								
9	+/-	Bestandsveränderungen								
10	**=**	**Ordentliche Erträge**		**-801.874**	**-618.083**					
11	-	Personalaufwendungen		909.369	734.702					
12	-	Versorgungsaufwendungen								
13	-	Aufwendungen für Sach- und Dienstleistungen		818.577	453.935					
14	-	Bilanzielle Abschreibungen		4.201	1.591					
15	-	Transferaufwendungen		328.511	299.800					
16	-	Sonstige ordentliche Aufwendungen		58.014	64.474					
17	**=**	**Ordentliche Aufwendungen**		**2.118.672**	**1.554.501**					
18	**=**	**Ergebnis der laufenden Verwaltungstätigkeit** (=Zeilen 10 und 17)		**1.316.798**	**936.418**					

		Teilergebnisplan	Ergebnis 2007	Ergebnis 2008	Ansatz 2009	Planung 2010	Planung 2011	Planung 2012	Planung 2013	Planung 2014
19	+	Finanzerträge								
20	-	Zinsen und sonstige Finanzaufwendungen		108						
21	**=**	**Finanzergebnis** (=Zeilen 19 und 20)		**108**						
22	**=**	**Ordentliches Ergebnis** (=Zeilen 18 und 21)		**1.316.906**	**936.418**					
23	+	Außerordentliche Erträge								
24	-	Außerordentliche Aufwendungen								
25	**=**	**Außerordentliches Ergebnis** (=Zeilen 23 und 24)								
26	**=**	**Ergebnis vor internen Leistungsbeziehungen** (=Zeilen 22 und 25)		**1.316.906**	**936.418**					
27	+	Erträge aus internen Leistungsbeziehungen								
28	-	Aufwendungen aus internen Leistungsbeziehungen		323.357	172.061					
29	**=**	**Ergebnis** (=Zeilen 26, 27 und 28)		**1.640.263**	**1.108.479**					

Personalkennzahlen	Ergebnis 2007	Ergebnis 2008	Ansatz 2009	Planung 2010	Planung 2011	Planung 2012	Planung 2013	Planung 2014
Anzahl Mitarbeiter		18,20						
Vollzeitkräfte		15,91	13,73					
Stellenplan		14,91						

Produkt 3109010	**Verwaltung und Betrieb von Unterkünften und Einrichtungen für Aussiedler/innen und ausländische Flüchtlinge**	**P-Verantwortliche(r): Herr Lemmer**

Produktklassifizierung	**Externes Produkt (Fremdaufgabe)**

Kurzbeschreibung des Produktes

Unterbringung in Übergangseinrichtungen bis zur Ausreise bzw. Versorgung mit privatem Wohnraum von:

- ausländischen Flüchtlingen
- zugewiesenen Kontingentflüchtlingen
- zugewiesenen Aussiedlern/innen

Zielgruppen des Produktes

- Zugewiesene ausländische Flüchtlinge, Aussiedler/innen und jüdische Immigranten

Auftragsgrundlagen

- § 1 des Gesetzes über die Zuweisung und die Aufnahme ausländischer Flüchtlinge
- § 2 Landesaufnahmegesetz, ergänzende Regelungen

Produktziele

Produkt	3109010	Verwaltung und Betrieb von Unterkünften und Einrichtungen für Aussiedler/innen und ausländische Flüchtlinge

Ziel	Bezeichnung
854A3	Abbau von Überkapazitäten
854A4	Abbau von Personal in den Übergangseinrichtungen

Kennzahlen zur Zielerreichung		Ergebnis 2007	Ergebnis 2008	Ansatz 2009	Planung 2010	Planung 2011	Planung 2012	Planung 2013	Planung 2014
854A11 (%)	Auslastung der Einrichtungen		31,34	67,47					
854A12 (QM)	Wohnfläche pro Person gemessen am Ist		41,34	19,74					
854A31 (EUR)	Reduzierung der Gesamtkosten		658.312,00	518.400,00					
854A32 (ST)	Anzahl der Sollplätze		753,83	706,00	469,00	264,00	264,00	264,00	264,00
854A41 (PRS)	Anzahl der Mitarbeiter in den Objekten		13,75	12,00	15,00	15,00	15,00	15,00	15,00

Haushaltsplan 2010 / 2011 **204 Zuwanderung und Integration**

Stadtverwaltung Wuppertal **1.31.09.01 Verwaltung+Betrieb Übergangseinrichtung.**

		Teilergebnisplan	Ergebnis 2007	Ergebnis 2008	Ansatz 2009	Planung 2010	Planung 2011	Planung 2012	Planung 2013	Planung 2014
1	+	Steuern und ähnliche Abgaben								
2	+	Zuwendungen und allgemeine Umlagen		-206		-37	-37	-37	-21	
3	+	Sonstige Transfererträge								
4	+	Öffentlich-rechtliche Leistungsentgelte		-1.169.567	-1.325.000	-500.000	-450.000	-450.000	-450.000	-400.000
5	+	Privatrechtliche Leistungsentgelte		-7.287	-3.000					
6	+	Kostenerstattungen und Kostenumlagen		-1.800	-11.780	-5.600	-16.300	-5.600	-16.300	-5.600
7	+	Sonstige ordentliche Erträge		-26.898						
8	+	Aktivierte Eigenleistungen								
9	+/-	Bestandsveränderungen								
10	**=**	**Ordentliche Erträge**		**-1.205.758**	**-1.339.780**	**-505.637**	**-466.337**	**-455.637**	**-466.321**	**-405.600**
11	-	Personalaufwendungen		958.827	1.026.874	1.101.440	1.089.309	1.085.007	1.087.974	1.091.121
12	-	Versorgungsaufwendungen								
13	-	Aufwendungen für Sach- und Dienstleistungen		583.856	1.171.628	682.210	485.833	488.114	490.433	492.793
14	-	Bilanzielle Abschreibungen		16.061	12.476	1.695	1.696	1.637	968	438
15	-	Transferaufwendungen								
16	-	Sonstige ordentliche Aufwendungen		1.317.832	998.302	502.926	314.856	315.545	315.825	316.105
17	**=**	**Ordentliche Aufwendungen**		**2.876.575**	**3.209.279**	**2.288.272**	**1.891.694**	**1.890.303**	**1.895.201**	**1.900.457**
18	**=**	**Ergebnis der laufenden Verwaltungstätigkeit** (=Zeilen 10 und 17)		**1.670.818**	**1.869.499**	**1.782.635**	**1.425.357**	**1.434.666**	**1.428.880**	**1.494.857**

		Teilergebnisplan	Ergebnis 2007	Ergebnis 2008	Ansatz 2009	Planung 2010	Planung 2011	Planung 2012	Planung 2013	Planung 2014
19	+	Finanzerträge								
20	-	Zinsen und sonstige Finanzaufwendungen								
21	**=**	**Finanzergebnis** (=Zeilen 19 und 20)								
22	**=**	**Ordentliches Ergebnis** (=Zeilen 18 und 21)		**1.670.818**	**1.869.499**	**1.782.635**	**1.425.357**	**1.434.666**	**1.428.880**	**1.494.857**
23	+	Außerordentliche Erträge								
24	-	Außerordentliche Aufwendungen								
25	**=**	**Außerordentliches Ergebnis** (=Zeilen 23 und 24)								
26	**=**	**Ergebnis vor internen Leistungsbeziehungen** (=Zeilen 22 und 25)		**1.670.818**	**1.869.499**	**1.782.635**	**1.425.357**	**1.434.666**	**1.428.880**	**1.494.857**
27	+	Erträge aus internen Leistungsbeziehungen		-36.271	-37.584	-158.998	-158.998	-158.998	-158.998	-158.998
28	-	Aufwendungen aus internen Leistungsbeziehungen		633.105	258.464	202.777	189.184	186.622	187.340	187.758
29	**=**	**Ergebnis** (=Zeilen 26, 27 und 28)		**2.267.651**	**2.090.379**	**1.826.414**	**1.455.543**	**1.462.291**	**1.457.222**	**1.523.617**

Personalkennzahlen	Ergebnis 2007	Ergebnis 2008	Ansatz 2009	Planung 2010	Planung 2011	Planung 2012	Planung 2013	Planung 2014
Anzahl Mitarbeiter		20,54		24,52	24,64	24,64	24,64	24,64
Vollzeitkräfte		20,13	20,51	23,52	22,90	22,43	22,16	21,87
Stellenplan		19,44		23,68	23,63	23,63	23,63	23,63

Produkt 3115010	**Hilfen nach dem SGB XII für Flüchtlinge**	**P-Verantwortliche(r): Herr Lemmer**

Produktklassifizierung	Externes Produkt (Fremdaufgabe)

Kurzbeschreibung des Produktes

Versorgung mit der notwendigen Hilfe zum Lebensunterhalt von:

- ausländischen Flüchtlingen und deren Familienangehörigen
- zugewiesenen Kontingentflüchtlingen und deren Familienangehörigen
- zugewiesenen Aussiedlern/innen und deren Familienangehörigen

Zielgruppen des Produktes

- ausländische Flüchtlinge, jüdische Immigranten und Aussiedler/innen sowie deren Ehegatten und minderjährige Kinder

Auftragsgrundlagen

- Sozialgesetzbuch XII

Produktziele

Produkt	3115010	Hilfen nach dem SGB XII für Flüchtlinge

Ziel	Bezeichnung
771A3	Kundenzufriedenheit
771A4	Personaleinsatz unter Berücksichtigung einer adäquaten Fallzahl

Kennzahlen zur Zielerreichung		Ergebnis 2007	Ergebnis 2008	Ansatz 2009	Planung 2010	Planung 2011	Planung 2012	Planung 2013	Planung 2014
771A31 (ST)	Anzahl der Beschwerden				5,00	5,00	5,00	5,00	5,00
771A41 (ST)	Fallzahl pro Mitarbeiter/in				11,00	11,00	11,00	11,00	11,00

		Teilergebnisplan	Ergebnis 2007	Ergebnis 2008	Ansatz 2009	Planung 2010	Planung 2011	Planung 2012	Planung 2013	Planung 2014
1	+	Steuern und ähnliche Abgaben								
2	+	Zuwendungen und allgemeine Umlagen				-1	-1	-1	0	
3	+	Sonstige Transfererträge				-11.500	-11.500	-11.500	-11.500	-11.500
4	+	Öffentlich-rechtliche Leistungsentgelte								
5	+	Privatrechtliche Leistungsentgelte								
6	+	Kostenerstattungen und Kostenumlagen				-4.000	-4.000	-4.000	-4.000	-4.000
7	+	Sonstige ordentliche Erträge								
8	+	Aktivierte Eigenleistungen								
9	+/-	Bestandsveränderungen								
10	**=**	**Ordentliche Erträge**				**-15.501**	**-15.501**	**-15.501**	**-15.500**	**-15.500**
11	-	Personalaufwendungen				19.142	19.681	19.595	19.628	19.625
12	-	Versorgungsaufwendungen								
13	-	Aufwendungen für Sach- und Dienstleistungen				1.217	1.240	1.240	1.240	1.240
14	-	Bilanzielle Abschreibungen				31	31	30	23	10
15	-	Transferaufwendungen				460.000	460.000	460.000	460.000	460.000
16	-	Sonstige ordentliche Aufwendungen				2.194	2.194	2.195	2.195	2.195
17	**=**	**Ordentliche Aufwendungen**				**482.585**	**483.146**	**483.059**	**483.085**	**483.070**
18	**=**	**Ergebnis der laufenden Verwaltungstätigkeit** (=Zeilen 10 und 17)				**467.084**	**467.645**	**467.558**	**467.585**	**467.570**

		Teilergebnisplan	**Ergebnis 2007**	**Ergebnis 2008**	**Ansatz 2009**	**Planung 2010**	**Planung 2011**	**Planung 2012**	**Planung 2013**	**Planung 2014**
19	+	Finanzerträge								
20	-	Zinsen und sonstige Finanzaufwendungen								
21	**=**	**Finanzergebnis** (=Zeilen 19 und 20)								
22	**=**	**Ordentliches Ergebnis** (=Zeilen 18 und 21)				**467.084**	**467.645**	**467.558**	**467.585**	**467.570**
23	+	Außerordentliche Erträge								
24	-	Außerordentliche Aufwendungen								
25	**=**	**Außerordentliches Ergebnis** (=Zeilen 23 und 24)								
26	**=**	**Ergebnis vor internen Leistungsbeziehungen** (=Zeilen 22 und 25)				**467.084**	**467.645**	**467.558**	**467.585**	**467.570**
27	+	Erträge aus internen Leistungsbeziehungen								
28	-	Aufwendungen aus internen Leistungsbeziehungen				4.438	4.482	4.472	4.451	4.452
29	**=**	**Ergebnis** (=Zeilen 26, 27 und 28)				**471.521**	**472.126**	**472.030**	**472.036**	**472.021**

Personalkennzahlen	**Ergebnis 2007**	**Ergebnis 2008**	**Ansatz 2009**	**Planung 2010**	**Planung 2011**	**Planung 2012**	**Planung 2013**	**Planung 2014**
Anzahl Mitarbeiter				0,28	0,39	0,39	0,39	0,39
Vollzeitkräfte				0,36	0,37	0,36	0,36	0,34
Stellenplan				0,29	0,38	0,38	0,38	0,38

Produkt 3116010	**Integrations- und Migrationsmanagement**	**P-Verantwortliche(r): Herr Lemmer**

Produktklassifizierung	Externes Produkt (Pflichtaufgabe)

Kurzbeschreibung des Produktes

- Beratung, Unterstützung und Begleitung von:
  Asylbewerber/innen; Bürgerkriegsflüchtlingen; de-Facto-Flüchtlingen; Personen, die Leistungen nach dem AsylBLG erhalten; Neuzuwanderer/innen in den ersten 3 Jahren ihres Aufenthalts
- Integrationsberatung nach dem Zuwanderungsgesetz
- Förderung der Integration
- Verankerung der Integrationsaufgabe in Wuppertal
- Öffnung der Regeldienste
- Förderung des Verständnisses für Demokratie und Toleranz
- Zusammenarbeit und Vernetzung mit allen Akteuren in der Migrationsarbeit, insbesondere mit Migrantenselbstorganisationen

Zielgruppen des Produktes

- Flüchtlinge nach dem Flüchtlingsaufnahmegesetz (FlüAG)
- de-Facto-Flüchtlinge
- Neuzuwanderer/innen
- Fachkräfte aus Regeleinrichtungen
- Multiplikatoren/innen
- gesamte Bevölkerung der Stadt Wuppertal

Auftragsgrundlagen

- Flüchtlingsaufnahmegesetz (FlüAG); Landesaufnahmegesetz (LaufG)
- Sozialstaatsprinzip nach Art. 20 GG; Subsidiaritätsprinzip nach SGB XII
- Zuwanderungsgesetz
- Wahlfreiheit
- Ratsbeschlüsse
- Integrationsoffensive NRW

Produktziele

Produkt	3116010	Integrations- und Migrationsmanagement

Ziel	Bezeichnung
772A5	25 Qualifizierungsmaßnahmen von Mitarbeiter/innen und Multiplikatoren/innen im Bereich „interkulturelle Öffnung“
772B3	Beteiligung der Migrationsbevölkerung durch 20 Kooperationen und 5 Projekte
772D3	5 Kooperationsprojekte zur Verankerung der Integrationsaufgabe in Regeldienste
772D4	6 Angebote zur Verstärkung der Erziehungskompetenz von Eltern im Quartier

Kennzahlen zur Zielerreichung		Ergebnis 2007	Ergebnis 2008	Ansatz 2009	Planung 2010	Planung 2011	Planung 2012	Planung 2013	Planung 2014
772A51 (ST)	Anzahl der Qualifizierungsmaßnahmen				25,00	25,00	25,00	25,00	25,00
772B31 (ST)	Anzahl der Kooperationen				20,00	20,00	20,00	20,00	20,00
772B32 (ST)	Projekte/Stärkung der Handlungsfähigkeit				5,00	5,00	5,00	5,00	5,00
772D31 (ST)	Anzahl der Kooperationsprojekte				5,00	5,00	5,00	5,00	5,00
772D41 (ST)	Anzahl der Angebote				6,00	6,00	6,00	6,00	6,00

		Teilergebnisplan	Ergebnis 2007	Ergebnis 2008	Ansatz 2009	Planung 2010	Planung 2011	Planung 2012	Planung 2013	Planung 2014
1	+	Steuern und ähnliche Abgaben								
2	+	Zuwendungen und allgemeine Umlagen				-281.776	-51.776	-51.776	-51.404	-50.032
3	+	Sonstige Transfererträge								
4	+	Öffentlich-rechtliche Leistungsentgelte								
5	+	Privatrechtliche Leistungsentgelte								
6	+	Kostenerstattungen und Kostenumlagen				-255.000	-250.000	-250.000	-250.000	-250.000
7	+	Sonstige ordentliche Erträge				-500	-500	-500	-500	-500
8	+	Aktivierte Eigenleistungen								
9	+/-	Bestandsveränderungen								
10	**=**	**Ordentliche Erträge**				**-537.276**	**-302.276**	**-302.276**	**-301.904**	**-300.532**
11	-	Personalaufwendungen				885.241	848.856	845.767	847.483	848.530
12	-	Versorgungsaufwendungen								
13	-	Aufwendungen für Sach- und Dienstleistungen				167.314	103.564	103.723	103.889	104.059
14	-	Bilanzielle Abschreibungen				18.989	18.878	13.719	4.361	622
15	-	Transferaufwendungen				359.800	279.300	279.300	279.300	279.300
16	-	Sonstige ordentliche Aufwendungen				133.692	114.384	114.543	114.579	114.614
17	**=**	**Ordentliche Aufwendungen**				**1.565.036**	**1.364.982**	**1.357.053**	**1.349.611**	**1.347.124**
18	**=**	**Ergebnis der laufenden Verwaltungstätigkeit** (=Zeilen 10 und 17)				**1.027.760**	**1.062.706**	**1.054.777**	**1.047.707**	**1.046.592**

		Teilergebnisplan	Ergebnis 2007	Ergebnis 2008	Ansatz 2009	Planung 2010	Planung 2011	Planung 2012	Planung 2013	Planung 2014
19	+	Finanzerträge								
20	-	Zinsen und sonstige Finanzaufwendungen				100	50	50	50	50
21	**=**	**Finanzergebnis** (=Zeilen 19 und 20)				**100**	**50**	**50**	**50**	**50**
22	**=**	**Ordentliches Ergebnis** (=Zeilen 18 und 21)				**1.027.860**	**1.062.756**	**1.054.827**	**1.047.757**	**1.046.642**
23	+	Außerordentliche Erträge								
24	-	Außerordentliche Aufwendungen								
25	**=**	**Außerordentliches Ergebnis** (=Zeilen 23 und 24)								
26	**=**	**Ergebnis vor internen Leistungsbeziehungen** (=Zeilen 22 und 25)				**1.027.860**	**1.062.756**	**1.054.827**	**1.047.757**	**1.046.642**
27	+	Erträge aus internen Leistungsbeziehungen								
28	-	Aufwendungen aus internen Leistungsbeziehungen				195.903	189.439	189.359	188.141	188.254
29	**=**	**Ergebnis** (=Zeilen 26, 27 und 28)				**1.223.763**	**1.252.196**	**1.244.186**	**1.235.898**	**1.234.896**

Personalkennzahlen	Ergebnis 2007	Ergebnis 2008	Ansatz 2009	Planung 2010	Planung 2011	Planung 2012	Planung 2013	Planung 2014
Anzahl Mitarbeiter				21,12	20,16	20,16	20,16	20,16
Vollzeitkräfte				18,42	17,42	17,08	16,85	16,63
Stellenplan				16,81	16,66	16,66	16,66	16,66

Produkt 3606010	**Förderung von Kindern und Jugendlichen aus Flüchtlingsfamilien (Jugendsozialarbeit für Flüchtlinge)**	**P-Verantwortliche(r): Herr Lemmer**

Produktklassifizierung	Externes Produkt (Fremdaufgabe)

Besonderer Hinweis zum Produkt

Das Produkt „**Förderung von Kindern und Jugendlichen aus Flüchtlingsfamilien**“ wird nur bis zum 30.09.2009 unter **3606010** abgebildet.

Da sämtliche Aufgaben der Jugendhilfe zentralisiert worden sind, ist dieses Produkt zum 01.10.2009 vollständig an das Ressort 208 „Kinder, Jugend und Familie“ übergeleitet worden und wird dort in der Produktgruppe **3605** fortgeführt.

Kennzahlen zur Zielerreichung		**Ergebnis 2007**	**Ergebnis 2008**	**Ansatz 2009**	**Planung 2010**	**Planung 2011**	**Planung 2012**	**Planung 2013**	**Planung 2014**
796A11 (%)	Quote/Betreuungsfälle eig. Zuständigkeit		32,50	35,00					
796A12 (%)	Quote ambulanter Hilfen zur Erziehung		37,65	40,00					
796A13 (%)	Quote unbegleiteter Minderjähriger		67,17	60,00					
796A14 (%)	Quote der Fremdunterbringungen		29,86	25,00					
796A31 (PRS)	Anzahl Kinder pro präventiver Maßnahme		3,90	2,75					
796A41 (ST)	Fallzahl pro Mitarbeiter/in		22,63	50,00					

		Teilergebnisplan	Ergebnis 2007	Ergebnis 2008	Ansatz 2009	Planung 2010	Planung 2011	Planung 2012	Planung 2013	Planung 2014
1	+	Steuern und ähnliche Abgaben								
2	+	Zuwendungen und allgemeine Umlagen		-119.633						
3	+	Sonstige Transfererträge								
4	+	Öffentlich-rechtliche Leistungsentgelte								
5	+	Privatrechtliche Leistungsentgelte								
6	+	Kostenerstattungen und Kostenumlagen								
7	+	Sonstige ordentliche Erträge		-1.089						
8	+	Aktivierte Eigenleistungen								
9	+/-	Bestandsveränderungen								
10	**=**	**Ordentliche Erträge**		**-120.722**						
11	-	Personalaufwendungen		137.811	157.624					
12	-	Versorgungsaufwendungen								
13	-	Aufwendungen für Sach- und Dienstleistungen		10.392	4.754					
14	-	Bilanzielle Abschreibungen		311	266					
15	-	Transferaufwendungen		148.730	50.000					
16	-	Sonstige ordentliche Aufwendungen		20.587	8.681					
17	**=**	**Ordentliche Aufwendungen**		**317.832**	**221.324**					
18	**=**	**Ergebnis der laufenden Verwaltungstätigkeit** (=Zeilen 10 und 17)		**197.110**	**221.324**					

		Teilergebnisplan	Ergebnis 2007	Ergebnis 2008	Ansatz 2009	Planung 2010	Planung 2011	Planung 2012	Planung 2013	Planung 2014
19	+	Finanzerträge								
20	-	Zinsen und sonstige Finanzaufwendungen								
21	**=**	**Finanzergebnis** (=Zeilen 19 und 20)								
22	**=**	**Ordentliches Ergebnis** (=Zeilen 18 und 21)		**197.110**	**221.324**					
23	+	Außerordentliche Erträge								
24	-	Außerordentliche Aufwendungen								
25	**=**	**Außerordentliches Ergebnis** (=Zeilen 23 und 24)								
26	**=**	**Ergebnis vor internen Leistungsbeziehungen** (=Zeilen 22 und 25)		**197.110**	**221.324**					
27	+	Erträge aus internen Leistungsbeziehungen								
28	-	Aufwendungen aus internen Leistungsbeziehungen		46.017	26.562					
29	**=**	**Ergebnis** (=Zeilen 26, 27 und 28)		**243.127**	**247.887**					

Personalkennzahlen	Ergebnis 2007	Ergebnis 2008	Ansatz 2009	Planung 2010	Planung 2011	Planung 2012	Planung 2013	Planung 2014
Anzahl Mitarbeiter		1,33						
Vollzeitkräfte		1,18	3,00					
Stellenplan		1,11						

Haushaltsplan 2010 / 2011 **204 Zuwanderung und Integration**

Stadtverwaltung Wuppertal **1.52.09.01 Verwaltung+Betrieb Übergangseinrichtung.**

		Teilergebnisplan	Ergebnis 2007	Ergebnis 2008	Ansatz 2009	Planung 2010	Planung 2011	Planung 2012	Planung 2013	Planung 2014
1	+	Steuern und ähnliche Abgaben								
2	+	Zuwendungen und allgemeine Umlagen								
3	+	Sonstige Transfererträge								
4	+	Öffentlich-rechtliche Leistungsentgelte		381.210						
5	+	Privatrechtliche Leistungsentgelte								
6	+	Kostenerstattungen und Kostenumlagen								
7	+	Sonstige ordentliche Erträge								
8	+	Aktivierte Eigenleistungen								
9	+/-	Bestandsveränderungen								
10	**=**	**Ordentliche Erträge**		**381.210**						
11	-	Personalaufwendungen								
12	-	Versorgungsaufwendungen								
13	-	Aufwendungen für Sach- und Dienstleistungen								
14	-	Bilanzielle Abschreibungen								
15	-	Transferaufwendungen								
16	-	Sonstige ordentliche Aufwendungen								
17	**=**	**Ordentliche Aufwendungen**								
18	**=**	**Ergebnis der laufenden Verwaltungstätigkeit** (=Zeilen 10 und 17)		**381.210**						

		Teilergebnisplan	Ergebnis 2007	Ergebnis 2008	Ansatz 2009	Planung 2010	Planung 2011	Planung 2012	Planung 2013	Planung 2014
19	+	Finanzerträge								
20	-	Zinsen und sonstige Finanzaufwendungen								
21	**=**	**Finanzergebnis** (=Zeilen 19 und 20)								
22	**=**	**Ordentliches Ergebnis** (=Zeilen 18 und 21)		**381.210**						
23	+	Außerordentliche Erträge								
24	-	Außerordentliche Aufwendungen								
25	**=**	**Außerordentliches Ergebnis** (=Zeilen 23 und 24)								
26	**=**	**Ergebnis vor internen Leistungsbeziehungen** (=Zeilen 22 und 25)		**381.210**						
27	+	Erträge aus internen Leistungsbeziehungen								
28	-	Aufwendungen aus internen Leistungsbeziehungen								
29	**=**	**Ergebnis** (=Zeilen 26, 27 und 28)		**381.210**						

Ressort 208 **Kinder, Jugend und Familie** **Leitung: Herr Verst**

Produktbereich		Produktgruppe		Produkt	
25	Kultur und Wissenschaft	2507	Kinder- und Jugendtheater*	**2507010**	**Zuschuss für Kinder- und Jugendtheater***
31	Soziale Leistungen	3112	Leistungen nach dem UVG und Heranziehung außerhalb von Einrichtungen	**3112010**	**Unterhaltsvorschuss**
36	Kinder-, Jugend- und Familienhilfe	3603	Einrichtungen der Jugendarbeit	**3603010** **3603020** **3603030** **3603040** **3603050** **3603060**	**Förderung von Kindern und Jugendlichen in offenen Einrichtungen** **Förderung von Kindern und Jugendlichen in offenen Einrichtungen 2*** **Förderung von Kindern und Jugendlichen in offenen Einrichtungen 3*** **Förderung von Kindern und Jugendlichen außerhalb von Einrichtungen*** **Förderung von Kindern und Jugendlichen im Bereich Jugendkultur und -sport*** **Planung, Weiterentwicklung und Grundüberholung der Freiräume und Spielflächen**
		3604	Einrichtungen der Jugendarbeit - Haus der Jugend Barmen BgA	**3604010**	**Haus der Jugend Barmen BgA**
		3605	Leistungen zur Förderung junger Menschen und Familien	**3605010** **3605020** **3605030** **3605040** **3605050**	**Hilfen zur Erziehung und präventive Projekte** **Familien- und schulpsychologische Beratung*** **Zuschüsse an freie Träger der Jugendhilfe*** **Stadtteilentwicklungsprojekte im GB 2.1*** **Beistandschaften**

Produktbereich		Produktgruppe		Produkt	
36	Kinder-, Jugend- und Familien-hilfe	3607	Kinder- und Jugendarbeit – Skatehalle BgA*	**3607010**	**Skatehalle BgA***
		3608	Beistandschaften*	**3608010**	**Beistandschaften***
		3609	Elterngeld	**3609010**	**Abwicklung der Elterngeldzahlungen**
		3610	Förderung von Kindern und Jugendlichen außerhalb von Einrichtungen	**3610010**	**Förderung von Kindern und Jugendlichen außerhalb von Einrichtungen**
		3611	Familien- und Schulpsychologische Bera-tung	**3611010**	**Familien- und Schulpsychologische Bera-tung**
51	Räumliche Planung und Entwick-lung, Geoinformationen	5113	Projekte Soziale Stadt	**5113010** **5113020**	**Soziale Stadt Oberbarmen/Wichlinghausen** **Soziale Stadt Ostersbaum**

*Die Produktgruppen und Produkte entfallen ab 2010. Nähere Hinweise können den jeweiligen Produktgruppen- bzw. Produktbeschreibungen entnommen werden.

Produkt 2507010	**Zuschuss für Kinder- und Jugendtheater**	**P-Verantwortliche(r): Herr Verst**

Produktklassifizierung	Externes Produkt (Freiwillige Aufgabe)

Besonderer Hinweis zum Produkt

Aufgrund der finanzstatistischen Anforderungen wird das Produkt „**Zuschuss für Kinder- und Jugendtheater**“ nur bis zum Ende des Haushaltsjahres 2009 unter **2507010** geführt.

Ab dem **01.01.2010** wird der Zuschuss bei dem Produkt **3610010** „**Förderung von Kindern und Jugendlichen außerhalb von Einrichtungen**“ abgebildet.

Kennzahlen zur Zielerreichung		**Ergebnis 2007**	**Ergebnis 2008**	**Ansatz 2009**	**Planung 2010**	**Planung 2011**	**Planung 2012**	**Planung 2013**	**Planung 2014**
716B11 (PRS)	Anzahl der Besucher		19.662,00	13.000,00					
716B31 (ST)	Anzahl der Theateraufführungen		86,00	60,00					
716B41 (ST)	Anzahl der Kursangebote		45,00	25,00					

		Teilergebnisplan	**Ergebnis 2007**	**Ergebnis 2008**	**Ansatz 2009**	**Planung 2010**	**Planung 2011**	**Planung 2012**	**Planung 2013**	**Planung 2014**
1	+	Steuern und ähnliche Abgaben								
2	+	Zuwendungen und allgemeine Umlagen		0						
3	+	Sonstige Transfererträge								
4	+	Öffentlich-rechtliche Leistungsentgelte								
5	+	Privatrechtliche Leistungsentgelte								
6	+	Kostenerstattungen und Kostenumlagen		0						
7	+	Sonstige ordentliche Erträge		-4						
8	+	Aktivierte Eigenleistungen								
9	+/-	Bestandsveränderungen								
10	**=**	**Ordentliche Erträge**		**-4**						
11	-	Personalaufwendungen		341	311					
12	-	Versorgungsaufwendungen								
13	-	Aufwendungen für Sach- und Dienstleistungen		4.358	4.943					
14	-	Bilanzielle Abschreibungen		5	2					
15	-	Transferaufwendungen		77.390	77.390					
16	-	Sonstige ordentliche Aufwendungen		22.865	22.421					
17	**=**	**Ordentliche Aufwendungen**		**104.959**	**105.067**					
18	**=**	**Ergebnis der laufenden Verwaltungstätigkeit** (=Zeilen 10 und 17)		**104.955**	**105.067**					

		Teilergebnisplan	Ergebnis 2007	Ergebnis 2008	Ansatz 2009	Planung 2010	Planung 2011	Planung 2012	Planung 2013	Planung 2014
19	+	Finanzerträge								
20	-	Zinsen und sonstige Finanzaufwendungen								
21	**=**	**Finanzergebnis** (=Zeilen 19 und 20)								
22	**=**	**Ordentliches Ergebnis** (=Zeilen 18 und 21)		**104.955**	**105.067**					
23	+	Außerordentliche Erträge								
24	-	Außerordentliche Aufwendungen								
25	**=**	**Außerordentliches Ergebnis** (=Zeilen 23 und 24)								
26	**=**	**Ergebnis vor internen Leistungsbeziehungen** (=Zeilen 22 und 25)		**104.955**	**105.067**					
27	+	Erträge aus internen Leistungsbeziehungen								
28	-	Aufwendungen aus internen Leistungsbeziehungen		855	452					
29	**=**	**Ergebnis** (=Zeilen 26, 27 und 28)		**105.810**	**105.519**					

Personalkennzahlen	Ergebnis 2007	Ergebnis 2008	Ansatz 2009	Planung 2010	Planung 2011	Planung 2012	Planung 2013	Planung 2014
Anzahl Mitarbeiter		0,01						
Vollzeitkräfte		0,01	0,01					
Stellenplan								

Produkt 3112010	**Unterhaltsvorschuss**	**P-Verantwortliche(r): Herr Verst**

Produktklassifizierung	Externes Produkt (Pflichtaufgabe)

Kurzbeschreibung des Produktes

- Unterhaltsgewährung für alleinerziehende Elternteile betreuter Kinder
- Gewährung von Leistungen nach dem Unterhaltsvorschussgesetz
- Heranziehung von Unterhaltspflichtigen

Zielgruppen des Produktes

- minderjährige Kinder und sorgeberechtigte Elternteile
- unterhaltspflichtige Personen

Auftragsgrundlagen

UVG (Unterhaltsvorschussgesetz), BGB, SGB XII

Produktziele

Produkt	3112010	Unterhaltsvorschuss

Ziel	Bezeichnung
739D1	Sicherung der Refinanzierungsquote in Höhe von 14% der Ausgaben für Unterhaltsvorschussleistungen

Kennzahlen zur Zielerreichung		Ergebnis 2007	Ergebnis 2008	Ansatz 2009	Planung 2010	Planung 2011	Planung 2012	Planung 2013	Planung 2014
739B11 (%)	Verhältnis bewilligte/ Gesamtz. Anträge		78,85						
739B21 (EUR)	Refinanzierungsbetrag		2.452.444,00						
739B22 (%)	Refinanzierungsquote		47,00						
739B41 (%)	Kostendeckungsgrad		28,14						
739D11 (%)	Refinanzierungsquote der UV-Leistungen				14,00	14,00	14,00	14,00	14,00

		Teilergebnisplan	Ergebnis 2007	Ergebnis 2008	Ansatz 2009	Planung 2010	Planung 2011	Planung 2012	Planung 2013	Planung 2014
1	+	Steuern und ähnliche Abgaben								
2	+	Zuwendungen und allgemeine Umlagen		-25						
3	+	Sonstige Transfererträge		-2.487.689	-1.200.000	-1.285.000	-1.285.000	-1.285.000	-1.285.000	-1.285.000
4	+	Öffentlich-rechtliche Leistungsentgelte								
5	+	Privatrechtliche Leistungsentgelte								
6	+	Kostenerstattungen und Kostenumlagen		-2.827.172	-2.473.248	-2.480.000	-2.480.000	-2.480.000	-2.480.000	-2.480.000
7	+	Sonstige ordentliche Erträge		-196.843	-3.300					
8	+	Aktivierte Eigenleistungen								
9	+/-	Bestandsveränderungen								
10	**=**	**Ordentliche Erträge**		**-5.511.729**	**-3.676.548**	**-3.765.000**	**-3.765.000**	**-3.765.000**	**-3.765.000**	**-3.765.000**
11	-	Personalaufwendungen		1.045.349	857.293	1.166.979	1.184.415	1.124.563	1.130.908	1.134.045
12	-	Versorgungsaufwendungen								
13	-	Aufwendungen für Sach- und Dienstleistungen		406.103	577.615	403.034	403.958	403.958	403.958	403.958
14	-	Bilanzielle Abschreibungen		4.181	510	3.677	3.526	3.381	3.375	3.375
15	-	Transferaufwendungen		5.303.048	5.300.520	5.300.000	5.300.000	5.300.000	5.300.000	5.300.000
16	-	Sonstige ordentliche Aufwendungen		25.025	38.756	70.066	72.773	72.773	72.773	72.773
17	**=**	**Ordentliche Aufwendungen**		**6.783.705**	**6.774.693**	**6.943.755**	**6.964.672**	**6.904.674**	**6.911.014**	**6.914.151**
18	**=**	**Ergebnis der laufenden Verwaltungstätigkeit** (=Zeilen 10 und 17)		**1.271.976**	**3.098.145**	**3.178.755**	**3.199.672**	**3.139.674**	**3.146.014**	**3.149.151**

		Teilergebnisplan	Ergebnis 2007	Ergebnis 2008	Ansatz 2009	Planung 2010	Planung 2011	Planung 2012	Planung 2013	Planung 2014
19	+	Finanzerträge								
20	-	Zinsen und sonstige Finanzaufwendungen								
21	**=**	**Finanzergebnis** (=Zeilen 19 und 20)								
22	**=**	**Ordentliches Ergebnis** (=Zeilen 18 und 21)		**1.271.976**	**3.098.145**	**3.178.755**	**3.199.672**	**3.139.674**	**3.146.014**	**3.149.151**
23	+	Außerordentliche Erträge								
24	-	Außerordentliche Aufwendungen								
25	**=**	**Außerordentliches Ergebnis** (=Zeilen 23 und 24)								
26	**=**	**Ergebnis vor internen Leistungsbeziehungen** (=Zeilen 22 und 25)		**1.271.976**	**3.098.145**	**3.178.755**	**3.199.672**	**3.139.674**	**3.146.014**	**3.149.151**
27	+	Erträge aus internen Leistungsbeziehungen								
28	-	Aufwendungen aus internen Leistungsbeziehungen		231.857	130.278	197.226	198.938	194.640	193.218	193.477
29	**=**	**Ergebnis** (=Zeilen 26, 27 und 28)		**1.503.833**	**3.228.424**	**3.375.981**	**3.398.610**	**3.334.314**	**3.339.232**	**3.342.627**

Personalkennzahlen	Ergebnis 2007	Ergebnis 2008	Ansatz 2009	Planung 2010	Planung 2011	Planung 2012	Planung 2013	Planung 2014
Anzahl Mitarbeiter		17,67		19,65	19,65	17,92	17,92	17,92
Vollzeitkräfte		16,34	16,72	17,85	17,82	16,29	16,15	16,07
Stellenplan		16,60		16,19	16,19	16,19	16,19	16,19

Produkt 3603010	**Förderung von Kindern und Jugendlichen in offenen Einrichtungen**	**P-Verantwortliche(r): Herr Verst**

Produktklassifizierung	Externes Produkt (Pflichtaufgabe)

Kurzbeschreibung des Produktes

- Freizeitpädagogische, präventive und Bildungsangebote
- Entwicklung und Stärkung sozialer Kompetenz
- Bedarfs- und bedürfnisorientierte Angebotsstruktur

Zielgruppen des Produktes

- Kinder, Jugendliche und junge Erwachsene sowie deren Eltern und Familien

Auftragsgrundlagen

- §§ 11, 79 SGB VIII (KJHG)
- §§ 2, 10, 12 KJFöG

Produktziele

Produkt	3603010	Förderung von Kindern und Jugendlichen in offenen Einrichtungen

Ziel	Bezeichnung
750D1	25% der städtischen Standorte haben außerhalb der Schulferien regelmäßige Öffnungszeiten am Wochenende

Kennzahlen zur Zielerreichung		Ergebnis 2007	Ergebnis 2008	Ansatz 2009	Planung 2010	Planung 2011	Planung 2012	Planung 2013	Planung 2014
750B11 (TAG)	Anzahl Öffnungstage städt. Einrichtungen		261,00	240,00					
750B31 (ST)	Anzahl Einrichtungen		46,00	46,00					
750B41 (%)	Quote städt. Einricht. mit Betr.angebot		65,00	50,00					
750D11 (%)	Quote städt. Standorte regelm. ÖZ am WE				25,00	25,00	25,00	25,00	25,00

Haushaltsplan 2010 / 2011 **208 Kinder, Jugend und Familie**

Stadtverwaltung Wuppertal **1.36.03.01 Förd. KiJu in offenen Einrichtungen**

		Teilergebnisplan	Ergebnis 2007	Ergebnis 2008	Ansatz 2009	Planung 2010	Planung 2011	Planung 2012	Planung 2013	Planung 2014
1	+	Steuern und ähnliche Abgaben								
2	+	Zuwendungen und allgemeine Umlagen		-166.919	-97.079	-544.300	-544.300	-544.300	-544.300	-544.300
3	+	Sonstige Transfererträge								
4	+	Öffentlich-rechtliche Leistungsentgelte		-68.904	-20.883	-58.849	-58.849	-58.849	-58.849	-58.849
5	+	Privatrechtliche Leistungsentgelte		-4.972		-10.100	-10.100	-10.100	-10.100	-10.100
6	+	Kostenerstattungen und Kostenumlagen		-9.814	-6.720	-34.700	-34.700	-34.700	-34.700	-34.700
7	+	Sonstige ordentliche Erträge		-14.805						
8	+	Aktivierte Eigenleistungen								
9	+/-	Bestandsveränderungen								
10	**=**	**Ordentliche Erträge**		**-265.414**	**-124.682**	**-647.949**	**-647.949**	**-647.949**	**-647.949**	**-647.949**
11	-	Personalaufwendungen		1.232.623	1.123.712	3.311.900	3.297.812	3.279.872	3.311.879	3.309.842
12	-	Versorgungsaufwendungen								
13	-	Aufwendungen für Sach- und Dienstleistungen		317.522	226.073	1.029.752	1.059.713	1.059.713	1.059.713	1.059.713
14	-	Bilanzielle Abschreibungen		24.326	10.068	34.495	30.128	28.260	25.084	22.221
15	-	Transferaufwendungen		4	817	1.633.490	1.633.490	1.633.490	1.633.490	1.633.490
16	-	Sonstige ordentliche Aufwendungen		325.866	359.203	1.262.970	1.318.983	1.318.983	1.318.983	1.318.983
17	**=**	**Ordentliche Aufwendungen**		**1.900.341**	**1.719.874**	**7.272.607**	**7.340.125**	**7.320.318**	**7.349.149**	**7.344.249**
18	**=**	**Ergebnis der laufenden Verwaltungstätigkeit** (=Zeilen 10 und 17)		**1.634.928**	**1.595.191**	**6.624.658**	**6.692.176**	**6.672.369**	**6.701.200**	**6.696.299**

		Teilergebnisplan	Ergebnis 2007	Ergebnis 2008	Ansatz 2009	Planung 2010	Planung 2011	Planung 2012	Planung 2013	Planung 2014
19	+	Finanzerträge								
20	-	Zinsen und sonstige Finanzaufwendungen								
21	**=**	**Finanzergebnis** (=Zeilen 19 und 20)								
22	**=**	**Ordentliches Ergebnis** (=Zeilen 18 und 21)		**1.634.928**	**1.595.191**	**6.624.658**	**6.692.176**	**6.672.369**	**6.701.200**	**6.696.299**
23	+	Außerordentliche Erträge								
24	-	Außerordentliche Aufwendungen								
25	**=**	**Außerordentliches Ergebnis** (=Zeilen 23 und 24)								
26	**=**	**Ergebnis vor internen Leistungsbeziehungen** (=Zeilen 22 und 25)		**1.634.928**	**1.595.191**	**6.624.658**	**6.692.176**	**6.672.369**	**6.701.200**	**6.696.299**
27	+	Erträge aus internen Leistungsbeziehungen								
28	-	Aufwendungen aus internen Leistungsbeziehungen		500.825	352.175	230.956	230.956	230.956	230.956	230.956
29	**=**	**Ergebnis** (=Zeilen 26, 27 und 28)		**2.135.753**	**1.947.367**	**6.855.614**	**6.923.132**	**6.903.324**	**6.932.155**	**6.927.255**

Personalkennzahlen	Ergebnis 2007	Ergebnis 2008	Ansatz 2009	Planung 2010	Planung 2011	Planung 2012	Planung 2013	Planung 2014
Anzahl Mitarbeiter		25,69		64,36	63,54	62,72	62,72	61,90
Vollzeitkräfte		21,18	21,29	54,16	53,44	53,06	52,65	51,78
Stellenplan		23,99		60,49	60,49	60,49	60,49	60,49

Produkt 3603020 **Förderung von Kindern und Jugendlichen in offenen Einrichtungen 2** **P-Verantwortliche(r): Herr Verst**

Produktklassifizierung	Externes Produkt (Pflichtaufgabe)

Besonderer Hinweis zum Produkt

Das Produkt „**Förderung von Kindern und Jugendlichen in offenen Einrichtungen 2**“ wird nur bis zum Ende des Haushaltsjahres 2009 unter **3603020** abgebildet.

Ab dem **01.01.2010** werden die Produkte 3603010, 3603020 und 3603030 unter dem Produkt **3603010** „**Förderung von Kindern und Jugendlichen in offenen Einrichtungen**“ zusammengefasst.

Kennzahlen zur Zielerreichung		**Ergebnis 2007**	**Ergebnis 2008**	**Ansatz 2009**	**Planung 2010**	**Planung 2011**	**Planung 2012**	**Planung 2013**	**Planung 2014**
751B11 (TAG)	Anzahl Öffnungstage städt. Einrichtungen		261,00	240,00					
751B31 (ST)	Anzahl Einrichtungen		46,00	46,00					
751B41 (%)	Quote städt. Einricht. mit Betr.angebot		65,00	50,00					

		Teilergebnisplan	Ergebnis 2007	Ergebnis 2008	Ansatz 2009	Planung 2010	Planung 2011	Planung 2012	Planung 2013	Planung 2014
1	+	Steuern und ähnliche Abgaben								
2	+	Zuwendungen und allgemeine Umlagen		-317.820	-132.526					
3	+	Sonstige Transfererträge								
4	+	Öffentlich-rechtliche Leistungsentgelte		-146.238	-27.229					
5	+	Privatrechtliche Leistungsentgelte		-16.690	-3.600					
6	+	Kostenerstattungen und Kostenumlagen		-1.262						
7	+	Sonstige ordentliche Erträge		-26.071						
8	+	Aktivierte Eigenleistungen								
9	+/-	Bestandsveränderungen								
10	**=**	**Ordentliche Erträge**		**-508.080**	**-163.355**					
11	-	Personalaufwendungen		1.790.233	1.631.004					
12	-	Versorgungsaufwendungen								
13	-	Aufwendungen für Sach- und Dienstleistungen		606.652	329.611					
14	-	Bilanzielle Abschreibungen		33.725	13.338					
15	-	Transferaufwendungen		6	1.185					
16	-	Sonstige ordentliche Aufwendungen		465.138	510.667					
17	**=**	**Ordentliche Aufwendungen**		**2.895.754**	**2.485.804**					
18	**=**	**Ergebnis der laufenden Verwaltungstätigkeit** (=Zeilen 10 und 17)		**2.387.674**	**2.322.449**					

		Teilergebnisplan	Ergebnis 2007	Ergebnis 2008	Ansatz 2009	Planung 2010	Planung 2011	Planung 2012	Planung 2013	Planung 2014
19	+	Finanzerträge								
20	-	Zinsen und sonstige Finanzaufwendungen								
21	**=**	**Finanzergebnis** (=Zeilen 19 und 20)								
22	**=**	**Ordentliches Ergebnis** (=Zeilen 18 und 21)		**2.387.674**	**2.322.449**					
23	+	Außerordentliche Erträge								
24	-	Außerordentliche Aufwendungen								
25	**=**	**Außerordentliches Ergebnis** (=Zeilen 23 und 24)								
26	**=**	**Ergebnis vor internen Leistungsbeziehungen** (=Zeilen 22 und 25)		**2.387.674**	**2.322.449**					
27	+	Erträge aus internen Leistungsbeziehungen								
28	-	Aufwendungen aus internen Leistungsbeziehungen		727.127	511.591					
29	**=**	**Ergebnis** (=Zeilen 26, 27 und 28)		**3.114.802**	**2.834.040**					

Personalkennzahlen	Ergebnis 2007	Ergebnis 2008	Ansatz 2009	Planung 2010	Planung 2011	Planung 2012	Planung 2013	Planung 2014
Anzahl Mitarbeiter		37,30						
Vollzeitkräfte		30,73	30,88					
Stellenplan		34,76						

Produkt 3603030 **Förderung von Kindern und Jugendlichen in offenen Einrichtungen 3** **P-Verantwortliche(r): Herr Verst**

Produktklassifizierung	Externes Produkt (Pflichtaufgabe)

Besonderer Hinweis zum Produkt

Das Produkt „**Förderung von Kindern und Jugendlichen in offenen Einrichtungen 3**“ wird nur bis zum Ende des Haushaltsjahres 2009 unter **3603030** abgebildet.

Ab dem **01.01.2010** werden die Produkte 3603010, 3603020 und 3603030 unter dem Produkt **3603010** „**Förderung von Kindern und Jugendlichen in offenen Einrichtungen**“ zusammengefasst.

Kennzahlen zur Zielerreichung		**Ergebnis 2007**	**Ergebnis 2008**	**Ansatz 2009**	**Planung 2010**	**Planung 2011**	**Planung 2012**	**Planung 2013**	**Planung 2014**
752B11 (TAG)	Anzahl Öffnungstage städt. Einrichtungen		261,00	240,00					
752B31 (ST)	Anzahl Einrichtungen		46,00	46,00					
752B41 (%)	Quote städt. Einricht. mit Betr.angebot		65,00	50,00					

		Teilergebnisplan	Ergebnis 2007	Ergebnis 2008	Ansatz 2009	Planung 2010	Planung 2011	Planung 2012	Planung 2013	Planung 2014
1	+	Steuern und ähnliche Abgaben								
2	+	Zuwendungen und allgemeine Umlagen		-353.105	-303.013					
3	+	Sonstige Transfererträge								
4	+	Öffentlich-rechtliche Leistungsentgelte		-1.516	-676					
5	+	Privatrechtliche Leistungsentgelte		-3.000						
6	+	Kostenerstattungen und Kostenumlagen								
7	+	Sonstige ordentliche Erträge		-13.288	-250					
8	+	Aktivierte Eigenleistungen								
9	+/-	Bestandsveränderungen								
10	**=**	**Ordentliche Erträge**		**-370.909**	**-303.939**					
11	-	Personalaufwendungen		16.930	16.357					
12	-	Versorgungsaufwendungen								
13	-	Aufwendungen für Sach- und Dienstleistungen		79.213	90.033					
14	-	Bilanzielle Abschreibungen		1.744	1.231					
15	-	Transferaufwendungen		1.543.310	1.487.253					
16	-	Sonstige ordentliche Aufwendungen		209.984	206.176					
17	**=**	**Ordentliche Aufwendungen**		**1.851.181**	**1.801.050**					
18	**=**	**Ergebnis der laufenden Verwaltungstätigkeit** (=Zeilen 10 und 17)		**1.480.272**	**1.497.111**					

		Teilergebnisplan	Ergebnis 2007	Ergebnis 2008	Ansatz 2009	Planung 2010	Planung 2011	Planung 2012	Planung 2013	Planung 2014
19	+	Finanzerträge								
20	-	Zinsen und sonstige Finanzaufwendungen								
21	**=**	**Finanzergebnis** (=Zeilen 19 und 20)								
22	**=**	**Ordentliches Ergebnis** (=Zeilen 18 und 21)		**1.480.272**	**1.497.111**					
23	+	Außerordentliche Erträge								
24	-	Außerordentliche Aufwendungen								
25	**=**	**Außerordentliches Ergebnis** (=Zeilen 23 und 24)								
26	**=**	**Ergebnis vor internen Leistungsbeziehungen** (=Zeilen 22 und 25)		**1.480.272**	**1.497.111**					
27	+	Erträge aus internen Leistungsbeziehungen								
28	-	Aufwendungen aus internen Leistungsbeziehungen		18.821	11.140					
29	**=**	**Ergebnis** (=Zeilen 26, 27 und 28)		**1.499.093**	**1.508.250**					

Personalkennzahlen	Ergebnis 2007	Ergebnis 2008	Ansatz 2009	Planung 2010	Planung 2011	Planung 2012	Planung 2013	Planung 2014
Anzahl Mitarbeiter		0,36						
Vollzeitkräfte		0,30	0,33					
Stellenplan		0,33						

Produkt 3603040	**Förderung von Kindern und Jugendlichen außerhalb von Einrichtungen**	**P-Verantwortliche(r): Herr Verst**

Produktklassifizierung	Externes Produkt (Freiwillige Aufgabe)

Besonderer Hinweis zum Produkt

Aufgrund der finanzstatistischen Anforderungen wird das Produkt „**Förderung von Kindern und Jugendlichen außerhalb von Einrichtungen**“ nur bis zum Ende des Haushaltsjahres 2009 unter 3603040 abgebildet.

Ab 01.01.2010 wird das Produkt unter **3610010** geführt. Auf einen doppelten Ausweis der erläuternden Texte wurde verzichtet.

Kennzahlen zur Zielerreichung		**Ergebnis 2007**	**Ergebnis 2008**	**Ansatz 2009**	**Planung 2010**	**Planung 2011**	**Planung 2012**	**Planung 2013**	**Planung 2014**
753B11 (PRS)	Anzahl TN kult. Jugendbildung		15.448,00	18.000,00					
753B31 (%)	Quote Einsätze Ki+Ju-Mobil o.Jugendeinr.		54,00	50,00					
753B41 (ST)	Anzahl Präventionsangebote Ki+Ju-Schutz		99,00	80,00					
753B51 (ST)	Anzahl versch. Kurse kult. Jugendbildung		319,00	180,00					

Haushaltsplan 2010 / 2011 **208 Kinder, Jugend und Familie**

Stadtverwaltung Wuppertal **1.36.03.04 Förd. KiJu außerhalb von Einrichtungen**

		Teilergebnisplan	Ergebnis 2007	Ergebnis 2008	Ansatz 2009	Planung 2010	Planung 2011	Planung 2012	Planung 2013	Planung 2014
1	+	Steuern und ähnliche Abgaben								
2	+	Zuwendungen und allgemeine Umlagen		-43.958	-7.751					
3	+	Sonstige Transfererträge			-50					
4	+	Öffentlich-rechtliche Leistungsentgelte		-115.735	-14.895					
5	+	Privatrechtliche Leistungsentgelte		-12.793						
6	+	Kostenerstattungen und Kostenumlagen		-12.234	-50					
7	+	Sonstige ordentliche Erträge		-4.555	-150					
8	+	Aktivierte Eigenleistungen								
9	+/-	Bestandsveränderungen								
10	**=**	**Ordentliche Erträge**		**-189.275**	**-22.896**					
11	-	Personalaufwendungen		403.339	371.137					
12	-	Versorgungsaufwendungen								
13	-	Aufwendungen für Sach- und Dienstleistungen		455.140	134.505					
14	-	Bilanzielle Abschreibungen		9.534	4.610					
15	-	Transferaufwendungen		273.666	476.604					
16	-	Sonstige ordentliche Aufwendungen		129.016	126.732					
17	**=**	**Ordentliche Aufwendungen**		**1.270.696**	**1.113.588**					
18	**=**	**Ergebnis der laufenden Verwaltungstätigkeit** (=Zeilen 10 und 17)		**1.081.421**	**1.090.692**					

		Teilergebnisplan	Ergebnis 2007	Ergebnis 2008	Ansatz 2009	Planung 2010	Planung 2011	Planung 2012	Planung 2013	Planung 2014
19	+	Finanzerträge								
20	-	Zinsen und sonstige Finanzaufwendungen								
21	**=**	**Finanzergebnis** (=Zeilen 19 und 20)								
22	**=**	**Ordentliches Ergebnis** (=Zeilen 18 und 21)		**1.081.421**	**1.090.692**					
23	+	Außerordentliche Erträge								
24	-	Außerordentliche Aufwendungen								
25	**=**	**Außerordentliches Ergebnis** (=Zeilen 23 und 24)								
26	**=**	**Ergebnis vor internen Leistungsbeziehungen** (=Zeilen 22 und 25)		**1.081.421**	**1.090.692**					
27	+	Erträge aus internen Leistungsbeziehungen								
28	-	Aufwendungen aus internen Leistungsbeziehungen		255.916	120.675					
29	**=**	**Ergebnis** (=Zeilen 26, 27 und 28)		**1.337.337**	**1.211.366**					

Personalkennzahlen	Ergebnis 2007	Ergebnis 2008	Ansatz 2009	Planung 2010	Planung 2011	Planung 2012	Planung 2013	Planung 2014
Anzahl Mitarbeiter		8,17						
Vollzeitkräfte		6,89	6,94					
Stellenplan		7,59						

Produkt 3603050	**Förderung von Kindern und Jugendlichen im Bereich Jugendkultur und -sport**	**P-Verantwortliche(r): Herr Verst**

Produktklassifizierung	Externes Produkt (Freiwillige Aufgabe)

Besonderer Hinweis zum Produkt

Aufgrund der finanzstatistischen Anforderungen wird das Produkt „**Förderung von Kindern und Jugendlichen im Bereich Jugendkultur und -sport**“ nur bis zum Ende des Haushaltsjahres 2009 unter **3603050** geführt.

Ab dem **01.01.2010** wird die Leistung bei dem Produkt **3610010** „**Förderung von Kindern und Jugendlichen außerhalb von Einrichtungen**“ abgebildet.

Kennzahlen zur Zielerreichung		**Ergebnis 2007**	**Ergebnis 2008**	**Ansatz 2009**	**Planung 2010**	**Planung 2011**	**Planung 2012**	**Planung 2013**	**Planung 2014**
754B11 (%)	Quote Zuschüsse an freie Träger		7,95	100,00					
754B31 (ST)	Anzahl Einrichtungen / Angebotsträger		6,00	6,00					
754B41 (ST)	Anzahl Veranstaltungen der Börse		622,00	650,00					

		Teilergebnisplan	**Ergebnis 2007**	**Ergebnis 2008**	**Ansatz 2009**	**Planung 2010**	**Planung 2011**	**Planung 2012**	**Planung 2013**	**Planung 2014**
1	+	Steuern und ähnliche Abgaben								
2	+	Zuwendungen und allgemeine Umlagen		-80.452	0					
3	+	Sonstige Transfererträge								
4	+	Öffentlich-rechtliche Leistungsentgelte		-21.141	-8.377					
5	+	Privatrechtliche Leistungsentgelte		-6.954						
6	+	Kostenerstattungen und Kostenumlagen		-2.578						
7	+	Sonstige ordentliche Erträge		-9.761						
8	+	Aktivierte Eigenleistungen								
9	+/-	Bestandsveränderungen								
10	**=**	**Ordentliche Erträge**		**-120.887**	**-8.378**					
11	-	Personalaufwendungen		145.771	98.513					
12	-	Versorgungsaufwendungen								
13	-	Aufwendungen für Sach- und Dienstleistungen		150.055	68.038					
14	-	Bilanzielle Abschreibungen		7.337	1.801					
15	-	Transferaufwendungen		442.459	376.157					
16	-	Sonstige ordentliche Aufwendungen		373.593	367.324					
17	**=**	**Ordentliche Aufwendungen**		**1.119.216**	**911.832**					
18	**=**	**Ergebnis der laufenden Verwaltungstätigkeit** (=Zeilen 10 und 17)		**998.329**	**903.455**					

		Teilergebnisplan	Ergebnis 2007	Ergebnis 2008	Ansatz 2009	Planung 2010	Planung 2011	Planung 2012	Planung 2013	Planung 2014
19	+	Finanzerträge								
20	-	Zinsen und sonstige Finanzaufwendungen		42						
21	**=**	**Finanzergebnis** (=Zeilen 19 und 20)		**42**						
22	**=**	**Ordentliches Ergebnis** (=Zeilen 18 und 21)		**998.371**	**903.455**					
23	+	Außerordentliche Erträge								
24	-	Außerordentliche Aufwendungen								
25	**=**	**Außerordentliches Ergebnis** (=Zeilen 23 und 24)								
26	**=**	**Ergebnis vor internen Leistungsbeziehungen** (=Zeilen 22 und 25)		**998.371**	**903.455**					
27	+	Erträge aus internen Leistungsbeziehungen								
28	-	Aufwendungen aus internen Leistungsbeziehungen		150.541	89.933					
29	**=**	**Ergebnis** (=Zeilen 26, 27 und 28)		**1.148.912**	**993.388**					

Personalkennzahlen	Ergebnis 2007	Ergebnis 2008	Ansatz 2009	Planung 2010	Planung 2011	Planung 2012	Planung 2013	Planung 2014
Anzahl Mitarbeiter		1,98						
Vollzeitkräfte		1,74	1,67					
Stellenplan		1,84						

Produkt 3603060	**Planung, Weiterentwicklung und Grundüberholung der Freiräume und Spielflächen**	**P-Verantwortliche(r): Herr Verst**

Produktklassifizierung	Externes Produkt (Pflichtaufgabe)

Kurzbeschreibung des Produktes

- Unterhaltung und Grundüberholung von Spielflächen (Spielplätze, Bolzplätze, Skateanlagen) in Zusammenarbeit mit R 103
- Beteiligung von Kindern an der Spielplatzplanung
- Bedarfsfeststellung und Bedarfsplanung von Spielflächen

Zielgruppen des Produktes

- Kinder und Jugendliche zwischen 3 und 18 Jahren und deren Eltern

Auftragsgrundlagen

- $ 1 Abs. 5 BBauG
- Runderlass des Innenministers v. 31.07.1974

Produktziele

Produkt	3603060	Planung, Weiterentwicklung und Grundüberholung der Freiräume und Spielflächen

Ziel	Bezeichnung
755D1	Durchführung von jährlich 4 Grundüberholungen von Spielplätzen

Kennzahlen zur Zielerreichung		Ergebnis 2007	Ergebnis 2008	Ansatz 2009	Planung 2010	Planung 2011	Planung 2012	Planung 2013	Planung 2014
755B11 (ST)	Anzahl der Spiel, Bolz und Skateranlagen		350,00	350,00					
755B31 (ST)	Anzahl der Partizipationsprojekte		4,00	4,00					
755B41 (ST)	Anzahl der Grundüberholungen		3,00	6,00					
755D11 (ST)	Anz. der Grundüberhol. von Spielplätzen				4,00	4,00	4,00	4,00	4,00

		Teilergebnisplan	**Ergebnis 2007**	**Ergebnis 2008**	**Ansatz 2009**	**Planung 2010**	**Planung 2011**	**Planung 2012**	**Planung 2013**	**Planung 2014**
1	+	Steuern und ähnliche Abgaben								
2	+	Zuwendungen und allgemeine Umlagen		-250.248	0					
3	+	Sonstige Transfererträge								
4	+	Öffentlich-rechtliche Leistungsentgelte		-758	-338	-3	-3	-3	-3	-3
5	+	Privatrechtliche Leistungsentgelte								
6	+	Kostenerstattungen und Kostenumlagen								
7	+	Sonstige ordentliche Erträge		-703						
8	+	Aktivierte Eigenleistungen								
9	+/-	Bestandsveränderungen								
10	**=**	**Ordentliche Erträge**		**-251.710**	**-338**	**-3**	**-3**	**-3**	**-3**	**-3**
11	-	Personalaufwendungen		63.361	58.073	51.812	51.497	51.163	51.673	51.599
12	-	Versorgungsaufwendungen								
13	-	Aufwendungen für Sach- und Dienstleistungen		924.519	713.126	1.038.912	1.027.175	1.160.175	1.160.175	1.160.175
14	-	Bilanzielle Abschreibungen		1.724	883	518	457	434	385	354
15	-	Transferaufwendungen		0	43					
16	-	Sonstige ordentliche Aufwendungen		68.835	25.335	64.150	64.258	64.258	64.258	64.258
17	**=**	**Ordentliche Aufwendungen**		**1.058.440**	**797.459**	**1.155.392**	**1.143.388**	**1.276.030**	**1.276.491**	**1.276.386**
18	**=**	**Ergebnis der laufenden Verwaltungstätigkeit** (=Zeilen 10 und 17)		**806.731**	**797.121**	**1.155.389**	**1.143.385**	**1.276.027**	**1.276.489**	**1.276.384**

		Teilergebnisplan	**Ergebnis 2007**	**Ergebnis 2008**	**Ansatz 2009**	**Planung 2010**	**Planung 2011**	**Planung 2012**	**Planung 2013**	**Planung 2014**
19	+	Finanzerträge								
20	-	Zinsen und sonstige Finanzaufwendungen								
21	**=**	**Finanzergebnis** (=Zeilen 19 und 20)								
22	**=**	**Ordentliches Ergebnis** (=Zeilen 18 und 21)		**806.731**	**797.121**	**1.155.389**	**1.143.385**	**1.276.027**	**1.276.489**	**1.276.384**
23	+	Außerordentliche Erträge								
24	-	Außerordentliche Aufwendungen								
25	**=**	**Außerordentliches Ergebnis** (=Zeilen 23 und 24)								
26	**=**	**Ergebnis vor internen Leistungsbeziehungen** (=Zeilen 22 und 25)		**806.731**	**797.121**	**1.155.389**	**1.143.385**	**1.276.027**	**1.276.489**	**1.276.384**
27	+	Erträge aus internen Leistungsbeziehungen								
28	-	Aufwendungen aus internen Leistungsbeziehungen		148.067	69.008	77.361	76.873	85.595	84.168	84.204
29	**=**	**Ergebnis** (=Zeilen 26, 27 und 28)		**954.797**	**866.129**	**1.232.750**	**1.220.258**	**1.361.622**	**1.360.657**	**1.360.587**

Personalkennzahlen	**Ergebnis 2007**	**Ergebnis 2008**	**Ansatz 2009**	**Planung 2010**	**Planung 2011**	**Planung 2012**	**Planung 2013**	**Planung 2014**
Anzahl Mitarbeiter		1,32		1,04	1,03	1,01	1,01	1,00
Vollzeitkräfte		1,10	1,11	0,87	0,86	0,85	0,84	0,83
Stellenplan		1,24		0,94	0,94	0,94	0,94	0,94

Produkt 3604010	**Haus der Jugend Barmen BgA**	**P-Verantwortliche(r): Herr Verst**

Produktklassifizierung	Externes Produkt (Freiwillige Aufgabe)

Kurzbeschreibung des Produktes

Dient zur Abwicklung der steuerabzugsfähigen Aufwendungen und der Erträge im Aufgabengebiet Jugendkultur für den Teil-BGA „Haus der Jugend Barmen“

Zielgruppen des Produktes

Kinder, Jugendliche und junge Erwachsene

Auftragsgrundlagen

§ 11 SGB VIII

§§ 2 und 10 KJFöG

Produktziele

Produkt	3604010	Haus der Jugend Barmen BgA

Ziel	Bezeichnung
760D1	Teilhabe an jugendkulturellen Angeboten von jährlich 35.000 Kindern, Jugendlichen und jungen Erwachsenen (Besucher/Innen)

Kennzahlen zur Zielerreichung		Ergebnis 2007	Ergebnis 2008	Ansatz 2009	Planung 2010	Planung 2011	Planung 2012	Planung 2013	Planung 2014
760B11 (PRS)	Anzahl Besucher/innen		95.517,00	90.000,00					
760B31 (ST)	Anzahl Veranstaltungen im Bereich Ki+Ju		259,00	190,00					
760B41 (ST)	Anzahl Projekte im Bereich Ki+Ju		618,00	230,00					
760D11 (ST)	Anzahl der Besucher/Innen				35.000,00	35.000,00	35.000,00	35.000,00	35.000,00

		Teilergebnisplan	Ergebnis 2007	Ergebnis 2008	Ansatz 2009	Planung 2010	Planung 2011	Planung 2012	Planung 2013	Planung 2014
1	+	Steuern und ähnliche Abgaben								
2	+	Zuwendungen und allgemeine Umlagen		10.667						
3	+	Sonstige Transfererträge								
4	+	Öffentlich-rechtliche Leistungsentgelte			-17.849	-1	-1	-1	-1	-1
5	+	Privatrechtliche Leistungsentgelte		-447.407		-17.850	-17.850	-17.850	-17.850	-17.850
6	+	Kostenerstattungen und Kostenumlagen		-29.223	-26.880					
7	+	Sonstige ordentliche Erträge								
8	+	Aktivierte Eigenleistungen								
9	+/-	Bestandsveränderungen								
10	**=**	**Ordentliche Erträge**		**-465.963**	**-44.729**	**-17.851**	**-17.851**	**-17.851**	**-17.851**	**-17.851**
11	-	Personalaufwendungen		515.170	513.273	333.515	339.729	341.956	345.556	348.963
12	-	Versorgungsaufwendungen								
13	-	Aufwendungen für Sach- und Dienstleistungen		509.782	91.332	111.180	113.928	113.928	113.928	113.928
14	-	Bilanzielle Abschreibungen		10.479		6.679	5.372	4.626	4.113	2.512
15	-	Transferaufwendungen								
16	-	Sonstige ordentliche Aufwendungen		25.834	359	204.649	213.966	213.966	213.966	213.966
17	**=**	**Ordentliche Aufwendungen**		**1.061.266**	**604.964**	**656.025**	**672.994**	**674.476**	**677.562**	**679.369**
18	**=**	**Ergebnis der laufenden Verwaltungstätigkeit** (=Zeilen 10 und 17)		**595.303**	**560.234**	**638.174**	**655.144**	**656.626**	**659.712**	**661.518**

		Teilergebnisplan	Ergebnis 2007	Ergebnis 2008	Ansatz 2009	Planung 2010	Planung 2011	Planung 2012	Planung 2013	Planung 2014
19	+	Finanzerträge								
20	-	Zinsen und sonstige Finanzaufwendungen		3						
21	**=**	**Finanzergebnis** (=Zeilen 19 und 20)		**3**						
22	**=**	**Ordentliches Ergebnis** (=Zeilen 18 und 21)		**595.306**	**560.234**	**638.174**	**655.144**	**656.626**	**659.712**	**661.518**
23	+	Außerordentliche Erträge								
24	-	Außerordentliche Aufwendungen								
25	**=**	**Außerordentliches Ergebnis** (=Zeilen 23 und 24)								
26	**=**	**Ergebnis vor internen Leistungsbeziehungen** (=Zeilen 22 und 25)		**595.306**	**560.234**	**638.174**	**655.144**	**656.626**	**659.712**	**661.518**
27	+	Erträge aus internen Leistungsbeziehungen								
28	-	Aufwendungen aus internen Leistungsbeziehungen		134.905	43.784	46.844	47.583	47.682	47.372	47.613
29	**=**	**Ergebnis** (=Zeilen 26, 27 und 28)		**730.211**	**604.019**	**685.018**	**702.726**	**704.308**	**707.083**	**709.131**

Personalkennzahlen	Ergebnis 2007	Ergebnis 2008	Ansatz 2009	Planung 2010	Planung 2011	Planung 2012	Planung 2013	Planung 2014
Anzahl Mitarbeiter		10,00		6,42	6,42	6,41	6,41	6,41
Vollzeitkräfte		8,28	8,00	5,20	5,20	5,24	5,21	5,21
Stellenplan		8,49		5,61	5,61	5,61	5,61	5,61

Produkt 3605010	**Hilfen zur Erziehung und präventive Projekte**	**P-Verantwortliche(r): Herr Verst**

Produktklassifizierung	Externes Produkt (Pflichtaufgabe)

Kurzbeschreibung des Produktes

Diese Produkt beinhaltet die Versorgung von Kindern und Jugendlichen sowie deren Erziehungsberechtigten mit notwendigen Hilfen zur Erziehung - Art und Umfang der jeweiligen Hilfe zur Erziehung richten sich nach dem erzieherischen Bedarf im Einzelfall; dabei soll das engere soziale Umfeld des Kindes oder des Jugendlichen einbezogen werden.

Im Rahmen der Hilfen zur Erziehung werden zudem so genannte präventive Projekte durchgeführt. Durch diese soll vermieden werden, dass überhaupt Jugendhilfe in Anspruch genommen werden muss.

Zielgruppen des Produktes

Kinder, Jugendliche und Erziehungsberechtigte (ausgenommen Zuständigkeitsbereich R 204)

Auftragsgrundlagen

Hilfe zur Erziehung wird insbesondere nach Maßgabe der §§ 27 ff SGB VIII gewährt, sowie § 35a SGB VIII

Produktziele

Produkt	3605010	Hilfen zur Erziehung und präventive Projekte

Ziel	Bezeichnung
756D1	Die Anzahl der Heimunterbringungen beträgt im Jahresmittel nicht mehr als 550 (2010) / 530 (2011)
756D2	Der Anteil der Vollzeitpflegestellen an den stationären Hilfen beträgt bei Neufällen im Jahresmittel mindestens 50%

Kennzahlen zur Zielerreichung		Ergebnis 2007	Ergebnis 2008	Ansatz 2009	Planung 2010	Planung 2011	Planung 2012	Planung 2013	Planung 2014
756B11 (%)	Anteil der stationären Maßnahmen		41,92	40,00					
756B31 (%)	Anteil der ambulanten Maßnahmen		58,08	60,00					
756B41 (ST)	Zahl der Hilfen insgesamt		3.181,42	300,00					
756B51 (%)	Steigerungsquote der Projekte			20,00					
756D11 (ST)	Anzahl der Heimunterbringungen				550,00	530,00	510,00	490,00	470,00
756D21 (%)	Anteil Vollzeitpfl. an neuen stat.Hilfen				50,00	50,00	50,00	50,00	50,00

		Teilergebnisplan	Ergebnis 2007	Ergebnis 2008	Ansatz 2009	Planung 2010	Planung 2011	Planung 2012	Planung 2013	Planung 2014
1	+	Steuern und ähnliche Abgaben								
2	+	Zuwendungen und allgemeine Umlagen		14.340	-130.450	-103.065	-103.065	-103.065	-103.065	-103.065
3	+	Sonstige Transfererträge		-1.910.303	-2.067.850	-2.067.850	-2.067.850	-2.067.850	-2.067.850	-2.067.850
4	+	Öffentlich-rechtliche Leistungsentgelte			-6.000	-6.358	-6.358	-6.358	-6.358	-6.358
5	+	Privatrechtliche Leistungsentgelte								
6	+	Kostenerstattungen und Kostenumlagen		-1.280.876	-1.588.303	-1.581.200	-1.581.200	-1.581.200	-1.581.200	-1.581.200
7	+	Sonstige ordentliche Erträge		-387.279	-200					
8	+	Aktivierte Eigenleistungen								
9	+/-	Bestandsveränderungen								
10	**=**	**Ordentliche Erträge**		**-3.564.118**	**-3.792.803**	**-3.758.473**	**-3.758.473**	**-3.758.473**	**-3.758.473**	**-3.758.473**
11	-	Personalaufwendungen		8.258.320	7.454.955	8.793.434	8.892.546	8.928.212	9.000.514	9.078.717
12	-	Versorgungsaufwendungen								
13	-	Aufwendungen für Sach- und Dienstleistungen		4.095.553	2.327.574	933.475	944.164	944.164	944.164	944.164
14	-	Bilanzielle Abschreibungen		48.217	5.315	40.240	38.571	36.902	36.700	34.482
15	-	Transferaufwendungen		40.940.305	34.820.899	46.485.850	45.547.830	44.685.250	43.823.050	42.961.150
16	-	Sonstige ordentliche Aufwendungen		1.679.341	643.626	771.572	798.725	798.725	798.725	798.725
17	**=**	**Ordentliche Aufwendungen**		**55.021.737**	**45.252.369**	**57.024.571**	**56.221.837**	**55.393.253**	**54.603.154**	**53.817.239**
18	**=**	**Ergebnis der laufenden Verwaltungstätigkeit** (=Zeilen 10 und 17)		**51.457.619**	**41.459.566**	**53.266.098**	**52.463.364**	**51.634.780**	**50.844.681**	**50.058.766**

		Teilergebnisplan	Ergebnis 2007	Ergebnis 2008	Ansatz 2009	Planung 2010	Planung 2011	Planung 2012	Planung 2013	Planung 2014
19	+	Finanzerträge								
20	-	Zinsen und sonstige Finanzaufwendungen								
21	**=**	**Finanzergebnis** (=Zeilen 19 und 20)								
22	**=**	**Ordentliches Ergebnis** (=Zeilen 18 und 21)		**51.457.619**	**41.459.566**	**53.266.098**	**52.463.364**	**51.634.780**	**50.844.681**	**50.058.766**
23	+	Außerordentliche Erträge								
24	-	Außerordentliche Aufwendungen								
25	**=**	**Außerordentliches Ergebnis** (=Zeilen 23 und 24)								
26	**=**	**Ergebnis vor internen Leistungsbeziehungen** (=Zeilen 22 und 25)		**51.457.619**	**41.459.566**	**53.266.098**	**52.463.364**	**51.634.780**	**50.844.681**	**50.058.766**
27	+	Erträge aus internen Leistungsbeziehungen								
28	-	Aufwendungen aus internen Leistungsbeziehungen		2.075.287	929.825	737.175	737.175	737.175	737.175	737.175
29	**=**	**Ergebnis** (=Zeilen 26, 27 und 28)		**53.532.906**	**42.389.391**	**54.003.273**	**53.200.539**	**52.371.956**	**51.581.857**	**50.795.941**

Personalkennzahlen	Ergebnis 2007	Ergebnis 2008	Ansatz 2009	Planung 2010	Planung 2011	Planung 2012	Planung 2013	Planung 2014
Anzahl Mitarbeiter		164,58		159,05	157,99	157,95	157,95	156,90
Vollzeitkräfte		147,50	140,47	142,55	142,06	142,86	141,71	140,87
Stellenplan		141,71		148,92	148,92	148,92	148,92	148,92

Produkt 3605020 **Familien- und schulpsychologische Beratung** **P-Verantwortliche(r): Herr Verst**

Produktklassifizierung	Externes Produkt (Freiwillige Aufgabe)

Besonderer Hinweis zum Produkt

Aufgrund der finanzstatistischen Anforderungen wird das Produkt „**Familien- und schulpsychologische Beratung**“ nur bis zum Ende des Haushaltsjahres 2009 unter 3605020 abgebildet.

Ab 01.01.2010 wird das Produkt unter **3611010** geführt. Auf einen doppelten Ausweis der erläuternden Texte wurde verzichtet.

Kennzahlen zur Zielerreichung		**Ergebnis 2007**	**Ergebnis 2008**	**Ansatz 2009**	**Planung 2010**	**Planung 2011**	**Planung 2012**	**Planung 2013**	**Planung 2014**
757B11 (ST)	Anzahl der Ratsuchenden		1.711,00	1.650,00					
757B31 (%)	Anteil der Terminzusagen		70,60	50,00					
757B41 (ST)	Anzahl der Gruppenangebote		21,00	20,00					
757B51 (ST)	Anzahl der Präventionsangebote		23,00	20,00					

		Teilergebnisplan	Ergebnis 2007	Ergebnis 2008	Ansatz 2009	Planung 2010	Planung 2011	Planung 2012	Planung 2013	Planung 2014
1	+	Steuern und ähnliche Abgaben								
2	+	Zuwendungen und allgemeine Umlagen		-142.360	-130.237					
3	+	Sonstige Transfererträge								
4	+	Öffentlich-rechtliche Leistungsentgelte								
5	+	Privatrechtliche Leistungsentgelte		-3.740						
6	+	Kostenerstattungen und Kostenumlagen								
7	+	Sonstige ordentliche Erträge		-21.756						
8	+	Aktivierte Eigenleistungen								
9	+/-	Bestandsveränderungen								
10	**=**	**Ordentliche Erträge**		**-167.856**	**-130.237**					
11	-	Personalaufwendungen		1.289.982	1.325.225					
12	-	Versorgungsaufwendungen								
13	-	Aufwendungen für Sach- und Dienstleistungen		39.722	15.973					
14	-	Bilanzielle Abschreibungen		7.997	823					
15	-	Transferaufwendungen		4	839					
16	-	Sonstige ordentliche Aufwendungen		551.989	559.629					
17	**=**	**Ordentliche Aufwendungen**		**1.889.694**	**1.902.488**					
18	**=**	**Ergebnis der laufenden Verwaltungstätigkeit** (=Zeilen 10 und 17)		**1.721.838**	**1.772.252**					

		Teilergebnisplan	Ergebnis 2007	Ergebnis 2008	Ansatz 2009	Planung 2010	Planung 2011	Planung 2012	Planung 2013	Planung 2014
19	+	Finanzerträge								
20	-	Zinsen und sonstige Finanzaufwendungen								
21	**=**	**Finanzergebnis** (=Zeilen 19 und 20)								
22	**=**	**Ordentliches Ergebnis** (=Zeilen 18 und 21)		**1.721.838**	**1.772.252**					
23	+	Außerordentliche Erträge								
24	-	Außerordentliche Aufwendungen								
25	**=**	**Außerordentliches Ergebnis** (=Zeilen 23 und 24)								
26	**=**	**Ergebnis vor internen Leistungsbeziehungen** (=Zeilen 22 und 25)		**1.721.838**	**1.772.252**					
27	+	Erträge aus internen Leistungsbeziehungen								
28	-	Aufwendungen aus internen Leistungsbeziehungen		227.190	139.548					
29	**=**	**Ergebnis** (=Zeilen 26, 27 und 28)		**1.949.028**	**1.911.800**					

Personalkennzahlen	Ergebnis 2007	Ergebnis 2008	Ansatz 2009	Planung 2010	Planung 2011	Planung 2012	Planung 2013	Planung 2014
Anzahl Mitarbeiter		22,57						
Vollzeitkräfte		18,09	18,51					
Stellenplan		18,60						

Produkt 3605030 **Zuschüsse an freie Träger der Jugendhilfe** **P-Verantwortliche(r): Herr Verst**

Produktklassifizierung	Externes Produkt (Pflichtaufgabe)

Besonderer Hinweis zum Produkt

Das Produkt „**Zuschüsse an freie Träger der Jugendhilfe**“ wird nur bis zum Ende des Haushaltsjahres 2009 unter **3605030** abgebildet.

Ab dem **01.01.2010** werden die Produkte 3605010 und 3605030 unter dem Produkt **3605010** „**Hilfen zur Erziehung und präventive Projekte**“ zusammengefasst.

Kennzahlen zur Zielerreichung		**Ergebnis 2007**	**Ergebnis 2008**	**Ansatz 2009**	**Planung 2010**	**Planung 2011**	**Planung 2012**	**Planung 2013**	**Planung 2014**
758B11 (ST)	Zahl der Maßnahmen insgesamt (NOSD)			235,00					
758B12 (ST)	Zahl der Maßnahmen insgesamt (NOSD) IST		294,00						
758B31 (%)	Auslastung der Träger (NOSD)		102,00	100,00					
758B41 (TAG)	Wartezeit für Fallübernahme (NOSD)		17,10	14,00					

		Teilergebnisplan	**Ergebnis 2007**	**Ergebnis 2008**	**Ansatz 2009**	**Planung 2010**	**Planung 2011**	**Planung 2012**	**Planung 2013**	**Planung 2014**
1	+	Steuern und ähnliche Abgaben								
2	+	Zuwendungen und allgemeine Umlagen		0						
3	+	Sonstige Transfererträge								
4	+	Öffentlich-rechtliche Leistungsentgelte								
5	+	Privatrechtliche Leistungsentgelte								
6	+	Kostenerstattungen und Kostenumlagen								
7	+	Sonstige ordentliche Erträge		-235						
8	+	Aktivierte Eigenleistungen								
9	+/-	Bestandsveränderungen								
10	**=**	**Ordentliche Erträge**		**-236**						
11	-	Personalaufwendungen		6.818	6.088					
12	-	Versorgungsaufwendungen								
13	-	Aufwendungen für Sach- und Dienstleistungen		91	100					
14	-	Bilanzielle Abschreibungen		38	4					
15	-	Transferaufwendungen		3.416.781	3.288.255					
16	-	Sonstige ordentliche Aufwendungen		172	196					
17	**=**	**Ordentliche Aufwendungen**		**3.423.900**	**3.294.644**					
18	**=**	**Ergebnis der laufenden Verwaltungstätigkeit** (=Zeilen 10 und 17)		**3.423.664**	**3.294.644**					

		Teilergebnisplan	**Ergebnis 2007**	**Ergebnis 2008**	**Ansatz 2009**	**Planung 2010**	**Planung 2011**	**Planung 2012**	**Planung 2013**	**Planung 2014**
19	+	Finanzerträge								
20	-	Zinsen und sonstige Finanzaufwendungen								
21	**=**	**Finanzergebnis** (=Zeilen 19 und 20)								
22	**=**	**Ordentliches Ergebnis** (=Zeilen 18 und 21)		**3.423.664**	**3.294.644**					
23	+	Außerordentliche Erträge								
24	-	Außerordentliche Aufwendungen								
25	**=**	**Außerordentliches Ergebnis** (=Zeilen 23 und 24)								
26	**=**	**Ergebnis vor internen Leistungsbeziehungen** (=Zeilen 22 und 25)		**3.423.664**	**3.294.644**					
27	+	Erträge aus internen Leistungsbeziehungen								
28	-	Aufwendungen aus internen Leistungsbeziehungen		1.113	608					
29	**=**	**Ergebnis** (=Zeilen 26, 27 und 28)		**3.424.777**	**3.295.252**					

Personalkennzahlen	**Ergebnis 2007**	**Ergebnis 2008**	**Ansatz 2009**	**Planung 2010**	**Planung 2011**	**Planung 2012**	**Planung 2013**	**Planung 2014**
Anzahl Mitarbeiter		0,12						
Vollzeitkräfte		0,09	0,10					
Stellenplan		0,10						

Produkt 3605040 **Stadtteilentwicklungsprojekte im GB 2.1** **P-Verantwortliche(r): Herr Verst**

Produktklassifizierung	Externes Produkt (Freiwillige Aufgabe)

Besonderer Hinweis zum Produkt

Aufgrund der finanzstatistischen Anforderungen wird das Produkt „**Stadtteilentwicklungsprojekte im GB 2.1**“ nur bis zum Ende des Haushaltsjahres 2009 unter 3605040 abgebildet.

Ab 01.01.2010 wird das Produkt unter **5113020** geführt. Auf einen doppelten Ausweis der erläuternden Texte wurde verzichtet.

Kennzahlen zur Zielerreichung		**Ergebnis 2007**	**Ergebnis 2008**	**Ansatz 2009**	**Planung 2010**	**Planung 2011**	**Planung 2012**	**Planung 2013**	**Planung 2014**
759B11 (ST)	Anzahl der Berichterstattungen / Presse		52,00						
759B31 (ST)	Anzahl der durchgeführten Aktionen		31,00						
759B41 (EUR)	Umfang der erfolgreichen Förderanträge		116.471,00						

		Teilergebnisplan	Ergebnis 2007	Ergebnis 2008	Ansatz 2009	Planung 2010	Planung 2011	Planung 2012	Planung 2013	Planung 2014
1	+	Steuern und ähnliche Abgaben								
2	+	Zuwendungen und allgemeine Umlagen		-531.133						
3	+	Sonstige Transfererträge								
4	+	Öffentlich-rechtliche Leistungsentgelte								
5	+	Privatrechtliche Leistungsentgelte		-175						
6	+	Kostenerstattungen und Kostenumlagen								
7	+	Sonstige ordentliche Erträge		-136.206						
8	+	Aktivierte Eigenleistungen								
9	+/-	Bestandsveränderungen								
10	**=**	**Ordentliche Erträge**		**-667.514**						
11	-	Personalaufwendungen		66.542	59.420					
12	-	Versorgungsaufwendungen								
13	-	Aufwendungen für Sach- und Dienstleistungen		43.800	10.980					
14	-	Bilanzielle Abschreibungen		374	38					
15	-	Transferaufwendungen		546.878	51					
16	-	Sonstige ordentliche Aufwendungen		12.055	1.919					
17	**=**	**Ordentliche Aufwendungen**		**669.648**	**72.408**					
18	**=**	**Ergebnis der laufenden Verwaltungstätigkeit** (=Zeilen 10 und 17)		**2.134**	**72.408**					

		Teilergebnisplan	Ergebnis 2007	Ergebnis 2008	Ansatz 2009	Planung 2010	Planung 2011	Planung 2012	Planung 2013	Planung 2014
19	+	Finanzerträge								
20	-	Zinsen und sonstige Finanzaufwendungen								
21	**=**	**Finanzergebnis** (=Zeilen 19 und 20)								
22	**=**	**Ordentliches Ergebnis** (=Zeilen 18 und 21)		**2.134**	**72.408**					
23	+	Außerordentliche Erträge								
24	-	Außerordentliche Aufwendungen								
25	**=**	**Außerordentliches Ergebnis** (=Zeilen 23 und 24)								
26	**=**	**Ergebnis vor internen Leistungsbeziehungen** (=Zeilen 22 und 25)		**2.134**	**72.408**					
27	+	Erträge aus internen Leistungsbeziehungen								
28	-	Aufwendungen aus internen Leistungsbeziehungen		21.641	6.653					
29	**=**	**Ergebnis** (=Zeilen 26, 27 und 28)		**23.775**	**79.061**					

Personalkennzahlen	Ergebnis 2007	Ergebnis 2008	Ansatz 2009	Planung 2010	Planung 2011	Planung 2012	Planung 2013	Planung 2014
Anzahl Mitarbeiter		1,14						
Vollzeitkräfte		0,99	0,93					
Stellenplan		1,04						

Produkt 3605050	**Beistandschaften**	**P-Verantwortliche(r): Herr Verst**

Produktklassifizierung	Externes Produkt (Pflichtaufgabe)

Kurzbeschreibung des Produktes

- Unterhaltsberatung für Alleinerziehende
- Vaterschaftsanerkennung
- Sorgerechtsregelungen
- Unterhaltsheranziehung

Zielgruppen des Produktes

- minderjährige Kinder und sorgeberechtigte Elternteile
- unterhaltspflichtige Personen

Auftragsgrundlagen

SGB VIII, BGB

Produktziele

Produkt	3605050	Beistandschaften

Ziel	Bezeichnung
738D1	Jährliche Unterhaltsansprüchen werden in Höhe von durchschnittlich 740 € je Fall eingezogen
738D2	Die Beurkundungen der elterlichen Sorge erfolgt innerhalb von 7 Tagen nach Antragstellung

Kennzahlen zur Zielerreichung		Ergebnis 2007	Ergebnis 2008	Ansatz 2009	Planung 2010	Planung 2011	Planung 2012	Planung 2013	Planung 2014
738D11 (EUR)	Höhe durchschn. eingez. UH-Anspruch/Fall				740,00	740,00	740,00	740,00	740,00
738D21 (TAG)	Dauer Beurkundung nach Antragsstellung				7,00	7,00	7,00	7,00	7,00

		Teilergebnisplan	Ergebnis 2007	Ergebnis 2008	Ansatz 2009	Planung 2010	Planung 2011	Planung 2012	Planung 2013	Planung 2014
1	+	Steuern und ähnliche Abgaben								
2	+	Zuwendungen und allgemeine Umlagen								
3	+	Sonstige Transfererträge								
4	+	Öffentlich-rechtliche Leistungsentgelte								
5	+	Privatrechtliche Leistungsentgelte								
6	+	Kostenerstattungen und Kostenumlagen								
7	+	Sonstige ordentliche Erträge								
8	+	Aktivierte Eigenleistungen								
9	+/-	Bestandsveränderungen								
10	**=**	**Ordentliche Erträge**								
11	-	Personalaufwendungen				1.510.208	1.532.773	1.455.316	1.463.528	1.467.587
12	-	Versorgungsaufwendungen								
13	-	Aufwendungen für Sach- und Dienstleistungen				29.809	31.004	31.004	31.004	31.004
14	-	Bilanzielle Abschreibungen				4.758	4.563	4.375	4.368	4.368
15	-	Transferaufwendungen								
16	-	Sonstige ordentliche Aufwendungen				88.344	91.847	91.847	91.847	91.847
17	**=**	**Ordentliche Aufwendungen**				**1.633.119**	**1.660.187**	**1.582.543**	**1.590.748**	**1.594.807**
18	**=**	**Ergebnis der laufenden Verwaltungstätigkeit** (=Zeilen 10 und 17)				**1.633.119**	**1.660.187**	**1.582.543**	**1.590.748**	**1.594.807**

		Teilergebnisplan	Ergebnis 2007	Ergebnis 2008	Ansatz 2009	Planung 2010	Planung 2011	Planung 2012	Planung 2013	Planung 2014
19	+	Finanzerträge								
20	-	Zinsen und sonstige Finanzaufwendungen								
21	**=**	**Finanzergebnis** (=Zeilen 19 und 20)								
22	**=**	**Ordentliches Ergebnis** (=Zeilen 18 und 21)				**1.633.119**	**1.660.187**	**1.582.543**	**1.590.748**	**1.594.807**
23	+	Außerordentliche Erträge								
24	-	Außerordentliche Aufwendungen								
25	**=**	**Außerordentliches Ergebnis** (=Zeilen 23 und 24)								
26	**=**	**Ergebnis vor internen Leistungsbeziehungen** (=Zeilen 22 und 25)				**1.633.119**	**1.660.187**	**1.582.543**	**1.590.748**	**1.594.807**
27	+	Erträge aus internen Leistungsbeziehungen								
28	-	Aufwendungen aus internen Leistungsbeziehungen				206.621	208.689	203.238	201.991	202.310
29	**=**	**Ergebnis** (=Zeilen 26, 27 und 28)				**1.839.740**	**1.868.876**	**1.785.781**	**1.792.739**	**1.797.117**

Personalkennzahlen	Ergebnis 2007	Ergebnis 2008	Ansatz 2009	Planung 2010	Planung 2011	Planung 2012	Planung 2013	Planung 2014
Anzahl Mitarbeiter				25,43	25,43	23,19	23,19	23,19
Vollzeitkräfte				23,09	23,04	21,08	20,90	20,80
Stellenplan				20,93	20,93	20,93	20,93	20,93

Produkt 3607010	**Skatehalle BgA**	**P-Verantwortliche(r): Herr Verst**

Produktklassifizierung	Externes Produkt (Freiwillige Aufgabe)

Besonderer Hinweis zum Produkt

Das Produkt „**Skatehalle BgA**“ wird nur bis zum Ende des Haushaltsjahres 2009 unter **3607010** abgebildet.

Ab dem **01.01.2010** entfällt das Produkt, da der Betrieb gewerblicher Art nicht mehr existiert.

Kennzahlen zur Zielerreichung		**Ergebnis 2007**	**Ergebnis 2008**	**Ansatz 2009**	**Planung 2010**	**Planung 2011**	**Planung 2012**	**Planung 2013**	**Planung 2014**
761B11 (TAG)	Anzahl Öffnungstage		229,00	350,00					
761B31 (PRS)	Anzahl Besucher/innen		12.082,00	21.600,00					
761B41 (ST)	Anzahl Sonderveranstaltungen		16,00	5,00					

Haushaltsplan 2010 / 2011 **208 Kinder, Jugend und Familie**

Stadtverwaltung Wuppertal **1.36.07.01 Skatehalle BGA**

		Teilergebnisplan	Ergebnis 2007	Ergebnis 2008	Ansatz 2009	Planung 2010	Planung 2011	Planung 2012	Planung 2013	Planung 2014
1	+	Steuern und ähnliche Abgaben								
2	+	Zuwendungen und allgemeine Umlagen								
3	+	Sonstige Transfererträge								
4	+	Öffentlich-rechtliche Leistungsentgelte			-61.350					
5	+	Privatrechtliche Leistungsentgelte		-2.380						
6	+	Kostenerstattungen und Kostenumlagen								
7	+	Sonstige ordentliche Erträge			-6.000					
8	+	Aktivierte Eigenleistungen								
9	+/-	Bestandsveränderungen								
10	**=**	**Ordentliche Erträge**		**-2.380**	**-67.350**					
11	-	Personalaufwendungen		14.912	15.112					
12	-	Versorgungsaufwendungen								
13	-	Aufwendungen für Sach- und Dienstleistungen		192.875	197.405					
14	-	Bilanzielle Abschreibungen								
15	-	Transferaufwendungen								
16	-	Sonstige ordentliche Aufwendungen		501	82.359					
17	**=**	**Ordentliche Aufwendungen**		**208.287**	**294.876**					
18	**=**	**Ergebnis der laufenden Verwaltungstätigkeit** (=Zeilen 10 und 17)		**205.907**	**227.526**					

		Teilergebnisplan	Ergebnis 2007	Ergebnis 2008	Ansatz 2009	Planung 2010	Planung 2011	Planung 2012	Planung 2013	Planung 2014
19	+	Finanzerträge								
20	-	Zinsen und sonstige Finanzaufwendungen								
21	**=**	**Finanzergebnis** (=Zeilen 19 und 20)								
22	**=**	**Ordentliches Ergebnis** (=Zeilen 18 und 21)		**205.907**	**227.526**					
23	+	Außerordentliche Erträge								
24	-	Außerordentliche Aufwendungen								
25	**=**	**Außerordentliches Ergebnis** (=Zeilen 23 und 24)								
26	**=**	**Ergebnis vor internen Leistungsbeziehungen** (=Zeilen 22 und 25)		**205.907**	**227.526**					
27	+	Erträge aus internen Leistungsbeziehungen								
28	-	Aufwendungen aus internen Leistungsbeziehungen		17.223	15.418					
29	**=**	**Ergebnis** (=Zeilen 26, 27 und 28)		**223.131**	**242.944**					

Personalkennzahlen	Ergebnis 2007	Ergebnis 2008	Ansatz 2009	Planung 2010	Planung 2011	Planung 2012	Planung 2013	Planung 2014
Anzahl Mitarbeiter		0,25						
Vollzeitkräfte		0,25	0,25					
Stellenplan		0,25						

Produkt 3608010 **Beistandschaften** **P-Verantwortliche(r): Herr Verst**

Produktklassifizierung	Externes Produkt (Pflichtaufgabe)

Besonderer Hinweis zum Produkt

Aufgrund der finanzstatistischen Anforderungen wird das Produkt „**Beistandschaften**“ nur bis zum Ende des Haushaltsjahres 2009 unter 3608010 abgebildet.

Ab 01.01.2010 wird das Produkt unter **3605050** geführt. Auf einen doppelten Ausweis der erläuternden Texte wurde verzichtet.

Kennzahlen zur Zielerreichung		**Ergebnis 2007**	**Ergebnis 2008**	**Ansatz 2009**	**Planung 2010**	**Planung 2011**	**Planung 2012**	**Planung 2013**	**Planung 2014**
738B11 (EUR)	Umfang realisierter Unterhaltsansprüche		3.298.268,00	3.055.285,00					
738B31 (%)	Kostendeckungsgrad		53,41	55,00					
738B41 (TAG)	Durchlaufzeit von Vaterschaftsbeurkundg.			60,00					
738B51 (TAG)	Durchlaufzeit Beurkundg. elterl. Sorge		4,32	7,00					
738B61 (TAG)	Durchlaufzeit Beurkundg. Unterh.vorsch.			90,00					

		Teilergebnisplan	Ergebnis 2007	Ergebnis 2008	Ansatz 2009	Planung 2010	Planung 2011	Planung 2012	Planung 2013	Planung 2014
1	+	Steuern und ähnliche Abgaben								
2	+	Zuwendungen und allgemeine Umlagen		-32						
3	+	Sonstige Transfererträge			-650.000					
4	+	Öffentlich-rechtliche Leistungsentgelte								
5	+	Privatrechtliche Leistungsentgelte								
6	+	Kostenerstattungen und Kostenumlagen								
7	+	Sonstige ordentliche Erträge		-125.326						
8	+	Aktivierte Eigenleistungen								
9	+/-	Bestandsveränderungen								
10	**=**	**Ordentliche Erträge**		**-125.358**	**-650.000**					
11	-	Personalaufwendungen		1.352.804	1.109.438					
12	-	Versorgungsaufwendungen								
13	-	Aufwendungen für Sach- und Dienstleistungen		19.572	22.790					
14	-	Bilanzielle Abschreibungen		5.410	660					
15	-	Transferaufwendungen		4	672					
16	-	Sonstige ordentliche Aufwendungen		32.330	49.961					
17	**=**	**Ordentliche Aufwendungen**		**1.410.121**	**1.183.521**					
18	**=**	**Ergebnis der laufenden Verwaltungstätigkeit** (=Zeilen 10 und 17)		**1.284.763**	**533.521**					

		Teilergebnisplan	Ergebnis 2007	Ergebnis 2008	Ansatz 2009	Planung 2010	Planung 2011	Planung 2012	Planung 2013	Planung 2014
19	+	Finanzerträge								
20	-	Zinsen und sonstige Finanzaufwendungen								
21	**=**	**Finanzergebnis** (=Zeilen 19 und 20)								
22	**=**	**Ordentliches Ergebnis** (=Zeilen 18 und 21)		**1.284.763**	**533.521**					
23	+	Außerordentliche Erträge								
24	-	Außerordentliche Aufwendungen								
25	**=**	**Außerordentliches Ergebnis** (=Zeilen 23 und 24)								
26	**=**	**Ergebnis vor internen Leistungsbeziehungen** (=Zeilen 22 und 25)		**1.284.763**	**533.521**					
27	+	Erträge aus internen Leistungsbeziehungen								
28	-	Aufwendungen aus internen Leistungsbeziehungen		205.406	116.009					
29	**=**	**Ergebnis** (=Zeilen 26, 27 und 28)		**1.490.169**	**649.530**					

Personalkennzahlen	Ergebnis 2007	Ergebnis 2008	Ansatz 2009	Planung 2010	Planung 2011	Planung 2012	Planung 2013	Planung 2014
Anzahl Mitarbeiter		22,85						
Vollzeitkräfte		21,12	21,63					
Stellenplan		21,48						

Produkt 3609010	**Abwicklung der Elterngeldzahlungen**	**P-Verantwortliche(r): Herr Verst**

Produktklassifizierung	Externes Produkt (Fremdaufgabe)

Kurzbeschreibung des Produktes

- Beratung über die Leistungen nach dem Bundeselterngeld- und Elternzeitgesetz
- Prüfen der Voraussetzungen bzw. des Anspruchs auf Elterngeld
- Festlegen der Höhe und der Dauer der Zahlungen
- Auszahlung des Elterngeldes (Buchungen im Bundeshaushalt)

Zielgruppen des Produktes

Alle Personen, die Eltergeld beantragen

Auftragsgrundlagen

Bundeselterngeld- und Elternzeitgesetz (BEEG)

Produktziele

Produkt	3609010	Abwicklung der Elterngeldzahlungen

Auf die Ermittlung und Abbildung von Zielen und Zielkennzahlen wird für dieses Produkt verzichtet.

Haushaltsplan 2010 / 2011 **208 Kinder, Jugend und Familie**

Stadtverwaltung Wuppertal **1.36.09.01 Elterngeld**

		Teilergebnisplan	Ergebnis 2007	Ergebnis 2008	Ansatz 2009	Planung 2010	Planung 2011	Planung 2012	Planung 2013	Planung 2014
1	+	Steuern und ähnliche Abgaben								
2	+	Zuwendungen und allgemeine Umlagen		-51.077	-83.721	-22.300	-22.300	-22.300	-22.300	-22.300
3	+	Sonstige Transfererträge								
4	+	Öffentlich-rechtliche Leistungsentgelte								
5	+	Privatrechtliche Leistungsentgelte								
6	+	Kostenerstattungen und Kostenumlagen		-25.194	-34.900	-29.450	-29.450	-29.450	-29.450	-29.450
7	+	Sonstige ordentliche Erträge		-1.229						
8	+	Aktivierte Eigenleistungen								
9	+/-	Bestandsveränderungen								
10	**=**	**Ordentliche Erträge**		**-77.499**	**-118.621**	**-51.750**	**-51.750**	**-51.750**	**-51.750**	**-51.750**
11	-	Personalaufwendungen		13.264	49.161	48.246	48.904	48.232	48.482	48.571
12	-	Versorgungsaufwendungen								
13	-	Aufwendungen für Sach- und Dienstleistungen		13.273	6.778	25.904	27.096	27.096	27.096	27.096
14	-	Bilanzielle Abschreibungen		53	330	2.319	2.224	2.132	2.129	2.129
15	-	Transferaufwendungen		0	336					
16	-	Sonstige ordentliche Aufwendungen		30.742	85.416	55.348	55.618	55.618	55.618	55.618
17	**=**	**Ordentliche Aufwendungen**		**57.332**	**142.021**	**131.817**	**133.842**	**133.078**	**133.324**	**133.414**
18	**=**	**Ergebnis der laufenden Verwaltungstätigkeit** (=Zeilen 10 und 17)		**-20.167**	**23.400**	**80.067**	**82.092**	**81.328**	**81.574**	**81.664**

		Teilergebnisplan	Ergebnis 2007	Ergebnis 2008	Ansatz 2009	Planung 2010	Planung 2011	Planung 2012	Planung 2013	Planung 2014
19	+	Finanzerträge								
20	-	Zinsen und sonstige Finanzaufwendungen								
21	**=**	**Finanzergebnis** (=Zeilen 19 und 20)								
22	**=**	**Ordentliches Ergebnis** (=Zeilen 18 und 21)		**-20.167**	**23.400**	**80.067**	**82.092**	**81.328**	**81.574**	**81.664**
23	+	Außerordentliche Erträge								
24	-	Außerordentliche Aufwendungen								
25	**=**	**Außerordentliches Ergebnis** (=Zeilen 23 und 24)								
26	**=**	**Ergebnis vor internen Leistungsbeziehungen** (=Zeilen 22 und 25)		**-20.167**	**23.400**	**80.067**	**82.092**	**81.328**	**81.574**	**81.664**
27	+	Erträge aus internen Leistungsbeziehungen								
28	-	Aufwendungen aus internen Leistungsbeziehungen		40.021	21.058	92.129	92.277	92.218	92.144	92.153
29	**=**	**Ergebnis** (=Zeilen 26, 27 und 28)		**19.854**	**44.458**	**172.197**	**174.368**	**173.546**	**173.718**	**173.816**

Personalkennzahlen	Ergebnis 2007	Ergebnis 2008	Ansatz 2009	Planung 2010	Planung 2011	Planung 2012	Planung 2013	Planung 2014
Anzahl Mitarbeiter		0,99		0,87	0,87	0,85	0,85	0,85
Vollzeitkräfte		0,92	0,84	0,75	0,76	0,73	0,73	0,73
Stellenplan		0,98		0,99	0,99	0,99	0,99	0,99

Produkt 3610010	**Förderung von Kindern und Jugendlichen außerhalb von Einrichtungen**	**P-Verantwortliche(r): Herr Verst**

Produktklassifizierung	Externes Produkt (Pflichtaufgabe)

Kurzbeschreibung des Produktes

- Freizeitpädagogische, präventive und Bildungsangebote
- Angebote für Kinder und Jugendliche in Quartieren ohne Jugendeinrichtung
- Entwicklung und Stärkung sozialer Kompetenz
- Bedarfs- und bedürfnisorientierte Angebotsstruktur

Zielgruppen des Produktes

- Kinder, Jugendliche und junge Erwachsene sowie deren Eltern und Familien
- Multiplikatoren

Auftragsgrundlagen

- §§ 11, 12, 79 SGB VIII (KJHG)
- §§ 2, 10, 11, 12 KJFöG

Produktziele

Produkt	3610010	Förderung von Kindern und Jugendlichen außerhalb von Einrichtungen

Ziel	Bezeichnung
763D1	Durchführung von 8 Projekten/Veranstaltungen der Bezirksjugendräte pro Jahr

Kennzahlen zur Zielerreichung		Ergebnis 2007	Ergebnis 2008	Ansatz 2009	Planung 2010	Planung 2011	Planung 2012	Planung 2013	Planung 2014
763D11 (ST)	Anzahl Projekte/Veranst. BJR				8,00	8,00	8,00	8,00	8,00

		Teilergebnisplan	Ergebnis 2007	Ergebnis 2008	Ansatz 2009	Planung 2010	Planung 2011	Planung 2012	Planung 2013	Planung 2014
1	+	Steuern und ähnliche Abgaben								
2	+	Zuwendungen und allgemeine Umlagen								
3	+	Sonstige Transfererträge								
4	+	Öffentlich-rechtliche Leistungsentgelte				-28.321	-28.321	-28.321	-28.321	-28.321
5	+	Privatrechtliche Leistungsentgelte								
6	+	Kostenerstattungen und Kostenumlagen				-4.000	-4.000	-4.000	-4.000	-4.000
7	+	Sonstige ordentliche Erträge								
8	+	Aktivierte Eigenleistungen								
9	+/-	Bestandsveränderungen								
10	**=**	**Ordentliche Erträge**				**-32.321**	**-32.321**	**-32.321**	**-32.321**	**-32.321**
11	-	Personalaufwendungen				450.651	448.383	445.718	450.177	449.751
12	-	Versorgungsaufwendungen								
13	-	Aufwendungen für Sach- und Dienstleistungen				406.077	399.408	409.658	399.408	409.658
14	-	Bilanzielle Abschreibungen				4.696	4.119	3.880	3.444	3.095
15	-	Transferaufwendungen				712.890	712.890	712.890	712.890	712.890
16	-	Sonstige ordentliche Aufwendungen				377.857	394.974	394.974	394.974	394.974
17	**=**	**Ordentliche Aufwendungen**				**1.952.171**	**1.959.775**	**1.967.120**	**1.960.893**	**1.970.368**
18	**=**	**Ergebnis der laufenden Verwaltungstätigkeit** (=Zeilen 10 und 17)				**1.919.850**	**1.927.453**	**1.934.799**	**1.928.572**	**1.938.047**

		Teilergebnisplan	Ergebnis 2007	Ergebnis 2008	Ansatz 2009	Planung 2010	Planung 2011	Planung 2012	Planung 2013	Planung 2014
19	+	Finanzerträge								
20	-	Zinsen und sonstige Finanzaufwendungen								
21	**=**	**Finanzergebnis** (=Zeilen 19 und 20)								
22	**=**	**Ordentliches Ergebnis** (=Zeilen 18 und 21)				**1.919.850**	**1.927.453**	**1.934.799**	**1.928.572**	**1.938.047**
23	+	Außerordentliche Erträge								
24	-	Außerordentliche Aufwendungen								
25	**=**	**Außerordentliches Ergebnis** (=Zeilen 23 und 24)								
26	**=**	**Ergebnis vor internen Leistungsbeziehungen** (=Zeilen 22 und 25)				**1.919.850**	**1.927.453**	**1.934.799**	**1.928.572**	**1.938.047**
27	+	Erträge aus internen Leistungsbeziehungen								
28	-	Aufwendungen aus internen Leistungsbeziehungen				95.094	94.745	95.139	93.724	94.404
29	**=**	**Ergebnis** (=Zeilen 26, 27 und 28)				**2.014.944**	**2.022.198**	**2.029.938**	**2.022.295**	**2.032.451**

Personalkennzahlen	Ergebnis 2007	Ergebnis 2008	Ansatz 2009	Planung 2010	Planung 2011	Planung 2012	Planung 2013	Planung 2014
Anzahl Mitarbeiter				8,99	8,88	8,76	8,76	8,64
Vollzeitkräfte				7,58	7,48	7,42	7,36	7,24
Stellenplan				8,46	8,46	8,46	8,46	8,46

Produkt 3611010	**Familien- und Schulpsychologische Beratung**	**P-Verantwortliche(r): Herr Verst**

Produktklassifizierung	Externes Produkt (Pflichtaufgabe)

Kurzbeschreibung des Produktes

Die Beratungsstelle bietet Hilfe an bei

- Verhaltensauffälligkeiten
- Entwicklungsschwierigkeiten
- Erziehungsfragen
- familienbezogenen Problemen
- in krisenhaften Situationen
- allen Problemen und Konflikten rund ums Lernen und die Institution Schule.

Die Angebote umfassen Diagnostik und Beratung sowie pädagogische und therapeutische Hilfestellungen, die Zusammenarbeit mit anderen Einrichtungen und die Beratung von und mit pädagogischen Fachkräften.

Zielgruppen des Produktes

- Eltern, Kinder, Jugendliche und junge Erwachsene bis 27 Jahre;
- Schülerinnen und Schüler sowie deren Bezugspersonen;
- pädagogische Fachkräfte in Schulen, Kindergärten und anderen Einrichtungen.

Auftragsgrundlagen

- §§ 27 und 28 SGB VIII
- §§ 16,17,18 und 35a SGB VIII

Produktziele

Produkt	3611010	Familien- und Schulpsychologische Beratung

Ziel	Bezeichnung
757D1	40 Gruppen- und Präventionsangebote für alle Zielgruppen

Kennzahlen zur Zielerreichung		Ergebnis 2007	Ergebnis 2008	Ansatz 2009	Planung 2010	Planung 2011	Planung 2012	Planung 2013	Planung 2014
757D11 (ST)	Anzahl Gruppen- u. Präventionsangebote				40,00	40,00	40,00	40,00	40,00

		Teilergebnisplan	Ergebnis 2007	Ergebnis 2008	Ansatz 2009	Planung 2010	Planung 2011	Planung 2012	Planung 2013	Planung 2014
1	+	Steuern und ähnliche Abgaben								
2	+	Zuwendungen und allgemeine Umlagen				-119.000	-119.000	-119.000	-119.000	-119.000
3	+	Sonstige Transfererträge								
4	+	Öffentlich-rechtliche Leistungsentgelte								
5	+	Privatrechtliche Leistungsentgelte				-12.000	-12.000	-12.000	-12.000	-12.000
6	+	Kostenerstattungen und Kostenumlagen								
7	+	Sonstige ordentliche Erträge								
8	+	Aktivierte Eigenleistungen								
9	+/-	Bestandsveränderungen								
10	**=**	**Ordentliche Erträge**				**-131.000**	**-131.000**	**-131.000**	**-131.000**	**-131.000**
11	-	Personalaufwendungen				1.126.587	1.053.230	1.043.770	1.054.093	1.064.110
12	-	Versorgungsaufwendungen								
13	-	Aufwendungen für Sach- und Dienstleistungen				115.523	118.272	118.272	118.272	118.272
14	-	Bilanzielle Abschreibungen				5.324	5.146	4.975	4.969	4.236
15	-	Transferaufwendungen								
16	-	Sonstige ordentliche Aufwendungen				100.399	104.211	104.211	104.211	104.211
17	**=**	**Ordentliche Aufwendungen**				**1.347.834**	**1.280.859**	**1.271.227**	**1.281.544**	**1.290.830**
18	**=**	**Ergebnis der laufenden Verwaltungstätigkeit** (=Zeilen 10 und 17)				**1.216.834**	**1.149.859**	**1.140.227**	**1.150.544**	**1.159.830**

		Teilergebnisplan	Ergebnis 2007	Ergebnis 2008	Ansatz 2009	Planung 2010	Planung 2011	Planung 2012	Planung 2013	Planung 2014
19	+	Finanzerträge								
20	-	Zinsen und sonstige Finanzaufwendungen								
21	**=**	**Finanzergebnis** (=Zeilen 19 und 20)								
22	**=**	**Ordentliches Ergebnis** (=Zeilen 18 und 21)				**1.216.834**	**1.149.859**	**1.140.227**	**1.150.544**	**1.159.830**
23	+	Außerordentliche Erträge								
24	-	Außerordentliche Aufwendungen								
25	**=**	**Außerordentliches Ergebnis** (=Zeilen 23 und 24)								
26	**=**	**Ergebnis vor internen Leistungsbeziehungen** (=Zeilen 22 und 25)				**1.216.834**	**1.149.859**	**1.140.227**	**1.150.544**	**1.159.830**
27	+	Erträge aus internen Leistungsbeziehungen								
28	-	Aufwendungen aus internen Leistungsbeziehungen				183.458	179.050	178.332	177.616	178.320
29	**=**	**Ergebnis** (=Zeilen 26, 27 und 28)				**1.400.292**	**1.328.909**	**1.318.559**	**1.328.161**	**1.338.149**

Personalkennzahlen	Ergebnis 2007	Ergebnis 2008	Ansatz 2009	Planung 2010	Planung 2011	Planung 2012	Planung 2013	Planung 2014
Anzahl Mitarbeiter				24,19	23,19	22,19	22,19	22,19
Vollzeitkräfte				19,44	18,48	18,28	18,13	18,12
Stellenplan				18,47	18,47	18,47	18,47	18,47

Produkt 5113010	**Soziale Stadt Oberbarmen/Wichlinghausen**	**P-Verantwortliche(r): Herr Verst**

Produktklassifizierung	Finanzprodukt

Kurzbeschreibung des Produktes

Dient der technischen Abwicklung des EU-kofinanzierten Stadtteilentwicklungsprogramms „Soziale Stadt“, das die Aufwertung des Images und der Qualität des Zusammenlebens hier im Stadtgebiet Oberbarmen Wichlinghausen zur Zielsetzung hat.

Zielgruppen des Produktes

- Bewohner
- Gewerbetreibende
- Hauseigentümer
- Immobilienbesitzer
- Soziale Einrichtungen
- Kultureinrichtungen

Auftragsgrundlagen

Ratsbeschlüsse

Produktziele

Produkt	5113010	Soziale Stadt Oberbarmen/Wichlinghausen

Ziel	Bezeichnung
814D1	Durchführung der Projekte entsprechend Projektplan

Kennzahlen zur Zielerreichung		Ergebnis 2007	Ergebnis 2008	Ansatz 2009	Planung 2010	Planung 2011	Planung 2012	Planung 2013	Planung 2014
814D11 (%)	Zielerreichungsgrad				100,00	100,00	100,00	100,00	100,00

		Teilergebnisplan	Ergebnis 2007	Ergebnis 2008	Ansatz 2009	Planung 2010	Planung 2011	Planung 2012	Planung 2013	Planung 2014
1	+	Steuern und ähnliche Abgaben								
2	+	Zuwendungen und allgemeine Umlagen				-1.417.300	-3.564.300	-910.000	-910.000	-910.000
3	+	Sonstige Transfererträge								
4	+	Öffentlich-rechtliche Leistungsentgelte								
5	+	Privatrechtliche Leistungsentgelte								
6	+	Kostenerstattungen und Kostenumlagen								
7	+	Sonstige ordentliche Erträge								
8	+	Aktivierte Eigenleistungen								
9	+/-	Bestandsveränderungen								
10	**=**	**Ordentliche Erträge**				**-1.417.300**	**-3.564.300**	**-910.000**	**-910.000**	**-910.000**
11	-	Personalaufwendungen								
12	-	Versorgungsaufwendungen								
13	-	Aufwendungen für Sach- und Dienstleistungen				631.700	1.364.000	300.000	300.000	300.000
14	-	Bilanzielle Abschreibungen								
15	-	Transferaufwendungen				947.000	2.312.300	707.000	707.000	707.000
16	-	Sonstige ordentliche Aufwendungen				5.100	5.100	5.100	5.100	5.100
17	**=**	**Ordentliche Aufwendungen**				**1.583.800**	**3.681.400**	**1.012.100**	**1.012.100**	**1.012.100**
18	**=**	**Ergebnis der laufenden Verwaltungstätigkeit** (=Zeilen 10 und 17)				**166.500**	**117.100**	**102.100**	**102.100**	**102.100**

		Teilergebnisplan	Ergebnis 2007	Ergebnis 2008	Ansatz 2009	Planung 2010	Planung 2011	Planung 2012	Planung 2013	Planung 2014
19	+	Finanzerträge								
20	-	Zinsen und sonstige Finanzaufwendungen								
21	**=**	**Finanzergebnis** (=Zeilen 19 und 20)								
22	**=**	**Ordentliches Ergebnis** (=Zeilen 18 und 21)				**166.500**	**117.100**	**102.100**	**102.100**	**102.100**
23	+	Außerordentliche Erträge								
24	-	Außerordentliche Aufwendungen								
25	**=**	**Außerordentliches Ergebnis** (=Zeilen 23 und 24)								
26	**=**	**Ergebnis vor internen Leistungsbeziehungen** (=Zeilen 22 und 25)				**166.500**	**117.100**	**102.100**	**102.100**	**102.100**
27	+	Erträge aus internen Leistungsbeziehungen								
28	-	Aufwendungen aus internen Leistungsbeziehungen								
29	**=**	**Ergebnis** (=Zeilen 26, 27 und 28)				**166.500**	**117.100**	**102.100**	**102.100**	**102.100**

Produkt 5113020	**Soziale Stadt Ostersbaum**	**P-Verantwortliche(r): Herr Verst**

Produktklassifizierung	Finanzprodukt

Kurzbeschreibung des Produktes

Dient der technischen Abwicklung des Stadtteilentwicklungsprogramms „Soziale Stadt“, das die Aufwertung des Images und der Qualität des Zusammenlebens hier im Stadtgebiet Ostersbaum zur Zielsetzung hat.

Zielgruppen des Produktes

- Bewohner
- Gewerbetreibende
- Hauseigentümer
- Immobilienbesitzer
- Soziale Einrichtungen
- Kultureinrichtungen

Auftragsgrundlagen

Ratsbeschlüsse

Produktziele

Produkt	5113020	Soziale Stadt Ostersbaum

Ziel	Bezeichnung
815D1	Durchführung der Projekte entsprechend Projektplan

Kennzahlen zur Zielerreichung		Ergebnis 2007	Ergebnis 2008	Ansatz 2009	Planung 2010	Planung 2011	Planung 2012	Planung 2013	Planung 2014
815D11 (%)	Zielerreichungsgrad				100,00	100,00	100,00	100,00	100,00

		Teilergebnisplan	**Ergebnis 2007**	**Ergebnis 2008**	**Ansatz 2009**	**Planung 2010**	**Planung 2011**	**Planung 2012**	**Planung 2013**	**Planung 2014**
1	+	Steuern und ähnliche Abgaben								
2	+	Zuwendungen und allgemeine Umlagen				-444.100	-100.000			
3	+	Sonstige Transfererträge								
4	+	Öffentlich-rechtliche Leistungsentgelte								
5	+	Privatrechtliche Leistungsentgelte								
6	+	Kostenerstattungen und Kostenumlagen								
7	+	Sonstige ordentliche Erträge								
8	+	Aktivierte Eigenleistungen								
9	+/-	Bestandsveränderungen								
10	**=**	**Ordentliche Erträge**				**-444.100**	**-100.000**			
11	-	Personalaufwendungen								
12	-	Versorgungsaufwendungen								
13	-	Aufwendungen für Sach- und Dienstleistungen				5.000	5.000			
14	-	Bilanzielle Abschreibungen								
15	-	Transferaufwendungen				439.100	95.000			
16	-	Sonstige ordentliche Aufwendungen								
17	**=**	**Ordentliche Aufwendungen**				**444.100**	**100.000**			
18	**=**	**Ergebnis der laufenden Verwaltungstätigkeit** (=Zeilen 10 und 17)								

		Teilergebnisplan	Ergebnis 2007	Ergebnis 2008	Ansatz 2009	Planung 2010	Planung 2011	Planung 2012	Planung 2013	Planung 2014
19	+	Finanzerträge								
20	-	Zinsen und sonstige Finanzaufwendungen								
21	**=**	**Finanzergebnis** (=Zeilen 19 und 20)								
22	**=**	**Ordentliches Ergebnis** (=Zeilen 18 und 21)								
23	+	Außerordentliche Erträge								
24	-	Außerordentliche Aufwendungen								
25	**=**	**Außerordentliches Ergebnis** (=Zeilen 23 und 24)								
26	**=**	**Ergebnis vor internen Leistungsbeziehungen** (=Zeilen 22 und 25)								
27	+	Erträge aus internen Leistungsbeziehungen								
28	-	Aufwendungen aus internen Leistungsbeziehungen								
29	**=**	**Ergebnis** (=Zeilen 26, 27 und 28)								

Geschäftsbereichsbüro 200.2 **Geschäftsbereichsbüro des GB 2.2** **Leitung: Herr Knutzen**

Produktbereich		Produktgruppe		Produkt	
11	Innere Verwaltung	1107	Geschäftsbereichsleitung GB 2.2	**1107010**	**Geschäftsbereichsleitung und Steuerungs-unterstützung – Kultur, Bildung und Sport**
25	Kultur und Wissenschaft	2501	Kulturförderung	**2501010**	**Kulturbüro**
		2502	KULTURsekretariat NRW	**2502010**	**KULTURsekretariat**
		2506	Theater und Konzerte	**2506010** **2506020**	**Zuschuss für Wuppertaler Bühnen** **Zuschuss für Tanztheater**

Produkt 1107010	**Geschäftsbereichsleitung und Steuerungsunterstützung - Kultur, Bildung und Sport**	**P-Verantwortliche(r): Herr Nocke**

Produktklassifizierung	Managementprodukt

Kurzbeschreibung des Produktes

- Leitung des Geschäftsbereichs 2.2
- Steuerungsunterstützung für den OB und den Verwaltungsvorstand
- Initiierung und Steuerung unternehmens- und geschäftsbereichsweiter Projekte
- Unterstützung und Entscheidungsvorbereitung für die politischen Gremien
- Controlling, Berichtswesen, Aufgabenkoordination und Steuerungsunterstützung innerhalb des GB 2.2
- Innenrevision für den GB 2.2

Zielgruppen des Produktes

- Rat und Gremien
- Verwaltungsvorstand
- Ressorts und Stadtbetriebe innerhalb des Geschäftsbereichs
- Gesamtverwaltung

Auftragsgrundlagen

- Organisationshoheit der Gemeinde gem. Artikel 28 GG, Artikel 78 Landesverfassung NW, §§ 70 ff. GONW
- Organisation gem. Beschlüssen des Rates und verwaltungsweiter Geschäftsverteilung

Produktziele

Produkt	1107010	Geschäftsbereichsleitung und Steuerungsunterstützung - Kultur, Bildung und Sport

Ziel	Bezeichnung
610B3	100 %ige Prüfung der Einhaltung der Zielvereinbarungen

Kennzahlen zur Zielerreichung		Ergebnis 2007	Ergebnis 2008	Ansatz 2009	Planung 2010	Planung 2011	Planung 2012	Planung 2013	Planung 2014
610B11 (%)	Quote der Zustimmungen zu den Vorlagen		100,00	100,00					
610B31 (%)	Quote der geprüften Zielvereinbarungen		100,00	100,00	100,00	100,00	100,00	100,00	100,00
610B51 (%)	Quote der geführten Gespräche		100,00	100,00					

		Teilergebnisplan	Ergebnis 2007	Ergebnis 2008	Ansatz 2009	Planung 2010	Planung 2011	Planung 2012	Planung 2013	Planung 2014
1	+	Steuern und ähnliche Abgaben								
2	+	Zuwendungen und allgemeine Umlagen		-104						
3	+	Sonstige Transfererträge								
4	+	Öffentlich-rechtliche Leistungsentgelte								
5	+	Privatrechtliche Leistungsentgelte			-250	-250	-250	-250	-250	-250
6	+	Kostenerstattungen und Kostenumlagen		-5.346	-5.700	-8.489	-8.494	-8.538	-8.539	-8.503
7	+	Sonstige ordentliche Erträge		-75.920	-25					
8	+	Aktivierte Eigenleistungen								
9	+/-	Bestandsveränderungen								
10	**=**	**Ordentliche Erträge**		**-81.371**	**-5.975**	**-8.739**	**-8.744**	**-8.788**	**-8.789**	**-8.753**
11	-	Personalaufwendungen		526.680	389.247	630.978	633.981	633.264	633.163	629.369
12	-	Versorgungsaufwendungen								
13	-	Aufwendungen für Sach- und Dienstleistungen		18.505	30.079	19.950	19.950	19.950	19.950	19.950
14	-	Bilanzielle Abschreibungen		648	907	381	381	330	72	72
15	-	Transferaufwendungen								
16	-	Sonstige ordentliche Aufwendungen		46.324	64.581	68.512	69.662	69.662	69.662	69.662
17	**=**	**Ordentliche Aufwendungen**		**592.157**	**484.815**	**719.822**	**723.974**	**723.206**	**722.847**	**719.053**
18	**=**	**Ergebnis der laufenden Verwaltungstätigkeit** (=Zeilen 10 und 17)		**510.787**	**478.839**	**711.083**	**715.231**	**714.419**	**714.059**	**710.300**

		Teilergebnisplan	Ergebnis 2007	Ergebnis 2008	Ansatz 2009	Planung 2010	Planung 2011	Planung 2012	Planung 2013	Planung 2014
19	+	Finanzerträge								
20	-	Zinsen und sonstige Finanzaufwendungen								
21	**=**	**Finanzergebnis** (=Zeilen 19 und 20)								
22	**=**	**Ordentliches Ergebnis** (=Zeilen 18 und 21)		**510.787**	**478.839**	**711.083**	**715.231**	**714.419**	**714.059**	**710.300**
23	+	Außerordentliche Erträge								
24	-	Außerordentliche Aufwendungen								
25	**=**	**Außerordentliches Ergebnis** (=Zeilen 23 und 24)								
26	**=**	**Ergebnis vor internen Leistungsbeziehungen** (=Zeilen 22 und 25)		**510.787**	**478.839**	**711.083**	**715.231**	**714.419**	**714.059**	**710.300**
27	+	Erträge aus internen Leistungsbeziehungen		-870.196	-470.142	-738.808	-742.617	-741.883	-740.938	-737.443
28	-	Aufwendungen aus internen Leistungsbeziehungen		44.707	29.422	87.628	87.598	87.616	86.954	86.935
29	**=**	**Ergebnis** (=Zeilen 26, 27 und 28)		**-314.703**	**38.120**	**59.903**	**60.212**	**60.152**	**60.076**	**59.792**

Personalkennzahlen	Ergebnis 2007	Ergebnis 2008	Ansatz 2009	Planung 2010	Planung 2011	Planung 2012	Planung 2013	Planung 2014
Anzahl Mitarbeiter		6,67		7,60	7,60	7,60	7,60	7,60
Vollzeitkräfte		5,83	6,85	8,77	8,66	8,50	8,40	8,31
Stellenplan		5,68		6,60	6,60	6,60	6,60	6,60

Produkt 2501010	**Kulturbüro**	**P-Verantwortliche(r): Frau Heigermoser**

Produktklassifizierung	Externes Produkt (Freiwillige Aufgabe)

Kurzbeschreibung des Produktes

- Förderung freier Kulturprojekte und kultureller Einrichtungen
- Beratung und Unterstützung von Kulturschaffenden
- Fachliche Begleitung institutionell geförderter Kultureinrichtungen
- Entwicklung und Durchführung eigener Kulturprojekte
- Informationsmanagement und Öffentlichkeitsarbeit
- Beteiligung an Ausschreibungen und Wettbewerben zu Kulturprogrammen
- Akquisition von Fördermitteln
- Vertretung der Stadt Wuppertal in kommunalen und überregionalen Gremien und Netzwerken
- Geschäftsführung Kulturausschuss
- Dokumentation (Jahresberichte etc.)

Zielgruppen des Produktes

- Einwohnerinnen und Einwohner der Stadt Wuppertal
- Kulturschaffende in der Kommune
- Kulturelle Einrichtungen in der Kommune
- kommunale, regionale und überregionale Kulturgremien

Auftragsgrundlagen

- Geschäftsverteilungsplan der Stadt Wuppertal
- Förderrichtlinien
- Beschlüsse von Rat und Gremien
- Mitgliedschaften und Verträge

Produktziele

Produkt	2501010	Kulturbüro

Ziel	Bezeichnung
724D1	Stabilisierung der Besucherzahl (p.a.) aus geförderten und eigenen Veranstaltungen auf der Basis des Vorjahres
724D2	Steigerung der Medienberichterstattung über eigene / geförderte Veranstaltungen auf der Basis von 2009

Kennzahlen zur Zielerreichung		Ergebnis 2007	Ergebnis 2008	Ansatz 2009	Planung 2010	Planung 2011	Planung 2012	Planung 2013	Planung 2014
724B11 (%)	Erhöhung Fördermittel (Eugen-u.Dri)		-68,00	2,00					
724B31 (EUR)	Finanz.Aufwand geförd. u. durchgef. Proj		200.000,00	176.000,00					
724B32 (STD)	Zeitl.Aufw geförd. u. durchgef Proj		11.304,00	5.300,00					
724B41 (ST)	Anzahl der Anträge und Beratungen		135,00	120,00					
724B51 (ST)	geförderte Einrichtungen		19,00	16,00					
724D11 (PRS)	Anz.Gesamtbesucher an geförd/eig.Veranst				50.000,00	50.000,00	50.000,00	50.000,00	50.000,00
724D21 (ST)	Anz. Artikel in regionalen Printmedien				120,00	120,00	120,00	120,00	120,00

Haushaltsplan 2010 / 2011 **200.2 Geschäftsbereichsbüro**

Stadtverwaltung Wuppertal **1.25.01.01 Kulturbüro**

		Teilergebnisplan	Ergebnis 2007	Ergebnis 2008	Ansatz 2009	Planung 2010	Planung 2011	Planung 2012	Planung 2013	Planung 2014
1	+	Steuern und ähnliche Abgaben								
2	+	Zuwendungen und allgemeine Umlagen		-745.133	-4.000	-3.000	-3.000	-3.000	-3.000	-3.000
3	+	Sonstige Transfererträge								
4	+	Öffentlich-rechtliche Leistungsentgelte								
5	+	Privatrechtliche Leistungsentgelte		-23.084	-100.000	-61.200	-61.200	-61.200	-61.200	-61.200
6	+	Kostenerstattungen und Kostenumlagen								
7	+	Sonstige ordentliche Erträge		-41.132						
8	+	Aktivierte Eigenleistungen								
9	+/-	Bestandsveränderungen								
10	**=**	**Ordentliche Erträge**		**-809.349**	**-104.000**	**-64.200**	**-64.200**	**-64.200**	**-64.200**	**-64.200**
11	-	Personalaufwendungen		452.224	343.021	279.256	280.772	280.639	282.089	283.661
12	-	Versorgungsaufwendungen								
13	-	Aufwendungen für Sach- und Dienstleistungen		49.302	51.031	48.450	49.050	49.050	49.050	49.050
14	-	Bilanzielle Abschreibungen		185	442	25	25	25	25	25
15	-	Transferaufwendungen		1.512.354	727.200	557.100	557.100	557.100	557.100	557.100
16	-	Sonstige ordentliche Aufwendungen		367.645	271.357	345.683	317.983	317.983	317.983	317.983
17	**=**	**Ordentliche Aufwendungen**		**2.381.710**	**1.393.051**	**1.230.514**	**1.204.930**	**1.204.797**	**1.206.247**	**1.207.819**
18	**=**	**Ergebnis der laufenden Verwaltungstätigkeit** (=Zeilen 10 und 17)		**1.572.361**	**1.289.051**	**1.166.314**	**1.140.730**	**1.140.597**	**1.142.047**	**1.143.619**

		Teilergebnisplan	Ergebnis 2007	Ergebnis 2008	Ansatz 2009	Planung 2010	Planung 2011	Planung 2012	Planung 2013	Planung 2014
19	+	Finanzerträge								
20	-	Zinsen und sonstige Finanzaufwendungen								
21	**=**	**Finanzergebnis** (=Zeilen 19 und 20)								
22	**=**	**Ordentliches Ergebnis** (=Zeilen 18 und 21)		**1.572.361**	**1.289.051**	**1.166.314**	**1.140.730**	**1.140.597**	**1.142.047**	**1.143.619**
23	+	Außerordentliche Erträge								
24	-	Außerordentliche Aufwendungen								
25	**=**	**Außerordentliches Ergebnis** (=Zeilen 23 und 24)								
26	**=**	**Ergebnis vor internen Leistungsbeziehungen** (=Zeilen 22 und 25)		**1.572.361**	**1.289.051**	**1.166.314**	**1.140.730**	**1.140.597**	**1.142.047**	**1.143.619**
27	+	Erträge aus internen Leistungsbeziehungen								
28	-	Aufwendungen aus internen Leistungsbeziehungen		110.000	55.509	75.635	75.876	75.845	75.544	75.659
29	**=**	**Ergebnis** (=Zeilen 26, 27 und 28)		**1.682.361**	**1.344.560**	**1.241.949**	**1.216.606**	**1.216.442**	**1.217.591**	**1.219.277**

Personalkennzahlen	Ergebnis 2007	Ergebnis 2008	Ansatz 2009	Planung 2010	Planung 2011	Planung 2012	Planung 2013	Planung 2014
Anzahl Mitarbeiter		8,66		7,20	7,20	7,20	7,20	7,20
Vollzeitkräfte		7,08	6,60	4,36	4,30	4,24	4,19	4,16
Stellenplan		6,66		5,20	5,20	5,20	5,20	5,20

Produkt 2502010	**KULTURsekretariat**	**P-Verantwortliche(r): Herr Dr. Esch**

Produktklassifizierung	Finanzprodukt

Kurzbeschreibung des Produktes

Die Aufgaben des KULTURsekretariat NRW - i.R. eines ÖR- Vertrages - sind:

- Durchführung von Einzelprojekten
- Kooperation bei der Durchführung überregionaler und internationaler Projekte
- Management Kulturförderung (Förderung von kulturellen Projekten und Veranstaltungen, kulturellen Institutionen und Kulturschaffenden)
- Kulturentwicklung (u.a. Konzeption und Entwicklung von Marken und Profilen)

Zielgruppen des Produktes

- Mitgliedsstädte in NRW
- Kommunale, regionale und überregionale Kulturgremien
- Kulturelle Einrichtungen in der Kommune
- Kulturschaffende in der Kommune
- Einwohnerinnen und Einwohner der Stadt Wuppertal
- Kulturtouristen

Auftragsgrundlagen

- Geschäftsverteilungsplan der Stadt Wuppertal

- Förderrichtlinien
- Beschlüsse von Rat und Gremien
- Mitgliedschaften und Verträge
- Öffentlich rechtliche Vereinbarung über die Errichtung des Sekretariats für gemeinsame Kulturarbeit, veröffentlicht am 23.03.1986

Produktziele

Produkt	**2502010**	**KULTURsekretariat**

Auf die Ermittlung und Abbildung von Zielen und Zielkennzahlen wird für dieses Produkt verzichtet.

		Teilergebnisplan	Ergebnis 2007	Ergebnis 2008	Ansatz 2009	Planung 2010	Planung 2011	Planung 2012	Planung 2013	Planung 2014
1	+	Steuern und ähnliche Abgaben								
2	+	Zuwendungen und allgemeine Umlagen								
3	+	Sonstige Transfererträge								
4	+	Öffentlich-rechtliche Leistungsentgelte								
5	+	Privatrechtliche Leistungsentgelte								
6	+	Kostenerstattungen und Kostenumlagen		-342.002	-390.000	-395.000	-400.000	-405.000	-410.000	-415.000
7	+	Sonstige ordentliche Erträge								
8	+	Aktivierte Eigenleistungen								
9	+/-	Bestandsveränderungen								
10	**=**	**Ordentliche Erträge**		**-342.002**	**-390.000**	**-395.000**	**-400.000**	**-405.000**	**-410.000**	**-415.000**
11	-	Personalaufwendungen		383.437	439.656	359.280	364.809	370.130	375.681	381.095
12	-	Versorgungsaufwendungen								
13	-	Aufwendungen für Sach- und Dienstleistungen		12.913	5.174	6.200	6.200	6.200	6.200	6.200
14	-	Bilanzielle Abschreibungen		482	468					
15	-	Transferaufwendungen								
16	-	Sonstige ordentliche Aufwendungen		41.144	20.112	35.000	35.000	35.000	35.000	35.000
17	**=**	**Ordentliche Aufwendungen**		**437.975**	**465.411**	**400.480**	**406.009**	**411.330**	**416.881**	**422.295**
18	**=**	**Ergebnis der laufenden Verwaltungstätigkeit** (=Zeilen 10 und 17)		**95.973**	**75.411**	**5.480**	**6.009**	**6.330**	**6.881**	**7.295**

		Teilergebnisplan	Ergebnis 2007	Ergebnis 2008	Ansatz 2009	Planung 2010	Planung 2011	Planung 2012	Planung 2013	Planung 2014
19	+	Finanzerträge								
20	-	Zinsen und sonstige Finanzaufwendungen								
21	**=**	**Finanzergebnis** (=Zeilen 19 und 20)								
22	**=**	**Ordentliches Ergebnis** (=Zeilen 18 und 21)		**95.973**	**75.411**	**5.480**	**6.009**	**6.330**	**6.881**	**7.295**
23	+	Außerordentliche Erträge								
24	-	Außerordentliche Aufwendungen								
25	**=**	**Außerordentliches Ergebnis** (=Zeilen 23 und 24)								
26	**=**	**Ergebnis vor internen Leistungsbeziehungen** (=Zeilen 22 und 25)		**95.973**	**75.411**	**5.480**	**6.009**	**6.330**	**6.881**	**7.295**
27	+	Erträge aus internen Leistungsbeziehungen								
28	-	Aufwendungen aus internen Leistungsbeziehungen		19.590	29.565	22.951	22.951	22.951	22.951	22.951
29	**=**	**Ergebnis** (=Zeilen 26, 27 und 28)		**115.563**	**104.976**	**28.431**	**28.960**	**29.281**	**29.831**	**30.245**

Personalkennzahlen	Ergebnis 2007	Ergebnis 2008	Ansatz 2009	Planung 2010	Planung 2011	Planung 2012	Planung 2013	Planung 2014
Anzahl Mitarbeiter		6,67		9,20	9,20	9,20	9,20	9,20
Vollzeitkräfte		6,29	6,27	8,76	8,77	8,76	8,76	8,75
Stellenplan		6,66		9,20	9,20	9,20	9,20	9,20

Produkt 2506010	**Zuschuss für Wuppertaler Bühnen**	**P-Verantwortliche(r): Herr Nocke**

Produktklassifizierung	Finanzprodukt

Kurzbeschreibung des Produktes

- Betriebskostenzuschuss (inkl. Miet- und Betriebskosten) als Globalzuschuss ohne Differenzierung nach Sach- und Personalkosten

Zielgruppen des Produktes

- Wuppertaler Bühnen GmbH

Auftragsgrundlagen

- Beschlüsse von Rat und Gremien

Produktziele

Produkt	**2506010**	**Zuschuss für Wuppertaler Bühnen**

Ziele werden durch Wirtschaftspläne festgelegt.

		Teilergebnisplan	Ergebnis 2007	Ergebnis 2008	Ansatz 2009	Planung 2010	Planung 2011	Planung 2012	Planung 2013	Planung 2014
1	+	Steuern und ähnliche Abgaben								
2	+	Zuwendungen und allgemeine Umlagen		-4.665.600						
3	+	Sonstige Transfererträge								
4	+	Öffentlich-rechtliche Leistungsentgelte								
5	+	Privatrechtliche Leistungsentgelte								
6	+	Kostenerstattungen und Kostenumlagen								
7	+	Sonstige ordentliche Erträge								
8	+	Aktivierte Eigenleistungen								
9	+/-	Bestandsveränderungen								
10	**=**	**Ordentliche Erträge**		**-4.665.600**						
11	-	Personalaufwendungen								
12	-	Versorgungsaufwendungen								
13	-	Aufwendungen für Sach- und Dienstleistungen		54.627	375.050	456.000	456.000	456.000	456.000	456.000
14	-	Bilanzielle Abschreibungen								
15	-	Transferaufwendungen		14.902.558	11.317.700	10.908.700	10.908.700	10.908.700	10.908.700	10.908.700
16	-	Sonstige ordentliche Aufwendungen		567.858	2.954.320	2.229.390	2.284.890	2.284.890	2.284.890	2.284.890
17	**=**	**Ordentliche Aufwendungen**		**15.525.044**	**14.647.070**	**13.594.090**	**13.649.590**	**13.649.590**	**13.649.590**	**13.649.590**
18	**=**	**Ergebnis der laufenden Verwaltungstätigkeit** (=Zeilen 10 und 17)		**10.859.444**	**14.647.070**	**13.594.090**	**13.649.590**	**13.649.590**	**13.649.590**	**13.649.590**

		Teilergebnisplan	Ergebnis 2007	Ergebnis 2008	Ansatz 2009	Planung 2010	Planung 2011	Planung 2012	Planung 2013	Planung 2014
19	+	Finanzerträge								
20	-	Zinsen und sonstige Finanzaufwendungen								
21	**=**	**Finanzergebnis** (=Zeilen 19 und 20)								
22	**=**	**Ordentliches Ergebnis** (=Zeilen 18 und 21)		**10.859.444**	**14.647.070**	**13.594.090**	**13.649.590**	**13.649.590**	**13.649.590**	**13.649.590**
23	+	Außerordentliche Erträge								
24	-	Außerordentliche Aufwendungen								
25	**=**	**Außerordentliches Ergebnis** (=Zeilen 23 und 24)								
26	**=**	**Ergebnis vor internen Leistungsbeziehungen** (=Zeilen 22 und 25)		**10.859.444**	**14.647.070**	**13.594.090**	**13.649.590**	**13.649.590**	**13.649.590**	**13.649.590**
27	+	Erträge aus internen Leistungsbeziehungen								
28	-	Aufwendungen aus internen Leistungsbeziehungen		41.234	2.852.194	2.850.000	2.850.000	2.850.000	2.850.000	2.850.000
29	**=**	**Ergebnis** (=Zeilen 26, 27 und 28)		**10.900.678**	**17.499.264**	**16.444.090**	**16.499.590**	**16.499.590**	**16.499.590**	**16.499.590**

Produkt 2506020	**Zuschuss für Tanztheater**	**P-Verantwortliche(r): Herr Nocke**

Produktklassifizierung	Finanzprodukt

Kurzbeschreibung des Produktes

- Betriebskostenzuschuss (inkl. Miet- und Betriebskosten) als Globalzuschuss ohne Differenzierung nach Sach- und Personalkosten

Zielgruppen des Produktes

- Tanztheater Wuppertal Pina Bausch GmbH

Auftragsgrundlagen

- Beschlüsse von Rat und Gremien

Produktziele

Produkt	**2506020**	**Zuschuss für Tanztheater**

Ziele werden durch Wirtschaftspläne festgelegt.

		Teilergebnisplan	Ergebnis 2007	Ergebnis 2008	Ansatz 2009	Planung 2010	Planung 2011	Planung 2012	Planung 2013	Planung 2014
1	+	Steuern und ähnliche Abgaben								
2	+	Zuwendungen und allgemeine Umlagen								
3	+	Sonstige Transfererträge								
4	+	Öffentlich-rechtliche Leistungsentgelte								
5	+	Privatrechtliche Leistungsentgelte								
6	+	Kostenerstattungen und Kostenumlagen								
7	+	Sonstige ordentliche Erträge								
8	+	Aktivierte Eigenleistungen								
9	+/-	Bestandsveränderungen								
10	**=**	**Ordentliche Erträge**								
11	-	Personalaufwendungen								
12	-	Versorgungsaufwendungen								
13	-	Aufwendungen für Sach- und Dienstleistungen								
14	-	Bilanzielle Abschreibungen								
15	-	Transferaufwendungen		2.147.680	2.163.500	2.294.500	2.319.700	2.345.300	2.371.000	2.397.100
16	-	Sonstige ordentliche Aufwendungen								
17	**=**	**Ordentliche Aufwendungen**		**2.147.680**	**2.163.500**	**2.294.500**	**2.319.700**	**2.345.300**	**2.371.000**	**2.397.100**
18	**=**	**Ergebnis der laufenden Verwaltungstätigkeit** (=Zeilen 10 und 17)		**2.147.680**	**2.163.500**	**2.294.500**	**2.319.700**	**2.345.300**	**2.371.000**	**2.397.100**

		Teilergebnisplan	Ergebnis 2007	Ergebnis 2008	Ansatz 2009	Planung 2010	Planung 2011	Planung 2012	Planung 2013	Planung 2014
19	+	Finanzerträge								
20	-	Zinsen und sonstige Finanzaufwendungen								
21	**=**	**Finanzergebnis** (=Zeilen 19 und 20)								
22	**=**	**Ordentliches Ergebnis** (=Zeilen 18 und 21)		**2.147.680**	**2.163.500**	**2.294.500**	**2.319.700**	**2.345.300**	**2.371.000**	**2.397.100**
23	+	Außerordentliche Erträge								
24	-	Außerordentliche Aufwendungen								
25	**=**	**Außerordentliches Ergebnis** (=Zeilen 23 und 24)								
26	**=**	**Ergebnis vor internen Leistungsbeziehungen** (=Zeilen 22 und 25)		**2.147.680**	**2.163.500**	**2.294.500**	**2.319.700**	**2.345.300**	**2.371.000**	**2.397.100**
27	+	Erträge aus internen Leistungsbeziehungen								
28	-	Aufwendungen aus internen Leistungsbeziehungen								
29	**=**	**Ergebnis** (=Zeilen 26, 27 und 28)		**2.147.680**	**2.163.500**	**2.294.500**	**2.319.700**	**2.345.300**	**2.371.000**	**2.397.100**

Stadtbetrieb 206 **Schulen** **Leitung: Frau Fahrenkrog**

Produktbereich		Produktgruppe		Produkt	
21	Schulträgeraufgaben	2101	Bereitstellung schulischer Einrichtungen*	**2101010** **2101020** **2101030** **2101040** **2101050** **2101060** **2101070**	**Grundschulen*** **Hauptschulen*** **Realschulen*** **Gymnasien*** **Gesamtschulen*** **Förderschulen*** **Berufskollegs***
		2103	Zentrale schulbezogene Leistungen für Schüler und am Schulleben Beteiligte*	**2103010**	**Fördermaßnahmen***
		2104	Medienzentrum	**2104010** **2104020** **2104030**	**Medienzentrum** **Schülerbeförderung*** **Sekundärnutzung***
		2105	Betreuungsangebote	**2105010**	**Betreuungsangebote**
		2106	Schülerbeförderung	**2106010**	**Schülerbeförderung**
		2111	Grundschulen	**2111010**	**Grundschulen**
		2112	Hauptschulen	**2112010**	**Hauptschulen**
		2113	Realschulen	**2113010**	**Realschulen**
		2114	Gymnasien	**2114010**	**Gymnasien**

Produktbereich		Produktgruppe		Produkt	
21	Schulträgeraufgaben	2115	Gesamtschulen	**2115010**	**Gesamtschulen**
		2116	Förderschulen	**2116010**	**Förderschulen**
		2117	Berufskollegs	**2117010** **2117020**	**Berufskollegs** **Schulmensa Kohlstraße**
31	Soziale Leistungen	3104	Leistungen nach dem BAföG	**3104010**	**Leistungen nach dem BAföG**

*Die Produktgruppen und Produkte entfallen ab 2010. Nähere Hinweise können den jeweiligen Produktgruppen- bzw. Produktbeschreibungen entnommen werden.

Produkt 2101010	**Grundschulen**	**P-Verantwortliche(r): Frau Fahrenkrog**

Produktklassifizierung	Externes Produkt (Pflichtaufgabe)

Besonderer Hinweis zum Produkt

Aufgrund der finanzstatistischen Anforderungen wird das Produkt **„Grundschulen“** nur bis zum Ende des Haushaltsjahres 2009 unter 2101010 abgebildet.

Ab 01.01.2010 wird das Produkt unter **2111010** geführt. Auf einen doppelten Ausweis der erläuternden Texte wurde verzichtet.

Kennzahlen zur Zielerreichung		**Ergebnis 2007**	**Ergebnis 2008**	**Ansatz 2009**	**Planung 2010**	**Planung 2011**	**Planung 2012**	**Planung 2013**	**Planung 2014**
693B31 (%)	Soll-/Ist-Abweichung		100,00	100,00					
693B41 (%)	Soll-/Ist-Abweichung		100,00	100,00					

		Teilergebnisplan	Ergebnis 2007	Ergebnis 2008	Ansatz 2009	Planung 2010	Planung 2011	Planung 2012	Planung 2013	Planung 2014
1	+	Steuern und ähnliche Abgaben								
2	+	Zuwendungen und allgemeine Umlagen		-8.969.287	-4.207.337					
3	+	Sonstige Transfererträge								
4	+	Öffentlich-rechtliche Leistungsentgelte		-1.350.386	-1.282.702					
5	+	Privatrechtliche Leistungsentgelte			-166					
6	+	Kostenerstattungen und Kostenumlagen		-16.766	-298					
7	+	Sonstige ordentliche Erträge		-55.130	-6.254					
8	+	Aktivierte Eigenleistungen								
9	+/-	Bestandsveränderungen								
10	**=**	**Ordentliche Erträge**		**-10.391.570**	**-5.496.757**					
11	-	Personalaufwendungen		899.715	1.376.098					
12	-	Versorgungsaufwendungen								
13	-	Aufwendungen für Sach- und Dienstleistungen		7.594.473	6.980.084					
14	-	Bilanzielle Abschreibungen		302.981	152.234					
15	-	Transferaufwendungen		11.265.659	6.058.450					
16	-	Sonstige ordentliche Aufwendungen		9.734.363	9.055.041					
17	**=**	**Ordentliche Aufwendungen**		**29.797.192**	**23.621.906**					
18	**=**	**Ergebnis der laufenden Verwaltungstätigkeit** (=Zeilen 10 und 17)		**19.405.622**	**18.125.149**					

		Teilergebnisplan	Ergebnis 2007	Ergebnis 2008	Ansatz 2009	Planung 2010	Planung 2011	Planung 2012	Planung 2013	Planung 2014
19	+	Finanzerträge								
20	-	Zinsen und sonstige Finanzaufwendungen								
21	**=**	**Finanzergebnis** (=Zeilen 19 und 20)								
22	**=**	**Ordentliches Ergebnis** (=Zeilen 18 und 21)		**19.405.622**	**18.125.149**					
23	+	Außerordentliche Erträge								
24	-	Außerordentliche Aufwendungen								
25	**=**	**Außerordentliches Ergebnis** (=Zeilen 23 und 24)								
26	**=**	**Ergebnis vor internen Leistungsbeziehungen** (=Zeilen 22 und 25)		**19.405.622**	**18.125.149**					
27	+	Erträge aus internen Leistungsbeziehungen								
28	-	Aufwendungen aus internen Leistungsbeziehungen		1.456.348	855.300					
29	**=**	**Ergebnis** (=Zeilen 26, 27 und 28)		**20.861.970**	**18.980.449**					

Personalkennzahlen	Ergebnis 2007	Ergebnis 2008	Ansatz 2009	Planung 2010	Planung 2011	Planung 2012	Planung 2013	Planung 2014
Anzahl Mitarbeiter		37,83						
Vollzeitkräfte		15,28	12,53					
Stellenplan		15,45						

Produkt 2101020	**Hauptschulen**	**P-Verantwortliche(r): Frau Fahrenkrog**

Produktklassifizierung	Externes Produkt (Pflichtaufgabe)

Besonderer Hinweis zum Produkt

Aufgrund der finanzstatistischen Anforderungen wird das Produkt **„Hauptschulen“** nur bis zum Ende des Haushaltsjahres 2009 unter 2101020 abgebildet. **Ab 01.01.2010** wird das Produkt unter **2112010** geführt. Auf einen doppelten Ausweis der erläuternden Texte wurde verzichtet.

Kennzahlen zur Zielerreichung		**Ergebnis 2007**	**Ergebnis 2008**	**Ansatz 2009**	**Planung 2010**	**Planung 2011**	**Planung 2012**	**Planung 2013**	**Planung 2014**
694B31 (%)	Soll-/Ist-Abweichung		100,00	100,00					
694B41 (%)	Erreichungsgrad		100,00	100,00					

		Teilergebnisplan	Ergebnis 2007	Ergebnis 2008	Ansatz 2009	Planung 2010	Planung 2011	Planung 2012	Planung 2013	Planung 2014
1	+	Steuern und ähnliche Abgaben								
2	+	Zuwendungen und allgemeine Umlagen		-237.794	-138.134					
3	+	Sonstige Transfererträge								
4	+	Öffentlich-rechtliche Leistungsentgelte		-8.391	-1.336					
5	+	Privatrechtliche Leistungsentgelte			-724					
6	+	Kostenerstattungen und Kostenumlagen		-6.359	-281					
7	+	Sonstige ordentliche Erträge		-30.155	-6.047					
8	+	Aktivierte Eigenleistungen								
9	+/-	Bestandsveränderungen								
10	**=**	**Ordentliche Erträge**		**-282.700**	**-146.521**					
11	-	Personalaufwendungen		559.889	700.860					
12	-	Versorgungsaufwendungen								
13	-	Aufwendungen für Sach- und Dienstleistungen		2.661.451	3.109.921					
14	-	Bilanzielle Abschreibungen		82.413	96.447					
15	-	Transferaufwendungen		300.481	22.550					
16	-	Sonstige ordentliche Aufwendungen		3.363.163	3.134.084					
17	**=**	**Ordentliche Aufwendungen**		**6.967.397**	**7.063.862**					
18	**=**	**Ergebnis der laufenden Verwaltungstätigkeit** (=Zeilen 10 und 17)		**6.684.697**	**6.917.341**					

		Teilergebnisplan	Ergebnis 2007	Ergebnis 2008	Ansatz 2009	Planung 2010	Planung 2011	Planung 2012	Planung 2013	Planung 2014
19	+	Finanzerträge								
20	-	Zinsen und sonstige Finanzaufwendungen								
21	**=**	**Finanzergebnis** (=Zeilen 19 und 20)								
22	**=**	**Ordentliches Ergebnis** (=Zeilen 18 und 21)		**6.684.697**	**6.917.341**					
23	+	Außerordentliche Erträge								
24	-	Außerordentliche Aufwendungen								
25	**=**	**Außerordentliches Ergebnis** (=Zeilen 23 und 24)								
26	**=**	**Ergebnis vor internen Leistungsbeziehungen** (=Zeilen 22 und 25)		**6.684.697**	**6.917.341**					
27	+	Erträge aus internen Leistungsbeziehungen								
28	-	Aufwendungen aus internen Leistungsbeziehungen		585.645	415.235					
29	**=**	**Ergebnis** (=Zeilen 26, 27 und 28)		**7.270.341**	**7.332.575**					

Personalkennzahlen	Ergebnis 2007	Ergebnis 2008	Ansatz 2009	Planung 2010	Planung 2011	Planung 2012	Planung 2013	Planung 2014
Anzahl Mitarbeiter		20,46						
Vollzeitkräfte		14,18	10,53					
Stellenplan		14,52						

Produkt 2101030 **Realschulen** **P-Verantwortliche(r): Frau Fahrenkrog**

Produktklassifizierung	Externes Produkt (Pflichtaufgabe)

Besonderer Hinweis zum Produkt

Aufgrund der finanzstatistischen Anforderungen wird das Produkt **„Realschulen“** nur bis zum Ende des Haushaltsjahres 2009 unter 2101030 abgebildet.

Ab 01.01.2010 wird das Produkt unter **2113010** geführt. Auf einen doppelten Ausweis der erläuternden Texte wurde verzichtet.

Kennzahlen zur Zielerreichung		**Ergebnis 2007**	**Ergebnis 2008**	**Ansatz 2009**	**Planung 2010**	**Planung 2011**	**Planung 2012**	**Planung 2013**	**Planung 2014**
695B31 (%)	Erreichungsgrad		100,00	100,00					
695B41 (%)	Erreichungsgrad		100,00	100,00					

		Teilergebnisplan	Ergebnis 2007	Ergebnis 2008	Ansatz 2009	Planung 2010	Planung 2011	Planung 2012	Planung 2013	Planung 2014
1	+	Steuern und ähnliche Abgaben								
2	+	Zuwendungen und allgemeine Umlagen		-95.980	-43					
3	+	Sonstige Transfererträge								
4	+	Öffentlich-rechtliche Leistungsentgelte								
5	+	Privatrechtliche Leistungsentgelte								
6	+	Kostenerstattungen und Kostenumlagen		-6.359	-281					
7	+	Sonstige ordentliche Erträge		-2.976	-210					
8	+	Aktivierte Eigenleistungen								
9	+/-	Bestandsveränderungen								
10	**=**	**Ordentliche Erträge**		**-105.316**	**-534**					
11	-	Personalaufwendungen		339.543	509.235					
12	-	Versorgungsaufwendungen								
13	-	Aufwendungen für Sach- und Dienstleistungen		1.611.363	2.273.137					
14	-	Bilanzielle Abschreibungen		70.934	60.538					
15	-	Transferaufwendungen		60.090	20.000					
16	-	Sonstige ordentliche Aufwendungen		1.958.062	1.740.564					
17	**=**	**Ordentliche Aufwendungen**		**4.039.992**	**4.603.474**					
18	**=**	**Ergebnis der laufenden Verwaltungstätigkeit** (=Zeilen 10 und 17)		**3.934.676**	**4.602.940**					

		Teilergebnisplan	Ergebnis 2007	Ergebnis 2008	Ansatz 2009	Planung 2010	Planung 2011	Planung 2012	Planung 2013	Planung 2014
19	+	Finanzerträge								
20	-	Zinsen und sonstige Finanzaufwendungen								
21	**=**	**Finanzergebnis** (=Zeilen 19 und 20)								
22	**=**	**Ordentliches Ergebnis** (=Zeilen 18 und 21)		**3.934.676**	**4.602.940**					
23	+	Außerordentliche Erträge								
24	-	Außerordentliche Aufwendungen								
25	**=**	**Außerordentliches Ergebnis** (=Zeilen 23 und 24)								
26	**=**	**Ergebnis vor internen Leistungsbeziehungen** (=Zeilen 22 und 25)		**3.934.676**	**4.602.940**					
27	+	Erträge aus internen Leistungsbeziehungen								
28	-	Aufwendungen aus internen Leistungsbeziehungen		381.271	321.365					
29	**=**	**Ergebnis** (=Zeilen 26, 27 und 28)		**4.315.947**	**4.924.305**					

Personalkennzahlen	Ergebnis 2007	Ergebnis 2008	Ansatz 2009	Planung 2010	Planung 2011	Planung 2012	Planung 2013	Planung 2014
Anzahl Mitarbeiter		12,50						
Vollzeitkräfte		9,81	6,65					
Stellenplan		11,55						

Produkt 2101040	**Gymnasien**	**P-Verantwortliche(r): Frau Fahrenkrog**

Produktklassifizierung	Externes Produkt (Pflichtaufgabe)

Besonderer Hinweis zum Produkt

Aufgrund der finanzstatistischen Anforderungen wird das Produkt **„Gymnasien“** nur bis zum Ende des Haushaltsjahres 2009 unter 2101040 abgebildet.

Ab 01.01.2010 wird das Produkt unter **2114010** geführt. Auf einen doppelten Ausweis der erläuternden Texte wurde verzichtet.

Kennzahlen zur Zielerreichung		**Ergebnis 2007**	**Ergebnis 2008**	**Ansatz 2009**	**Planung 2010**	**Planung 2011**	**Planung 2012**	**Planung 2013**	**Planung 2014**
696B31 (%)	Erreichungsgrad		100,00	100,00					
696B41 (%)	Erreichungsgrad		100,00	100,00					

		Teilergebnisplan	Ergebnis 2007	Ergebnis 2008	Ansatz 2009	Planung 2010	Planung 2011	Planung 2012	Planung 2013	Planung 2014
1	+	Steuern und ähnliche Abgaben								
2	+	Zuwendungen und allgemeine Umlagen		-236.482	-227.043					
3	+	Sonstige Transfererträge								
4	+	Öffentlich-rechtliche Leistungsentgelte		-19.784	-19.738					
5	+	Privatrechtliche Leistungsentgelte								
6	+	Kostenerstattungen und Kostenumlagen		-6.359	-281					
7	+	Sonstige ordentliche Erträge		-3.721	-47					
8	+	Aktivierte Eigenleistungen								
9	+/-	Bestandsveränderungen								
10	**=**	**Ordentliche Erträge**		**-266.346**	**-247.109**					
11	-	Personalaufwendungen		593.151	1.005.478					
12	-	Versorgungsaufwendungen								
13	-	Aufwendungen für Sach- und Dienstleistungen		5.511.036	4.975.100					
14	-	Bilanzielle Abschreibungen		96.554	205.314					
15	-	Transferaufwendungen		71.200	20.000					
16	-	Sonstige ordentliche Aufwendungen		6.864.135	6.355.111					
17	**=**	**Ordentliche Aufwendungen**		**13.136.075**	**12.561.003**					
18	**=**	**Ergebnis der laufenden Verwaltungstätigkeit** (=Zeilen 10 und 17)		**12.869.729**	**12.313.894**					

		Teilergebnisplan	Ergebnis 2007	Ergebnis 2008	Ansatz 2009	Planung 2010	Planung 2011	Planung 2012	Planung 2013	Planung 2014
19	+	Finanzerträge								
20	-	Zinsen und sonstige Finanzaufwendungen								
21	**=**	**Finanzergebnis** (=Zeilen 19 und 20)								
22	**=**	**Ordentliches Ergebnis** (=Zeilen 18 und 21)		**12.869.729**	**12.313.894**					
23	+	Außerordentliche Erträge								
24	-	Außerordentliche Aufwendungen								
25	**=**	**Außerordentliches Ergebnis** (=Zeilen 23 und 24)								
26	**=**	**Ergebnis vor internen Leistungsbeziehungen** (=Zeilen 22 und 25)		**12.869.729**	**12.313.894**					
27	+	Erträge aus internen Leistungsbeziehungen								
28	-	Aufwendungen aus internen Leistungsbeziehungen		980.538	571.882					
29	**=**	**Ergebnis** (=Zeilen 26, 27 und 28)		**13.850.267**	**12.885.776**					

Personalkennzahlen	Ergebnis 2007	Ergebnis 2008	Ansatz 2009	Planung 2010	Planung 2011	Planung 2012	Planung 2013	Planung 2014
Anzahl Mitarbeiter		22,50						
Vollzeitkräfte		17,24	14,10					
Stellenplan		11,55						

Produkt 2101050 **Gesamtschulen** **P-Verantwortliche(r): Frau Fahrenkrog**

Produktklassifizierung	Externes Produkt (Pflichtaufgabe)

Besonderer Hinweis zum Produkt

Aufgrund der finanzstatistischen Anforderungen wird das Produkt **„Gesamtschulen“** nur bis zum Ende des Haushaltsjahres 2009 unter 2101050 abgebildet.

Ab 01.01.2010 wird das Produkt unter **2115010** geführt. Auf einen doppelten Ausweis der erläuternden Texte wurde verzichtet.

Kennzahlen zur Zielerreichung		**Ergebnis 2007**	**Ergebnis 2008**	**Ansatz 2009**	**Planung 2010**	**Planung 2011**	**Planung 2012**	**Planung 2013**	**Planung 2014**
697B31 (%)	Erreichungsgrad		100,00	100,00					
697B41 (%)	Erreichungsgrad		100,00	100,00					

		Teilergebnisplan	Ergebnis 2007	Ergebnis 2008	Ansatz 2009	Planung 2010	Planung 2011	Planung 2012	Planung 2013	Planung 2014
1	+	Steuern und ähnliche Abgaben								
2	+	Zuwendungen und allgemeine Umlagen		-118.605	-64.795					
3	+	Sonstige Transfererträge								
4	+	Öffentlich-rechtliche Leistungsentgelte		-43.572	-9.943					
5	+	Privatrechtliche Leistungsentgelte								
6	+	Kostenerstattungen und Kostenumlagen		-6.359	-298					
7	+	Sonstige ordentliche Erträge		-1.860	-254					
8	+	Aktivierte Eigenleistungen								
9	+/-	Bestandsveränderungen								
10	**=**	**Ordentliche Erträge**		**-170.396**	**-75.290**					
11	-	Personalaufwendungen		484.020	769.891					
12	-	Versorgungsaufwendungen								
13	-	Aufwendungen für Sach- und Dienstleistungen		1.584.043	2.236.398					
14	-	Bilanzielle Abschreibungen		51.840	218.086					
15	-	Transferaufwendungen		136.978	20.000					
16	-	Sonstige ordentliche Aufwendungen		1.987.666	1.703.239					
17	**=**	**Ordentliche Aufwendungen**		**4.244.546**	**4.947.615**					
18	**=**	**Ergebnis der laufenden Verwaltungstätigkeit** (=Zeilen 10 und 17)		**4.074.150**	**4.872.325**					

		Teilergebnisplan	Ergebnis 2007	Ergebnis 2008	Ansatz 2009	Planung 2010	Planung 2011	Planung 2012	Planung 2013	Planung 2014
19	+	Finanzerträge								
20	-	Zinsen und sonstige Finanzaufwendungen								
21	**=**	**Finanzergebnis** (=Zeilen 19 und 20)								
22	**=**	**Ordentliches Ergebnis** (=Zeilen 18 und 21)		**4.074.150**	**4.872.325**					
23	+	Außerordentliche Erträge								
24	-	Außerordentliche Aufwendungen								
25	**=**	**Außerordentliches Ergebnis** (=Zeilen 23 und 24)								
26	**=**	**Ergebnis vor internen Leistungsbeziehungen** (=Zeilen 22 und 25)		**4.074.150**	**4.872.325**					
27	+	Erträge aus internen Leistungsbeziehungen								
28	-	Aufwendungen aus internen Leistungsbeziehungen		412.559	354.350					
29	**=**	**Ergebnis** (=Zeilen 26, 27 und 28)		**4.486.709**	**5.226.675**					

Personalkennzahlen	Ergebnis 2007	Ergebnis 2008	Ansatz 2009	Planung 2010	Planung 2011	Planung 2012	Planung 2013	Planung 2014
Anzahl Mitarbeiter		16,50						
Vollzeitkräfte		13,55	11,17					
Stellenplan		11,55						

Produkt 2101060	**Förderschulen**	**P-Verantwortliche(r): Frau Fahrenkrog**

Produktklassifizierung	Externes Produkt (Pflichtaufgabe)

Besonderer Hinweis zum Produkt

Aufgrund der finanzstatistischen Anforderungen wird das Produkt **„Förderschulen“** nur bis zum Ende des Haushaltsjahres 2009 unter 2101060 abgebildet.

Ab 01.01.2010 wird das Produkt unter **2116010** geführt. Auf einen doppelten Ausweis der erläuternden Texte wurde verzichtet.

Kennzahlen zur Zielerreichung		**Ergebnis 2007**	**Ergebnis 2008**	**Ansatz 2009**	**Planung 2010**	**Planung 2011**	**Planung 2012**	**Planung 2013**	**Planung 2014**
698B31 (%)	Soll-/Ist-Abweichung		100,00	100,00					
698B41 (%)	Erreichungsgrad		100,00	100,00					

		Teilergebnisplan	Ergebnis 2007	Ergebnis 2008	Ansatz 2009	Planung 2010	Planung 2011	Planung 2012	Planung 2013	Planung 2014
1	+	Steuern und ähnliche Abgaben								
2	+	Zuwendungen und allgemeine Umlagen		-125.251	-83.719					
3	+	Sonstige Transfererträge								
4	+	Öffentlich-rechtliche Leistungsentgelte		-33.562	-19.926					
5	+	Privatrechtliche Leistungsentgelte								
6	+	Kostenerstattungen und Kostenumlagen		-6.359	-18.281					
7	+	Sonstige ordentliche Erträge		-32.631	-6.047					
8	+	Aktivierte Eigenleistungen								
9	+/-	Bestandsveränderungen								
10	**=**	**Ordentliche Erträge**		**-197.803**	**-127.973**					
11	-	Personalaufwendungen		440.185	463.528					
12	-	Versorgungsaufwendungen								
13	-	Aufwendungen für Sach- und Dienstleistungen		3.106.461	3.384.372					
14	-	Bilanzielle Abschreibungen		61.397	34.613					
15	-	Transferaufwendungen		228.205	156.000					
16	-	Sonstige ordentliche Aufwendungen		4.011.073	3.904.997					
17	**=**	**Ordentliche Aufwendungen**		**7.847.320**	**7.943.511**					
18	**=**	**Ergebnis der laufenden Verwaltungstätigkeit** (=Zeilen 10 und 17)		**7.649.517**	**7.815.538**					

		Teilergebnisplan	Ergebnis 2007	Ergebnis 2008	Ansatz 2009	Planung 2010	Planung 2011	Planung 2012	Planung 2013	Planung 2014
19	+	Finanzerträge								
20	-	Zinsen und sonstige Finanzaufwendungen								
21	**=**	**Finanzergebnis** (=Zeilen 19 und 20)								
22	**=**	**Ordentliches Ergebnis** (=Zeilen 18 und 21)		**7.649.517**	**7.815.538**					
23	+	Außerordentliche Erträge								
24	-	Außerordentliche Aufwendungen								
25	**=**	**Außerordentliches Ergebnis** (=Zeilen 23 und 24)								
26	**=**	**Ergebnis vor internen Leistungsbeziehungen** (=Zeilen 22 und 25)		**7.649.517**	**7.815.538**					
27	+	Erträge aus internen Leistungsbeziehungen								
28	-	Aufwendungen aus internen Leistungsbeziehungen		634.945	406.335					
29	**=**	**Ergebnis** (=Zeilen 26, 27 und 28)		**8.284.462**	**8.221.873**					

Personalkennzahlen	Ergebnis 2007	Ergebnis 2008	Ansatz 2009	Planung 2010	Planung 2011	Planung 2012	Planung 2013	Planung 2014
Anzahl Mitarbeiter		16,46						
Vollzeitkräfte		11,36	7,87					
Stellenplan		15,52						

Produkt 2101070 **Berufskollegs** **P-Verantwortliche(r): Frau Fahrenkrog**

Produktklassifizierung	Externes Produkt (Pflichtaufgabe)

Besonderer Hinweis zum Produkt

Aufgrund der finanzstatistischen Anforderungen wird das Produkt **„Berufskollegs“** nur bis zum Ende des Haushaltsjahres 2009 unter 2101070 abgebildet.

Ab 01.01.2010 werden die ehemaligen Teilprodukte unter **2117010** „Berufskollegs“ und **2117020** „Schulmensa Kohlstraße“ geführt. Auf einen doppelten Ausweis der erläuternden Texte wurde verzichtet.

Kennzahlen zur Zielerreichung		**Ergebnis 2007**	**Ergebnis 2008**	**Ansatz 2009**	**Planung 2010**	**Planung 2011**	**Planung 2012**	**Planung 2013**	**Planung 2014**
699B31 (%)	Soll-/Ist-Abweichung		100,00	100,00					
699B41 (%)	Erreichungsgrad		100,00	100,00					

		Teilergebnisplan	Ergebnis 2007	Ergebnis 2008	Ansatz 2009	Planung 2010	Planung 2011	Planung 2012	Planung 2013	Planung 2014
1	+	Steuern und ähnliche Abgaben								
2	+	Zuwendungen und allgemeine Umlagen		-60.713	-43					
3	+	Sonstige Transfererträge								
4	+	Öffentlich-rechtliche Leistungsentgelte								
5	+	Privatrechtliche Leistungsentgelte		-24.802	-14.221					
6	+	Kostenerstattungen und Kostenumlagen		-6.359	-281					
7	+	Sonstige ordentliche Erträge		-26.764	-47					
8	+	Aktivierte Eigenleistungen								
9	+/-	Bestandsveränderungen								
10	**=**	**Ordentliche Erträge**		**-118.638**	**-14.591**					
11	-	Personalaufwendungen		1.088.952	1.039.300					
12	-	Versorgungsaufwendungen								
13	-	Aufwendungen für Sach- und Dienstleistungen		3.995.629	4.883.971					
14	-	Bilanzielle Abschreibungen		154.786	260.976					
15	-	Transferaufwendungen		6.888	750					
16	-	Sonstige ordentliche Aufwendungen		4.708.056	4.685.311					
17	**=**	**Ordentliche Aufwendungen**		**9.954.311**	**10.870.308**					
18	**=**	**Ergebnis der laufenden Verwaltungstätigkeit** (=Zeilen 10 und 17)		**9.835.673**	**10.855.717**					

		Teilergebnisplan	Ergebnis 2007	Ergebnis 2008	Ansatz 2009	Planung 2010	Planung 2011	Planung 2012	Planung 2013	Planung 2014
19	+	Finanzerträge								
20	-	Zinsen und sonstige Finanzaufwendungen								
21	**=**	**Finanzergebnis** (=Zeilen 19 und 20)								
22	**=**	**Ordentliches Ergebnis** (=Zeilen 18 und 21)		**9.835.673**	**10.855.717**					
23	+	Außerordentliche Erträge								
24	-	Außerordentliche Aufwendungen								
25	**=**	**Außerordentliches Ergebnis** (=Zeilen 23 und 24)								
26	**=**	**Ergebnis vor internen Leistungsbeziehungen** (=Zeilen 22 und 25)		**9.835.673**	**10.855.717**					
27	+	Erträge aus internen Leistungsbeziehungen								
28	-	Aufwendungen aus internen Leistungsbeziehungen		818.505	553.927					
29	**=**	**Ergebnis** (=Zeilen 26, 27 und 28)		**10.654.178**	**11.409.644**					

Personalkennzahlen	Ergebnis 2007	Ergebnis 2008	Ansatz 2009	Planung 2010	Planung 2011	Planung 2012	Planung 2013	Planung 2014
Anzahl Mitarbeiter		30,75						
Vollzeitkräfte		26,74	22,13					
Stellenplan		22,83						

Produkt 2103010	**Fördermaßnahmen**	**P-Verantwortliche(r): Frau Fahrenkrog**

Produktklassifizierung	Externes Produkt (Pflichtaufgabe)

Besonderer Hinweis zum Produkt

Das Produkt **„Fördermaßnahmen“** wird nur bis zum Ende des Haushaltsjahres 2009 unter **2103010** abgebildet.

Ab **01.01.2010** entfällt das Produkt, da sich lediglich das Teilprodukt **„Betreuungsangebote“** mit der Nummer **2103013** als sinnvoll in der Darstellung erwiesen hat. Für dieses ehemalige Teilprodukt gibt es ab dem **01.01.2010** das neue Produkt **„Betreuungsangebote“** mit der Nummer **2105010**.

Kennzahlen zur Zielerreichung		**Ergebnis 2007**	**Ergebnis 2008**	**Ansatz 2009**	**Planung 2010**	**Planung 2011**	**Planung 2012**	**Planung 2013**	**Planung 2014**
700B11 (ST)	Vielfalt der Angebotsstruktur		7,00	7,00					
700B31 (%)	Soll-/Ist-Abweichung		100,00	100,00					
700B41 (%)	Soll-/Ist-Abweichung		100,00	100,00					

		Teilergebnisplan	Ergebnis 2007	Ergebnis 2008	Ansatz 2009	Planung 2010	Planung 2011	Planung 2012	Planung 2013	Planung 2014
1	+	Steuern und ähnliche Abgaben								
2	+	Zuwendungen und allgemeine Umlagen		-1.438.208						
3	+	Sonstige Transfererträge								
4	+	Öffentlich-rechtliche Leistungsentgelte								
5	+	Privatrechtliche Leistungsentgelte								
6	+	Kostenerstattungen und Kostenumlagen								
7	+	Sonstige ordentliche Erträge		-45.884						
8	+	Aktivierte Eigenleistungen								
9	+/-	Bestandsveränderungen								
10	**=**	**Ordentliche Erträge**		**-1.484.092**						
11	-	Personalaufwendungen		464.872	356.621					
12	-	Versorgungsaufwendungen								
13	-	Aufwendungen für Sach- und Dienstleistungen		6.048	11.014					
14	-	Bilanzielle Abschreibungen		149	141					
15	-	Transferaufwendungen		2.895.170	15.100					
16	-	Sonstige ordentliche Aufwendungen		6.096	8.579					
17	**=**	**Ordentliche Aufwendungen**		**3.372.336**	**391.455**					
18	**=**	**Ergebnis der laufenden Verwaltungstätigkeit** (=Zeilen 10 und 17)		**1.888.244**	**391.455**					

		Teilergebnisplan	Ergebnis 2007	Ergebnis 2008	Ansatz 2009	Planung 2010	Planung 2011	Planung 2012	Planung 2013	Planung 2014
19	+	Finanzerträge								
20	-	Zinsen und sonstige Finanzaufwendungen								
21	**=**	**Finanzergebnis** (=Zeilen 19 und 20)								
22	**=**	**Ordentliches Ergebnis** (=Zeilen 18 und 21)		**1.888.244**	**391.455**					
23	+	Außerordentliche Erträge								
24	-	Außerordentliche Aufwendungen								
25	**=**	**Außerordentliches Ergebnis** (=Zeilen 23 und 24)								
26	**=**	**Ergebnis vor internen Leistungsbeziehungen** (=Zeilen 22 und 25)		**1.888.244**	**391.455**					
27	+	Erträge aus internen Leistungsbeziehungen								
28	-	Aufwendungen aus internen Leistungsbeziehungen		255.966	220.715					
29	**=**	**Ergebnis** (=Zeilen 26, 27 und 28)		**2.144.209**	**612.169**					

Personalkennzahlen	Ergebnis 2007	Ergebnis 2008	Ansatz 2009	Planung 2010	Planung 2011	Planung 2012	Planung 2013	Planung 2014
Anzahl Mitarbeiter								
Vollzeitkräfte			9,44					
Stellenplan								

Produkt 2104010	**Medienzentrum**	**P-Verantwortliche(r): Fr. Fahrenkrog**

Produktklassifizierung	Externes Produkt (Pflichtaufgabe)

Kurzbeschreibung des Produktes

- Zentrale Bereitstellung, Verleih und Produktion bildungsrelevanter Medien. Beschaffung und Support der neuen Medien für die Wuppertaler Schulen.

Zielgruppen des Produktes

- Schulen, Ressorts, Stadt-, Eigen- und Tochterbetriebe der Stadt
- Freie Träger der Jugendpflege, freie Wohlfahrtsverbände, Einrichtungen außerschulischer Bildungs- und Kulturarbeit, kulturelle Initiativen, gemeinnützige Vereine, Institutionen und Organisationen in Wuppertal
- Privatpersonen

Auftragsgrundlagen

- Bundes- und Landesrecht
- Schul- und Bildungsgesetze NRW
- Rechtsverordnungen und Erlasse

Produktziele

Förderschulen	2104010	Medienzentrum

Ziel	Bezeichnung
701D1	Umsetzung der Meilensteine des Medienentwicklungsplanes für die Wuppertaler Schulen bis 2014

Kennzahlen zur Zielerreichung		Ergebnis 2007	Ergebnis 2008	Ansatz 2009	Planung 2010	Planung 2011	Planung 2012	Planung 2013	Planung 2014
701B11 (ST)	Verhältnis Schüler je PC		7,83	8,00					
701B31 (ST)	Verleihzahlen		24.007,00	21.400,00					
701B41 (%)	Erreichungsgrad		72,00	100,00					
701D11 (ST)	Verhältnis Schüler/innen je PC				6,00	6,00	6,00	6,00	6,00
701D12 (%)	Vernetzungsgrad in Grundschulen				100,00	100,00	100,00	100,00	100,00
701D13 (%)	Vernetzungsgrad in Hauptschulen				100,00	100,00	100,00	100,00	100,00
701D14 (%)	Vernetzungsgrad in Realschulen				100,00	100,00	100,00	100,00	100,00
701D15 (%)	Vernetzungsgrad in Gymnasien				100,00	100,00	100,00	100,00	100,00
701D16 (%)	Vernetzungsgrad in Gesamtschulen				100,00	100,00	100,00	100,00	100,00
701D17 (%)	Vernetzungsgrad in Förderschulen				100,00	100,00	100,00	100,00	100,00
701D18 (%)	Vernetzungsgrad in Berufskollegs				100,00	100,00	100,00	100,00	100,00

Haushaltsplan 2010 / 2011 **206 Schulen**

Stadtverwaltung Wuppertal **1.21.04.01 Medienzentrum**

		Teilergebnisplan	Ergebnis 2007	Ergebnis 2008	Ansatz 2009	Planung 2010	Planung 2011	Planung 2012	Planung 2013	Planung 2014
1	+	Steuern und ähnliche Abgaben								
2	+	Zuwendungen und allgemeine Umlagen		-22.162		-340.000	-290.000	-90.000	-90.000	-90.000
3	+	Sonstige Transfererträge								
4	+	Öffentlich-rechtliche Leistungsentgelte		-171.760	-150.636	-57.000	-57.000	-57.000	-57.000	-57.000
5	+	Privatrechtliche Leistungsentgelte		-3.322	-1.189	-10.193	-10.166	-10.142	-10.142	-10.142
6	+	Kostenerstattungen und Kostenumlagen		-705	-100	-100	-100	-100	-100	-100
7	+	Sonstige ordentliche Erträge		-95.129	-1.596	-750	-750	-750	-750	-750
8	+	Aktivierte Eigenleistungen								
9	+/-	Bestandsveränderungen								
10	**=**	**Ordentliche Erträge**		**-293.078**	**-153.521**	**-408.043**	**-358.016**	**-157.992**	**-157.992**	**-157.992**
11	-	Personalaufwendungen		734.464	651.710					
12	-	Versorgungsaufwendungen								
13	-	Aufwendungen für Sach- und Dienstleistungen		150.115	32.142	401.104	401.404	400.954	400.954	400.954
14	-	Bilanzielle Abschreibungen		81.509	40.893					
15	-	Transferaufwendungen		347.434		340.000	290.000	90.000	90.000	90.000
16	-	Sonstige ordentliche Aufwendungen		70.960	55.507	85.792	87.290	87.290	87.290	87.290
17	**=**	**Ordentliche Aufwendungen**		**1.384.481**	**780.253**	**826.896**	**778.693**	**578.244**	**578.244**	**578.244**
18	**=**	**Ergebnis der laufenden Verwaltungstätigkeit** (=Zeilen 10 und 17)		**1.091.403**	**626.732**	**418.853**	**420.678**	**420.252**	**420.252**	**420.252**

		Teilergebnisplan	Ergebnis 2007	Ergebnis 2008	Ansatz 2009	Planung 2010	Planung 2011	Planung 2012	Planung 2013	Planung 2014
19	+	Finanzerträge								
20	-	Zinsen und sonstige Finanzaufwendungen								
21	**=**	**Finanzergebnis** (=Zeilen 19 und 20)								
22	**=**	**Ordentliches Ergebnis** (=Zeilen 18 und 21)		**1.091.403**	**626.732**	**418.853**	**420.678**	**420.252**	**420.252**	**420.252**
23	+	Außerordentliche Erträge								
24	-	Außerordentliche Aufwendungen								
25	**=**	**Außerordentliches Ergebnis** (=Zeilen 23 und 24)								
26	**=**	**Ergebnis vor internen Leistungsbeziehungen** (=Zeilen 22 und 25)		**1.091.403**	**626.732**	**418.853**	**420.678**	**420.252**	**420.252**	**420.252**
27	+	Erträge aus internen Leistungsbeziehungen		-175.885	-200.250	-200.250	-200.250	-200.250	-200.250	-200.250
28	-	Aufwendungen aus internen Leistungsbeziehungen		264.397	178.470	158.231	158.372	158.250	157.766	157.780
29	**=**	**Ergebnis** (=Zeilen 26, 27 und 28)		**1.179.915**	**604.952**	**376.834**	**378.799**	**378.252**	**377.768**	**377.782**

Personalkennzahlen	Ergebnis 2007	Ergebnis 2008	Ansatz 2009	Planung 2010	Planung 2011	Planung 2012	Planung 2013	Planung 2014
Anzahl Mitarbeiter		15,00		13,42	13,42	13,42	13,42	13,42
Vollzeitkräfte		14,50	14,07	14,82	14,79	14,63	14,56	14,35
Stellenplan		11,49		12,90	12,90	12,90	12,90	12,90

Produkt 2104020 **Schülerbeförderung** **P-Verantwortliche(r): Fr. Fahrenkrog**

Produktklassifizierung	Externes Produkt (Pflichtaufgabe)

Besonderer Hinweis zum Produkt

Aufgrund der finanzstatistischen Anforderungen wird das Produkt **„Schülerbeförderung“** nur bis zum Ende des Haushaltsjahres 2009 unter **2104020** abgebildet.

Ab 01.01.2010 wird das Produkt unter **2106010** geführt. Auf einen doppelten Ausweis der erläuternden Texte wurde verzichtet.

Kennzahlen zur Zielerreichung		**Ergebnis 2007**	**Ergebnis 2008**	**Ansatz 2009**	**Planung 2010**	**Planung 2011**	**Planung 2012**	**Planung 2013**	**Planung 2014**
702B11 (%)	Einhaltung § 97 Schulgesetz NW		100,00	100,00					
702B31 (%)	Erreichungsgrad		95,00	95,00					
702B41 (%)	Erreichungsgrad		50,00	100,00					

Haushaltsplan 2010 / 2011 **206 Schulen**

Stadtverwaltung Wuppertal **1.21.04.02 Schülerbeförderung**

		Teilergebnisplan	Ergebnis 2007	Ergebnis 2008	Ansatz 2009	Planung 2010	Planung 2011	Planung 2012	Planung 2013	Planung 2014
1	+	Steuern und ähnliche Abgaben								
2	+	Zuwendungen und allgemeine Umlagen		-8						
3	+	Sonstige Transfererträge								
4	+	Öffentlich-rechtliche Leistungsentgelte								
5	+	Privatrechtliche Leistungsentgelte								
6	+	Kostenerstattungen und Kostenumlagen		-2.304						
7	+	Sonstige ordentliche Erträge		-45.884						
8	+	Aktivierte Eigenleistungen								
9	+/-	Bestandsveränderungen								
10	**=**	**Ordentliche Erträge**		**-48.196**						
11	-	Personalaufwendungen		464.872	356.622					
12	-	Versorgungsaufwendungen								
13	-	Aufwendungen für Sach- und Dienstleistungen		4.522.939	4.500.445					
14	-	Bilanzielle Abschreibungen		149	141					
15	-	Transferaufwendungen								
16	-	Sonstige ordentliche Aufwendungen		396.152	8.635					
17	**=**	**Ordentliche Aufwendungen**		**5.384.112**	**4.865.842**					
18	**=**	**Ergebnis der laufenden Verwaltungstätigkeit** (=Zeilen 10 und 17)		**5.335.915**	**4.865.842**					

		Teilergebnisplan	Ergebnis 2007	Ergebnis 2008	Ansatz 2009	Planung 2010	Planung 2011	Planung 2012	Planung 2013	Planung 2014
19	+	Finanzerträge								
20	-	Zinsen und sonstige Finanzaufwendungen								
21	**=**	**Finanzergebnis** (=Zeilen 19 und 20)								
22	**=**	**Ordentliches Ergebnis** (=Zeilen 18 und 21)		**5.335.915**	**4.865.842**					
23	+	Außerordentliche Erträge								
24	-	Außerordentliche Aufwendungen								
25	**=**	**Außerordentliches Ergebnis** (=Zeilen 23 und 24)								
26	**=**	**Ergebnis vor internen Leistungsbeziehungen** (=Zeilen 22 und 25)		**5.335.915**	**4.865.842**					
27	+	Erträge aus internen Leistungsbeziehungen								
28	-	Aufwendungen aus internen Leistungsbeziehungen		814.539	546.474					
29	**=**	**Ergebnis** (=Zeilen 26, 27 und 28)		**6.150.454**	**5.412.316**					

Personalkennzahlen	Ergebnis 2007	Ergebnis 2008	Ansatz 2009	Planung 2010	Planung 2011	Planung 2012	Planung 2013	Planung 2014
Anzahl Mitarbeiter								
Vollzeitkräfte			9,48					
Stellenplan								

Produkt 2104030	**Sekundärnutzung**	**P-Verantwortliche(r): Frau Fahrenkrog**

Produktklassifizierung	Externes Produkt (Freiwillige Aufgabe)

Besonderer Hinweis zum Produkt

Das Produkt **„Sekundärnutzung“** wird nur bis zum Ende des Haushaltsjahres 2009 unter **2104030** abgebildet.

Ab **01.01.2010** entfällt das Produkt, da es sich als ineffizient erwiesen hat und nicht weiter benötigt wird.

Kennzahlen zur Zielerreichung		**Ergebnis 2007**	**Ergebnis 2008**	**Ansatz 2009**	**Planung 2010**	**Planung 2011**	**Planung 2012**	**Planung 2013**	**Planung 2014**
703B31 (%)	Soll-/Ist-Abweichung		100,00	100,00					

Haushaltsplan 2010 / 2011 **206 Schulen**

Stadtverwaltung Wuppertal **1.21.04.03 Sekundärnutzung**

		Teilergebnisplan	Ergebnis 2007	Ergebnis 2008	Ansatz 2009	Planung 2010	Planung 2011	Planung 2012	Planung 2013	Planung 2014
1	+	Steuern und ähnliche Abgaben								
2	+	Zuwendungen und allgemeine Umlagen								
3	+	Sonstige Transfererträge								
4	+	Öffentlich-rechtliche Leistungsentgelte								
5	+	Privatrechtliche Leistungsentgelte		-248.707	-2.379.308					
6	+	Kostenerstattungen und Kostenumlagen								
7	+	Sonstige ordentliche Erträge								
8	+	Aktivierte Eigenleistungen								
9	+/-	Bestandsveränderungen								
10	**=**	**Ordentliche Erträge**		**-248.707**	**-2.379.308**					
11	-	Personalaufwendungen								
12	-	Versorgungsaufwendungen								
13	-	Aufwendungen für Sach- und Dienstleistungen		504	363					
14	-	Bilanzielle Abschreibungen								
15	-	Transferaufwendungen								
16	-	Sonstige ordentliche Aufwendungen		650	662					
17	**=**	**Ordentliche Aufwendungen**		**1.154**	**1.025**					
18	**=**	**Ergebnis der laufenden Verwaltungstätigkeit** (=Zeilen 10 und 17)		**-247.553**	**-2.378.283**					

		Teilergebnisplan	Ergebnis 2007	Ergebnis 2008	Ansatz 2009	Planung 2010	Planung 2011	Planung 2012	Planung 2013	Planung 2014
19	+	Finanzerträge								
20	-	Zinsen und sonstige Finanzaufwendungen								
21	**=**	**Finanzergebnis** (=Zeilen 19 und 20)								
22	**=**	**Ordentliches Ergebnis** (=Zeilen 18 und 21)		**-247.553**	**-2.378.283**					
23	+	Außerordentliche Erträge								
24	-	Außerordentliche Aufwendungen								
25	**=**	**Außerordentliches Ergebnis** (=Zeilen 23 und 24)								
26	**=**	**Ergebnis vor internen Leistungsbeziehungen** (=Zeilen 22 und 25)		**-247.553**	**-2.378.283**					
27	+	Erträge aus internen Leistungsbeziehungen								
28	-	Aufwendungen aus internen Leistungsbeziehungen		85.712	86.972					
29	**=**	**Ergebnis** (=Zeilen 26, 27 und 28)		**-161.841**	**-2.291.311**					

Personalkennzahlen	Ergebnis 2007	Ergebnis 2008	Ansatz 2009	Planung 2010	Planung 2011	Planung 2012	Planung 2013	Planung 2014
Anzahl Mitarbeiter								
Vollzeitkräfte			0,48					
Stellenplan								

Produkt 2105010	**Betreuungsangebote**	**P-Verantwortliche(r): Fr. Fahrenkrog**

Produktklassifizierung	Externes Produkt (Pflichtaufgabe)

Kurzbeschreibung des Produktes

- Sicherung einer verlässlichen Betreuung und Förderung an den städtischen Schulen über den Unterricht hinaus.
- Kompensation von fachlichen und erzieherischen Defiziten bei Benachteiligten.

Zielgruppen des Produktes

- Schüler und Schülerinnen
- Erziehungsberechtigte

Auftragsgrundlagen

- Bundes- und Landesrecht
- Schul- und Bildungsgesetze NRW
- Rechtsverordnungen und Erlasse

Produktziele

Förderschulen	2105010	Betreuungsangebote

Ziel	Bezeichnung
706D1	Erhalt und Weiterentwicklung der unterschiedlichen Betreuungsangebote für schulpflichtige Kinder

Kennzahlen zur Zielerreichung		Ergebnis 2007	Ergebnis 2008	Ansatz 2009	Planung 2010	Planung 2011	Planung 2012	Planung 2013	Planung 2014
706D11 (%)	Zielerreichungsgrad				100,00	100,00	100,00	100,00	100,00

		Teilergebnisplan	Ergebnis 2007	Ergebnis 2008	Ansatz 2009	Planung 2010	Planung 2011	Planung 2012	Planung 2013	Planung 2014
1	+	Steuern und ähnliche Abgaben								
2	+	Zuwendungen und allgemeine Umlagen				-5.641.237	-6.867.737	-5.641.237	-5.641.237	-5.641.237
3	+	Sonstige Transfererträge								
4	+	Öffentlich-rechtliche Leistungsentgelte				-1.422.794	-1.422.794	-1.422.794	-1.422.794	-1.422.794
5	+	Privatrechtliche Leistungsentgelte				-129	-129	-128	-128	-128
6	+	Kostenerstattungen und Kostenumlagen								
7	+	Sonstige ordentliche Erträge								
8	+	Aktivierte Eigenleistungen								
9	+/-	Bestandsveränderungen								
10	**=**	**Ordentliche Erträge**				**-7.064.160**	**-8.290.659**	**-7.064.159**	**-7.064.159**	**-7.064.159**
11	-	Personalaufwendungen				415.538	416.256	413.493	412.644	410.826
12	-	Versorgungsaufwendungen								
13	-	Aufwendungen für Sach- und Dienstleistungen				11.445	11.452	11.442	11.442	11.442
14	-	Bilanzielle Abschreibungen				125	125	118	117	117
15	-	Transferaufwendungen				8.063.731	9.290.231	8.063.731	8.063.731	8.063.731
16	-	Sonstige ordentliche Aufwendungen				28.657	28.693	28.693	28.693	28.693
17	**=**	**Ordentliche Aufwendungen**				**8.519.496**	**9.746.757**	**8.517.476**	**8.516.626**	**8.514.808**
18	**=**	**Ergebnis der laufenden Verwaltungstätigkeit** (=Zeilen 10 und 17)				**1.455.336**	**1.456.098**	**1.453.317**	**1.452.468**	**1.450.649**

		Teilergebnisplan	Ergebnis 2007	Ergebnis 2008	Ansatz 2009	Planung 2010	Planung 2011	Planung 2012	Planung 2013	Planung 2014
19	+	Finanzerträge								
20	-	Zinsen und sonstige Finanzaufwendungen								
21	**=**	**Finanzergebnis** (=Zeilen 19 und 20)								
22	**=**	**Ordentliches Ergebnis** (=Zeilen 18 und 21)				**1.455.336**	**1.456.098**	**1.453.317**	**1.452.468**	**1.450.649**
23	+	Außerordentliche Erträge								
24	-	Außerordentliche Aufwendungen								
25	**=**	**Außerordentliches Ergebnis** (=Zeilen 23 und 24)								
26	**=**	**Ergebnis vor internen Leistungsbeziehungen** (=Zeilen 22 und 25)				**1.455.336**	**1.456.098**	**1.453.317**	**1.452.468**	**1.450.649**
27	+	Erträge aus internen Leistungsbeziehungen								
28	-	Aufwendungen aus internen Leistungsbeziehungen				178.027	178.204	177.956	177.387	177.281
29	**=**	**Ergebnis** (=Zeilen 26, 27 und 28)				**1.633.363**	**1.634.302**	**1.631.273**	**1.629.855**	**1.627.930**

Personalkennzahlen	Ergebnis 2007	Ergebnis 2008	Ansatz 2009	Planung 2010	Planung 2011	Planung 2012	Planung 2013	Planung 2014
Anzahl Mitarbeiter				3,27	3,27	3,27	3,27	3,27
Vollzeitkräfte				2,73	2,71	2,67	2,63	2,60
Stellenplan				2,77	2,77	2,77	2,77	2,77

Produkt 2106010	**Schülerbeförderung**	**P-Verantwortliche(r): Fr. Fahrenkrog**

Produktklassifizierung	Externes Produkt (Pflichtaufgabe)

Kurzbeschreibung des Produktes

- Gewährleistung des Schülertransports durch die Organisation der Schülerbeförderung im ÖPNV und Schülerspezialverkehr. Abschluss und Abrechnung der Verträge der Beförderungsunternehmer. Erstattung von individuellen Beförderungskosten der Schüler und Schülerinnen.

Zielgruppen des Produktes

- Schüler und Schülerinnen

Auftragsgrundlagen

- Bundes- und Landesrecht
- Schul- und Bildungsgesetze NRW
- Rechtsverordnungen und Erlasse

Produktziele

Förderschulen	2106010	Schülerbeförderung

Ziel	Bezeichnung
702D1	Überprüfung der Wirtschaftlichkeit des Schülerspezialverkehrs (Schulbuslinien) mit der Zielsetzung einer Kostensenkung um 5% gegenüber 2009

Kennzahlen zur Zielerreichung		Ergebnis 2007	Ergebnis 2008	Ansatz 2009	Planung 2010	Planung 2011	Planung 2012	Planung 2013	Planung 2014
702D11 (%)	Kostensenkungsgrad				5,00	5,00	5,00	5,00	5,00

		Teilergebnisplan	Ergebnis 2007	Ergebnis 2008	Ansatz 2009	Planung 2010	Planung 2011	Planung 2012	Planung 2013	Planung 2014
1	+	Steuern und ähnliche Abgaben								
2	+	Zuwendungen und allgemeine Umlagen				-16	-16	-16	-16	-16
3	+	Sonstige Transfererträge								
4	+	Öffentlich-rechtliche Leistungsentgelte								
5	+	Privatrechtliche Leistungsentgelte				-396	-393	-392	-392	-392
6	+	Kostenerstattungen und Kostenumlagen								
7	+	Sonstige ordentliche Erträge								
8	+	Aktivierte Eigenleistungen								
9	+/-	Bestandsveränderungen								
10	**=**	**Ordentliche Erträge**				**-411**	**-409**	**-407**	**-407**	**-407**
11	-	Personalaufwendungen				415.537	416.256	413.493	412.643	410.825
12	-	Versorgungsaufwendungen								
13	-	Aufwendungen für Sach- und Dienstleistungen				5.513.109	5.513.131	5.513.098	5.513.098	5.513.098
14	-	Bilanzielle Abschreibungen				125	125	118	117	117
15	-	Transferaufwendungen								
16	-	Sonstige ordentliche Aufwendungen				10.423	10.533	10.533	10.533	10.533
17	**=**	**Ordentliche Aufwendungen**				**5.939.194**	**5.940.044**	**5.937.241**	**5.936.391**	**5.934.572**
18	**=**	**Ergebnis der laufenden Verwaltungstätigkeit** (=Zeilen 10 und 17)				**5.938.783**	**5.939.635**	**5.936.833**	**5.935.983**	**5.934.165**

		Teilergebnisplan	Ergebnis 2007	Ergebnis 2008	Ansatz 2009	Planung 2010	Planung 2011	Planung 2012	Planung 2013	Planung 2014
19	+	Finanzerträge								
20	-	Zinsen und sonstige Finanzaufwendungen								
21	**=**	**Finanzergebnis** (=Zeilen 19 und 20)								
22	**=**	**Ordentliches Ergebnis** (=Zeilen 18 und 21)				**5.938.783**	**5.939.635**	**5.936.833**	**5.935.983**	**5.934.165**
23	+	Außerordentliche Erträge								
24	-	Außerordentliche Aufwendungen								
25	**=**	**Außerordentliches Ergebnis** (=Zeilen 23 und 24)								
26	**=**	**Ergebnis vor internen Leistungsbeziehungen** (=Zeilen 22 und 25)				**5.938.783**	**5.939.635**	**5.936.833**	**5.935.983**	**5.934.165**
27	+	Erträge aus internen Leistungsbeziehungen								
28	-	Aufwendungen aus internen Leistungsbeziehungen				550.277	552.112	550.606	543.404	543.479
29	**=**	**Ergebnis** (=Zeilen 26, 27 und 28)				**6.489.059**	**6.491.747**	**6.487.439**	**6.479.387**	**6.477.644**

Personalkennzahlen	Ergebnis 2007	Ergebnis 2008	Ansatz 2009	Planung 2010	Planung 2011	Planung 2012	Planung 2013	Planung 2014
Anzahl Mitarbeiter				3,27	3,27	3,27	3,27	3,27
Vollzeitkräfte				2,73	2,71	2,67	2,63	2,60
Stellenplan				2,77	2,77	2,77	2,77	2,77

Produkt 2111010	**Grundschulen**	**P-Verantwortliche(r): Fr. Fahrenkrog**

Produktklassifizierung	Externes Produkt (Pflichtaufgabe)

Kurzbeschreibung des Produktes

- Bereitstellung der notwendigen Personalressourcen und Sachmittel zum Betrieb der städtischen Grundschulen und Schaffung der organisatorischen Voraussetzungen, um einen geordneten Schulbetrieb gewährleisten zu können.

Zielgruppen des Produktes

- Schulpflichtige Kinder
- Erziehungsberechtigte
- Schulpersonal

Auftragsgrundlagen

- Bundes- und Landesrecht
- Schul- und Bildungsgesetze NRW
- Rechtsverordnungen und Erlasse

Produktziele

Produkt	2111010	Grundschulen

Ziel	Bezeichnung
693D1	Erhalt der in der Endausbaustufe des Schuljahres 08/09 erreichten 3300 OGGS-Plätze
693D2	(Laufende) Anpassung des Grundschulentwicklungsplanes an die demographischen Prozesse

Kennzahlen zur Zielerreichung		Ergebnis 2007	Ergebnis 2008	Ansatz 2009	Planung 2010	Planung 2011	Planung 2012	Planung 2013	Planung 2014
693D11 (%)	Zielerreichungsgrad				100,00	100,00	100,00	100,00	100,00
693D21 (ST)	Anzahl Schulstandorte				59,00	59,00	59,00	59,00	59,00

		Teilergebnisplan	Ergebnis 2007	Ergebnis 2008	Ansatz 2009	Planung 2010	Planung 2011	Planung 2012	Planung 2013	Planung 2014
1	+	Steuern und ähnliche Abgaben								
2	+	Zuwendungen und allgemeine Umlagen				-6.797.577	-7.896.075	-8.015.878	-7.952.549	-8.533.225
3	+	Sonstige Transfererträge								
4	+	Öffentlich-rechtliche Leistungsentgelte				-110	-110	-110	-110	-110
5	+	Privatrechtliche Leistungsentgelte				-1.149.245	-1.143.499	-1.138.391	-1.138.391	-1.138.391
6	+	Kostenerstattungen und Kostenumlagen								
7	+	Sonstige ordentliche Erträge				-6.000	-6.000	-6.000	-6.000	-6.000
8	+	Aktivierte Eigenleistungen								
9	+/-	Bestandsveränderungen								
10	**=**	**Ordentliche Erträge**				**-7.952.932**	**-9.045.684**	**-9.160.379**	**-9.097.050**	**-9.677.726**
11	-	Personalaufwendungen				542.133	536.985	528.464	525.159	524.662
12	-	Versorgungsaufwendungen								
13	-	Aufwendungen für Sach- und Dienstleistungen				7.913.275	7.977.156	7.880.907	7.880.907	7.880.907
14	-	Bilanzielle Abschreibungen				299.997	299.064	294.934	267.719	241.392
15	-	Transferaufwendungen				6.817.800	7.857.800	7.977.800	7.932.800	8.522.800
16	-	Sonstige ordentliche Aufwendungen				10.951.756	11.290.748	11.294.248	11.294.248	11.294.248
17	**=**	**Ordentliche Aufwendungen**				**26.524.960**	**27.961.752**	**27.976.352**	**27.900.834**	**28.464.009**
18	**=**	**Ergebnis der laufenden Verwaltungstätigkeit** (=Zeilen 10 und 17)				**18.572.028**	**18.916.068**	**18.815.973**	**18.803.783**	**18.786.284**

		Teilergebnisplan	Ergebnis 2007	Ergebnis 2008	Ansatz 2009	Planung 2010	Planung 2011	Planung 2012	Planung 2013	Planung 2014
19	+	Finanzerträge								
20	-	Zinsen und sonstige Finanzaufwendungen								
21	**=**	**Finanzergebnis** (=Zeilen 19 und 20)								
22	**=**	**Ordentliches Ergebnis** (=Zeilen 18 und 21)				**18.572.028**	**18.916.068**	**18.815.973**	**18.803.783**	**18.786.284**
23	+	Außerordentliche Erträge								
24	-	Außerordentliche Aufwendungen								
25	**=**	**Außerordentliches Ergebnis** (=Zeilen 23 und 24)								
26	**=**	**Ergebnis vor internen Leistungsbeziehungen** (=Zeilen 22 und 25)				**18.572.028**	**18.916.068**	**18.815.973**	**18.803.783**	**18.786.284**
27	+	Erträge aus internen Leistungsbeziehungen								
28	-	Aufwendungen aus internen Leistungsbeziehungen				870.249	876.775	867.835	857.476	857.722
29	**=**	**Ergebnis** (=Zeilen 26, 27 und 28)				**19.442.277**	**19.792.843**	**19.683.808**	**19.661.260**	**19.644.005**

Personalkennzahlen	Ergebnis 2007	Ergebnis 2008	Ansatz 2009	Planung 2010	Planung 2011	Planung 2012	Planung 2013	Planung 2014
Anzahl Mitarbeiter				37,60	36,80	36,80	36,80	36,80
Vollzeitkräfte				17,63	17,43	17,12	16,94	16,70
Stellenplan				18,47	18,47	18,47	18,47	18,47

Produkt 2112010	**Hauptschulen**	**P-Verantwortliche(r): Fr. Fahrenkrog**

Produktklassifizierung	Externes Produkt (Pflichtaufgabe)

Kurzbeschreibung des Produktes

- Bereitstellung der notwendigen Personalressourcen und Sachmittel zum Betrieb der städtischen Hauptschulen und Schaffung der organisatorischen Voraussetzungen, um einen geordneten Schulbetrieb gewährleisten zu können.

Zielgruppen des Produktes

- Schüler und Schülerinnen
- Erziehungsberechtigte
- Schulpersonal

Auftragsgrundlagen

- Bundes- und Landesrecht
- Schul- und Bildungsgesetze NRW
- Rechtsverordnungen und Erlasse

Produktziele

Produkt	2112010	Hauptschulen

Ziel	Bezeichnung
694D1	Umsetzung des 1000-Schulen-Programms im Sek. I - Bereich
694D2	Erhöhung der Vermittlungsquote (Ausbildungsplätze) im Rahmen des Wuppertaler Hauptschulmodells von 20% auf 21%

Kennzahlen zur Zielerreichung		Ergebnis 2007	Ergebnis 2008	Ansatz 2009	Planung 2010	Planung 2011	Planung 2012	Planung 2013	Planung 2014
694D11 (%)	Zielerreichungsgrad				100,00	100,00	100,00	100,00	100,00
694D21 (%)	Zielerreichungsgrad				21,00	21,00	21,00	21,00	21,00

		Teilergebnisplan	Ergebnis 2007	Ergebnis 2008	Ansatz 2009	Planung 2010	Planung 2011	Planung 2012	Planung 2013	Planung 2014
1	+	Steuern und ähnliche Abgaben								
2	+	Zuwendungen und allgemeine Umlagen				-44.787	-44.787	-44.787	-26.162	-16.396
3	+	Sonstige Transfererträge								
4	+	Öffentlich-rechtliche Leistungsentgelte				-1.300	-1.300	-1.300	-1.300	-1.300
5	+	Privatrechtliche Leistungsentgelte				-420.087	-417.987	-416.120	-416.120	-416.120
6	+	Kostenerstattungen und Kostenumlagen								
7	+	Sonstige ordentliche Erträge				-6.000	-6.000	-6.000	-6.000	-6.000
8	+	Aktivierte Eigenleistungen								
9	+/-	Bestandsveränderungen								
10	**=**	**Ordentliche Erträge**				**-472.174**	**-470.074**	**-468.207**	**-449.582**	**-439.816**
11	-	Personalaufwendungen				486.409	473.443	458.199	449.528	449.090
12	-	Versorgungsaufwendungen								
13	-	Aufwendungen für Sach- und Dienstleistungen				2.889.586	2.907.875	2.867.868	2.867.868	2.867.868
14	-	Bilanzielle Abschreibungen				100.598	98.547	94.465	66.385	43.254
15	-	Transferaufwendungen				39.500	39.500	39.500	39.500	39.500
16	-	Sonstige ordentliche Aufwendungen				3.991.420	4.104.574	4.102.374	4.102.374	4.102.374
17	**=**	**Ordentliche Aufwendungen**				**7.507.513**	**7.623.939**	**7.562.406**	**7.525.655**	**7.502.086**
18	**=**	**Ergebnis der laufenden Verwaltungstätigkeit** (=Zeilen 10 und 17)				**7.035.338**	**7.153.865**	**7.094.199**	**7.076.073**	**7.062.271**

		Teilergebnisplan	Ergebnis 2007	Ergebnis 2008	Ansatz 2009	Planung 2010	Planung 2011	Planung 2012	Planung 2013	Planung 2014
19	+	Finanzerträge								
20	-	Zinsen und sonstige Finanzaufwendungen								
21	**=**	**Finanzergebnis** (=Zeilen 19 und 20)								
22	**=**	**Ordentliches Ergebnis** (=Zeilen 18 und 21)				**7.035.338**	**7.153.865**	**7.094.199**	**7.076.073**	**7.062.271**
23	+	Außerordentliche Erträge								
24	-	Außerordentliche Aufwendungen								
25	**=**	**Außerordentliches Ergebnis** (=Zeilen 23 und 24)								
26	**=**	**Ergebnis vor internen Leistungsbeziehungen** (=Zeilen 22 und 25)				**7.035.338**	**7.153.865**	**7.094.199**	**7.076.073**	**7.062.271**
27	+	Erträge aus internen Leistungsbeziehungen								
28	-	Aufwendungen aus internen Leistungsbeziehungen				412.232	413.609	409.171	404.585	404.666
29	**=**	**Ergebnis** (=Zeilen 26, 27 und 28)				**7.447.570**	**7.567.474**	**7.503.370**	**7.480.659**	**7.466.936**

Personalkennzahlen	Ergebnis 2007	Ergebnis 2008	Ansatz 2009	Planung 2010	Planung 2011	Planung 2012	Planung 2013	Planung 2014
Anzahl Mitarbeiter				16,60	16,50	15,50	14,50	14,50
Vollzeitkräfte				8,58	8,22	7,86	7,59	7,48
Stellenplan				9,15	9,15	9,15	9,15	9,15

Produkt 2113010	**Realschulen**	**P-Verantwortliche(r): Fr. Fahrenkrog**

Produktklassifizierung	Externes Produkt (Pflichtaufgabe)

Kurzbeschreibung des Produktes

- Bereitstellung der notwendigen Personalressourcen und Sachmittel zum Betrieb der städtischen Realschulen und Schaffung der organisatorischen Voraussetzungen, um einen geordneten Schulbetrieb gewährleisten zu können.

Zielgruppen des Produktes

- Schüler und Schülerinnen
- Erziehungsberechtigte
- Schulpersonal

Auftragsgrundlagen

- Bundes- und Landesrecht
- Schul- und Bildungsgesetze NRW
- Rechtsverordnungen und Erlasse

Produktziele

Produkt	2113010	Realschulen

Ziel	Bezeichnung
695D1	Umsetzung des 1000-Schulen-Programms im Sek. I – Bereich
695D2	Ausbau einer Wuppertaler Realschule zur Ganztagsschule; Erreichung der Meilensteine

Kennzahlen zur Zielerreichung		Ergebnis 2007	Ergebnis 2008	Ansatz 2009	Planung 2010	Planung 2011	Planung 2012	Planung 2013	Planung 2014
695D11 (%)	Zielerreichungsgrad				100,00	100,00	100,00	100,00	100,00
695D21 (%)	Zielerreichungsgrad				100,00	100,00			

		Teilergebnisplan	Ergebnis 2007	Ergebnis 2008	Ansatz 2009	Planung 2010	Planung 2011	Planung 2012	Planung 2013	Planung 2014
1	+	Steuern und ähnliche Abgaben								
2	+	Zuwendungen und allgemeine Umlagen				-34.112	-34.112	-34.112	-15.509	-5.973
3	+	Sonstige Transfererträge								
4	+	Öffentlich-rechtliche Leistungsentgelte								
5	+	Privatrechtliche Leistungsentgelte				-251.478	-250.220	-249.102	-249.102	-249.102
6	+	Kostenerstattungen und Kostenumlagen								
7	+	Sonstige ordentliche Erträge								
8	+	Aktivierte Eigenleistungen								
9	+/-	Bestandsveränderungen								
10	**=**	**Ordentliche Erträge**				**-285.589**	**-284.332**	**-283.214**	**-264.611**	**-255.075**
11	-	Personalaufwendungen				327.729	320.849	311.983	307.858	307.967
12	-	Versorgungsaufwendungen								
13	-	Aufwendungen für Sach- und Dienstleistungen				1.856.945	1.870.898	1.849.942	1.849.942	1.849.942
14	-	Bilanzielle Abschreibungen				78.679	77.270	75.431	55.416	28.990
15	-	Transferaufwendungen				30.900	30.900	30.900	30.900	30.900
16	-	Sonstige ordentliche Aufwendungen				2.482.401	2.554.385	2.553.685	2.553.685	2.553.685
17	**=**	**Ordentliche Aufwendungen**				**4.776.654**	**4.854.302**	**4.821.940**	**4.797.801**	**4.771.483**
18	**=**	**Ergebnis der laufenden Verwaltungstätigkeit** (=Zeilen 10 und 17)				**4.491.065**	**4.569.970**	**4.538.726**	**4.533.190**	**4.516.408**

		Teilergebnisplan	Ergebnis 2007	Ergebnis 2008	Ansatz 2009	Planung 2010	Planung 2011	Planung 2012	Planung 2013	Planung 2014
19	+	Finanzerträge								
20	-	Zinsen und sonstige Finanzaufwendungen								
21	**=**	**Finanzergebnis** (=Zeilen 19 und 20)								
22	**=**	**Ordentliches Ergebnis** (=Zeilen 18 und 21)				**4.491.065**	**4.569.970**	**4.538.726**	**4.533.190**	**4.516.408**
23	+	Außerordentliche Erträge								
24	-	Außerordentliche Aufwendungen								
25	**=**	**Außerordentliches Ergebnis** (=Zeilen 23 und 24)								
26	**=**	**Ergebnis vor internen Leistungsbeziehungen** (=Zeilen 22 und 25)				**4.491.065**	**4.569.970**	**4.538.726**	**4.533.190**	**4.516.408**
27	+	Erträge aus internen Leistungsbeziehungen								
28	-	Aufwendungen aus internen Leistungsbeziehungen				311.872	313.009	310.549	307.669	307.747
29	**=**	**Ergebnis** (=Zeilen 26, 27 und 28)				**4.802.937**	**4.882.979**	**4.849.275**	**4.840.858**	**4.824.155**

Personalkennzahlen	Ergebnis 2007	Ergebnis 2008	Ansatz 2009	Planung 2010	Planung 2011	Planung 2012	Planung 2013	Planung 2014
Anzahl Mitarbeiter				11,60	11,60	10,60	10,60	10,60
Vollzeitkräfte				8,64	8,43	8,19	8,04	7,92
Stellenplan				8,25	8,25	8,25	8,25	8,25

Produkt 2114010	**Gymnasien**	**P-Verantwortliche(r): Fr. Fahrenkrog**

Produktklassifizierung	Externes Produkt (Pflichtaufgabe)

Kurzbeschreibung des Produktes

- Bereitstellung der notwendigen Personalressourcen und Sachmittel zum Betrieb der städtischen Gymnasien und Schaffung der organisatorischen Voraussetzungen, um einen geordneten Schulbetrieb gewährleisten zu können.

Zielgruppen des Produktes

- Schüler und Schülerinnen
- Erziehungsberechtigte
- Schulpersonal

Auftragsgrundlagen

- Bundes- und Landesrecht
- Schul- und Bildungsgesetze NRW
- Rechtsverordnungen und Erlasse

Produktziele

Produkt	2114010	Gymnasien

Ziel	Bezeichnung
696D1	Umsetzung des 1000-Schulen-Programms im Sek. I – Bereich; Einhaltung der Meilensteine
696D2	Erhalt des Bildungsganges „Abendgymnasium“ durch schulorganisatorische Maßnahmen

Kennzahlen zur Zielerreichung		Ergebnis 2007	Ergebnis 2008	Ansatz 2009	Planung 2010	Planung 2011	Planung 2012	Planung 2013	Planung 2014
696D11 (%)	Zielerreichungsgrad				100,00	100,00	100,00	100,00	100,00
696D21 (%)	Zielerreichungsgrad				100,00	100,00	100,00	100,00	100,00

		Teilergebnisplan	Ergebnis 2007	Ergebnis 2008	Ansatz 2009	Planung 2010	Planung 2011	Planung 2012	Planung 2013	Planung 2014
1	+	Steuern und ähnliche Abgaben								
2	+	Zuwendungen und allgemeine Umlagen				-2.730.550	-2.463.549	-2.038.550	-127.464	-117.242
3	+	Sonstige Transfererträge								
4	+	Öffentlich-rechtliche Leistungsentgelte				-59	-59	-59	-59	-59
5	+	Privatrechtliche Leistungsentgelte				-856.338	-852.056	-848.250	-848.250	-848.250
6	+	Kostenerstattungen und Kostenumlagen								
7	+	Sonstige ordentliche Erträge								
8	+	Aktivierte Eigenleistungen								
9	+/-	Bestandsveränderungen								
10	**=**	**Ordentliche Erträge**				**-3.586.947**	**-3.315.665**	**-2.886.859**	**-975.773**	**-965.552**
11	-	Personalaufwendungen				549.420	549.366	545.147	545.445	545.920
12	-	Versorgungsaufwendungen								
13	-	Aufwendungen für Sach- und Dienstleistungen				5.960.895	6.008.460	5.922.099	5.922.099	5.922.099
14	-	Bilanzielle Abschreibungen				91.626	91.288	88.990	67.092	43.439
15	-	Transferaufwendungen				2.610.900	2.343.900	1.918.900	26.900	26.900
16	-	Sonstige ordentliche Aufwendungen				7.940.175	8.181.090	8.179.090	8.179.090	8.179.090
17	**=**	**Ordentliche Aufwendungen**				**17.153.016**	**17.174.104**	**16.654.226**	**14.740.625**	**14.717.447**
18	**=**	**Ergebnis der laufenden Verwaltungstätigkeit** (=Zeilen 10 und 17)				**13.566.069**	**13.858.439**	**13.767.366**	**13.764.852**	**13.751.896**

		Teilergebnisplan	Ergebnis 2007	Ergebnis 2008	Ansatz 2009	Planung 2010	Planung 2011	Planung 2012	Planung 2013	Planung 2014
19	+	Finanzerträge								
20	-	Zinsen und sonstige Finanzaufwendungen								
21	**=**	**Finanzergebnis** (=Zeilen 19 und 20)								
22	**=**	**Ordentliches Ergebnis** (=Zeilen 18 und 21)				**13.566.069**	**13.858.439**	**13.767.366**	**13.764.852**	**13.751.896**
23	+	Außerordentliche Erträge								
24	-	Außerordentliche Aufwendungen								
25	**=**	**Außerordentliches Ergebnis** (=Zeilen 23 und 24)								
26	**=**	**Ergebnis vor internen Leistungsbeziehungen** (=Zeilen 22 und 25)				**13.566.069**	**13.858.439**	**13.767.366**	**13.764.852**	**13.751.896**
27	+	Erträge aus internen Leistungsbeziehungen								
28	-	Aufwendungen aus internen Leistungsbeziehungen				620.516	625.695	618.179	610.401	610.647
29	**=**	**Ergebnis** (=Zeilen 26, 27 und 28)				**14.186.585**	**14.484.134**	**14.385.546**	**14.375.253**	**14.362.542**

Personalkennzahlen	Ergebnis 2007	Ergebnis 2008	Ansatz 2009	Planung 2010	Planung 2011	Planung 2012	Planung 2013	Planung 2014
Anzahl Mitarbeiter				19,60	19,60	19,60	19,60	19,60
Vollzeitkräfte				14,80	14,77	14,59	14,52	14,32
Stellenplan				15,25	15,25	15,25	15,25	15,25

Produkt 2115010	**Gesamtschulen**	**P-Verantwortliche(r): Fr. Fahrenkrog**

Produktklassifizierung	Externes Produkt (Pflichtaufgabe)

Kurzbeschreibung des Produktes

- Bereitstellung der notwendigen Personalressourcen und Sachmittel zum Betrieb der städtischen Gesamtschulen und Schaffung der organisatorischen Voraussetzungen, um einen geordneten Schulbetrieb gewährleisten zu können.

Zielgruppen des Produktes

- Schüler und Schülerinnen
- Erziehungsberechtigte
- Schulpersonal

Auftragsgrundlagen

- Bundes- und Landesrecht
- Schul- und Bildungsgesetze NRW
- Rechtsverordnungen und Erlasse

Produktziele

Produkt	2115010	Gesamtschulen

Ziel	Bezeichnung
697D1	Ausbau der Zügigkeiten der Gesamtschulen Langerfeld und Vohwinkel; Erreichung der Meilensteine

Kennzahlen zur Zielerreichung		Ergebnis 2007	Ergebnis 2008	Ansatz 2009	Planung 2010	Planung 2011	Planung 2012	Planung 2013	Planung 2014
697D11 (%)	Projektplan				100,00	100,00	100,00	100,00	100,00

		Teilergebnisplan	Ergebnis 2007	Ergebnis 2008	Ansatz 2009	Planung 2010	Planung 2011	Planung 2012	Planung 2013	Planung 2014
1	+	Steuern und ähnliche Abgaben								
2	+	Zuwendungen und allgemeine Umlagen				-40.805	-40.805	-40.805	-22.479	-13.041
3	+	Sonstige Transfererträge								
4	+	Öffentlich-rechtliche Leistungsentgelte								
5	+	Privatrechtliche Leistungsentgelte				-512.592	-510.029	-507.751	-507.751	-507.751
6	+	Kostenerstattungen und Kostenumlagen								
7	+	Sonstige ordentliche Erträge								
8	+	Aktivierte Eigenleistungen								
9	+/-	Bestandsveränderungen								
10	**=**	**Ordentliche Erträge**				**-553.397**	**-550.834**	**-548.556**	**-530.229**	**-520.792**
11	-	Personalaufwendungen				505.793	492.552	476.962	468.841	469.835
12	-	Versorgungsaufwendungen								
13	-	Aufwendungen für Sach- und Dienstleistungen				3.529.685	3.558.180	3.515.464	3.515.464	3.515.464
14	-	Bilanzielle Abschreibungen				63.111	62.387	61.273	41.464	19.514
15	-	Transferaufwendungen				36.100	36.100	36.100	36.100	36.100
16	-	Sonstige ordentliche Aufwendungen				4.874.738	5.026.169	5.027.569	5.027.569	5.027.569
17	**=**	**Ordentliche Aufwendungen**				**9.009.427**	**9.175.388**	**9.117.368**	**9.089.438**	**9.068.482**
18	**=**	**Ergebnis der laufenden Verwaltungstätigkeit** (=Zeilen 10 und 17)				**8.456.030**	**8.624.554**	**8.568.812**	**8.559.209**	**8.547.690**

		Teilergebnisplan	Ergebnis 2007	Ergebnis 2008	Ansatz 2009	Planung 2010	Planung 2011	Planung 2012	Planung 2013	Planung 2014
19	+	Finanzerträge								
20	-	Zinsen und sonstige Finanzaufwendungen								
21	**=**	**Finanzergebnis** (=Zeilen 19 und 20)								
22	**=**	**Ordentliches Ergebnis** (=Zeilen 18 und 21)				**8.456.030**	**8.624.554**	**8.568.812**	**8.559.209**	**8.547.690**
23	+	Außerordentliche Erträge								
24	-	Außerordentliche Aufwendungen								
25	**=**	**Außerordentliches Ergebnis** (=Zeilen 23 und 24)								
26	**=**	**Ergebnis vor internen Leistungsbeziehungen** (=Zeilen 22 und 25)				**8.456.030**	**8.624.554**	**8.568.812**	**8.559.209**	**8.547.690**
27	+	Erträge aus internen Leistungsbeziehungen								
28	-	Aufwendungen aus internen Leistungsbeziehungen				451.525	453.773	448.995	443.643	443.841
29	**=**	**Ergebnis** (=Zeilen 26, 27 und 28)				**8.907.555**	**9.078.327**	**9.017.807**	**9.002.851**	**8.991.531**

Personalkennzahlen	Ergebnis 2007	Ergebnis 2008	Ansatz 2009	Planung 2010	Planung 2011	Planung 2012	Planung 2013	Planung 2014
Anzahl Mitarbeiter				15,60	14,60	14,60	14,60	14,60
Vollzeitkräfte				11,69	11,30	10,89	10,61	10,46
Stellenplan				12,25	12,25	12,25	12,25	12,25

Produkt 2116010	**Förderschulen**	**P-Verantwortliche(r): Fr. Fahrenkrog**

Produktklassifizierung	Externes Produkt (Pflichtaufgabe)

Kurzbeschreibung des Produktes

- Bereitstellung der notwendigen Personalressourcen und Sachmittel zum Betrieb der städtischen Förderschulen und Schaffung der organisatorischen Voraussetzungen, um einen geordneten Schulbetrieb gewährleisten zu können.

Zielgruppen des Produktes

- Schüler und Schülerinnen mit besonderem Förderbedarf
- Erziehungsberechtigte
- Schulpersonal

Auftragsgrundlagen

- Bundes- und Landesrecht
- Schul- und Bildungsgesetze NRW
- Rechtsverordnungen und Erlasse

Produktziele

Produkt	2116010	Förderschulen

Ziel	Bezeichnung
698D1	Erstellung einer Schulentwicklungsplanung für die Förderschulen

Kennzahlen zur Zielerreichung		Ergebnis 2007	Ergebnis 2008	Ansatz 2009	Planung 2010	Planung 2011	Planung 2012	Planung 2013	Planung 2014
698D11 (%)	Zielerreichungsgrad				100,00	100,00			

Haushaltsplan 2010 / 2011 **206 Schulen**

Stadtverwaltung Wuppertal **1.21.16.01 Förderschulen**

		Teilergebnisplan	Ergebnis 2007	Ergebnis 2008	Ansatz 2009	Planung 2010	Planung 2011	Planung 2012	Planung 2013	Planung 2014
1	+	Steuern und ähnliche Abgaben								
2	+	Zuwendungen und allgemeine Umlagen				-38.740	-38.740	-38.740	-20.526	-11.209
3	+	Sonstige Transfererträge								
4	+	Öffentlich-rechtliche Leistungsentgelte				-188	-188	-188	-188	-188
5	+	Privatrechtliche Leistungsentgelte				-222.012	-220.902	-219.915	-219.915	-219.915
6	+	Kostenerstattungen und Kostenumlagen				-18.000	-18.000	-18.000	-18.000	-18.000
7	+	Sonstige ordentliche Erträge				-6.000	-6.000	-6.000	-6.000	-6.000
8	+	Aktivierte Eigenleistungen								
9	+/-	Bestandsveränderungen								
10	**=**	**Ordentliche Erträge**				**-284.939**	**-283.829**	**-282.842**	**-264.629**	**-255.311**
11	-	Personalaufwendungen				382.166	378.765	372.941	370.086	369.456
12	-	Versorgungsaufwendungen								
13	-	Aufwendungen für Sach- und Dienstleistungen				1.476.423	1.488.760	1.470.259	1.470.259	1.470.259
14	-	Bilanzielle Abschreibungen				80.446	79.495	77.182	57.084	34.040
15	-	Transferaufwendungen				161.700	161.700	161.700	161.700	161.700
16	-	Sonstige ordentliche Aufwendungen				2.101.104	2.164.982	2.164.982	2.164.982	2.164.982
17	**=**	**Ordentliche Aufwendungen**				**4.201.840**	**4.273.702**	**4.247.064**	**4.224.111**	**4.200.436**
18	**=**	**Ergebnis der laufenden Verwaltungstätigkeit** (=Zeilen 10 und 17)				**3.916.901**	**3.989.873**	**3.964.222**	**3.959.482**	**3.945.125**

		Teilergebnisplan	Ergebnis 2007	Ergebnis 2008	Ansatz 2009	Planung 2010	Planung 2011	Planung 2012	Planung 2013	Planung 2014
19	+	Finanzerträge								
20	-	Zinsen und sonstige Finanzaufwendungen								
21	**=**	**Finanzergebnis** (=Zeilen 19 und 20)								
22	**=**	**Ordentliches Ergebnis** (=Zeilen 18 und 21)				**3.916.901**	**3.989.873**	**3.964.222**	**3.959.482**	**3.945.125**
23	+	Außerordentliche Erträge								
24	-	Außerordentliche Aufwendungen								
25	**=**	**Außerordentliches Ergebnis** (=Zeilen 23 und 24)								
26	**=**	**Ergebnis vor internen Leistungsbeziehungen** (=Zeilen 22 und 25)				**3.916.901**	**3.989.873**	**3.964.222**	**3.959.482**	**3.945.125**
27	+	Erträge aus internen Leistungsbeziehungen								
28	-	Aufwendungen aus internen Leistungsbeziehungen				295.298	296.464	294.413	292.001	292.020
29	**=**	**Ergebnis** (=Zeilen 26, 27 und 28)				**4.212.199**	**4.286.336**	**4.258.634**	**4.251.483**	**4.237.145**

Personalkennzahlen	Ergebnis 2007	Ergebnis 2008	Ansatz 2009	Planung 2010	Planung 2011	Planung 2012	Planung 2013	Planung 2014
Anzahl Mitarbeiter				12,60	12,50	12,50	12,50	12,50
Vollzeitkräfte				6,64	6,52	6,37	6,26	6,17
Stellenplan				7,15	7,15	7,15	7,15	7,15

Produkt 2117010	**Berufskollegs**	**P-Verantwortliche(r): Fr. Fahrenkrog**

Produktklassifizierung	Externes Produkt (Pflichtaufgabe)

Kurzbeschreibung des Produktes

- Bereitstellung der notwendigen Personalressourcen und Sachmittel zum Betrieb der städtischen Berufskollegs und Schaffung der organisatorischen Voraussetzungen, um einen geordneten Schulbetrieb gewährleisten zu können.

Zielgruppen des Produktes

- Schüler und Schülerinnen
- Erziehungsberechtigte
- Schulpersonal
- Auszubildende

Auftragsgrundlagen

- Bundes- und Landesrecht
- Schul- und Bildungsgesetze NRW
- Rechtsverordnungen und Erlasse

Produktziele

Förderschulen	2117010	Berufskollegs

Ziel	Bezeichnung
699D1	Erhalt der bestehenden differenzierten Angebotsstruktur auf Grundlage des Schulentwicklungsplanes für die Berufskollegs

Kennzahlen zur Zielerreichung		Ergebnis 2007	Ergebnis 2008	Ansatz 2009	Planung 2010	Planung 2011	Planung 2012	Planung 2013	Planung 2014
699D11 (%)	Zielerreichungsgrad				100,00	100,00	100,00	100,00	100,00

		Teilergebnisplan	Ergebnis 2007	Ergebnis 2008	Ansatz 2009	Planung 2010	Planung 2011	Planung 2012	Planung 2013	Planung 2014
1	+	Steuern und ähnliche Abgaben								
2	+	Zuwendungen und allgemeine Umlagen				-52.872	-52.872	-52.872	-34.418	-21.322
3	+	Sonstige Transfererträge								
4	+	Öffentlich-rechtliche Leistungsentgelte				-705	-705	-705	-705	-705
5	+	Privatrechtliche Leistungsentgelte				-168.618	-167.775	-167.025	-167.025	-167.025
6	+	Kostenerstattungen und Kostenumlagen								
7	+	Sonstige ordentliche Erträge								
8	+	Aktivierte Eigenleistungen								
9	+/-	Bestandsveränderungen								
10	**=**	**Ordentliche Erträge**				**-222.195**	**-221.352**	**-220.603**	**-202.149**	**-189.052**
11	-	Personalaufwendungen				885.891	872.540	853.500	844.344	844.507
12	-	Versorgungsaufwendungen								
13	-	Aufwendungen für Sach- und Dienstleistungen				1.551.014	1.560.403	1.546.351	1.546.351	1.546.351
14	-	Bilanzielle Abschreibungen				160.349	153.671	128.758	119.691	87.263
15	-	Transferaufwendungen				7.100	7.100	7.100	7.100	7.100
16	-	Sonstige ordentliche Aufwendungen				2.204.238	2.266.532	2.266.532	2.266.532	2.266.532
17	**=**	**Ordentliche Aufwendungen**				**4.808.593**	**4.860.246**	**4.802.242**	**4.784.018**	**4.751.753**
18	**=**	**Ergebnis der laufenden Verwaltungstätigkeit** (=Zeilen 10 und 17)				**4.586.398**	**4.638.894**	**4.581.639**	**4.581.869**	**4.562.701**

		Teilergebnisplan	Ergebnis 2007	Ergebnis 2008	Ansatz 2009	Planung 2010	Planung 2011	Planung 2012	Planung 2013	Planung 2014
19	+	Finanzerträge								
20	-	Zinsen und sonstige Finanzaufwendungen								
21	**=**	**Finanzergebnis** (=Zeilen 19 und 20)								
22	**=**	**Ordentliches Ergebnis** (=Zeilen 18 und 21)				**4.586.398**	**4.638.894**	**4.581.639**	**4.581.869**	**4.562.701**
23	+	Außerordentliche Erträge								
24	-	Außerordentliche Aufwendungen								
25	**=**	**Außerordentliches Ergebnis** (=Zeilen 23 und 24)								
26	**=**	**Ergebnis vor internen Leistungsbeziehungen** (=Zeilen 22 und 25)				**4.586.398**	**4.638.894**	**4.581.639**	**4.581.869**	**4.562.701**
27	+	Erträge aus internen Leistungsbeziehungen								
28	-	Aufwendungen aus internen Leistungsbeziehungen				331.183	331.645	328.997	325.496	325.586
29	**=**	**Ergebnis** (=Zeilen 26, 27 und 28)				**4.917.580**	**4.970.539**	**4.910.635**	**4.907.365**	**4.888.287**

Personalkennzahlen	Ergebnis 2007	Ergebnis 2008	Ansatz 2009	Planung 2010	Planung 2011	Planung 2012	Planung 2013	Planung 2014
Anzahl Mitarbeiter				23,60	23,60	23,60	22,60	22,60
Vollzeitkräfte				20,64	20,31	19,72	19,36	19,12
Stellenplan				22,05	22,05	22,05	22,05	22,05

Produkt 2117020	**Schulmensa Kohlstraße**	**P-Verantwortliche(r): Fr. Fahrenkrog**

Produktklassifizierung	Externes Produkt (freiwillige Aufgabe)

Kurzbeschreibung des Produktes

- Verpflegung der Schüler und Schülerinnen des hauswirtschaftlichen und sozialpädagogischen Berufskollegs

Zielgruppen des Produktes

- Schüler und Schülerinnen

Auftragsgrundlagen

- Ratsbeschluss

Produktziele

Förderschulen	2117020	Schulmensa Kohlstraße

Ziel	Bezeichnung
707D1	Erhöhung der Einnahmen der Mittagsverpflegung um 60 % gegenüber 2009

Kennzahlen zur Zielerreichung		Ergebnis 2007	Ergebnis 2008	Ansatz 2009	Planung 2010	Planung 2011	Planung 2012	Planung 2013	Planung 2014
707D11 (%)	Zielerreichungsgrad				100,00	100,00	100,00	100,00	100,00

		Teilergebnisplan	Ergebnis 2007	Ergebnis 2008	Ansatz 2009	Planung 2010	Planung 2011	Planung 2012	Planung 2013	Planung 2014
1	+	Steuern und ähnliche Abgaben								
2	+	Zuwendungen und allgemeine Umlagen				-8.951	-7.942	-6.464	-4.134	-2.550
3	+	Sonstige Transfererträge								
4	+	Öffentlich-rechtliche Leistungsentgelte								
5	+	Privatrechtliche Leistungsentgelte				-37.816	-37.752	-37.695	-37.695	-37.695
6	+	Kostenerstattungen und Kostenumlagen								
7	+	Sonstige ordentliche Erträge								
8	+	Aktivierte Eigenleistungen								
9	+/-	Bestandsveränderungen								
10	**=**	**Ordentliche Erträge**				**-46.767**	**-45.694**	**-44.159**	**-41.829**	**-40.245**
11	-	Personalaufwendungen				817.772	817.436	810.845	810.725	810.687
12	-	Versorgungsaufwendungen								
13	-	Aufwendungen für Sach- und Dienstleistungen				80.574	81.287	80.219	80.219	80.219
14	-	Bilanzielle Abschreibungen				49.380	39.104	28.778	19.762	13.242
15	-	Transferaufwendungen								
16	-	Sonstige ordentliche Aufwendungen				126.448	130.008	130.008	130.008	130.008
17	**=**	**Ordentliche Aufwendungen**				**1.074.174**	**1.067.834**	**1.049.850**	**1.040.713**	**1.034.155**
18	**=**	**Ergebnis der laufenden Verwaltungstätigkeit** (=Zeilen 10 und 17)				**1.027.408**	**1.022.140**	**1.005.691**	**998.884**	**993.911**

		Teilergebnisplan	Ergebnis 2007	Ergebnis 2008	Ansatz 2009	Planung 2010	Planung 2011	Planung 2012	Planung 2013	Planung 2014
19	+	Finanzerträge								
20	-	Zinsen und sonstige Finanzaufwendungen								
21	**=**	**Finanzergebnis** (=Zeilen 19 und 20)								
22	**=**	**Ordentliches Ergebnis** (=Zeilen 18 und 21)				**1.027.408**	**1.022.140**	**1.005.691**	**998.884**	**993.911**
23	+	Außerordentliche Erträge								
24	-	Außerordentliche Aufwendungen								
25	**=**	**Außerordentliches Ergebnis** (=Zeilen 23 und 24)								
26	**=**	**Ergebnis vor internen Leistungsbeziehungen** (=Zeilen 22 und 25)				**1.027.408**	**1.022.140**	**1.005.691**	**998.884**	**993.911**
27	+	Erträge aus internen Leistungsbeziehungen								
28	-	Aufwendungen aus internen Leistungsbeziehungen				102.538	102.832	102.241	101.159	101.186
29	**=**	**Ergebnis** (=Zeilen 26, 27 und 28)				**1.129.946**	**1.124.972**	**1.107.933**	**1.100.043**	**1.095.097**

Personalkennzahlen	Ergebnis 2007	Ergebnis 2008	Ansatz 2009	Planung 2010	Planung 2011	Planung 2012	Planung 2013	Planung 2014
Anzahl Mitarbeiter				4,42	4,42	4,42	4,42	4,42
Vollzeitkräfte				3,63	3,61	3,57	3,55	3,49
Stellenplan				4,05	4,05	4,05	4,05	4,05

Produkt 3104010	**Leistungen nach dem BAföG**	**P-Verantwortliche(r): Fr. Fahrenkrog**

Produktklassifizierung	Externes Produkt (Pflichtaufgabe)

Kurzbeschreibung des Produktes

- Gewährung individueller Ausbildungsförderung, wenn die erforderlichen Mittel zum Lebensunterhalt anderweitig nicht zur Verfügung stehen, um Benachteiligungen von finanziell schwächeren Schülern und Schülerinnen zu vermeiden.

Zielgruppen des Produktes

- Schüler und Schülerinnen
- Praktikanten und Praktikantinnen
- Studierende
- Studenten und Studentinnen (als Grenzgänger)

Auftragsgrundlagen

- Bundesgesetz über individuelle Förderung der Ausbildung (Bundesausbildungsförderungsgesetz)

Produktziele

Förderschulen	3104010	Leistungen nach dem BAföG

Ziel	Bezeichnung
740D1	Erhalt der Anzahl von derzeit 15 geförderten Stipendiaten durch die Mittel der Dr. Alfred- Springorum Stiftung

Kennzahlen zur Zielerreichung		Ergebnis 2007	Ergebnis 2008	Ansatz 2009	Planung 2010	Planung 2011	Planung 2012	Planung 2013	Planung 2014
740B11 (ST)	Anzahl der Anträge		1.606,00	1.606,00					
740B31 (%)	Soll-/Ist-Abweichung		100,00	100,00					
740B41 (%)	Ausschöpfungsgrad		93,00	100,00					
740D11 (ST)	Anzahl der Stipendiaten				15,00	15,00	15,00	15,00	15,00

		Teilergebnisplan	Ergebnis 2007	Ergebnis 2008	Ansatz 2009	Planung 2010	Planung 2011	Planung 2012	Planung 2013	Planung 2014
1	+	Steuern und ähnliche Abgaben								
2	+	Zuwendungen und allgemeine Umlagen		-49.037	-40.896	-40.002	-40.002	-40.002	-40.002	-40.002
3	+	Sonstige Transfererträge								
4	+	Öffentlich-rechtliche Leistungsentgelte								
5	+	Privatrechtliche Leistungsentgelte				-897	-893	-889	-889	-889
6	+	Kostenerstattungen und Kostenumlagen								
7	+	Sonstige ordentliche Erträge		-60.559	-500	-500	-500	-500	-500	-500
8	+	Aktivierte Eigenleistungen								
9	+/-	Bestandsveränderungen								
10	**=**	**Ordentliche Erträge**		**-109.597**	**-41.396**	**-41.400**	**-41.396**	**-41.392**	**-41.392**	**-41.392**
11	-	Personalaufwendungen		272.144	230.510	281.061	281.306	279.271	277.783	274.897
12	-	Versorgungsaufwendungen								
13	-	Aufwendungen für Sach- und Dienstleistungen		8.529	16.658	6.083	6.133	6.058	6.058	6.058
14	-	Bilanzielle Abschreibungen		41	6	37	37	22	21	21
15	-	Transferaufwendungen		37.140		40.000	40.000	40.000	40.000	40.000
16	-	Sonstige ordentliche Aufwendungen		20.850	17.539	21.601	21.850	21.850	21.850	21.850
17	**=**	**Ordentliche Aufwendungen**		**338.704**	**264.714**	**348.781**	**349.325**	**347.201**	**345.712**	**342.826**
18	**=**	**Ergebnis der laufenden Verwaltungstätigkeit** (=Zeilen 10 und 17)		**229.107**	**223.318**	**307.382**	**307.930**	**305.810**	**304.320**	**301.434**

		Teilergebnisplan	Ergebnis 2007	Ergebnis 2008	Ansatz 2009	Planung 2010	Planung 2011	Planung 2012	Planung 2013	Planung 2014
19	+	Finanzerträge								
20	-	Zinsen und sonstige Finanzaufwendungen								
21	**=**	**Finanzergebnis** (=Zeilen 19 und 20)								
22	**=**	**Ordentliches Ergebnis** (=Zeilen 18 und 21)		**229.107**	**223.318**	**307.382**	**307.930**	**305.810**	**304.320**	**301.434**
23	+	Außerordentliche Erträge								
24	-	Außerordentliche Aufwendungen								
25	**=**	**Außerordentliches Ergebnis** (=Zeilen 23 und 24)								
26	**=**	**Ergebnis vor internen Leistungsbeziehungen** (=Zeilen 22 und 25)		**229.107**	**223.318**	**307.382**	**307.930**	**305.810**	**304.320**	**301.434**
27	+	Erträge aus internen Leistungsbeziehungen								
28	-	Aufwendungen aus internen Leistungsbeziehungen		154.914	141.567	186.486	186.593	186.379	185.936	185.755
29	**=**	**Ergebnis** (=Zeilen 26, 27 und 28)		**384.021**	**364.885**	**493.868**	**494.522**	**492.189**	**490.257**	**487.189**

Personalkennzahlen	Ergebnis 2007	Ergebnis 2008	Ansatz 2009	Planung 2010	Planung 2011	Planung 2012	Planung 2013	Planung 2014
Anzahl Mitarbeiter		6,00		5,42	5,42	5,42	5,42	5,42
Vollzeitkräfte		4,71	4,66	3,93	3,85	3,81	3,77	3,69
Stellenplan		4,50		4,90	4,90	4,90	4,90	4,90

Amt 209 **Sport- und Bäderamt** **Leitung: Herr Keller**

Produktbereich		Produktgruppe		Produkt	
42	Sportförderung	4201	Bereitstellung und Betrieb von gedeckten Sportanlagen	**4201010** **4201020**	**Turn- und Sporthallen** **UNI- Halle**
		4202	Sportförderung	**4202010**	**Sportförderung**
		4203	Bereitstellung und Betrieb von Bädern	**4203010** **4203020**	**Freibäder** **Hallenbäder**
		4204	Bereitstellung und Betrieb von Freisportanlagen	**4204010** **4204020**	**Sportaußenanlagen** **Stadion am Zoo**

Produkt 4201010	**Turn- und Sporthallen**	**P-Verantwortliche(r): Herr Keller**

Produktklassifizierung	Externes Produkt (freiwillige Aufgabe)

Kurzbeschreibung des Produktes

- Betrieb und Pflege von derzeit insgesamt 103 Turn- und Sporthallen, sowie 12 Gymnastikhallen
- Vergabe der Nutzungszeiten der Turn- und Sporthallen (einschließlich der gebührenpflichtigen Bereitstellung an sonstige Sportaktive)

Zielgruppen des Produktes

- ortsansässige Sportvereine
- Schulen
- Sonstige Sportaktive

Auftragsgrundlagen

- Art. 18 Abs. 3 Landesverfassung NRW
- Sportförderungsrichtlinien der Stadt Wuppertal (Stand 01.06.04)

Produktziele

Produkt	4201010	Turn- und Sporthallen

Ziel	Bezeichnung
779B1	Auslastung der den Vereinen in den Turn- und Sporthallen wochentags (mo-fr) zur Verfügung stehenden Nutzungszeiten (Maximum = 95 %)

Kennzahlen zur Zielerreichung		Ergebnis 2007	Ergebnis 2008	Ansatz 2009	Planung 2010	Planung 2011	Planung 2012	Planung 2013	Planung 2014
779B11 (%)	Auslastungsgrad		96,00	95,00	95,00	95,00	95,00	95,00	95,00
779B31 (ST)	Anz. Widerrufe von Nutzungsbescheiden		60,00	70,00					
779B41 (%)	Quote durchgeführ. Sicherheitskontrollen		70,00	100,00					

		Teilergebnisplan	Ergebnis 2007	Ergebnis 2008	Ansatz 2009	Planung 2010	Planung 2011	Planung 2012	Planung 2013	Planung 2014
1	+	Steuern und ähnliche Abgaben								
2	+	Zuwendungen und allgemeine Umlagen		-83.155						
3	+	Sonstige Transfererträge								
4	+	Öffentlich-rechtliche Leistungsentgelte		-48.729	-30.000	-35.000	-35.000	-35.000	-35.000	-35.000
5	+	Privatrechtliche Leistungsentgelte		-8.621		-6.000	-6.000	-6.000	-6.000	-6.000
6	+	Kostenerstattungen und Kostenumlagen								
7	+	Sonstige ordentliche Erträge		-35.798	-50	-50	-50	-50	-50	-50
8	+	Aktivierte Eigenleistungen								
9	+/-	Bestandsveränderungen								
10	**=**	**Ordentliche Erträge**		**-176.303**	**-30.050**	**-41.050**	**-41.050**	**-41.050**	**-41.050**	**-41.050**
11	-	Personalaufwendungen		371.612	327.631	309.598	309.955	308.166	308.370	307.982
12	-	Versorgungsaufwendungen								
13	-	Aufwendungen für Sach- und Dienstleistungen		533.563	546.352	1.696.191	1.696.191	1.696.191	1.696.191	1.696.191
14	-	Bilanzielle Abschreibungen		76.269	27.903	36.105	35.585	31.351	22.904	18.200
15	-	Transferaufwendungen		83.155						
16	-	Sonstige ordentliche Aufwendungen		2.931.846	2.807.468	3.157.441	3.342.805	3.342.805	3.342.805	3.342.805
17	**=**	**Ordentliche Aufwendungen**		**3.996.444**	**3.709.354**	**5.199.335**	**5.384.537**	**5.378.513**	**5.370.270**	**5.365.178**
18	**=**	**Ergebnis der laufenden Verwaltungstätigkeit** (=Zeilen 10 und 17)		**3.820.141**	**3.679.304**	**5.158.285**	**5.343.487**	**5.337.463**	**5.329.220**	**5.324.128**

		Teilergebnisplan	Ergebnis 2007	Ergebnis 2008	Ansatz 2009	Planung 2010	Planung 2011	Planung 2012	Planung 2013	Planung 2014
19	+	Finanzerträge								
20	-	Zinsen und sonstige Finanzaufwendungen								
21	**=**	**Finanzergebnis** (=Zeilen 19 und 20)								
22	**=**	**Ordentliches Ergebnis** (=Zeilen 18 und 21)		**3.820.141**	**3.679.304**	**5.158.285**	**5.343.487**	**5.337.463**	**5.329.220**	**5.324.128**
23	+	Außerordentliche Erträge								
24	-	Außerordentliche Aufwendungen								
25	**=**	**Außerordentliches Ergebnis** (=Zeilen 23 und 24)								
26	**=**	**Ergebnis vor internen Leistungsbeziehungen** (=Zeilen 22 und 25)		**3.820.141**	**3.679.304**	**5.158.285**	**5.343.487**	**5.337.463**	**5.329.220**	**5.324.128**
27	+	Erträge aus internen Leistungsbeziehungen								
28	-	Aufwendungen aus internen Leistungsbeziehungen		168.764	102.445	188.682	189.008	188.472	186.069	186.109
29	**=**	**Ergebnis** (=Zeilen 26, 27 und 28)		**3.988.904**	**3.781.749**	**5.346.967**	**5.532.495**	**5.525.934**	**5.515.289**	**5.510.237**

Personalkennzahlen	Ergebnis 2007	Ergebnis 2008	Ansatz 2009	Planung 2010	Planung 2011	Planung 2012	Planung 2013	Planung 2014
Anzahl Mitarbeiter		7,01		6,41	6,21	6,21	6,21	6,21
Vollzeitkräfte		6,94	6,79	6,66	6,67	6,52	6,43	6,39
Stellenplan		8,75		8,75	8,75	8,75	8,75	8,75

Produkt 4201020	**UNI-Halle**	**P-Verantwortliche(r): Herr Keller**

Produktklassifizierung	Externes Produkt (freiwillige Aufgabe)

Kurzbeschreibung des Produktes

- Bereitstellung der UNI- Halle als Veranstaltungsstätte für Konzerte, Messen, Kongresse etc. sowie insbesondere Spitzensportveranstaltungen
- Akquise von Sport- und sonstigen Veranstaltungen
- Bereitstellung der UNI-Halle für Veranstaltungen des Hochschulausbildungsbetriebes (Erstattung der Personal- und Betriebskosten durch das Land)

Zielgruppen des Produktes

- Leistungssportvereine
- Veranstalter
- Bevölkerung (auch aus umliegenden Städten)

Auftragsgrundlagen

- Art. 18 Abs. 3 Landesverfassung NRW
- Trägerschaftsvertrag zwischen Land / Stadt
- Sportförderungsrichtlinien der Stadt Wuppertal (Stand 01.06.04)

Produktziele

Produkt	4201020	UNI-Halle

Ziel	Bezeichnung
782B4	Erhalt und Verbesserung der Funktionalität der UNI- Halle als Veranstaltungsstätte

Kennzahlen zur Zielerreichung		Ergebnis 2007	Ergebnis 2008	Ansatz 2009	Planung 2010	Planung 2011	Planung 2012	Planung 2013	Planung 2014
782B11 (ST)	Anz. der Veranstaltungen		49,00	48,00					
782B31 (ST)	Anz. der Homepageaufrufe		350,00	400,00					
782B41 (ST)	Erhaltungsmaßnahmen		4,00	4,00					
782B42 (ST)	Verbesserungsmaßnahmen		2,00	2,00					
782B43 (ST)	Erhaltungsmaßnahmen				2,00	2,00	2,00	2,00	2,00
782B44 (ST)	Verbesserungsmaßnahmen				2,00	2,00	2,00	2,00	2,00

Haushaltsplan 2010 / 2011 **209 Sport- und Bäderamt**

Stadtverwaltung Wuppertal **1.42.01.02 Uni Halle**

		Teilergebnisplan	Ergebnis 2007	Ergebnis 2008	Ansatz 2009	Planung 2010	Planung 2011	Planung 2012	Planung 2013	Planung 2014
1	+	Steuern und ähnliche Abgaben								
2	+	Zuwendungen und allgemeine Umlagen				-1.000.000	-1.890.000	-110.000	-1.000.000	
3	+	Sonstige Transfererträge								
4	+	Öffentlich-rechtliche Leistungsentgelte								
5	+	Privatrechtliche Leistungsentgelte		-161.467	-104.000	-116.000	-85.000	-107.000	-107.000	-107.000
6	+	Kostenerstattungen und Kostenumlagen		-265.248	-270.000	-280.000	-280.000	-280.000	-280.000	-280.000
7	+	Sonstige ordentliche Erträge		-6.791	-100	-100	-100	-100	-100	-100
8	+	Aktivierte Eigenleistungen								
9	+/-	Bestandsveränderungen								
10	**=**	**Ordentliche Erträge**		**-433.507**	**-374.100**	**-1.396.100**	**-2.255.100**	**-497.100**	**-1.387.100**	**-387.100**
11	-	Personalaufwendungen		297.023	281.631	267.398	267.552	265.904	266.139	266.135
12	-	Versorgungsaufwendungen								
13	-	Aufwendungen für Sach- und Dienstleistungen		358.057	308.694	344.264	318.264	340.264	340.264	340.264
14	-	Bilanzielle Abschreibungen		18.987	8.464	10.535	10.387	9.704	5.817	5.181
15	-	Transferaufwendungen				1.000.000	1.890.000	110.000	1.000.000	
16	-	Sonstige ordentliche Aufwendungen		1.033.785	1.041.289	1.060.764	1.091.260	1.330.760	1.330.760	1.330.760
17	**=**	**Ordentliche Aufwendungen**		**1.707.852**	**1.640.078**	**2.682.961**	**3.577.463**	**2.056.631**	**2.942.980**	**1.942.339**
18	**=**	**Ergebnis der laufenden Verwaltungstätigkeit** (=Zeilen 10 und 17)		**1.274.345**	**1.265.978**	**1.286.861**	**1.322.363**	**1.559.531**	**1.555.880**	**1.555.239**

		Teilergebnisplan	Ergebnis 2007	Ergebnis 2008	Ansatz 2009	Planung 2010	Planung 2011	Planung 2012	Planung 2013	Planung 2014
19	+	Finanzerträge								
20	-	Zinsen und sonstige Finanzaufwendungen								
21	**=**	**Finanzergebnis** (=Zeilen 19 und 20)								
22	**=**	**Ordentliches Ergebnis** (=Zeilen 18 und 21)		**1.274.345**	**1.265.978**	**1.286.861**	**1.322.363**	**1.559.531**	**1.555.880**	**1.555.239**
23	+	Außerordentliche Erträge								
24	-	Außerordentliche Aufwendungen								
25	**=**	**Außerordentliches Ergebnis** (=Zeilen 23 und 24)								
26	**=**	**Ergebnis vor internen Leistungsbeziehungen** (=Zeilen 22 und 25)		**1.274.345**	**1.265.978**	**1.286.861**	**1.322.363**	**1.559.531**	**1.555.880**	**1.555.239**
27	+	Erträge aus internen Leistungsbeziehungen								
28	-	Aufwendungen aus internen Leistungsbeziehungen		106.089	58.064	61.857	59.944	61.229	60.513	60.533
29	**=**	**Ergebnis** (=Zeilen 26, 27 und 28)		**1.380.434**	**1.324.041**	**1.348.718**	**1.382.307**	**1.620.760**	**1.616.393**	**1.615.772**

Personalkennzahlen	Ergebnis 2007	Ergebnis 2008	Ansatz 2009	Planung 2010	Planung 2011	Planung 2012	Planung 2013	Planung 2014
Anzahl Mitarbeiter		6,26		6,06	5,96	5,96	5,96	5,96
Vollzeitkräfte		6,24	6,19	6,05	6,07	5,93	5,85	5,81
Stellenplan		6,87		6,87	6,87	6,87	6,87	6,87

Produkt 4202010	**Sportförderung**	**P-Verantwortliche(r): Herr Keller**

Produktklassifizierung	Externes Produkt (freiwillige Aufgabe)

Kurzbeschreibung des Produktes

Sportfachliche Projekte und Sportveranstaltungen

- Organisation von städtischen Veranstaltungen und Sportkursen (auch in Kooperation mit Vereinen und Sponsoren), sowie Beratung und Unterstützung bei Vereinsveranstaltungen
- Finanzielle Förderung von Sportveranstaltungen

Schulsportförderung

- außerunterrichtlicher Schulsport: schulsportliches Wettkampfwesen (Erprobung und Durchführung)
- Landesprogramm Talentsuche/ -förderung, freiwillige Schülersportgemeinschaften, Kooperation Schule / Vereine und Verbände sowie landesweite Programme und Initiative zur Schulsportförderung
- Fortbildung für Sportlehrkräfte

Zuschüsse an Sportvereine und -verbände

- allgemeine und investive Zuschüsse für Vereine und Verbände
- Unterstützung des Förderkreises Leistungssport Wuppertal e.V. und des Olympiastützpunktes Rhein- Ruhr

Zielgruppen des Produktes

- Sportvereine und -verbände
- Schulen der Stadt Wuppertal
- Sportinteressierte Bevölkerung

Auftragsgrundlagen

- Art. 18 Abs. 3 Landesverfassung NRW
- Sportförderungsrichtlinien der Stadt Wuppertal (Stand 01.06.04)
- Schulverwaltungsgesetz NW
- Erlasse der Landesministerien

Produktziele

Produkt	4202010	Sportförderung

Ziel	Bezeichnung
783B3	Bereitstellung eines nachfrageorientierten Kursangebots für den Feriensport in Kooperation mit den Vereinen
783B5	Möglichst hohe Beteiligung von Wuppertaler Grundschulen an der Drumbo-Cup-Veranstaltung

Kennzahlen zur Zielerreichung		Ergebnis 2007	Ergebnis 2008	Ansatz 2009	Planung 2010	Planung 2011	Planung 2012	Planung 2013	Planung 2014
783B11 (%)	Bewilligungsgrad		94,00	100,00					
783B31 (%)	Auslastungsgrad		80,00	80,00					
783B32 (%)	Auslastungsgrad				80,00	80,00	80,00	80,00	80,00
783B41 (ST)	Platzierungen bei nat./internat. WK		300,00	380,00					
783B51 (%)	Anteil der teilnehmenden Grundschulen		97,00	90,00					
783B52 (%)	Anteil der teilnehmenden Grundschulen				90,00	90,00	90,00	90,00	90,00

		Teilergebnisplan	Ergebnis 2007	Ergebnis 2008	Ansatz 2009	Planung 2010	Planung 2011	Planung 2012	Planung 2013	Planung 2014
1	+	Steuern und ähnliche Abgaben								
2	+	Zuwendungen und allgemeine Umlagen		-170.871	-268.000	-535.000	-450.000	-350.000	-350.000	-350.000
3	+	Sonstige Transfererträge								
4	+	Öffentlich-rechtliche Leistungsentgelte								
5	+	Privatrechtliche Leistungsentgelte		-87.829	-60.000	-60.000	-60.000	-60.000	-60.000	-60.000
6	+	Kostenerstattungen und Kostenumlagen								
7	+	Sonstige ordentliche Erträge		-116.271	-50	-50	-50	-50	-50	-50
8	+	Aktivierte Eigenleistungen								
9	+/-	Bestandsveränderungen								
10	**=**	**Ordentliche Erträge**		**-374.970**	**-328.050**	**-595.050**	**-510.050**	**-410.050**	**-410.050**	**-410.050**
11	-	Personalaufwendungen		316.142	261.689	256.733	257.108	255.931	255.870	255.079
12	-	Versorgungsaufwendungen								
13	-	Aufwendungen für Sach- und Dienstleistungen		575.853	431.847	546.300	546.300	546.300	546.300	546.300
14	-	Bilanzielle Abschreibungen		6.786	2.699	2.684	2.191	1.772	1.487	1.257
15	-	Transferaufwendungen		778.290	814.850	1.014.350	925.350	825.350	825.350	825.350
16	-	Sonstige ordentliche Aufwendungen		22.575	68.760	32.758	33.262	33.262	33.262	33.262
17	**=**	**Ordentliche Aufwendungen**		**1.699.645**	**1.579.846**	**1.852.824**	**1.764.211**	**1.662.615**	**1.662.269**	**1.661.249**
18	**=**	**Ergebnis der laufenden Verwaltungstätigkeit** (=Zeilen 10 und 17)		**1.324.675**	**1.251.796**	**1.257.774**	**1.254.161**	**1.252.565**	**1.252.219**	**1.251.199**

		Teilergebnisplan	Ergebnis 2007	Ergebnis 2008	Ansatz 2009	Planung 2010	Planung 2011	Planung 2012	Planung 2013	Planung 2014
19	+	Finanzerträge								
20	-	Zinsen und sonstige Finanzaufwendungen								
21	**=**	**Finanzergebnis** (=Zeilen 19 und 20)								
22	**=**	**Ordentliches Ergebnis** (=Zeilen 18 und 21)		**1.324.675**	**1.251.796**	**1.257.774**	**1.254.161**	**1.252.565**	**1.252.219**	**1.251.199**
23	+	Außerordentliche Erträge								
24	-	Außerordentliche Aufwendungen								
25	**=**	**Außerordentliches Ergebnis** (=Zeilen 23 und 24)								
26	**=**	**Ergebnis vor internen Leistungsbeziehungen** (=Zeilen 22 und 25)		**1.324.675**	**1.251.796**	**1.257.774**	**1.254.161**	**1.252.565**	**1.252.219**	**1.251.199**
27	+	Erträge aus internen Leistungsbeziehungen								
28	-	Aufwendungen aus internen Leistungsbeziehungen		225.023	120.795	112.542	111.170	110.928	109.957	109.930
29	**=**	**Ergebnis** (=Zeilen 26, 27 und 28)		**1.549.698**	**1.372.590**	**1.370.316**	**1.365.330**	**1.363.493**	**1.362.176**	**1.361.129**

Personalkennzahlen	Ergebnis 2007	Ergebnis 2008	Ansatz 2009	Planung 2010	Planung 2011	Planung 2012	Planung 2013	Planung 2014
Anzahl Mitarbeiter		5,12		4,67	4,32	4,32	4,32	4,32
Vollzeitkräfte		5,01	4,94	4,59	4,60	4,48	4,40	4,36
Stellenplan		7,47		7,47	7,47	7,47	7,47	7,47

Produkt 4203010	**Freibäder**	**P-Verantwortliche(r): Herr Keller**

Produktklassifizierung	Externes Produkt (freiwillige Aufgabe)

Kurzbeschreibung des Produktes

- Bereitstellung und Betrieb von Freibädern
- Freibäder:
  - Mählersbeck und Mirke
  - Vohwinkel und Eckbusch (in Kooperation mit Fördervereinen)

Zielgruppen des Produktes

- Bevölkerung (auch aus umliegenden Städten)
- Schulen
- Sportvereine der Stadt Wuppertal

Auftragsgrundlagen

- Art 18 Abs. 3 Landesverfassung NRW
- Sportförderungsrichtlinien der Stadt Wuppertal (Stand 01.06.04)

Produktziele

Produkt	4203010	Freibäder

Das Produkt besteht aus folgenden Teilprodukten:

- Freibad Mählersbeck
- Freibad Mirke
- Freibad Eckbusch
- Freibad Vohwinkel

Nutzfläche = Wasserfläche + Liegefläche

Ziel	Bezeichnung
824A1	Maximale Auslastung der Nutzfläche vor dem Hintergrund der aktuellen Witterungsbedingungen

Kennzahlen zur Zielerreichung		Ergebnis 2007	Ergebnis 2008	Ansatz 2009	Planung 2010	Planung 2011	Planung 2012	Planung 2013	Planung 2014
824A11 (ST)	Anz. bezahlter Besuche pro qm Nutzfläche		2,00	3,00	3,00	3,00	3,00	3,00	3,00
824A41 (%)	Teilnehmende Mitarbeiter in %		30,00	30,00					

		Teilergebnisplan	Ergebnis 2007	Ergebnis 2008	Ansatz 2009	Planung 2010	Planung 2011	Planung 2012	Planung 2013	Planung 2014
1	+	Steuern und ähnliche Abgaben								
2	+	Zuwendungen und allgemeine Umlagen								
3	+	Sonstige Transfererträge								
4	+	Öffentlich-rechtliche Leistungsentgelte				-7	-7	-7	-7	-7
5	+	Privatrechtliche Leistungsentgelte		-151.872	-200.004	-181.343	-191.423	-191.423	-191.423	-191.423
6	+	Kostenerstattungen und Kostenumlagen								
7	+	Sonstige ordentliche Erträge								
8	+	Aktivierte Eigenleistungen								
9	+/-	Bestandsveränderungen								
10	**=**	**Ordentliche Erträge**		**-151.872**	**-200.004**	**-181.350**	**-191.430**	**-191.430**	**-191.430**	**-191.430**
11	-	Personalaufwendungen		184.844	111.381	151.985	152.115	151.162	151.335	151.344
12	-	Versorgungsaufwendungen								
13	-	Aufwendungen für Sach- und Dienstleistungen		477.728	380.575	368.460	368.460	368.460	368.460	368.460
14	-	Bilanzielle Abschreibungen		1.163	2.774	6.754	6.726	5.601	4.629	3.698
15	-	Transferaufwendungen								
16	-	Sonstige ordentliche Aufwendungen		410.724	408.528	396.835	406.119	406.119	406.119	406.119
17	**=**	**Ordentliche Aufwendungen**		**1.074.460**	**903.258**	**924.035**	**933.420**	**931.343**	**930.544**	**929.621**
18	**=**	**Ergebnis der laufenden Verwaltungstätigkeit** (=Zeilen 10 und 17)		**922.588**	**703.254**	**742.685**	**741.991**	**739.913**	**739.114**	**738.192**

		Teilergebnisplan	Ergebnis 2007	Ergebnis 2008	Ansatz 2009	Planung 2010	Planung 2011	Planung 2012	Planung 2013	Planung 2014
19	+	Finanzerträge								
20	-	Zinsen und sonstige Finanzaufwendungen								
21	**=**	**Finanzergebnis** (=Zeilen 19 und 20)								
22	**=**	**Ordentliches Ergebnis** (=Zeilen 18 und 21)		**922.588**	**703.254**	**742.685**	**741.991**	**739.913**	**739.114**	**738.192**
23	+	Außerordentliche Erträge								
24	-	Außerordentliche Aufwendungen								
25	**=**	**Außerordentliches Ergebnis** (=Zeilen 23 und 24)								
26	**=**	**Ergebnis vor internen Leistungsbeziehungen** (=Zeilen 22 und 25)		**922.588**	**703.254**	**742.685**	**741.991**	**739.913**	**739.114**	**738.192**
27	+	Erträge aus internen Leistungsbeziehungen								
28	-	Aufwendungen aus internen Leistungsbeziehungen		89.694	49.959	60.210	60.910	60.753	60.137	60.156
29	**=**	**Ergebnis** (=Zeilen 26, 27 und 28)		**1.012.281**	**753.213**	**802.895**	**802.901**	**800.666**	**799.252**	**798.347**

Personalkennzahlen	Ergebnis 2007	Ergebnis 2008	Ansatz 2009	Planung 2010	Planung 2011	Planung 2012	Planung 2013	Planung 2014
Anzahl Mitarbeiter		2,16		1,89	1,89	1,89	1,89	1,89
Vollzeitkräfte		1,97	3,56	2,18	2,16	2,14	2,11	2,09
Stellenplan		1,62		1,62	1,62	1,62	1,62	1,62

Produkt 4203020	**Hallenbäder**	**P-Verantwortliche(r): Herr Keller**

Produktklassifizierung	Externes Produkt (freiwillige Aufgabe)

Kurzbeschreibung des Produktes

- Bereitstellung und Betrieb von Hallenbädern

Hallenbäder:

- Schwimmsportleistungszentrum Küllenhahn („Heinz-Hoffmann-Leistungszentrum“)
- Stadtbad Johannisberg (Schwimmoper)
- Gartenhallenbäder Langerfeld und Cronenberg
- Stadtbäder Ronsdorf, Vohwinkel und Uellendahl

Zielgruppen des Produktes

- Sportvereine der Stadt Wuppertal
- Schulen
- Bevölkerung (auch aus umliegenden Städten)

Auftragsgrundlagen

- Art 18 Abs. 3 Landesverfassung NRW
- Sportförderungsrichtlinien der Stadt Wuppertal (Stand 01.06.04)

Produktziele

Produkt	4203020	Hallenbäder

Das Produkt besteht aus folgenden Teilprodukten:

- Stadtbad Johannisberg (Schwimmoper)
- Stadtbad Ronsdorf
- Stadtbad Vohwinkel
- Stadtbad Uellendahl
- Schwimmsportleistungszentrum Küllenhahn
- Gartenhallenbad Cronenberg
- Gartenhallenbad Langerfeld

Ziel	Bezeichnung
825A4	Erweiterung der angebotenen Aqua- Kurse um 2 Kurse pro Jahr

Kennzahlen zur Zielerreichung		Ergebnis 2007	Ergebnis 2008	Ansatz 2009	Planung 2010	Planung 2011	Planung 2012	Planung 2013	Planung 2014
825A11 (ST)	Anz.bezahlter Besuche/qm Wasserfläche		171,00	200,00					
825A12 (ST)	Anz.unbezahlter Besuche/qm Wasserfläche		106,00	80,00					
825A31 (%)	Krankenstand		8,00	8,00					
825A41 (ST)	Anzahl der Aquakurse		65,00	63,00					
825A42 (ST)	Anzahl der Aquakurse				230,00	232,00			

		Teilergebnisplan	Ergebnis 2007	Ergebnis 2008	Ansatz 2009	Planung 2010	Planung 2011	Planung 2012	Planung 2013	Planung 2014
1	+	Steuern und ähnliche Abgaben								
2	+	Zuwendungen und allgemeine Umlagen		-3.443.797						
3	+	Sonstige Transfererträge								
4	+	Öffentlich-rechtliche Leistungsentgelte				-210	-210	-210	-210	-210
5	+	Privatrechtliche Leistungsentgelte		-1.979.153	-1.755.496	-2.137.840	-2.440.320	-2.440.320	-2.440.320	-2.440.320
6	+	Kostenerstattungen und Kostenumlagen								
7	+	Sonstige ordentliche Erträge		-84.655	-150	-150	-150	-150	-150	-150
8	+	Aktivierte Eigenleistungen								
9	+/-	Bestandsveränderungen								
10	**=**	**Ordentliche Erträge**		**-5.507.605**	**-1.755.646**	**-2.138.200**	**-2.440.680**	**-2.440.680**	**-2.440.680**	**-2.440.680**
11	-	Personalaufwendungen		4.069.403	3.936.848	3.799.505	3.804.007	3.773.844	3.779.082	3.762.749
12	-	Versorgungsaufwendungen								
13	-	Aufwendungen für Sach- und Dienstleistungen		3.022.055	2.490.311	2.573.440	2.867.090	2.867.090	2.867.090	2.867.090
14	-	Bilanzielle Abschreibungen		73.410	26.974	26.903	25.330	23.701	21.993	18.158
15	-	Transferaufwendungen		3.328.797						
16	-	Sonstige ordentliche Aufwendungen		4.120.353	4.577.210	5.004.511	6.122.937	6.122.937	6.122.937	6.122.937
17	**=**	**Ordentliche Aufwendungen**		**14.614.019**	**11.031.342**	**11.404.358**	**12.819.363**	**12.787.572**	**12.791.102**	**12.770.934**
18	**=**	**Ergebnis der laufenden Verwaltungstätigkeit** (=Zeilen 10 und 17)		**9.106.414**	**9.275.696**	**9.266.158**	**10.378.683**	**10.346.892**	**10.350.422**	**10.330.254**

		Teilergebnisplan	Ergebnis 2007	Ergebnis 2008	Ansatz 2009	Planung 2010	Planung 2011	Planung 2012	Planung 2013	Planung 2014
19	+	Finanzerträge								
20	-	Zinsen und sonstige Finanzaufwendungen								
21	**=**	**Finanzergebnis** (=Zeilen 19 und 20)								
22	**=**	**Ordentliches Ergebnis** (=Zeilen 18 und 21)		**9.106.414**	**9.275.696**	**9.266.158**	**10.378.683**	**10.346.892**	**10.350.422**	**10.330.254**
23	+	Außerordentliche Erträge								
24	-	Außerordentliche Aufwendungen								
25	**=**	**Außerordentliches Ergebnis** (=Zeilen 23 und 24)								
26	**=**	**Ergebnis vor internen Leistungsbeziehungen** (=Zeilen 22 und 25)		**9.106.414**	**9.275.696**	**9.266.158**	**10.378.683**	**10.346.892**	**10.350.422**	**10.330.254**
27	+	Erträge aus internen Leistungsbeziehungen								
28	-	Aufwendungen aus internen Leistungsbeziehungen		1.107.751	576.084	585.010	609.440	606.534	598.875	598.012
29	**=**	**Ergebnis** (=Zeilen 26, 27 und 28)		**10.214.165**	**9.851.780**	**9.851.168**	**10.988.123**	**10.953.426**	**10.949.297**	**10.928.265**

Personalkennzahlen	Ergebnis 2007	Ergebnis 2008	Ansatz 2009	Planung 2010	Planung 2011	Planung 2012	Planung 2013	Planung 2014
Anzahl Mitarbeiter		95,40		88,97	89,97	89,97	89,97	88,97
Vollzeitkräfte		90,20	90,72	86,48	84,39	82,52	81,30	79,86
Stellenplan		94,77		94,77	94,77	94,77	94,77	94,77

Produkt 4204010	**Sportaußenanlagen**	**P-Verantwortliche(r): Herr Keller**

Produktklassifizierung	Externes Produkt (freiwillige Aufgabe)

Kurzbeschreibung des Produktes

- Unterhaltung, Pflege und Vergabe von Sportplätzen und Sondersportanlagen wie z.B. Baseball- und Rollsportanlagen
- Betreuung von Vereinen, die eigenverantwortlich städtische Sportanlagen betreiben

Zielgruppen des Produktes

- Sportvereine
- Schulen
- Sonstige Sportaktive

Auftragsgrundlagen

- Art. 18 Abs. 3 Landesverfassung NRW
- Sportförderungsrichtlinien der Stadt Wuppertal (Stand: 01.06.04)

Produktziele

Produkt	4204010	Sportaußenanlagen

Ziel	Bezeichnung
781B4	Grundaufarbeitung von Plätzen mit eigenen Mitarbeitern

Kennzahlen zur Zielerreichung		Ergebnis 2007	Ergebnis 2008	Ansatz 2009	Planung 2010	Planung 2011	Planung 2012	Planung 2013	Planung 2014
781B11 (ST)	Anz. der grundsanierten Sportplätze		3,00	1,00					
781B31 (ST)	Anz. durchgef. Verbesserungsmaßnahmen		10,00	5,00					
781B41 (ST)	Anzahl aufgearbeiteter Plätze		5,00	3,00					
781B42 (ST)	Anzahl aufgearbeiteter Plätze				3,00	3,00	3,00	3,00	3,00

		Teilergebnisplan	Ergebnis 2007	Ergebnis 2008	Ansatz 2009	Planung 2010	Planung 2011	Planung 2012	Planung 2013	Planung 2014
1	+	Steuern und ähnliche Abgaben								
2	+	Zuwendungen und allgemeine Umlagen								
3	+	Sonstige Transfererträge								
4	+	Öffentlich-rechtliche Leistungsentgelte				-9.131	-9.131	-9.131	-9.131	-9.131
5	+	Privatrechtliche Leistungsentgelte		-64.369	-75.900	-75.900	-75.900	-75.900	-75.900	-75.900
6	+	Kostenerstattungen und Kostenumlagen		-21						
7	+	Sonstige ordentliche Erträge		-27.416	-50	-50	-50	-50	-50	-50
8	+	Aktivierte Eigenleistungen								
9	+/-	Bestandsveränderungen								
10	**=**	**Ordentliche Erträge**		**-91.806**	**-75.950**	**-85.081**	**-85.081**	**-85.081**	**-85.081**	**-85.081**
11	-	Personalaufwendungen		710.344	730.286	710.626	711.231	706.924	707.460	707.444
12	-	Versorgungsaufwendungen								
13	-	Aufwendungen für Sach- und Dienstleistungen		1.325.274	1.293.302	1.466.827	1.466.827	1.466.827	1.466.827	1.466.827
14	-	Bilanzielle Abschreibungen		1.009.197	753.504	818.396	816.490	744.326	621.570	539.862
15	-	Transferaufwendungen								
16	-	Sonstige ordentliche Aufwendungen		31.611	31.434	35.169	35.599	35.599	35.599	35.599
17	**=**	**Ordentliche Aufwendungen**		**3.076.426**	**2.808.525**	**3.031.019**	**3.030.148**	**2.953.677**	**2.831.457**	**2.749.733**
18	**=**	**Ergebnis der laufenden Verwaltungstätigkeit** (=Zeilen 10 und 17)		**2.984.620**	**2.732.575**	**2.945.938**	**2.945.067**	**2.868.596**	**2.746.376**	**2.664.652**

		Teilergebnisplan	Ergebnis 2007	Ergebnis 2008	Ansatz 2009	Planung 2010	Planung 2011	Planung 2012	Planung 2013	Planung 2014
19	+	Finanzerträge								
20	-	Zinsen und sonstige Finanzaufwendungen								
21	**=**	**Finanzergebnis** (=Zeilen 19 und 20)								
22	**=**	**Ordentliches Ergebnis** (=Zeilen 18 und 21)		**2.984.620**	**2.732.575**	**2.945.938**	**2.945.067**	**2.868.596**	**2.746.376**	**2.664.652**
23	+	Außerordentliche Erträge								
24	-	Außerordentliche Aufwendungen								
25	**=**	**Außerordentliches Ergebnis** (=Zeilen 23 und 24)								
26	**=**	**Ergebnis vor internen Leistungsbeziehungen** (=Zeilen 22 und 25)		**2.984.620**	**2.732.575**	**2.945.938**	**2.945.067**	**2.868.596**	**2.746.376**	**2.664.652**
27	+	Erträge aus internen Leistungsbeziehungen								
28	-	Aufwendungen aus internen Leistungsbeziehungen		323.428	189.675	219.675	220.149	219.476	216.891	216.962
29	**=**	**Ergebnis** (=Zeilen 26, 27 und 28)		**3.308.048**	**2.922.250**	**3.165.613**	**3.165.215**	**3.088.072**	**2.963.267**	**2.881.614**

Personalkennzahlen	Ergebnis 2007	Ergebnis 2008	Ansatz 2009	Planung 2010	Planung 2011	Planung 2012	Planung 2013	Planung 2014
Anzahl Mitarbeiter		17,34		15,54	15,34	15,34	15,34	15,34
Vollzeitkräfte		15,60	15,10	15,69	15,75	15,39	15,17	15,08
Stellenplan		16,12		16,12	16,12	16,12	16,12	16,12

Produkt 4204020	**Stadion am Zoo**	**P-Verantwortliche(r): Herr Keller**

Produktklassifizierung	Externes Produkt (freiwillige Aufgabe)

Kurzbeschreibung des Produktes

- Bereitstellung des Stadions als Fußball-Spielstätte (insbesondere WSV) und für sonstige Großveranstaltungen
- Vergabe der Nutzungszeiten des Stadionhauptplatzes .

Zielgruppen des Produktes

- der Wuppertaler Sport-Verein Borussia e.V. sowie einzelne weitere Wuppertaler Vereine
- Schulen
- Sportinteressierte Bevölkerung
- Veranstalter

Auftragsgrundlagen

- Art. 18 Abs. 3 Landesverfassung NRW
- Sportförderungsrichtlinien der Stadt Wuppertal (Stand 01.06.04)

Produktziele

Produkt	4204020	Stadion am Zoo

Ziel	Bezeichnung
780B4	Bereitstellung des Stadions als Veranstaltungsstätte für sportliche und nicht-sportliche Großveranstaltungen zusätzlich zu den Pflichtspielen des WSV

Kennzahlen zur Zielerreichung		Ergebnis 2007	Ergebnis 2008	Ansatz 2009	Planung 2010	Planung 2011	Planung 2012	Planung 2013	Planung 2014
780B11 (ST)	Anz. durchgef. Erhaltungsmaßnahmen		3,00	4,00					
780B12 (ST)	Anz. durchgef. Verbesserungsmaßnahmen		6,00	2,00					
780B31 (ST)	Anz. der Stadionverbote		30,00	50,00					
780B41 (ST)	Anz. der Großveranstaltungen		2,00	2,00					
780B42 (ST)	Anz. der Großveranstaltungen				2,00	2,00	2,00	2,00	2,00

Haushaltsplan 2010 / 2011 **209 Sport- und Bäderamt**

Stadtverwaltung Wuppertal **1.42.04.02 Stadion am Zoo**

		Teilergebnisplan	Ergebnis 2007	Ergebnis 2008	Ansatz 2009	Planung 2010	Planung 2011	Planung 2012	Planung 2013	Planung 2014
1	+	Steuern und ähnliche Abgaben								
2	+	Zuwendungen und allgemeine Umlagen								
3	+	Sonstige Transfererträge								
4	+	Öffentlich-rechtliche Leistungsentgelte								
5	+	Privatrechtliche Leistungsentgelte		-297.259	-38.000	-38.000	-38.000	-38.000	-38.000	-38.000
6	+	Kostenerstattungen und Kostenumlagen								
7	+	Sonstige ordentliche Erträge		-6.790	-100	-100	-100	-100	-100	-100
8	+	Aktivierte Eigenleistungen								
9	+/-	Bestandsveränderungen								
10	**=**	**Ordentliche Erträge**		**-304.049**	**-38.100**	**-38.100**	**-38.100**	**-38.100**	**-38.100**	**-38.100**
11	-	Personalaufwendungen		258.738	229.981	267.398	267.553	265.902	266.139	266.134
12	-	Versorgungsaufwendungen								
13	-	Aufwendungen für Sach- und Dienstleistungen		353.171	231.294	288.394	288.394	288.394	288.394	288.394
14	-	Bilanzielle Abschreibungen		13.235	3.789	13.555	13.386	12.874	12.290	11.836
15	-	Transferaufwendungen								
16	-	Sonstige ordentliche Aufwendungen		1.778.299	1.741.367	1.539.928	1.580.074	1.580.074	1.580.074	1.580.074
17	**=**	**Ordentliche Aufwendungen**		**2.403.443**	**2.206.431**	**2.109.274**	**2.149.407**	**2.147.244**	**2.146.898**	**2.146.438**
18	**=**	**Ergebnis der laufenden Verwaltungstätigkeit** (=Zeilen 10 und 17)		**2.099.394**	**2.168.331**	**2.071.174**	**2.111.307**	**2.109.144**	**2.108.798**	**2.108.338**

		Teilergebnisplan	Ergebnis 2007	Ergebnis 2008	Ansatz 2009	Planung 2010	Planung 2011	Planung 2012	Planung 2013	Planung 2014
19	+	Finanzerträge								
20	-	Zinsen und sonstige Finanzaufwendungen								
21	**=**	**Finanzergebnis** (=Zeilen 19 und 20)								
22	**=**	**Ordentliches Ergebnis** (=Zeilen 18 und 21)		**2.099.394**	**2.168.331**	**2.071.174**	**2.111.307**	**2.109.144**	**2.108.798**	**2.108.338**
23	+	Außerordentliche Erträge								
24	-	Außerordentliche Aufwendungen								
25	**=**	**Außerordentliches Ergebnis** (=Zeilen 23 und 24)								
26	**=**	**Ergebnis vor internen Leistungsbeziehungen** (=Zeilen 22 und 25)		**2.099.394**	**2.168.331**	**2.071.174**	**2.111.307**	**2.109.144**	**2.108.798**	**2.108.338**
27	+	Erträge aus internen Leistungsbeziehungen								
28	-	Aufwendungen aus internen Leistungsbeziehungen		98.080	49.416	59.837	59.668	59.473	58.821	58.839
29	**=**	**Ergebnis** (=Zeilen 26, 27 und 28)		**2.197.474**	**2.217.746**	**2.131.011**	**2.170.975**	**2.168.617**	**2.167.618**	**2.167.176**

Personalkennzahlen	Ergebnis 2007	Ergebnis 2008	Ansatz 2009	Planung 2010	Planung 2011	Planung 2012	Planung 2013	Planung 2014
Anzahl Mitarbeiter		6,71		6,46	6,31	6,31	6,31	6,31
Vollzeitkräfte		6,68	6,60	6,44	6,45	6,30	6,23	6,19
Stellenplan		7,40		7,40	7,40	7,40	7,40	7,40

Stadtbetrieb 211 **Orchester und Konzerte** **Leitung: Herr Louis**

Produktbereich		Produktgruppe		Produkt	
25	Kultur und Wissenschaft	2508	Orchester	**2508010**	**Sinfonieorchester**

Produkt 2508010	**Sinfonieorchester**	**P-Verantwortliche(r): Herr Louis**

Produktklassifizierung	Externes Produkt (Freiwillige Aufgabe)

Kurzbeschreibung des Produktes

Planung, Durchführung von Musikveranstaltungen in Wuppertal im Rahmen von:

- Konzerten und Vorstellungen (Oper, Operette, Musical, Ballett etc.)
- Musikpädagogische Aktivitäten

und damit verbundene Marketing- Aktivitäten und Publikationen

Akquisition und Durchführung von Gastspielen bzw. Tourneen

Nachwuchs-Förderung

Zielgruppen des Produktes

- Alle Einwohnerinnen und Einwohner von Wuppertal und Umgebung
- Nationale und internationale Veranstaltungsbesucher (in Wuppertal und auch Tourneen/ Gastspiele)
- Gäste/ Besucher der Stadt Wuppertal
- Fachleute der nationalen und internationalen Musikbranche
- Medien (TV, Radio, Internet, Printmedien, etc.)
- Musikinteressierte allgemein
- Schülerinnen und Schüler
- Lehrerinnen und Lehrer

- Musik- Studentinnen und –Studenten
- Musikalischer Nachwuchs

Auftragsgrundlagen

- Beschlüsse von Rat und Gremien

Produktziele

Produkt	**2508010**	**Sinfonieorchester**

Ziel	**Bezeichnung**
717D1	Erhalt und Förderung des nationalen und internationalen Bekanntheitsgrades
717D2	Erschließung neuer Publikumsschichten

Kennzahlen zur Zielerreichung		Ergebnis 2007	Ergebnis 2008	Ansatz 2009	Planung 2010	Planung 2011	Planung 2012	Planung 2013	Planung 2014
717B11 (ST)	Anzahl der gegebenen Gesamtkonzerte		39,92	37,00					
717B12 (PRS)	Anzahl Gesamtbesucher		23.195,67	32.000,00					
717B31 (ST)	Anz. nationale/internation. Gastspiele		4,33	2,00					
717B41 (ST)	Anzahl der Konzerte in Wuppertal		35,58	35,00					
717B51 (ST)	Anz. Veranstaltungen f. Schüler/Jugendl.		13,58	4,00					
717B61 (ST)	Anzahl der CD Produktionen		0,25	1,00					
717D14 (ST)	Anzahl nationale/internation. Gastspiele				4,00	4,00	4,00	4,00	4,00
717D15 (ST)	CD Produktionen				1,00	1,00	1,00	1,00	1,00
717D16 (ST)	Filmmusiken				1,00	1,00	1,00	1,00	1,00
717D22 (ST)	Anz. Veranstaltungen f. Schüler/Jugendl.				9,00	9,00	9,00	9,00	9,00

Haushaltsplan 2010 / 2011 **211 Orchester und Konzerte**

Stadtverwaltung Wuppertal **1.25.08.01 Sinfonieorchester**

		Teilergebnisplan	Ergebnis 2007	Ergebnis 2008	Ansatz 2009	Planung 2010	Planung 2011	Planung 2012	Planung 2013	Planung 2014
1	+	Steuern und ähnliche Abgaben								
2	+	Zuwendungen und allgemeine Umlagen		-138.572	-121.380	-121.618	-121.618	-121.618	-121.420	-121.380
3	+	Sonstige Transfererträge								
4	+	Öffentlich-rechtliche Leistungsentgelte				-292	-292	-292	-292	-292
5	+	Privatrechtliche Leistungsentgelte		-641.117	-539.600	-589.600	-652.600	-652.600	-652.600	-652.600
6	+	Kostenerstattungen und Kostenumlagen		-70.786						
7	+	Sonstige ordentliche Erträge		-27.049						
8	+	Aktivierte Eigenleistungen								
9	+/-	Bestandsveränderungen								
10	**=**	**Ordentliche Erträge**		**-877.523**	**-660.980**	**-711.510**	**-774.510**	**-774.510**	**-774.312**	**-774.272**
11	-	Personalaufwendungen		6.475.486	6.352.072	6.117.963	6.150.711	6.106.282	6.139.672	6.142.083
12	-	Versorgungsaufwendungen								
13	-	Aufwendungen für Sach- und Dienstleistungen		329.193	411.828	356.850	356.850	336.850	316.850	316.850
14	-	Bilanzielle Abschreibungen		35.208	29.533	35.230	35.076	33.601	28.592	26.807
15	-	Transferaufwendungen		22.000	22.000	22.000	22.000	22.000	22.000	22.000
16	-	Sonstige ordentliche Aufwendungen		276.127	262.052	252.946	253.616	253.616	253.616	253.616
17	**=**	**Ordentliche Aufwendungen**		**7.138.014**	**7.077.485**	**6.784.989**	**6.818.253**	**6.752.349**	**6.760.730**	**6.761.356**
18	**=**	**Ergebnis der laufenden Verwaltungstätigkeit** (=Zeilen 10 und 17)		**6.260.490**	**6.416.505**	**6.073.479**	**6.043.743**	**5.977.839**	**5.986.418**	**5.987.084**

		Teilergebnisplan	Ergebnis 2007	Ergebnis 2008	Ansatz 2009	Planung 2010	Planung 2011	Planung 2012	Planung 2013	Planung 2014
19	+	Finanzerträge								
20	-	Zinsen und sonstige Finanzaufwendungen								
21	**=**	**Finanzergebnis** (=Zeilen 19 und 20)								
22	**=**	**Ordentliches Ergebnis** (=Zeilen 18 und 21)		**6.260.490**	**6.416.505**	**6.073.479**	**6.043.743**	**5.977.839**	**5.986.418**	**5.987.084**
23	+	Außerordentliche Erträge								
24	-	Außerordentliche Aufwendungen								
25	**=**	**Außerordentliches Ergebnis** (=Zeilen 23 und 24)								
26	**=**	**Ergebnis vor internen Leistungsbeziehungen** (=Zeilen 22 und 25)		**6.260.490**	**6.416.505**	**6.073.479**	**6.043.743**	**5.977.839**	**5.986.418**	**5.987.084**
27	+	Erträge aus internen Leistungsbeziehungen			-2.850.000	-2.850.000	-2.850.000	-2.850.000	-2.850.000	-2.850.000
28	-	Aufwendungen aus internen Leistungsbeziehungen		1.081.426	636.309	595.611	599.757	594.999	588.118	588.492
29	**=**	**Ergebnis** (=Zeilen 26, 27 und 28)		**7.341.916**	**4.202.813**	**3.819.089**	**3.793.500**	**3.722.837**	**3.724.536**	**3.725.576**

Personalkennzahlen	Ergebnis 2007	Ergebnis 2008	Ansatz 2009	Planung 2010	Planung 2011	Planung 2012	Planung 2013	Planung 2014
Anzahl Mitarbeiter		99,00		98,00	98,00	97,00	97,00	96,00
Vollzeitkräfte		94,77	96,78	94,00	92,96	91,50	90,56	89,67
Stellenplan		95,50		95,50	95,50	95,50	95,50	95,50

Stadtbetrieb 212 **Bergische Musikschule** **Leitung: Herr Mischke**

Produktbereich		Produktgruppe		Produkt	
25	Kultur und Wissenschaft	2503	Musik- / Kunstschule	**2503010** **2503020** **2503030**	**Bergische Musikschule** **Veranstaltungen und Projekte*** **Besondere Dienstleistungen***

*Die Produkte entfallen ab 2010. Nähere Hinweise können den jeweiligen Produktbeschreibungen entnommen werden.

Produkt 2503010	**Bergische Musikschule**	**P-Verantwortliche(r): Herr Mischke**

Produktklassifizierung	Externes Produkt (Freiwillige Aufgabe)

Kurzbeschreibung des Produktes

- die Vermittlung musikalischer Grunderfahrungen
- den Unterricht für nahezu alle Musikinstrumente in den Kategorien Anfänger und Fortgeschrittene
- eine Studienvorbereitende Ausbildung für ein Musikstudium mit dem Schwerpunkt: gemeinsames Musizieren in Ensembles, Bands, Orchestern, Spielkreisen und Chören
- Schülerkonzerte
- Dozentenkonzerte
- Festivals
- Musiktheater-, Musical- und Kindertanzaufführungen
- Schüler- Vorspiele

Darüber hinaus bietet die Bergische Musikschule weitere Dienstleistungen an:

- Intensive Beratung in der Thematik Musikpädagogik
- Vermietung von Musikinstrumenten an Teilnehmer des Musikunterrichtes
- Musikalische Partnerschaften im In- und Ausland
- Fortbildungsangebote
- Vermietung des hauseigenen Tonstudios an externe Dritte.

Zielgruppen des Produktes

- Einwohnerinnen und Einwohner der Stadt Wuppertal
- regionale und überregionale Besucher
- Schülerinnen und Schüler der Bergischen Musikschule
- regionale und überregionale Musik- Interessengruppen
- nationale und internationale Musik- Interessengruppen und -Institutionen

Auftragsgrundlagen

- Beschlüsse von Rat und Gremien
- Satzung der Bergischen Musikschule

Produktziele

Produkt	**2503010**	**Bergische Musikschule**

Ziel	**Bezeichnung**
725D1	Erhöhung des Anteils an Gruppen- / Klassen- / Ensemble-Unterricht gegenüber Einzelunterricht
725D2	Präsentation der Musikschularbeit in der Öffentlichkeit

Kennzahlen zur Zielerreichung		Ergebnis 2007	Ergebnis 2008	Ansatz 2009	Planung 2010	Planung 2011	Planung 2012	Planung 2013	Planung 2014
725B11 (ST)	Anzahl Unterrichtsbesuche pro Jahr		143.640,00	149.480,00					
725B31 (PRS)	Anz. d. Schüler in Musikschul-Ensembles		811,00	800,00					
725B41 (PRS)	Schüler pro Jahreswochenstunde		2,62	2,57					
725D11 (PRS)	Schüler / Jahreswochenstunde				2,57	2,57	2,57	2,57	2,57
725D22 (ST)	Gesamtzahl öffentlicher Veranstaltungen				200,00	200,00	200,00	200,00	200,00

		Teilergebnisplan	Ergebnis 2007	Ergebnis 2008	Ansatz 2009	Planung 2010	Planung 2011	Planung 2012	Planung 2013	Planung 2014
1	+	Steuern und ähnliche Abgaben								
2	+	Zuwendungen und allgemeine Umlagen		-48.815	-29.880	-71.343	-71.343	-71.318	-71.197	-71.197
3	+	Sonstige Transfererträge								
4	+	Öffentlich-rechtliche Leistungsentgelte				-5.725	-5.725	-5.725	-5.148	-4.733
5	+	Privatrechtliche Leistungsentgelte		-1.194.160	-1.081.590	-1.338.800	-1.689.800	-1.689.800	-1.696.800	-1.746.800
6	+	Kostenerstattungen und Kostenumlagen		-1.317	-500	-600	-600	-600	-600	-600
7	+	Sonstige ordentliche Erträge		-124.869	-50	-50	-50	-50	-50	-50
8	+	Aktivierte Eigenleistungen								
9	+/-	Bestandsveränderungen								
10	**=**	**Ordentliche Erträge**		**-1.369.161**	**-1.112.020**	**-1.416.518**	**-1.767.518**	**-1.767.494**	**-1.773.795**	**-1.823.381**
11	-	Personalaufwendungen		2.624.989	2.402.498	2.887.544	3.090.184	3.044.438	3.018.952	3.029.683
12	-	Versorgungsaufwendungen								
13	-	Aufwendungen für Sach- und Dienstleistungen		139.707	129.007	173.700	181.700	181.700	181.700	181.700
14	-	Bilanzielle Abschreibungen		42.393	4.459	14.281	13.461	13.041	11.761	11.176
15	-	Transferaufwendungen								
16	-	Sonstige ordentliche Aufwendungen		305.606	364.039	342.438	371.238	371.238	371.238	371.238
17	**=**	**Ordentliche Aufwendungen**		**3.112.695**	**2.900.003**	**3.417.963**	**3.656.583**	**3.610.417**	**3.583.651**	**3.593.797**
18	**=**	**Ergebnis der laufenden Verwaltungstätigkeit** (=Zeilen 10 und 17)		**1.743.534**	**1.787.983**	**2.001.445**	**1.889.065**	**1.842.923**	**1.809.856**	**1.770.416**

		Teilergebnisplan	Ergebnis 2007	Ergebnis 2008	Ansatz 2009	Planung 2010	Planung 2011	Planung 2012	Planung 2013	Planung 2014
19	+	Finanzerträge								
20	-	Zinsen und sonstige Finanzaufwendungen								
21	**=**	**Finanzergebnis** (=Zeilen 19 und 20)								
22	**=**	**Ordentliches Ergebnis** (=Zeilen 18 und 21)		**1.743.534**	**1.787.983**	**2.001.445**	**1.889.065**	**1.842.923**	**1.809.856**	**1.770.416**
23	+	Außerordentliche Erträge								
24	-	Außerordentliche Aufwendungen								
25	**=**	**Außerordentliches Ergebnis** (=Zeilen 23 und 24)								
26	**=**	**Ergebnis vor internen Leistungsbeziehungen** (=Zeilen 22 und 25)		**1.743.534**	**1.787.983**	**2.001.445**	**1.889.065**	**1.842.923**	**1.809.856**	**1.770.416**
27	+	Erträge aus internen Leistungsbeziehungen								
28	-	Aufwendungen aus internen Leistungsbeziehungen		527.665	332.638	372.232	387.419	383.952	378.372	379.190
29	**=**	**Ergebnis** (=Zeilen 26, 27 und 28)		**2.271.199**	**2.120.621**	**2.373.677**	**2.276.484**	**2.226.875**	**2.188.228**	**2.149.606**

Personalkennzahlen	Ergebnis 2007	Ergebnis 2008	Ansatz 2009	Planung 2010	Planung 2011	Planung 2012	Planung 2013	Planung 2014
Anzahl Mitarbeiter		52,08		55,00	55,00	54,00	53,00	53,00
Vollzeitkräfte		35,96	13,68	38,63	38,16	37,49	37,06	36,65
Stellenplan		40,21		43,24	43,24	43,24	43,24	43,24

Produkt 2503020	**Veranstaltungen und Projekte**	**P-Verantwortliche(r): Herr Mischke**

Produktklassifizierung	Externes Produkt (Freiwillige Aufgabe)

Besonderer Hinweis zum Produkt

Das Produkt „**Veranstaltungen und Projekte**“ wird nur bis zum Ende des Haushaltsjahres 2009 unter **2503020** abgebildet.

Ab dem **01.01.2010** entfällt das Produkt. Die Darstellung der Aufwendungen und Erträge erfolgt künftig im Produkt **2503010** „**Bergische Musikschule**“.

Kennzahlen zur Zielerreichung		**Ergebnis 2007**	**Ergebnis 2008**	**Ansatz 2009**	**Planung 2010**	**Planung 2011**	**Planung 2012**	**Planung 2013**	**Planung 2014**
710B11 (ST)	Gesamtzahl öffentliche Veranstaltungen		233,00	200,00					
710B31 (PRS)	Anzahl Teilnehmer (Musikschüler)		2.400,00	2.600,00					
710B41 (PRS)	Anzahl Veranstaltungsbesucher		60.000,00	62.000,00					

		Teilergebnisplan	Ergebnis 2007	Ergebnis 2008	Ansatz 2009	Planung 2010	Planung 2011	Planung 2012	Planung 2013	Planung 2014
1	+	Steuern und ähnliche Abgaben								
2	+	Zuwendungen und allgemeine Umlagen		-52	-36					
3	+	Sonstige Transfererträge								
4	+	Öffentlich-rechtliche Leistungsentgelte								
5	+	Privatrechtliche Leistungsentgelte		-64.139	-48.820					
6	+	Kostenerstattungen und Kostenumlagen								
7	+	Sonstige ordentliche Erträge		-3.650						
8	+	Aktivierte Eigenleistungen								
9	+/-	Bestandsveränderungen								
10	**=**	**Ordentliche Erträge**		**-67.841**	**-48.856**					
11	-	Personalaufwendungen		100.586	92.966					
12	-	Versorgungsaufwendungen								
13	-	Aufwendungen für Sach- und Dienstleistungen		11.214	17.949					
14	-	Bilanzielle Abschreibungen		1.823	192					
15	-	Transferaufwendungen								
16	-	Sonstige ordentliche Aufwendungen		13.198	15.655					
17	**=**	**Ordentliche Aufwendungen**		**126.821**	**126.762**					
18	**=**	**Ergebnis der laufenden Verwaltungstätigkeit** (=Zeilen 10 und 17)		**58.980**	**77.906**					

		Teilergebnisplan	Ergebnis 2007	Ergebnis 2008	Ansatz 2009	Planung 2010	Planung 2011	Planung 2012	Planung 2013	Planung 2014
19	+	Finanzerträge								
20	-	Zinsen und sonstige Finanzaufwendungen								
21	**=**	**Finanzergebnis** (=Zeilen 19 und 20)								
22	**=**	**Ordentliches Ergebnis** (=Zeilen 18 und 21)		**58.980**	**77.906**					
23	+	Außerordentliche Erträge								
24	-	Außerordentliche Aufwendungen								
25	**=**	**Außerordentliches Ergebnis** (=Zeilen 23 und 24)								
26	**=**	**Ergebnis vor internen Leistungsbeziehungen** (=Zeilen 22 und 25)		**58.980**	**77.906**					
27	+	Erträge aus internen Leistungsbeziehungen								
28	-	Aufwendungen aus internen Leistungsbeziehungen		21.470	14.454					
29	**=**	**Ergebnis** (=Zeilen 26, 27 und 28)		**80.450**	**92.360**					

Personalkennzahlen	Ergebnis 2007	Ergebnis 2008	Ansatz 2009	Planung 2010	Planung 2011	Planung 2012	Planung 2013	Planung 2014
Anzahl Mitarbeiter		2,24						
Vollzeitkräfte		1,55	13,68					
Stellenplan		1,73						

Produkt 2503030 **Besondere Dienstleistungen** **P-Verantwortliche(r): Herr Mischke**

Produktklassifizierung	Externes Produkt (Freiwillige Aufgabe)

Besonderer Hinweis zum Produkt

Das Produkt „**Besondere Dienstleistungen**“ wird nur bis zum Ende des Haushaltsjahres 2009 unter **2503030** abgebildet.

Ab dem **01.01.2010** entfällt das Produkt. Die Darstellung der Aufwendungen und Erträge erfolgt künftig im Produkt **2503010** „**Bergische Musikschule**“.

Kennzahlen zur Zielerreichung		**Ergebnis 2007**	**Ergebnis 2008**	**Ansatz 2009**	**Planung 2010**	**Planung 2011**	**Planung 2012**	**Planung 2013**	**Planung 2014**
711B11 (ST)	Anzahl pädagogische Beratungsgespräche		450,00	500,00					
711B31 (ST)	Anzahl Vermietungen Musikinstrumente		172,00	190,00					
711B41 (PRS)	Anz.Besucher Fortbildungsveranstaltungen		150,00	140,00					

		Teilergebnisplan	Ergebnis 2007	Ergebnis 2008	Ansatz 2009	Planung 2010	Planung 2011	Planung 2012	Planung 2013	Planung 2014
1	+	Steuern und ähnliche Abgaben								
2	+	Zuwendungen und allgemeine Umlagen		-39	-27					
3	+	Sonstige Transfererträge								
4	+	Öffentlich-rechtliche Leistungsentgelte								
5	+	Privatrechtliche Leistungsentgelte		-38.521	-34.890					
6	+	Kostenerstattungen und Kostenumlagen								
7	+	Sonstige ordentliche Erträge		-2.738						
8	+	Aktivierte Eigenleistungen								
9	+/-	Bestandsveränderungen								
10	**=**	**Ordentliche Erträge**		**-41.298**	**-34.917**					
11	-	Personalaufwendungen		84.296	77.179					
12	-	Versorgungsaufwendungen								
13	-	Aufwendungen für Sach- und Dienstleistungen		4.507	4.161					
14	-	Bilanzielle Abschreibungen		1.368	144					
15	-	Transferaufwendungen								
16	-	Sonstige ordentliche Aufwendungen		9.852	11.741					
17	**=**	**Ordentliche Aufwendungen**		**100.023**	**93.226**					
18	**=**	**Ergebnis der laufenden Verwaltungstätigkeit** (=Zeilen 10 und 17)		**58.725**	**58.309**					

		Teilergebnisplan	Ergebnis 2007	Ergebnis 2008	Ansatz 2009	Planung 2010	Planung 2011	Planung 2012	Planung 2013	Planung 2014
19	+	Finanzerträge								
20	-	Zinsen und sonstige Finanzaufwendungen								
21	**=**	**Finanzergebnis** (=Zeilen 19 und 20)								
22	**=**	**Ordentliches Ergebnis** (=Zeilen 18 und 21)		**58.725**	**58.309**					
23	+	Außerordentliche Erträge								
24	-	Außerordentliche Aufwendungen								
25	**=**	**Außerordentliches Ergebnis** (=Zeilen 23 und 24)								
26	**=**	**Ergebnis vor internen Leistungsbeziehungen** (=Zeilen 22 und 25)		**58.725**	**58.309**					
27	+	Erträge aus internen Leistungsbeziehungen								
28	-	Aufwendungen aus internen Leistungsbeziehungen		16.964	10.707					
29	**=**	**Ergebnis** (=Zeilen 26, 27 und 28)		**75.689**	**69.016**					

Personalkennzahlen	Ergebnis 2007	Ergebnis 2008	Ansatz 2009	Planung 2010	Planung 2011	Planung 2012	Planung 2013	Planung 2014
Anzahl Mitarbeiter		1,68						
Vollzeitkräfte		1,17	12,88					
Stellenplan		1,30						

Stadtbetrieb 213 **Historisches Zentrum** **Leitung: Herr Dr. Illner**

Produktbereich		Produktgruppe		Produkt	
25	Kultur und Wissenschaft	2505	Archiv	**2505010**	**Stadtarchiv**
		2510	Historisches Zentrum	**2510010**	**Historisches Zentrum**
		2511	Naturwissenschaftliche Sammlung	**2511010**	**Naturwissenschaftliche Sammlung**

Produkt 2505010	**Stadtarchiv**	**P-Verantwortliche(r): Herr Dr. Illner**

Produktklassifizierung	Externes Produkt (Freiwillige Aufgabe)

Kurzbeschreibung des Produktes

- Historisches Zentrum (Stadtarchiv)
- Informationsträger amtlicher und nichtamtlicher Herkunft übernehmen, erhalten, erschließen und pflegen
- Stadtgeschichte erforschen, dokumentieren und publizieren
- Unterstützung der lokalen Geschichtsvereine und Geschichtsinteressierten

Zielgruppen des Produktes

- Einwohnerinnen und Einwohner der Stadt Wuppertal
- Stadtverwaltung und "Konzern Stadt"
- Institutionen, Vereine und Gruppierungen, die sich für die Stadtgeschichte interessieren

Auftragsgrundlagen

- Gesetz über die Sicherung und Nutzung öffentlichen Archivguts im Lande Nordrhein-Westfalen (Archivgesetz Nordrhein-Westfalen - ArchG NW)
- Beschlüsse von Rat und Gremien

Produktziele

Produkt	2505010	Stadtarchiv

Ziel	Bezeichnung
713D1	Steigerung der Einnahmen um 10 % im Vergleich zum Basiszeitraum der letzten 3 Jahre

Kennzahlen zur Zielerreichung		Ergebnis 2007	Ergebnis 2008	Ansatz 2009	Planung 2010	Planung 2011	Planung 2012	Planung 2013	Planung 2014
713B11 (M)	Lfd. Aktenmeter		3,09	200,00					
713B21 (ST)	Anzahl Veranstaltungen		1,17	5,00					
713B31 (%)	Auslastungsgrad in %		2,92	10,00					
713B41 (PRS)	Anzahl Besucher		537,83	300,00					
713D11 (%)	Einnahmeentwicklung				10,00	10,00	10,00	10,00	10,00

Haushaltsplan 2010 / 2011 **213 Historisches Zentrum**

Stadtverwaltung Wuppertal **1.25.05.01 Stadtarchiv**

		Teilergebnisplan	Ergebnis 2007	Ergebnis 2008	Ansatz 2009	Planung 2010	Planung 2011	Planung 2012	Planung 2013	Planung 2014
1	+	Steuern und ähnliche Abgaben								
2	+	Zuwendungen und allgemeine Umlagen		-52	-50	-50	-50	-50	-50	-50
3	+	Sonstige Transfererträge								
4	+	Öffentlich-rechtliche Leistungsentgelte								
5	+	Privatrechtliche Leistungsentgelte		-6.849	-10.000	-35.000	-35.000	-35.000	-35.000	-35.000
6	+	Kostenerstattungen und Kostenumlagen								
7	+	Sonstige ordentliche Erträge		-30.894						
8	+	Aktivierte Eigenleistungen								
9	+/-	Bestandsveränderungen								
10	**=**	**Ordentliche Erträge**		**-37.795**	**-10.050**	**-35.050**	**-35.050**	**-35.050**	**-35.050**	**-35.050**
11	-	Personalaufwendungen		478.228	386.636	434.225	435.234	433.787	433.818	432.448
12	-	Versorgungsaufwendungen								
13	-	Aufwendungen für Sach- und Dienstleistungen		32.144	43.379	49.550	48.350	48.350	48.350	48.350
14	-	Bilanzielle Abschreibungen		4.422	4.303	5.357	4.600	1.956	67	19
15	-	Transferaufwendungen								
16	-	Sonstige ordentliche Aufwendungen		91.735	94.987	94.400	95.600	95.600	95.600	95.600
17	**=**	**Ordentliche Aufwendungen**		**606.529**	**529.305**	**583.532**	**583.783**	**579.693**	**577.835**	**576.417**
18	**=**	**Ergebnis der laufenden Verwaltungstätigkeit** (=Zeilen 10 und 17)		**568.734**	**519.255**	**548.482**	**548.733**	**544.643**	**542.785**	**541.367**

		Teilergebnisplan	Ergebnis 2007	Ergebnis 2008	Ansatz 2009	Planung 2010	Planung 2011	Planung 2012	Planung 2013	Planung 2014
19	+	Finanzerträge								
20	-	Zinsen und sonstige Finanzaufwendungen								
21	**=**	**Finanzergebnis** (=Zeilen 19 und 20)								
22	**=**	**Ordentliches Ergebnis** (=Zeilen 18 und 21)		**568.734**	**519.255**	**548.482**	**548.733**	**544.643**	**542.785**	**541.367**
23	+	Außerordentliche Erträge								
24	-	Außerordentliche Aufwendungen								
25	**=**	**Außerordentliches Ergebnis** (=Zeilen 23 und 24)								
26	**=**	**Ergebnis vor internen Leistungsbeziehungen** (=Zeilen 22 und 25)		**568.734**	**519.255**	**548.482**	**548.733**	**544.643**	**542.785**	**541.367**
27	+	Erträge aus internen Leistungsbeziehungen								
28	-	Aufwendungen aus internen Leistungsbeziehungen		107.924	72.262	80.570	80.702	80.528	79.949	79.873
29	**=**	**Ergebnis** (=Zeilen 26, 27 und 28)		**676.659**	**591.517**	**629.052**	**629.435**	**625.171**	**622.734**	**621.241**

Personalkennzahlen	Ergebnis 2007	Ergebnis 2008	Ansatz 2009	Planung 2010	Planung 2011	Planung 2012	Planung 2013	Planung 2014
Anzahl Mitarbeiter		7,32		8,50	8,50	7,50	7,50	7,50
Vollzeitkräfte		6,47	3,97	7,47	7,34	7,70	7,60	7,50
Stellenplan		6,15		6,70	6,70	6,70	6,70	6,70

Produkt 2510010	**Historisches Zentrum**	**P-Verantwortliche(r): Herr Dr. Illner**

Produktklassifizierung	Externes Produkt (Freiwillige Aufgabe)

Kurzbeschreibung des Produktes

- Das Historische Zentrum (Museen) besteht aus dem Engels-Haus und dem Museum für Frühindustrialisierung, einschl. der Außenstelle Manuelskotten, Kalktrichterofen Eskesberg und dem Bandwirker-Museum Ronsdorf
- Wahrnehmung der klassischen Museumsaufgaben, die in Sammeln, Sichern, Konservieren und öffentlich zugänglich machen (Ausstellen, Vermitteln, Veröffentlichen) der historischen Objekte und Dokumente bestehen
- Das Museum ist als Teil der Kooperation von Schule und Museum u.a als außerschulischer Lernort für die Vermittlung der Geschichte der Industrialisierung und der Stadtgeschichte tätig
- Die Mitarbeit in nationalen und internationalen Vereinigungen zur Pflege der Industriekultur

Zielgruppen des Produktes

- Einwohnerinnen und Einwohner der Stadt Wuppertal
- Schülerinnen und Schüler
- Lehrerinnen und Lehrer
- Nationale und internationale Besuchergruppen
- Nationale und internationale Institutionen und Gremien
- Alle Geschichtsinteressierte

Auftragsgrundlagen

- Beschlüsse von Rat und Gremien

Produktziele

Produkt	2510010	Historisches Zentrum

Ziel	Bezeichnung
721D1	Steigerung der Gesamtbesucherzahl im Vergleich zum Vorjahr um 10 %, Basis 2009

Kennzahlen zur Zielerreichung		Ergebnis 2007	Ergebnis 2008	Ansatz 2009	Planung 2010	Planung 2011	Planung 2012	Planung 2013	Planung 2014
721B11 (PRS)	Gesamtbesucherzahl		8.096,08	20.000,00					
721B31 (ST)	Anzahl Führungen		24,50	80,00					
721B41 (ST)	Anz.d. internen Qualifinzierungsmaßn.		2,33	10,00					
721D11 (PRS)	Gesamtbesucherzahl				19.800,00	21.780,00			

		Teilergebnisplan	Ergebnis 2007	Ergebnis 2008	Ansatz 2009	Planung 2010	Planung 2011	Planung 2012	Planung 2013	Planung 2014
1	+	Steuern und ähnliche Abgaben								
2	+	Zuwendungen und allgemeine Umlagen		-2.360	-1.000	-1.035	-1.035	-1.035	-1.035	-1.035
3	+	Sonstige Transfererträge								
4	+	Öffentlich-rechtliche Leistungsentgelte								
5	+	Privatrechtliche Leistungsentgelte		-51.539	-27.550	-40.550	-40.550	-40.550	-40.550	-40.550
6	+	Kostenerstattungen und Kostenumlagen								
7	+	Sonstige ordentliche Erträge		-21.560						
8	+	Aktivierte Eigenleistungen								
9	+/-	Bestandsveränderungen								
10	**=**	**Ordentliche Erträge**		**-75.458**	**-28.550**	**-41.585**	**-41.585**	**-41.585**	**-41.585**	**-41.585**
11	-	Personalaufwendungen		666.537	525.403	630.705	633.860	554.401	555.234	555.937
12	-	Versorgungsaufwendungen								
13	-	Aufwendungen für Sach- und Dienstleistungen		127.218	123.664	130.900	128.500	128.500	128.000	128.000
14	-	Bilanzielle Abschreibungen		15.923	13.723	11.896	7.830	3.834	3.267	2.435
15	-	Transferaufwendungen				47.700	47.700	47.700	47.700	47.700
16	-	Sonstige ordentliche Aufwendungen		191.228	145.894	196.794	200.294	200.294	200.294	200.294
17	**=**	**Ordentliche Aufwendungen**		**1.000.906**	**808.683**	**1.017.995**	**1.018.184**	**934.729**	**934.495**	**934.365**
18	**=**	**Ergebnis der laufenden Verwaltungstätigkeit** (=Zeilen 10 und 17)		**925.448**	**780.133**	**976.410**	**976.599**	**893.144**	**892.910**	**892.780**

		Teilergebnisplan	Ergebnis 2007	Ergebnis 2008	Ansatz 2009	Planung 2010	Planung 2011	Planung 2012	Planung 2013	Planung 2014
19	+	Finanzerträge								
20	-	Zinsen und sonstige Finanzaufwendungen								
21	**=**	**Finanzergebnis** (=Zeilen 19 und 20)								
22	**=**	**Ordentliches Ergebnis** (=Zeilen 18 und 21)		**925.448**	**780.133**	**976.410**	**976.599**	**893.144**	**892.910**	**892.780**
23	+	Außerordentliche Erträge								
24	-	Außerordentliche Aufwendungen								
25	**=**	**Außerordentliches Ergebnis** (=Zeilen 23 und 24)								
26	**=**	**Ergebnis vor internen Leistungsbeziehungen** (=Zeilen 22 und 25)		**925.448**	**780.133**	**976.410**	**976.599**	**893.144**	**892.910**	**892.780**
27	+	Erträge aus internen Leistungsbeziehungen								
28	-	Aufwendungen aus internen Leistungsbeziehungen		163.894	88.124	99.260	99.539	94.086	93.285	93.354
29	**=**	**Ergebnis** (=Zeilen 26, 27 und 28)		**1.089.342**	**868.257**	**1.075.670**	**1.076.138**	**987.230**	**986.195**	**986.134**

Personalkennzahlen	Ergebnis 2007	Ergebnis 2008	Ansatz 2009	Planung 2010	Planung 2011	Planung 2012	Planung 2013	Planung 2014
Anzahl Mitarbeiter		19,36		18,00	18,00	17,00	17,00	17,00
Vollzeitkräfte		16,06	13,69	13,36	13,17	12,17	12,00	11,82
Stellenplan		11,20		11,90	11,90	11,90	11,90	11,90

Produkt 2511010	**Naturwissenschaftliche Sammlung**	**P-Verantwortliche(r): Herr Dr. Illner**

Produktklassifizierung	Externes Produkt (Freiwillige Aufgabe)

Kurzbeschreibung des Produktes

- Die Sammlung des Museums sichern, konservatorisch pflegen und verwalten (ausleihen).

Zielgruppen des Produktes

- Einwohnerinnen und Einwohner der Stadt Wuppertal
- Schülerinnen und Schüler
- Lehrerinnen und Lehrer
- Vereine mit naturwissenschaftlichem Interesse
- Menschen mit naturwissenschaftlichem Interesse vor allem aus der Region des Bergischen Landes und des Rheinlandes

Auftragsgrundlagen

- Beschlüsse von Rat und Gremien

Produktziele

Produkt	2511010	Naturwissenschaftliche Sammlung

Auf die Ermittlung und Abbildung von Zielen und Zielkennzahlen wird verzichtet (Schließung des Museums).

Kennzahlen zur Zielerreichung		Ergebnis 2007	Ergebnis 2008	Ansatz 2009	Planung 2010	Planung 2011	Planung 2012	Planung 2013	Planung 2014
723B11 (PRS)	Besucherzahl			15.000,00					
723B42 (%)	HH-Verbesserung Standortverlagerung in %			1,00					

		Teilergebnisplan	Ergebnis 2007	Ergebnis 2008	Ansatz 2009	Planung 2010	Planung 2011	Planung 2012	Planung 2013	Planung 2014
1	+	Steuern und ähnliche Abgaben								
2	+	Zuwendungen und allgemeine Umlagen		-3.027	-1.000	-1.000	-1.000	-1.000	-1.000	-1.000
3	+	Sonstige Transfererträge								
4	+	Öffentlich-rechtliche Leistungsentgelte								
5	+	Privatrechtliche Leistungsentgelte		-9.127	-19.550					
6	+	Kostenerstattungen und Kostenumlagen								
7	+	Sonstige ordentliche Erträge		-14.015						
8	+	Aktivierte Eigenleistungen								
9	+/-	Bestandsveränderungen								
10	**=**	**Ordentliche Erträge**		**-26.169**	**-20.550**	**-1.000**	**-1.000**	**-1.000**	**-1.000**	**-1.000**
11	-	Personalaufwendungen		211.475	233.085	210.126	210.802	209.918	210.139	209.485
12	-	Versorgungsaufwendungen								
13	-	Aufwendungen für Sach- und Dienstleistungen		125.968	112.514	22.650	22.650	19.450	19.450	19.450
14	-	Bilanzielle Abschreibungen		4.728	9.631	2.776	1.748	1.748	993	993
15	-	Transferaufwendungen		15.000	15.000					
16	-	Sonstige ordentliche Aufwendungen		293.137	301.625	68.350	68.350	46.950	46.950	46.950
17	**=**	**Ordentliche Aufwendungen**		**650.308**	**671.854**	**303.902**	**303.551**	**278.067**	**277.533**	**276.878**
18	**=**	**Ergebnis der laufenden Verwaltungstätigkeit** (=Zeilen 10 und 17)		**624.139**	**651.304**	**302.902**	**302.551**	**277.067**	**276.533**	**275.878**

		Teilergebnisplan	Ergebnis 2007	Ergebnis 2008	Ansatz 2009	Planung 2010	Planung 2011	Planung 2012	Planung 2013	Planung 2014
19	+	Finanzerträge								
20	-	Zinsen und sonstige Finanzaufwendungen								
21	**=**	**Finanzergebnis** (=Zeilen 19 und 20)								
22	**=**	**Ordentliches Ergebnis** (=Zeilen 18 und 21)		**624.139**	**651.304**	**302.902**	**302.551**	**277.067**	**276.533**	**275.878**
23	+	Außerordentliche Erträge								
24	-	Außerordentliche Aufwendungen								
25	**=**	**Außerordentliches Ergebnis** (=Zeilen 23 und 24)								
26	**=**	**Ergebnis vor internen Leistungsbeziehungen** (=Zeilen 22 und 25)		**624.139**	**651.304**	**302.902**	**302.551**	**277.067**	**276.533**	**275.878**
27	+	Erträge aus internen Leistungsbeziehungen								
28	-	Aufwendungen aus internen Leistungsbeziehungen		98.010	66.149	63.652	63.768	63.457	63.195	63.159
29	**=**	**Ergebnis** (=Zeilen 26, 27 und 28)		**722.149**	**717.453**	**366.555**	**366.319**	**340.524**	**339.728**	**339.037**

Personalkennzahlen	Ergebnis 2007	Ergebnis 2008	Ansatz 2009	Planung 2010	Planung 2011	Planung 2012	Planung 2013	Planung 2014
Anzahl Mitarbeiter		3,32		2,50	2,50	2,50	2,50	2,50
Vollzeitkräfte		3,01	7,13	2,62	2,59	2,73	2,68	2,65
Stellenplan		3,65		1,40	1,40	1,40	1,40	1,40

Stadtbetrieb 214	**Stadtbibliothek**	**Leitung: Frau Scharmann**

Produktbereich		**Produktgruppe**		**Produkt**	
25	Kultur und Wissenschaft	2504	Bibliothek	**2504010**	**Medien und Informationen**

Produkt 2504010	**Medien und Informationen**	**P-Verantwortliche(r): Frau Scharmann**

Produktklassifizierung	Externes Produkt (Freiwillige Aufgabe)

Kurzbeschreibung des Produktes

- Bereitstellung von Medien (Bücher, Zeitschriften, Zeitungen, Audiovisuelle Medien)
- Gewährleistung des freien Zugangs zu Informationen
- Leseförderung
- Förderung von Informations- und Medienkompetenz
- Angebot von PC- und Internetarbeitsplätzen
- Unterstützung von Aus- und Weiterbildung
- Angebote für Menschen mit Migrationshintergrund
- Bereitstellung und Pflege von Archivalien und Medien zu Wuppertaler Autorinnen und Autoren
- Zugang zum auswärtigen Leihverkehr

Zielgruppen des Produktes

- alle Einwohnerinnen und Einwohner von Wuppertal und Umgebung
- Kindergarten- und Vorschulkinder
- Erzieherinnen und Erzieher
- Schülerinnen und Schüler
- Lehrerinnen und Lehrer

- Studentinnen und -Studenten
- Kinder und Erwachsene mit Migrationshintergrund
- Arbeits- und Stellensuchende
- Mitarbeiterinnen und Mitarbeiter der Stadt Wuppertal
- Bibliotheken in der Bundesrepublik / NRW

Auftragsgrundlagen

- Beschlüsse von Rat und Gremien

Produktziele

Produkt	**2504010**	**Medien und Informationen**

Ziel	**Bezeichnung**
712D1	Steigerung der Bibliotheksnutzung durch die Zielgruppe Kinder, Basis 2009
712D2	Steigerung der Anzahl Führungen, Basis 2009
712D3	Steigerung des Umsatzes (Umschlagshäufigkeit), Basis 2009
712D4	Klassenweise Bibliotheksführung für alle Wuppertaler Erst- und Zweitklässler

Kennzahlen zur Zielerreichung		Ergebnis 2007	Ergebnis 2008	Ansatz 2009	Planung 2010	Planung 2011	Planung 2012	Planung 2013	Planung 2014
712B11 (ST)	Ausleihen / Gesamteinwohnerzahl		0,33	3,50					
712B31 (ST)	Bibliotheksausweise Kinder 7-10 Jahre		2.849,58	4.000,00					
712B32 (ST)	Lese-/Sonderveranst. f. Kinder 7-10 J.		171,67	160,00					
712B41 (ST)	Anzahl Führungen		182,08	255,00					
712B51 (%)	Durchn. Gesamtumschlagshäufigkeit		0,38	3,10					
712D13 (ST)	Anzahl Bibliotheksausweise Kinder 7-10 J				4.700,00	4.750,00			
712D14 (ST)	Lese/Sonderveranstalt. f. Kinder 7-10 J.				400,00	430,00			
712D22 (ST)	Anzahl Führungen				275,00	300,00			
712D32 (ST)	Durchschnittl. Gesamtumschlaghäufigkeit				3,50	3,60			
712D41 (%)	Anteil geführte 1. und 2. Klassen (%)				20,00	20,00	20,00	20,00	20,00

		Teilergebnisplan	Ergebnis 2007	Ergebnis 2008	Ansatz 2009	Planung 2010	Planung 2011	Planung 2012	Planung 2013	Planung 2014
1	+	Steuern und ähnliche Abgaben								
2	+	Zuwendungen und allgemeine Umlagen		-506.069	-13.160	-12.543	-12.208	-12.177	-12.177	-12.177
3	+	Sonstige Transfererträge								
4	+	Öffentlich-rechtliche Leistungsentgelte								
5	+	Privatrechtliche Leistungsentgelte		-254.235	-254.650	-234.650	-234.650	-234.650	-234.650	-234.650
6	+	Kostenerstattungen und Kostenumlagen			-50	-50	-50	-50	-50	-50
7	+	Sonstige ordentliche Erträge		-82.106	-100	-3.900	-3.900	-3.900	-3.900	-3.900
8	+	Aktivierte Eigenleistungen								
9	+/-	Bestandsveränderungen								
10	**=**	**Ordentliche Erträge**		**-842.410**	**-267.960**	**-251.143**	**-250.808**	**-250.777**	**-250.777**	**-250.777**
11	-	Personalaufwendungen		3.916.474	3.702.139	3.928.410	3.865.867	3.762.588	3.670.706	3.601.398
12	-	Versorgungsaufwendungen								
13	-	Aufwendungen für Sach- und Dienstleistungen		823.188	839.197	838.500	845.500	852.500	852.500	852.500
14	-	Bilanzielle Abschreibungen		63.683	30.874	30.972	27.267	15.903	13.136	12.590
15	-	Transferaufwendungen								
16	-	Sonstige ordentliche Aufwendungen		728.224	790.376	699.880	704.880	709.880	709.880	709.880
17	**=**	**Ordentliche Aufwendungen**		**5.531.569**	**5.362.586**	**5.497.761**	**5.443.514**	**5.340.871**	**5.246.222**	**5.176.367**
18	**=**	**Ergebnis der laufenden Verwaltungstätigkeit** (=Zeilen 10 und 17)		**4.689.159**	**5.094.626**	**5.246.618**	**5.192.706**	**5.090.093**	**4.995.445**	**4.925.590**

		Teilergebnisplan	Ergebnis 2007	Ergebnis 2008	Ansatz 2009	Planung 2010	Planung 2011	Planung 2012	Planung 2013	Planung 2014
19	+	Finanzerträge								
20	-	Zinsen und sonstige Finanzaufwendungen								
21	**=**	**Finanzergebnis** (=Zeilen 19 und 20)								
22	**=**	**Ordentliches Ergebnis** (=Zeilen 18 und 21)		**4.689.159**	**5.094.626**	**5.246.618**	**5.192.706**	**5.090.093**	**4.995.445**	**4.925.590**
23	+	Außerordentliche Erträge								
24	-	Außerordentliche Aufwendungen								
25	**=**	**Außerordentliches Ergebnis** (=Zeilen 23 und 24)								
26	**=**	**Ergebnis vor internen Leistungsbeziehungen** (=Zeilen 22 und 25)		**4.689.159**	**5.094.626**	**5.246.618**	**5.192.706**	**5.090.093**	**4.995.445**	**4.925.590**
27	+	Erträge aus internen Leistungsbeziehungen								
28	-	Aufwendungen aus internen Leistungsbeziehungen		1.035.330	688.392	766.649	764.310	757.331	745.672	741.222
29	**=**	**Ergebnis** (=Zeilen 26, 27 und 28)		**5.724.488**	**5.783.018**	**6.013.267**	**5.957.016**	**5.847.424**	**5.741.116**	**5.666.812**

Personalkennzahlen	Ergebnis 2007	Ergebnis 2008	Ansatz 2009	Planung 2010	Planung 2011	Planung 2012	Planung 2013	Planung 2014
Anzahl Mitarbeiter		93,00		91,00	89,00	87,00	84,00	82,00
Vollzeitkräfte		80,20	78,88	74,69	73,61	72,09	71,12	70,19
Stellenplan		81,83		79,06	79,06	79,06	79,06	79,06

Stadtbetrieb 215 **Zoologischer Garten** **Leitung: Herr Dr. Schürer**

Produktbereich		Produktgruppe		Produkt	
25	Kultur und Wissenschaft	2513	Tierpark	**2513010**	**Zoologischer Garten**

Produkt 2513010	**Zoologischer Garten**	**P-Verantwortliche(r): Herr Dr. Schürer**

Produktklassifizierung	Externes Produkt (Freiwillige Aufgabe)

Kurzbeschreibung des Produktes

- Durchführung des Internationalen Artenschutzes
- Erhaltungszucht bedrohter Tierarten im Rahmen der „Welt- Zoo-Naturschutzstrategie“
- Forschung, Dokumentation und Publikation
- Fortschreibung der Zoo- Zielplanung
- Durchführung von Sonderveranstaltungen und Aktionen
- Besucherservice, einschl. Vermittlung und Betreuung von Tierpatenschaften
- Erholungs-, Bildungs- und Freizeitangebot mit
  - einem 24 ha großen Park mit z. Z. 4500 Tieren (ca. 450 Arten) aus allen Kontinenten in zz. 9 Revieren
  - ca. 20 Tierhäusern mit Freigehegen (teilw. unter Denkmalschutz)
  - einer Zoo-Schule
  - altem Baumbestand mit z.T. seltenen exotischen Gehölzen (teilw. unter Denkmalschutz)
  - einer denkmalgeschützten „Konzertmuschel“
  - einem Kinderspielplatz im nichtzoologischen Bereich
- Begegnungsstätte für alle Bevölkerungs- und Besuchergruppen
- temporäre Verpachtung von Flächen an Dritte

Zielgruppen des Produktes

- alle Einwohnerinnen und Einwohner der Stadt Wuppertal
- regionale und überregionale Besucherinnen und Besucher
- nationale und internationale Touristen und Interessierte
- Kindergarten- und Vorschulkinder
- Schülerinnen und Schüler
- Studentinnen und Studenten
- Lehrerinnen und Lehrer
- Familien
- Senioren

Auftragsgrundlagen

- Beschlüsse des Rates und der Gremien *und daraus resultierend*
- EG-Zoo-Richtlinie (Richtlinie 1999/22/EG des Rates vom 29.03.1999 über die Haltung von Wildtieren in Zoos)
- Landschaftsgesetz NRW Tierschutzgesetz in der Fassung vom 11.03.1999
- Tierschutzgesetz in der Fassung vom 11.03.1999
- andere einschlägige betriebsrelevante Rechtsgrundlage

Produktziele

Produkt	2513010	Zoologischer Garten

Ziel	Bezeichnung
839D1	Verstetigung und Fortentwicklung der Angebote für besondere Zielgruppen
839D2	Ausweitung der internationalen Zusammenarbeit bei Erhaltungszuchtprogrammen
893D3	Optimierung der Personaleinsatzplanung mit dem Ziel der Gewährung der Dienstfreiheit an jedem dritten Wochenende

Kennzahlen zur Zielerreichung		Ergebnis 2007	Ergebnis 2008	Ansatz 2009	Planung 2010	Planung 2011	Planung 2012	Planung 2013	Planung 2014
839B11 (PRS)	Anzahl Gesamtbesucher		610.983,00	650.000,00					
839B31 (PRS)	Anzahl Besucher Sonderveranstaltungen		8.210,00	11.000,00					
839B51 (ST)	Zuchtprogramme m. Wuppertaler Beteilig.		39,00	36,00					
839D12 (PRS)	Anzahl Besucher Sonderveranstaltungen				10.000,00	10.000,00	10.000,00	10.000,00	10.000,00
839D21 (ST)	Anz.Zuchtprogramme mit W'taler Beteilig.				36,00	36,00	36,00	36,00	36,00
839D31 (%)	Erfüllungsgrad				100,00	100,00	100,00	100,00	100,00

		Teilergebnisplan	Ergebnis 2007	Ergebnis 2008	Ansatz 2009	Planung 2010	Planung 2011	Planung 2012	Planung 2013	Planung 2014
1	+	Steuern und ähnliche Abgaben								
2	+	Zuwendungen und allgemeine Umlagen		-371.417	-10.086	-276.623	-267.394	-267.394	-267.316	-267.309
3	+	Sonstige Transfererträge								
4	+	Öffentlich-rechtliche Leistungsentgelte				-26.080	-26.080	-26.050	-26.021	-26.021
5	+	Privatrechtliche Leistungsentgelte		-2.594.165	-2.695.400	-2.953.500	-3.303.500	-3.303.500	-3.303.500	-3.303.500
6	+	Kostenerstattungen und Kostenumlagen								
7	+	Sonstige ordentliche Erträge		-103.608	-500	-1.500	-1.500	-1.500	-1.500	-1.500
8	+	Aktivierte Eigenleistungen								
9	+/-	Bestandsveränderungen								
10	**=**	**Ordentliche Erträge**		**-3.069.191**	**-2.705.986**	**-3.257.702**	**-3.598.474**	**-3.598.444**	**-3.598.336**	**-3.598.329**
11	-	Personalaufwendungen		3.764.673	3.731.912	3.597.291	3.603.070	3.536.263	3.541.476	3.505.983
12	-	Versorgungsaufwendungen								
13	-	Aufwendungen für Sach- und Dienstleistungen		3.053.194	2.857.413	3.104.600	3.114.600	3.114.600	3.114.600	3.114.600
14	-	Bilanzielle Abschreibungen		1.229.814	799.937	1.186.112	1.173.682	1.173.060	1.150.492	1.138.267
15	-	Transferaufwendungen		4.509	11.000	11.000	11.000	11.000	11.000	11.000
16	-	Sonstige ordentliche Aufwendungen		64.524	80.503	60.540	61.540	61.540	61.540	61.540
17	**=**	**Ordentliche Aufwendungen**		**8.116.714**	**7.480.765**	**7.959.543**	**7.963.891**	**7.896.463**	**7.879.107**	**7.831.390**
18	**=**	**Ergebnis der laufenden Verwaltungstätigkeit** (=Zeilen 10 und 17)		**5.047.523**	**4.774.779**	**4.701.840**	**4.365.417**	**4.298.018**	**4.280.771**	**4.233.061**

		Teilergebnisplan	Ergebnis 2007	Ergebnis 2008	Ansatz 2009	Planung 2010	Planung 2011	Planung 2012	Planung 2013	Planung 2014
19	+	Finanzerträge								
20	-	Zinsen und sonstige Finanzaufwendungen								
21	**=**	**Finanzergebnis** (=Zeilen 19 und 20)								
22	**=**	**Ordentliches Ergebnis** (=Zeilen 18 und 21)		**5.047.523**	**4.774.779**	**4.701.840**	**4.365.417**	**4.298.018**	**4.280.771**	**4.233.061**
23	+	Außerordentliche Erträge								
24	-	Außerordentliche Aufwendungen								
25	**=**	**Außerordentliches Ergebnis** (=Zeilen 23 und 24)								
26	**=**	**Ergebnis vor internen Leistungsbeziehungen** (=Zeilen 22 und 25)		**5.047.523**	**4.774.779**	**4.701.840**	**4.365.417**	**4.298.018**	**4.280.771**	**4.233.061**
27	+	Erträge aus internen Leistungsbeziehungen								
28	-	Aufwendungen aus internen Leistungsbeziehungen		1.201.579	621.176	647.435	650.513	645.069	637.396	635.262
29	**=**	**Ergebnis** (=Zeilen 26, 27 und 28)		**6.249.101**	**5.395.955**	**5.349.275**	**5.015.930**	**4.943.088**	**4.918.166**	**4.868.322**

Personalkennzahlen	Ergebnis 2007	Ergebnis 2008	Ansatz 2009	Planung 2010	Planung 2011	Planung 2012	Planung 2013	Planung 2014
Anzahl Mitarbeiter		84,00		83,00	83,00	82,00	82,00	81,00
Vollzeitkräfte		80,66	81,54	79,22	77,98	76,24	75,14	74,09
Stellenplan		81,50		81,50	81,50	81,50	81,50	81,50

Stadtbetrieb 216 **Von der Heydt-Museum** **Leitung: Herr Dr. Finckh**

Produktbereich		Produktgruppe		Produkt	
25	Kultur und Wissenschaft	2509	Von der Heydt-Museum	**2509010** **2509020**	**Sammlung und sonstige Leistungen "Von der Heydt-Museum"** **Wechselausstellungen**

Produkt 2509010	**Sammlung und sonstige Leistungen "Von der Heydt-Museum"**	**P-Verantwortliche(r): Herr Dr. Finckh**

Produktklassifizierung	Externes Produkt (Freiwillige Aufgabe)

Kurzbeschreibung des Produktes

- ständige Präsentation einer Sammlung von Werken aus dem 16. bis 21. Jahrhundert in Form von Gemälden, Skulpturen und Papierarbeiten
- Forschung und Wissensvermittlung
- Erweiterung der Sammlung durch Ankäufe mit Fördermitteln (u.a. aus der „Von der Heydt- Stiftung“)
- museumspädagogische Angebote
- Ausstellungsmanagement
- Kreativ- Kurse
- Sonderveranstaltungen (z.B. Vorträge, Konzerte, Lesungen und Diskussionsrunden)
- Regelmäßige und besondere Führungen
- Bildberatungen
- Erstellung und Bereitstellung von ausstellungsbegleitenden Publikationen, Katalogen und Broschüren
- Unterhaltung eines Fotoarchivs und einer angehängten Fachbibliothek
- Vermietung von Räumen für Veranstaltungen externer Dritter
- wechselnde Präsentationen in Form von Gemälden, Skulpturen und Papierarbeiten

Zielgruppen des Produktes

- Einwohner und Einwohnerinnen der Stadt Wuppertal
- regionale und überregionale Besucherinnen und Besucher
- nationale und internationale Interessierte
- Kindergarten- und Vorschulkinder
- Schülerinnen und Schüler
- Studentinnen und Studenten
- Lehrerinnen und Lehrer
- Künstlerinnen und Künstler
- Senioren
- Kunst-Mäzene und –Sponsoren
- Mitglieder des Kunst- und Museumsvereins
- Unternehmen

Auftragsgrundlagen

- Beschlüsse des Rates und der Gremien

Produktziele

Produkt	2509010	Sammlung und sonstige Leistungen "Von der Heydt-Museum"

Ziel	Bezeichnung
718D1	Steigerung der Attraktivität für Zielgruppe Schüler

Kennzahlen zur Zielerreichung		Ergebnis 2007	Ergebnis 2008	Ansatz 2009	Planung 2010	Planung 2011	Planung 2012	Planung 2013	Planung 2014
718B11 (PRS)	Gesamtbesucherzahl ständige Sammlung			10.000,00					
718B31 (ST)	Anzahl Führungen ständige Sammlung			110,00					
718D11 (PRS)	Anzahl Schülerzahl Museum								
718D12 (PRS)	Anzahl Schülerzahl Museum				6.000,00	6.100,00	6.100,00	6.100,00	6.100,00

Haushaltsplan 2010 / 2011 **216 Von der Heydt-Museum**

Stadtverwaltung Wuppertal **1.25.09.01 Sammlung+son.Leist. Von der Heydt-Museum**

		Teilergebnisplan	Ergebnis 2007	Ergebnis 2008	Ansatz 2009	Planung 2010	Planung 2011	Planung 2012	Planung 2013	Planung 2014
1	+	Steuern und ähnliche Abgaben								
2	+	Zuwendungen und allgemeine Umlagen		-18.927	-116.150	-128.175	-130.188	-130.188	-130.188	-130.188
3	+	Sonstige Transfererträge			-50	-50	-50	-50	-50	-50
4	+	Öffentlich-rechtliche Leistungsentgelte								
5	+	Privatrechtliche Leistungsentgelte		-38.170	-46.650	-46.650	-46.650	-46.650	-46.650	-46.650
6	+	Kostenerstattungen und Kostenumlagen			-550	-550	-550	-550	-550	-550
7	+	Sonstige ordentliche Erträge		-22.471						
8	+	Aktivierte Eigenleistungen								
9	+/-	Bestandsveränderungen								
10	**=**	**Ordentliche Erträge**		**-79.568**	**-163.400**	**-175.425**	**-177.438**	**-177.438**	**-177.438**	**-177.438**
11	-	Personalaufwendungen		1.603.708	1.374.653	1.516.072	1.522.194	1.519.547	1.525.081	1.531.135
12	-	Versorgungsaufwendungen								
13	-	Aufwendungen für Sach- und Dienstleistungen		423.482	381.937	371.475	401.838	391.788	421.838	411.788
14	-	Bilanzielle Abschreibungen		16.800	10.018	5.425	5.197	3.911	3.414	2.149
15	-	Transferaufwendungen		3.035						
16	-	Sonstige ordentliche Aufwendungen		2.641.624	2.690.892	2.732.733	2.873.833	2.873.833	2.873.833	2.874.633
17	**=**	**Ordentliche Aufwendungen**		**4.688.648**	**4.457.499**	**4.625.704**	**4.803.061**	**4.789.078**	**4.824.165**	**4.819.704**
18	**=**	**Ergebnis der laufenden Verwaltungstätigkeit** (=Zeilen 10 und 17)		**4.609.081**	**4.294.099**	**4.450.279**	**4.625.623**	**4.611.641**	**4.646.728**	**4.642.266**

		Teilergebnisplan	**Ergebnis 2007**	**Ergebnis 2008**	**Ansatz 2009**	**Planung 2010**	**Planung 2011**	**Planung 2012**	**Planung 2013**	**Planung 2014**
19	+	Finanzerträge								
20	-	Zinsen und sonstige Finanzaufwendungen								
21	**=**	**Finanzergebnis** (=Zeilen 19 und 20)								
22	**=**	**Ordentliches Ergebnis** (=Zeilen 18 und 21)		**4.609.081**	**4.294.099**	**4.450.279**	**4.625.623**	**4.611.641**	**4.646.728**	**4.642.266**
23	+	Außerordentliche Erträge								
24	-	Außerordentliche Aufwendungen								
25	**=**	**Außerordentliches Ergebnis** (=Zeilen 23 und 24)								
26	**=**	**Ergebnis vor internen Leistungsbeziehungen** (=Zeilen 22 und 25)		**4.609.081**	**4.294.099**	**4.450.279**	**4.625.623**	**4.611.641**	**4.646.728**	**4.642.266**
27	+	Erträge aus internen Leistungsbeziehungen								
28	-	Aufwendungen aus internen Leistungsbeziehungen		401.983	254.077	283.288	286.325	285.256	285.312	285.111
29	**=**	**Ergebnis** (=Zeilen 26, 27 und 28)		**5.011.063**	**4.548.176**	**4.733.567**	**4.911.948**	**4.896.897**	**4.932.040**	**4.927.377**

Personalkennzahlen	**Ergebnis 2007**	**Ergebnis 2008**	**Ansatz 2009**	**Planung 2010**	**Planung 2011**	**Planung 2012**	**Planung 2013**	**Planung 2014**
Anzahl Mitarbeiter		34,00		34,00	34,00	34,00	34,00	34,00
Vollzeitkräfte		26,78	28,13	27,66	27,26	26,69	26,33	26,00
Stellenplan		30,62		30,62	30,62	30,62	30,62	30,62

Produkt 2509020	**Wechselausstellungen**	**P-Verantwortliche(r): Herr Dr. Finckh**

Produktklassifizierung	Externes Produkt (Freiwillige Aufgabe)

Besonderer Hinweis zum Produkt

Das Produkt „**Wechselausstellungen**“ wird nur bis zum Ende des Haushaltsjahres 2009 unter **2509020** abgebildet.

Ab dem **01.01.2010** entfällt das Produkt aufgrund der vollständigen Finanzierung und Abwicklung der Wechselausstellung durch den KMV (Kunst- und Museumsverein).

Haushaltsplan 2010 / 2011 **216 Von der Heydt-Museum**

Stadtverwaltung Wuppertal **1.25.09.02 Wechselausstellungen**

		Teilergebnisplan	Ergebnis 2007	Ergebnis 2008	Ansatz 2009	Planung 2010	Planung 2011	Planung 2012	Planung 2013	Planung 2014
1	+	Steuern und ähnliche Abgaben								
2	+	Zuwendungen und allgemeine Umlagen			-100.000					
3	+	Sonstige Transfererträge								
4	+	Öffentlich-rechtliche Leistungsentgelte								
5	+	Privatrechtliche Leistungsentgelte		-620.237	-200.000					
6	+	Kostenerstattungen und Kostenumlagen								
7	+	Sonstige ordentliche Erträge								
8	+	Aktivierte Eigenleistungen								
9	+/-	Bestandsveränderungen								
10	**=**	**Ordentliche Erträge**		**-620.237**	**-300.000**					
11	-	Personalaufwendungen								
12	-	Versorgungsaufwendungen								
13	-	Aufwendungen für Sach- und Dienstleistungen		681.988	300.000					
14	-	Bilanzielle Abschreibungen								
15	-	Transferaufwendungen								
16	-	Sonstige ordentliche Aufwendungen		-10.472						
17	**=**	**Ordentliche Aufwendungen**		**671.516**	**300.000**					
18	**=**	**Ergebnis der laufenden Verwaltungstätigkeit** (=Zeilen 10 und 17)		**51.279**						

		Teilergebnisplan	Ergebnis 2007	Ergebnis 2008	Ansatz 2009	Planung 2010	Planung 2011	Planung 2012	Planung 2013	Planung 2014
19	+	Finanzerträge								
20	-	Zinsen und sonstige Finanzaufwendungen								
21	**=**	**Finanzergebnis** (=Zeilen 19 und 20)								
22	**=**	**Ordentliches Ergebnis** (=Zeilen 18 und 21)		**51.279**						
23	+	Außerordentliche Erträge								
24	-	Außerordentliche Aufwendungen								
25	**=**	**Außerordentliches Ergebnis** (=Zeilen 23 und 24)								
26	**=**	**Ergebnis vor internen Leistungsbeziehungen** (=Zeilen 22 und 25)		**51.279**						
27	+	Erträge aus internen Leistungsbeziehungen								
28	-	Aufwendungen aus internen Leistungsbeziehungen		80.166	21.769					
29	**=**	**Ergebnis** (=Zeilen 26, 27 und 28)		**131.445**	**21.769**					

Geschäftsbereichsbüro 300 **Geschäftsbereichsbüro des GB 3** **Leitung: Herr Fischer**

Produktbereich		Produktgruppe		Produkt	
11	Innere Verwaltung	1108	Geschäftsbereichsleitung GB 3	**1108010**	**Geschäftsbereichsleitung und Steuerungs-unterstützung - Schutz und Ordnung -**

Produkt 1108010	**Geschäftsbereichsleitung und Steuerungsunterstützung - Schutz und Ordnung -**	**P-Verantwortliche(r): Herr Uebrick**

Produktklassifizierung	Managementprodukt

Kurzbeschreibung des Produktes

- Leitung des Geschäftsbereichs 3
- Steuerungsunterstützung der Geschäftsbereichsleitung
- Steuerungsunterstützung für den Verwaltungsvorstand
- Initiierung und Steuerung verwaltungs- und geschäftsbereichsweiter Projekte
- Unterstützung und Entscheidungsvorbereitung für die politischen Gremien
- Controlling, Berichtswesen und Aufgabenkoordination innerhalb des GB 3
- Innenrevision für den Geschäftsbereich 3
- Geschäftsführung Krisenstab

Zielgruppen des Produktes

- Rat und Gremien
- Verwaltungsvorstand
- Mitarbeiterinnen und Mitarbeiter im GB 3
- Ressorts und Stadtbetriebe innerhalb des Geschäftsbereichs, „Querschnittsämter“
- Bevölkerung, Verbände und Organisationen

Auftragsgrundlagen

- Organisationshoheit der Gemeinde gem. Art. 28 GG, Artikel 78 LVerfG NRW, GO NRW, Stadtrecht
- Organisation gem. Beschlüssen des Rates und Geschäftsverteilungsplan der Stadt Wuppertal
- Beschlüsse von Rat und Ausschüssen, Entscheidungen der Verwaltungsführung
- gesetzl. Grundlagen

Produktziele

Produkt	1108010	Geschäftsbereichsleitung und Steuerungsunterstützung - Schutz und Ordnung -

Ziel	Bezeichnung
611B3	100 %ige Prüfung der Zielvereinbarungen des GB

Kennzahlen zur Zielerreichung		Ergebnis 2007	Ergebnis 2008	Ansatz 2009	Planung 2010	Planung 2011	Planung 2012	Planung 2013	Planung 2014
611B11 (%)	Erfüllungsgrad der Zielvereinbarungen			100,00					
611B21 (ST)	Anzahl der Beschwerden		81,00	80,00					
611B31 (%)	Quote der geprüften Zielvereinbarungen			100,00	100,00	100,00	100,00	100,00	100,00
611B51 (ST)	Anzahl Übungen Stabsbesprechungen		2,00	2,00					
611B61 (ST)	Anzahl Sitzungen pro Jahr		4,00	6,00					

		Teilergebnisplan	Ergebnis 2007	Ergebnis 2008	Ansatz 2009	Planung 2010	Planung 2011	Planung 2012	Planung 2013	Planung 2014
1	+	Steuern und ähnliche Abgaben								
2	+	Zuwendungen und allgemeine Umlagen		-17		-33	-33	-33	-33	-33
3	+	Sonstige Transfererträge								
4	+	Öffentlich-rechtliche Leistungsentgelte								
5	+	Privatrechtliche Leistungsentgelte								
6	+	Kostenerstattungen und Kostenumlagen		-3.638	-4.660	-5.194	-5.210	-5.241	-5.250	-5.232
7	+	Sonstige ordentliche Erträge		-90.238						
8	+	Aktivierte Eigenleistungen								
9	+/-	Bestandsveränderungen								
10	**=**	**Ordentliche Erträge**		**-93.893**	**-4.660**	**-5.227**	**-5.243**	**-5.274**	**-5.283**	**-5.266**
11	-	Personalaufwendungen		343.998	340.511	402.087	405.945	406.342	406.897	404.974
12	-	Versorgungsaufwendungen								
13	-	Aufwendungen für Sach- und Dienstleistungen		14.242	25.519	26.100	26.100	26.100	26.100	26.100
14	-	Bilanzielle Abschreibungen		2.807	783	560	496	33	33	33
15	-	Transferaufwendungen								
16	-	Sonstige ordentliche Aufwendungen		17.280	19.629	18.450	18.450	18.450	18.450	18.450
17	**=**	**Ordentliche Aufwendungen**		**378.327**	**386.443**	**447.196**	**450.992**	**450.925**	**451.480**	**449.557**
18	**=**	**Ergebnis der laufenden Verwaltungstätigkeit** (=Zeilen 10 und 17)		**284.434**	**381.783**	**441.970**	**445.749**	**445.650**	**446.197**	**444.292**

		Teilergebnisplan	Ergebnis 2007	Ergebnis 2008	Ansatz 2009	Planung 2010	Planung 2011	Planung 2012	Planung 2013	Planung 2014
19	+	Finanzerträge								
20	-	Zinsen und sonstige Finanzaufwendungen								
21	**=**	**Finanzergebnis** (=Zeilen 19 und 20)								
22	**=**	**Ordentliches Ergebnis** (=Zeilen 18 und 21)		**284.434**	**381.783**	**441.970**	**445.749**	**445.650**	**446.197**	**444.292**
23	+	Außerordentliche Erträge								
24	-	Außerordentliche Aufwendungen								
25	**=**	**Außerordentliches Ergebnis** (=Zeilen 23 und 24)								
26	**=**	**Ergebnis vor internen Leistungsbeziehungen** (=Zeilen 22 und 25)		**284.434**	**381.783**	**441.970**	**445.749**	**445.650**	**446.197**	**444.292**
27	+	Erträge aus internen Leistungsbeziehungen		-721.354	-384.286	-452.232	-455.722	-455.648	-455.751	-453.981
28	-	Aufwendungen aus internen Leistungsbeziehungen		37.622	33.661	46.929	46.923	46.941	46.507	46.498
29	**=**	**Ergebnis** (=Zeilen 26, 27 und 28)		**-399.297**	**31.157**	**36.667**	**36.950**	**36.944**	**36.953**	**36.809**

Personalkennzahlen	Ergebnis 2007	Ergebnis 2008	Ansatz 2009	Planung 2010	Planung 2011	Planung 2012	Planung 2013	Planung 2014
Anzahl Mitarbeiter		5,00		5,00	5,00	5,00	5,00	5,00
Vollzeitkräfte		5,00	5,00	4,78	4,73	4,65	4,60	4,55
Stellenplan		5,00		5,00	5,00	5,00	5,00	5,00

Ressort 301 **Einwohnermelde- und Standesamt** **Leitung: Herr Rubert**

Produktbereich		Produktgruppe		Produkt	
12	Sicherheit und Ordnung	1203	Standesamtsaufsicht / Schiedsamtsangelegenheiten	**1203010**	**Standesamtsaufsicht / Schiedsamtsangelegenheiten**
		1207	Einwohner- und Personenstandswesen	**1207010** **1207020**	**Einwohnerangelegenheiten** **Personenstandswesen**

Produkt 1203010	**Standesamtsaufsicht / Schiedsamtsangelegenheiten**	**P-Verantwortliche(r): Herr Rubert**

Produktklassifizierung	Externes Produkt (Pflichtaufgabe)

Kurzbeschreibung des Produktes

- Prüfung standesamtlicher Vorgänge mit Auslandsberührung als untere Aufsichtsbehörde
- Abwicklung gerichtlicher Berichtigungsverfahren
- Stellungnahmen in personenstandsrechtlichen Verfahren
- Schiedsamtsangelegenheiten

Zielgruppen des Produktes

- Standesamt
- Schiedsleute sowie alle Einwohner der Stadt

Auftragsgrundlagen

- Dienstanweisung für Standesbeamte
- Personenstandsgesetz
- Schiedsamtsgesetz

Produktziele

Produkt	1203010	Standesamtsaufsicht / Schiedsamtsangelegenheiten

Ziel	Bezeichnung
673B3	Die im Sinne des Standesamts / UAB getroffenen gerichtlichen Entscheidungen sollen mindestens 95 % betragen
673B4	Besetzung aller Schiedsamtsbezirke

Kennzahlen zur Zielerreichung		Ergebnis 2007	Ergebnis 2008	Ansatz 2009	Planung 2010	Planung 2011	Planung 2012	Planung 2013	Planung 2014
673B11 (%)	Beteiligungspflicht 100 %		60,00	60,00					
673B31 (%)	Gerichtl.Entsch.quote i.S.StA/UAB zu 95%		85,00	90,00	95,00	95,00	95,00	95,00	95,00
673B41 (ST)	Anzahl der Schiedsamtsbezirke		26,00	24,00	26,00	26,00	26,00	26,00	26,00
673B42 (ST)	Anzahl der Schiedsleute		19,83	22,00					

		Teilergebnisplan	Ergebnis 2007	Ergebnis 2008	Ansatz 2009	Planung 2010	Planung 2011	Planung 2012	Planung 2013	Planung 2014
1	+	Steuern und ähnliche Abgaben								
2	+	Zuwendungen und allgemeine Umlagen								
3	+	Sonstige Transfererträge								
4	+	Öffentlich-rechtliche Leistungsentgelte								
5	+	Privatrechtliche Leistungsentgelte								
6	+	Kostenerstattungen und Kostenumlagen								
7	+	Sonstige ordentliche Erträge		-23.882	-2.000	-2.000	-2.000	-2.000	-2.000	-2.000
8	+	Aktivierte Eigenleistungen								
9	+/-	Bestandsveränderungen								
10	**=**	**Ordentliche Erträge**		**-23.882**	**-2.000**	**-2.000**	**-2.000**	**-2.000**	**-2.000**	**-2.000**
11	-	Personalaufwendungen		141.419	112.472	114.059	114.067	113.457	113.152	112.523
12	-	Versorgungsaufwendungen								
13	-	Aufwendungen für Sach- und Dienstleistungen		4.286	4.723	3.484	3.484	3.484	3.837	3.837
14	-	Bilanzielle Abschreibungen		158	146	484	454	158	141	141
15	-	Transferaufwendungen								
16	-	Sonstige ordentliche Aufwendungen		18.079	32.995	28.357	28.475	28.475	28.986	28.986
17	**=**	**Ordentliche Aufwendungen**		**163.943**	**150.337**	**146.384**	**146.480**	**145.574**	**146.116**	**145.487**
18	**=**	**Ergebnis der laufenden Verwaltungstätigkeit** (=Zeilen 10 und 17)		**140.061**	**148.337**	**144.384**	**144.480**	**143.574**	**144.116**	**143.487**

		Teilergebnisplan	**Ergebnis 2007**	**Ergebnis 2008**	**Ansatz 2009**	**Planung 2010**	**Planung 2011**	**Planung 2012**	**Planung 2013**	**Planung 2014**
19	+	Finanzerträge								
20	-	Zinsen und sonstige Finanzaufwendungen								
21	**=**	**Finanzergebnis** (=Zeilen 19 und 20)								
22	**=**	**Ordentliches Ergebnis** (=Zeilen 18 und 21)		**140.061**	**148.337**	**144.384**	**144.480**	**143.574**	**144.116**	**143.487**
23	+	Außerordentliche Erträge								
24	-	Außerordentliche Aufwendungen								
25	**=**	**Außerordentliches Ergebnis** (=Zeilen 23 und 24)								
26	**=**	**Ergebnis vor internen Leistungsbeziehungen** (=Zeilen 22 und 25)		**140.061**	**148.337**	**144.384**	**144.480**	**143.574**	**144.116**	**143.487**
27	+	Erträge aus internen Leistungsbeziehungen								
28	-	Aufwendungen aus internen Leistungsbeziehungen		67.133	47.936	63.680	63.716	63.653	63.516	63.478
29	**=**	**Ergebnis** (=Zeilen 26, 27 und 28)		**207.195**	**196.273**	**208.064**	**208.196**	**207.228**	**207.632**	**206.965**

Personalkennzahlen	**Ergebnis 2007**	**Ergebnis 2008**	**Ansatz 2009**	**Planung 2010**	**Planung 2011**	**Planung 2012**	**Planung 2013**	**Planung 2014**
Anzahl Mitarbeiter		2,27		2,24	2,24	2,24	2,24	2,24
Vollzeitkräfte		2,03	8,55	1,83	1,84	1,82	1,78	1,76
Stellenplan		2,21		2,18	2,18	2,18	2,18	2,18

Produkt 1207010	**Einwohnerangelegenheiten**	**P-Verantwortliche(r): Herr Rubert**

Produktklassifizierung	Externes Produkt (Pflichtaufgabe)

Kurzbeschreibung des Produktes

- Führung des Melderegisters
- Ausstellung von Personaldokumenten

Zielgruppen des Produktes

- alle in Wuppertal gemeldeten Personen
- alle auswärtigen Kunden für Beglaubigungen und Melderegisteranfragen

Auftragsgrundlagen

- Meldegesetz Bund und Land
- Personalausweisrecht Bund und Land
- Passrecht

Produktziele

Produkt	1207010	Einwohnerwangelegenheiten

Ziel	Bezeichnung
674B3	Sicherstellung der durchschnittlichen Wartezeit nicht über 20 Minuten
674B4	Anzahl der Beschwerden sollen in Bezug auf die Bürgerkontakte 1 % nicht überschreiten

Kennzahlen zur Zielerreichung		Ergebnis 2007	Ergebnis 2008	Ansatz 2009	Planung 2010	Planung 2011	Planung 2012	Planung 2013	Planung 2014
674B11 (%)	Aktualität des Melderegisters		100,00	100,00					
674B31 (MIN)	Wartezeit		20,00	20,00	20,00	20,00	20,00	20,00	20,00
674B32 (ST)	Anzahl der gezogenen Wartemarken		129.599,00	199.500,00	105.600,00	105.600,00	105.600,00	105.600,00	105.600,00
674B41 (ST)	Anzahl Beschwerden		29,00	199,00					
674B42 (ST)	Anzahl der gezogenen Wartemarken		104.240,00	112.400,00					
674B43 (%)	Anteil Beschwerden zu Bürgerkontakten				1,00	1,00	1,00	1,00	1,00
674B51 (MON)	Bearbeitungsdauer v. Einbürger.-anträgen		0,33	2,00					

		Teilergebnisplan	Ergebnis 2007	Ergebnis 2008	Ansatz 2009	Planung 2010	Planung 2011	Planung 2012	Planung 2013	Planung 2014
1	+	Steuern und ähnliche Abgaben								
2	+	Zuwendungen und allgemeine Umlagen		-214		-1.106	-1.106	-1.106	-968	-277
3	+	Sonstige Transfererträge								
4	+	Öffentlich-rechtliche Leistungsentgelte		-1.621.343	-1.419.500	-1.600.000	-1.600.000	-1.600.000	-1.600.000	-1.600.000
5	+	Privatrechtliche Leistungsentgelte		-3.328						
6	+	Kostenerstattungen und Kostenumlagen			-500					
7	+	Sonstige ordentliche Erträge		-223.629	-8.400	-18.500	-18.500	-18.500	-18.500	-18.500
8	+	Aktivierte Eigenleistungen								
9	+/-	Bestandsveränderungen								
10	**=**	**Ordentliche Erträge**		**-1.848.514**	**-1.428.400**	**-1.619.606**	**-1.619.606**	**-1.619.606**	**-1.619.468**	**-1.618.777**
11	-	Personalaufwendungen		1.955.366	1.766.968	1.835.630	1.839.975	1.831.419	1.831.641	1.826.688
12	-	Versorgungsaufwendungen								
13	-	Aufwendungen für Sach- und Dienstleistungen		924.975	818.018	998.539	998.539	998.539	993.380	993.380
14	-	Bilanzielle Abschreibungen		4.179	12.534	9.926	9.395	4.485	3.373	2.505
15	-	Transferaufwendungen								
16	-	Sonstige ordentliche Aufwendungen		138.973	331.795	222.139	224.417	224.417	216.961	216.961
17	**=**	**Ordentliche Aufwendungen**		**3.023.493**	**2.929.315**	**3.066.234**	**3.072.326**	**3.058.860**	**3.045.356**	**3.039.534**
18	**=**	**Ergebnis der laufenden Verwaltungstätigkeit** (=Zeilen 10 und 17)		**1.174.978**	**1.500.915**	**1.446.628**	**1.452.721**	**1.439.255**	**1.425.888**	**1.420.757**

		Teilergebnisplan	Ergebnis 2007	Ergebnis 2008	Ansatz 2009	Planung 2010	Planung 2011	Planung 2012	Planung 2013	Planung 2014
19	+	Finanzerträge								
20	-	Zinsen und sonstige Finanzaufwendungen								
21	**=**	**Finanzergebnis** (=Zeilen 19 und 20)								
22	**=**	**Ordentliches Ergebnis** (=Zeilen 18 und 21)		**1.174.978**	**1.500.915**	**1.446.628**	**1.452.721**	**1.439.255**	**1.425.888**	**1.420.757**
23	+	Außerordentliche Erträge								
24	-	Außerordentliche Aufwendungen								
25	**=**	**Außerordentliches Ergebnis** (=Zeilen 23 und 24)								
26	**=**	**Ergebnis vor internen Leistungsbeziehungen** (=Zeilen 22 und 25)		**1.174.978**	**1.500.915**	**1.446.628**	**1.452.721**	**1.439.255**	**1.425.888**	**1.420.757**
27	+	Erträge aus internen Leistungsbeziehungen								
28	-	Aufwendungen aus internen Leistungsbeziehungen		1.319.066	966.438	1.236.542	1.237.687	1.236.631	1.232.892	1.232.656
29	**=**	**Ergebnis** (=Zeilen 26, 27 und 28)		**2.494.045**	**2.467.352**	**2.683.170**	**2.690.407**	**2.675.886**	**2.658.780**	**2.653.413**

Personalkennzahlen	Ergebnis 2007	Ergebnis 2008	Ansatz 2009	Planung 2010	Planung 2011	Planung 2012	Planung 2013	Planung 2014
Anzahl Mitarbeiter		43,28		37,69	37,69	37,69	37,69	37,69
Vollzeitkräfte		38,84	37,82	32,24	32,71	32,44	32,03	31,62
Stellenplan		40,12		39,52	39,52	39,52	39,52	39,52

Produkt 1207020	**Personenstandswesen**	**P-Verantwortliche(r): Herr Rubert**

Produktklassifizierung	Externes Produkt (Pflichtaufgabe)

Kurzbeschreibung des Produktes

- Beurkundung aller Personenstandsfälle im Zuständigkeitsbereich
- Durchführung von Eheschließungen
- Fortschreibung der Personenstandseinträge und Familienbücher
- Anlegung von Familienbüchern auf Antrag
- Öffentlich-rechtliche Namensänderungen und Beurkundung von namensrechtlichen Angelegenheiten
- Beurkundung von Vaterschaftsanerkennungen
- Ausstellung von Urkunden

Zielgruppen des Produktes

- Bürgerinnen und Bürger im Zuständigkeitsbereich des Standesamtes
- Behörden und Institutionen
- Ahnen- und Familienforscher

Auftragsgrundlagen

- Gesetzliche Grundlagen im BGB und PStG (§ 4, 51 PStG) als Auftragsangelegenheit
- Namensänderungsgesetz

Produktziele

Produkt	1207020	Personenstandswesen

Das Produkt Personenstandswesen ist in folgende Teilprodukte unterteilt:

- Eheschließungen / Eintragung von Lebenspartnerschaften / Geburten / Sterbefälle
- Sonstige Leistungen des Standesamtes

Ziel	Bezeichnung
688B1	Erfassung und Beurkundungen der in Wuppertal stattfindenden Personenstandsfälle
688B2	Die Zahl der Ambiente- und Ambiente-Plus-Trauungen sollen min. 25 % der Eheschließungen betragen
688B3	Anzahl der Beschwerden sollen in Bezug auf die Eheschließungen, Lebenspartnerschaften, Geburten und Sterbefälle nicht größer als 1 % sein

Kennzahlen zur Zielerreichung		Ergebnis 2007	Ergebnis 2008	Ansatz 2009	Planung 2010	Planung 2011	Planung 2012	Planung 2013	Planung 2014
688B11 (ST)	Anzahl der Beurkundungen		2.981,00	3.100,00	8.400,00	8.400,00	8.400,00	8.400,00	8.400,00
688B12 (ST)	Anzahl der Sterbefälle		4.298,00	4.200,00					
688B21 (ST)	Zahl der Ambiente-Trauorte		16,08	8,00					
688B22 (%)	Anteil Ambiete-Tauungen zu Eheschl.				25,00	25,00	25,00	25,00	25,00
688B31 (ST)	Anzahl der Ambiente-Trauungen		107,00	400,00					
688B32 (ST)	Anzahl der Ambiente-Plus-Trauungen		462,00	350,00					
688B33 (ST)	Anzahl der Eheschließungen		1.582,00	1.700,00					
688B34 (%)	Anteil Beschw. zu Personenstandsfällen				1,00	1,00	1,00	1,00	1,00
688B41 (ST)	Anzahl der schriftlichen Beschwerden			10,00					

		Teilergebnisplan	Ergebnis 2007	Ergebnis 2008	Ansatz 2009	Planung 2010	Planung 2011	Planung 2012	Planung 2013	Planung 2014
1	+	Steuern und ähnliche Abgaben								
2	+	Zuwendungen und allgemeine Umlagen		-281		-3.370	-3.370	-3.370	-3.089	
3	+	Sonstige Transfererträge								
4	+	Öffentlich-rechtliche Leistungsentgelte		-425.048	-355.000	-425.000	-425.000	-425.000	-425.000	-425.000
5	+	Privatrechtliche Leistungsentgelte		-45.757	-47.700	-44.200	-45.700	-44.200	-44.200	-44.200
6	+	Kostenerstattungen und Kostenumlagen		-19.800						
7	+	Sonstige ordentliche Erträge		-115.189	-14.800	-7.400	-7.400	-7.400	-7.400	-7.400
8	+	Aktivierte Eigenleistungen								
9	+/-	Bestandsveränderungen								
10	**=**	**Ordentliche Erträge**		**-606.075**	**-417.500**	**-479.970**	**-481.470**	**-479.970**	**-479.689**	**-476.600**
11	-	Personalaufwendungen		1.476.303	1.343.384	1.476.988	1.411.386	1.372.543	1.373.149	1.370.770
12	-	Versorgungsaufwendungen								
13	-	Aufwendungen für Sach- und Dienstleistungen		73.653	104.049	76.426	76.426	76.426	81.232	81.232
14	-	Bilanzielle Abschreibungen		2.239	6.408	9.391	8.893	5.190	4.701	1.612
15	-	Transferaufwendungen								
16	-	Sonstige ordentliche Aufwendungen		114.674	193.337	124.510	126.114	126.114	133.059	133.059
17	**=**	**Ordentliche Aufwendungen**		**1.666.869**	**1.647.178**	**1.687.316**	**1.622.820**	**1.580.272**	**1.592.141**	**1.586.673**
18	**=**	**Ergebnis der laufenden Verwaltungstätigkeit** (=Zeilen 10 und 17)		**1.060.795**	**1.229.678**	**1.207.347**	**1.141.350**	**1.100.303**	**1.112.452**	**1.110.073**

		Teilergebnisplan	Ergebnis 2007	Ergebnis 2008	Ansatz 2009	Planung 2010	Planung 2011	Planung 2012	Planung 2013	Planung 2014
19	+	Finanzerträge								
20	-	Zinsen und sonstige Finanzaufwendungen								
21	**=**	**Finanzergebnis** (=Zeilen 19 und 20)								
22	**=**	**Ordentliches Ergebnis** (=Zeilen 18 und 21)		**1.060.795**	**1.229.678**	**1.207.347**	**1.141.350**	**1.100.303**	**1.112.452**	**1.110.073**
23	+	Außerordentliche Erträge								
24	-	Außerordentliche Aufwendungen								
25	**=**	**Außerordentliches Ergebnis** (=Zeilen 23 und 24)								
26	**=**	**Ergebnis vor internen Leistungsbeziehungen** (=Zeilen 22 und 25)		**1.060.795**	**1.229.678**	**1.207.347**	**1.141.350**	**1.100.303**	**1.112.452**	**1.110.073**
27	+	Erträge aus internen Leistungsbeziehungen								
28	-	Aufwendungen aus internen Leistungsbeziehungen		835.552	637.584	832.047	828.066	825.251	823.862	823.753
29	**=**	**Ergebnis** (=Zeilen 26, 27 und 28)		**1.896.346**	**1.867.262**	**2.039.394**	**1.969.417**	**1.925.553**	**1.936.314**	**1.933.826**

Personalkennzahlen	Ergebnis 2007	Ergebnis 2008	Ansatz 2009	Planung 2010	Planung 2011	Planung 2012	Planung 2013	Planung 2014
Anzahl Mitarbeiter		29,45		31,07	29,07	28,07	28,07	28,07
Vollzeitkräfte		24,94	23,85	26,16	24,83	23,91	23,59	23,28
Stellenplan		25,89		25,53	25,53	25,53	25,53	25,53

Ressort 302	**Ordnungsamt**	**Leitung: Herr Loewen**

Produktbereich		**Produktgruppe**		**Produkt**	
12	Sicherheit und Ordnung	1201	Ordnungsangelegenheiten	**1201010** **1201020** **1201030** **1201040**	**Maßnahmen der Gefahrenabwehr u. sonst. Dienstleistungen** **Verkehrsüberwachung** **Gewerbeangelegenheiten** **KFZ- Angelegenheiten**

Produkt 1201010	**Maßnahmen der Gefahrenabwehr u. sonst. Dienstleistleistungen**	**P-Verantwortliche(r): Herr Loewen**

Produktklassifizierung	Externes Produkt (Pflichtaufgabe)

Kurzbeschreibung des Produktes

- Allgemeine Gefahrenabwehr: Maßnahmen gem. der gesetzl. Grundlagen, z.B. Kampfmittelfunde, Winterdienst, u.s.w.
- Schornsteinfegeraufsicht, Maßnahmen zur Durchsetzung der Rechtsnormen
- Fundbüro: Annahme, Verwahrung, Ausgabe u. Versteigerung v. Fundsachen
- Ordnungsdienst: 2 Schichtbetrieb und Sondereinsätze im Stadtgebiet, Überwachung u. Durchsetzung der Rechtsnormen
- Bestattung Verstorbener im Wege der Ersatzvornahme

Zielgruppen des Produktes

- Jedermann
- Haus-/ Wohnungseigentümer und Mieter

Auftragsgrundlagen

- Infektionsschutz-, Landesimmissionsschutz- u. Benzin-Blei-Gesetz, Chemikalienverbots VO, Spreng VO, Straßenreinigungs- u. Gebührensatzung, Straßenordnung u. a. spezialgesetzliche Vorschriften.
- Ordnungsdienst: Ratsbeschluss
- Bundesimmissionsschutz- u. Schornsteinfegergesetz, Kleinfeuerungsanlagen VO
- Bestattungsgesetz NRW
- Bürgerliches Gesetzbuch BGB §§ 965 - 984

Produktziele

Produkt	1201010	Maßnahmen der Gefahrenabwehr u. sonst. Dienstleistungen

Das Produkt Maßnahmen der Gefahrenabwehr u. sonst. Dienstleistungen ist in folgende Teilprodukte unterteilt:

- Allgemeine Gefahrenabwehr, sonstige Dienstleistungen
- Ordnungsdienst

Die definierten Kennzahlen werden nach Erhebung der Grundzahlen und der vorliegenden Finanzdaten berechnet und stellen den Erreichungsgrad der Ziele des Produktes dar.

Ziel	Bezeichnung
668D1	Intensivierung und Ausdehnung der Präsenz des Ordnungsdienstes im Stadtgebiet – 125 gebührenpflichtige Verwarnungen / MA OD im Jahr
668D2	Maximal 30 verjährte Bußgeldverfahren (in 2008 - 70 verjährte Verfahren)

Kennzahlen zur Zielerreichung		Ergebnis 2007	Ergebnis 2008	Ansatz 2009	Planung 2010	Planung 2011	Planung 2012	Planung 2013	Planung 2014
668B11 (%)	EG (operatives Ziel - 668B31)		100,00	85,00					
668B31 (ST)	Vg. (Verstöße) / MA (Außendienst OD)		228,00	264,00					
668B42 (%)	Kostendeckungsgrad		24,00	40,00					
668D12 (ST)	Vg. (Verstöße) / MA (Außendienst OD)				125,00	125,00	125,00	125,00	125,00
668D21 (ST)	verjährte Verfahren				30,00	30,00	30,00	30,00	30,00

Haushaltsplan 2010 / 2011 **302 Ordnungsamt**

Stadtverwaltung Wuppertal **1.12.01.01 Maßnahmen d.Gefahrenabwehr (u.sonst. DL)**

		Teilergebnisplan	Ergebnis 2007	Ergebnis 2008	Ansatz 2009	Planung 2010	Planung 2011	Planung 2012	Planung 2013	Planung 2014
1	+	Steuern und ähnliche Abgaben								
2	+	Zuwendungen und allgemeine Umlagen		-1.133		-5.957	-5.957	-5.957	-4.249	-4.249
3	+	Sonstige Transfererträge								
4	+	Öffentlich-rechtliche Leistungsentgelte		-34.262	-70.000	-20.000	-20.000	-20.000	-20.000	-20.000
5	+	Privatrechtliche Leistungsentgelte								
6	+	Kostenerstattungen und Kostenumlagen		-45.958	-50.000	-50.000	-50.000	-50.000	-50.000	-50.000
7	+	Sonstige ordentliche Erträge		-550.321	-260.000	-365.000	-365.000	-365.000	-365.000	-365.000
8	+	Aktivierte Eigenleistungen								
9	+/-	Bestandsveränderungen								
10	**=**	**Ordentliche Erträge**		**-631.673**	**-380.000**	**-440.957**	**-440.957**	**-440.957**	**-439.249**	**-439.249**
11	-	Personalaufwendungen		1.092.520	1.077.520	2.068.667	2.052.802	2.029.210	2.033.886	2.018.001
12	-	Versorgungsaufwendungen								
13	-	Aufwendungen für Sach- und Dienstleistungen		260.751	260.348	207.898	208.949	208.949	208.949	208.949
14	-	Bilanzielle Abschreibungen		56.806	25.052	62.110	60.783	44.239	29.222	25.500
15	-	Transferaufwendungen								
16	-	Sonstige ordentliche Aufwendungen		338.056	161.116	227.308	223.510	223.510	223.510	223.510
17	**=**	**Ordentliche Aufwendungen**		**1.748.133**	**1.524.036**	**2.565.984**	**2.546.045**	**2.505.909**	**2.495.567**	**2.475.960**
18	**=**	**Ergebnis der laufenden Verwaltungstätigkeit** (=Zeilen 10 und 17)		**1.116.460**	**1.144.036**	**2.125.027**	**2.105.088**	**2.064.952**	**2.056.318**	**2.036.711**

		Teilergebnisplan	**Ergebnis 2007**	**Ergebnis 2008**	**Ansatz 2009**	**Planung 2010**	**Planung 2011**	**Planung 2012**	**Planung 2013**	**Planung 2014**
19	+	Finanzerträge								
20	-	Zinsen und sonstige Finanzaufwendungen								
21	**=**	**Finanzergebnis** (=Zeilen 19 und 20)								
22	**=**	**Ordentliches Ergebnis** (=Zeilen 18 und 21)		**1.116.460**	**1.144.036**	**2.125.027**	**2.105.088**	**2.064.952**	**2.056.318**	**2.036.711**
23	+	Außerordentliche Erträge								
24	-	Außerordentliche Aufwendungen								
25	**=**	**Außerordentliches Ergebnis** (=Zeilen 23 und 24)								
26	**=**	**Ergebnis vor internen Leistungsbeziehungen** (=Zeilen 22 und 25)		**1.116.460**	**1.144.036**	**2.125.027**	**2.105.088**	**2.064.952**	**2.056.318**	**2.036.711**
27	+	Erträge aus internen Leistungsbeziehungen								
28	-	Aufwendungen aus internen Leistungsbeziehungen		1.366.021	410.883	826.271	825.946	824.153	821.764	820.784
29	**=**	**Ergebnis** (=Zeilen 26, 27 und 28)		**2.482.482**	**1.554.920**	**2.951.297**	**2.931.034**	**2.889.104**	**2.878.082**	**2.857.495**

Personalkennzahlen	**Ergebnis 2007**	**Ergebnis 2008**	**Ansatz 2009**	**Planung 2010**	**Planung 2011**	**Planung 2012**	**Planung 2013**	**Planung 2014**
Anzahl Mitarbeiter		47,86		47,58	46,80	46,41	46,41	46,02
Vollzeitkräfte		38,53	36,27	40,72	40,08	39,22	38,69	38,14
Stellenplan		40,18		39,75	39,75	39,75	39,75	39,75

Produkt 1201020	**Verkehrsüberwachung**	**P-Verantwortliche(r): Herr Loewen**

Produktklassifizierung	Externes Produkt (Pflichtaufgabe)

Kurzbeschreibung des Produktes

Ahndung von Verstößen im ruhenden und fließenden Straßenverkehr

Zielgruppen des Produktes

Fahrer und Halter v. Kraftfahrzeugen

Auftragsgrundlagen

Straßenverkehrsordnung

Produktziele

Produkt	1201020	Verkehrsüberwachung

Das Produkt Verkehrsüberwachung ist in folgende Teilprodukte unterteilt:

- Überwachung ruhender Verkehr
- Überwachung fließender Verkehr

Die definierten Kennzahlen werden nach Erhebung der Grundzahlen und der vorliegenden Finanzdaten berechnet und stellen den Erreichungsgrad der Ziele des Produktes dar.

Ziel	Bezeichnung
670D1	Senkung der Durchschnittsgeschwindigkeit von PKWs auf Wuppertaler Straßen von 61 km/h auf 58 km/h zur Reduzierung von Unfällen.
670D2	Intensivierung der Geschwindigkeitsüberwachung – 10 Std. tägl. Einsatzzeit je Überwachungsfahrzeug

Kennzahlen zur Zielerreichung		Ergebnis 2007	Ergebnis 2008	Ansatz 2009	Planung 2010	Planung 2011	Planung 2012	Planung 2013	Planung 2014
670B11 (%)	EG (operative Ziele-670 B 3 1/ 6 1)		116,46	97,00					
670B21 (%)	EG (operative Ziele-670 B 4 1 /5 1/6 2)		69,69	92,00					
670B41 (STD)	Einsatzstd. der Radarwagen / Tag		7,41	10,00					
670B51 (ST)	Unfallzahl Korridor Messstellen L74		3,00	1,00					
670B61 (ST)	Vg. / MA (Innend. BGSt - ruh.Verkehr)		39.132,00	33.600,00					
670B62 (ST)	Vg. / MA (Innend. BGSt - flie. Verkehr)		15.550,00	15.300,00					
670D11 (KM)	Durchschnittsgeschwindigkeit				58,00	58,00	58,00	58,00	58,00
670D21 (STD)	Einsatzstd. der Radarwagen / Tag				10,00	10,00	10,00	10,00	10,00

Haushaltsplan 2010 / 2011 **302 Ordnungsamt**

Stadtverwaltung Wuppertal **1.12.01.02 Verkehrsüberwachung**

		Teilergebnisplan	Ergebnis 2007	Ergebnis 2008	Ansatz 2009	Planung 2010	Planung 2011	Planung 2012	Planung 2013	Planung 2014
1	+	Steuern und ähnliche Abgaben								
2	+	Zuwendungen und allgemeine Umlagen		-1.631		-8.573	-8.573	-8.573	-6.115	-6.115
3	+	Sonstige Transfererträge								
4	+	Öffentlich-rechtliche Leistungsentgelte		-561						
5	+	Privatrechtliche Leistungsentgelte								
6	+	Kostenerstattungen und Kostenumlagen								
7	+	Sonstige ordentliche Erträge		-7.126.502	-7.100.000	-7.200.000	-7.200.000	-8.200.000	-8.200.000	-8.200.000
8	+	Aktivierte Eigenleistungen								
9	+/-	Bestandsveränderungen								
10	**=**	**Ordentliche Erträge**		**-7.128.694**	**-7.100.000**	**-7.208.573**	**-7.208.573**	**-8.208.573**	**-8.206.115**	**-8.206.115**
11	-	Personalaufwendungen		3.267.589	3.412.148	2.976.986	2.954.157	2.920.207	2.926.936	2.904.076
12	-	Versorgungsaufwendungen								
13	-	Aufwendungen für Sach- und Dienstleistungen		162.833	231.199	189.905	191.418	191.418	191.418	191.418
14	-	Bilanzielle Abschreibungen		82.347	79.332	89.803	87.894	64.085	42.476	37.119
15	-	Transferaufwendungen								
16	-	Sonstige ordentliche Aufwendungen		470.544	514.152	335.063	329.597	329.597	329.597	329.597
17	**=**	**Ordentliche Aufwendungen**		**3.983.313**	**4.236.831**	**3.591.757**	**3.563.066**	**3.505.307**	**3.490.426**	**3.462.210**
18	**=**	**Ergebnis der laufenden Verwaltungstätigkeit** (=Zeilen 10 und 17)		**-3.145.381**	**-2.863.169**	**-3.616.816**	**-3.645.507**	**-4.703.266**	**-4.715.688**	**-4.743.905**

		Teilergebnisplan	Ergebnis 2007	Ergebnis 2008	Ansatz 2009	Planung 2010	Planung 2011	Planung 2012	Planung 2013	Planung 2014
19	+	Finanzerträge								
20	-	Zinsen und sonstige Finanzaufwendungen								
21	**=**	**Finanzergebnis** (=Zeilen 19 und 20)								
22	**=**	**Ordentliches Ergebnis** (=Zeilen 18 und 21)		**-3.145.381**	**-2.863.169**	**-3.616.816**	**-3.645.507**	**-4.703.266**	**-4.715.688**	**-4.743.905**
23	+	Außerordentliche Erträge								
24	-	Außerordentliche Aufwendungen								
25	**=**	**Außerordentliches Ergebnis** (=Zeilen 23 und 24)								
26	**=**	**Ergebnis vor internen Leistungsbeziehungen** (=Zeilen 22 und 25)		**-3.145.381**	**-2.863.169**	**-3.616.816**	**-3.645.507**	**-4.703.266**	**-4.715.688**	**-4.743.905**
27	+	Erträge aus internen Leistungsbeziehungen								
28	-	Aufwendungen aus internen Leistungsbeziehungen		1.299.552	1.451.784	1.381.759	1.381.259	1.378.703	1.375.397	1.373.984
29	**=**	**Ergebnis** (=Zeilen 26, 27 und 28)		**-1.845.829**	**-1.411.385**	**-2.235.057**	**-2.264.248**	**-3.324.563**	**-3.340.292**	**-3.369.921**

Personalkennzahlen	Ergebnis 2007	Ergebnis 2008	Ansatz 2009	Planung 2010	Planung 2011	Planung 2012	Planung 2013	Planung 2014
Anzahl Mitarbeiter		74,70		74,09	72,87	72,26	72,26	71,65
Vollzeitkräfte		60,10	67,36	63,30	62,34	60,98	60,16	59,30
Stellenplan		62,63		61,75	61,75	61,75	61,75	61,75

Produkt 1201030	**Gewerbeangelegenheiten**	**P-Verantwortliche(r): Herr Loewen**

Produktklassifizierung	Externes Produkt (Pflichtaufgabe)

Kurzbeschreibung des Produktes

- Führung des Gewerberegisters, Maßnahmen des Verbraucherschutzes u. Kontrolle der Gewerbebetriebe
- Erteilung von Konzessionen und Kontrollen der Gaststätten Spielhallen u. Veranstaltungen
- Ermittlungen u. Ordnungswidrigkeitverfahren im Zuge der Schwarzarbeitsbekämpfung

Zielgruppen des Produktes

- Verbraucher
- Gewerbetreibende

Auftragsgrundlagen

- Gewerbeordnung u. ergänzende Bestimmungen
- Gaststättengesetz, GaststättenVO, SpielVO, Landesimmisionsschutzgesetz NRW,
- Handwerksordnung, Gesetz zur Bekämpfung der Schwarzarbeit
- Ordnungswidrigkeitengesetz

Produktziele

Produkt	1201030	Gewerbeangelegenheiten

Die definierten Kennzahlen werden nach Erhebung der Grundzahlen und der vorliegenden Finanzdaten berechnet und stellen den Erreichungsgrad des Ziels des Produktes dar.

Ziel	Bezeichnung
671D1	Verstärkte Kontrolle von Gaststätten und Spielhallen - mindestens monatlich 25 Kontrollen je Mitarbeiter

Kennzahlen zur Zielerreichung		Ergebnis 2007	Ergebnis 2008	Ansatz 2009	Planung 2010	Planung 2011	Planung 2012	Planung 2013	Planung 2014
671B11 (%)	EG (operative Ziele 671 B 3 1/4 1)		102,00	90,00					
671B31 (ST)	Vg. / MA (Schwarzarbeit)		130,00	96,00					
671B41 (%)	Kontrollrate planmäßige Kontrollen LMK		36,00	50,00					
671B51 (%)	Kostendeckungsgrad		37,00	35,00					
671D11 (ST)	Kontrollen / MA				25,00	25,00	25,00	25,00	25,00
671D21 (%)	Kontrollrate planmäß. Kontrollen LMK/Tag								

Haushaltsplan 2010 / 2011 **302 Ordnungsamt**

Stadtverwaltung Wuppertal **1.12.01.03 Gewerbe-,Veterinärsw.;Lebensmittelüberw.**

		Teilergebnisplan	Ergebnis 2007	Ergebnis 2008	Ansatz 2009	Planung 2010	Planung 2011	Planung 2012	Planung 2013	Planung 2014
1	+	Steuern und ähnliche Abgaben								
2	+	Zuwendungen und allgemeine Umlagen		-5		-14	-14	-14	-14	-14
3	+	Sonstige Transfererträge								
4	+	Öffentlich-rechtliche Leistungsentgelte		-867.788	-770.000	-615.000	-615.000	-615.000	-615.000	-615.000
5	+	Privatrechtliche Leistungsentgelte								
6	+	Kostenerstattungen und Kostenumlagen			-550	-50.000	-50.000	-50.000	-50.000	-50.000
7	+	Sonstige ordentliche Erträge		-948.836	-300.000	-327.000	-327.000	-327.000	-327.000	-327.000
8	+	Aktivierte Eigenleistungen								
9	+/-	Bestandsveränderungen								
10	**=**	**Ordentliche Erträge**		**-1.816.629**	**-1.070.550**	**-992.014**	**-992.014**	**-992.014**	**-992.014**	**-992.014**
11	-	Personalaufwendungen		2.212.214	2.198.439	1.855.015	1.869.962	1.875.824	1.884.461	1.886.919
12	-	Versorgungsaufwendungen								
13	-	Aufwendungen für Sach- und Dienstleistungen		1.277.396	1.264.929	31.722	32.462	32.462	32.462	32.462
14	-	Bilanzielle Abschreibungen		14.042	6.591	4.055	3.920	3.624	3.153	3.064
15	-	Transferaufwendungen		128.000	128.000	128.000	128.000	128.000	128.000	128.000
16	-	Sonstige ordentliche Aufwendungen		524.989	143.264	43.438	41.014	41.014	41.014	41.014
17	**=**	**Ordentliche Aufwendungen**		**4.156.641**	**3.741.223**	**2.062.230**	**2.075.359**	**2.080.924**	**2.089.091**	**2.091.459**
18	**=**	**Ergebnis der laufenden Verwaltungstätigkeit** (=Zeilen 10 und 17)		**2.340.011**	**2.670.673**	**1.070.215**	**1.083.344**	**1.088.910**	**1.097.076**	**1.099.445**

Haushaltsplan 2010 / 2011 **302 Ordnungsamt**

Stadtverwaltung Wuppertal **1.12.01.03 Gewerbe-,Veterinärsw.;Lebensmittelüberw.**

		Teilergebnisplan	Ergebnis 2007	Ergebnis 2008	Ansatz 2009	Planung 2010	Planung 2011	Planung 2012	Planung 2013	Planung 2014
19	+	Finanzerträge								
20	-	Zinsen und sonstige Finanzaufwendungen								
21	**=**	**Finanzergebnis** (=Zeilen 19 und 20)								
22	**=**	**Ordentliches Ergebnis** (=Zeilen 18 und 21)		**2.340.011**	**2.670.673**	**1.070.215**	**1.083.344**	**1.088.910**	**1.097.076**	**1.099.445**
23	+	Außerordentliche Erträge								
24	-	Außerordentliche Aufwendungen								
25	**=**	**Außerordentliches Ergebnis** (=Zeilen 23 und 24)								
26	**=**	**Ergebnis vor internen Leistungsbeziehungen** (=Zeilen 22 und 25)		**2.340.011**	**2.670.673**	**1.070.215**	**1.083.344**	**1.088.910**	**1.097.076**	**1.099.445**
27	+	Erträge aus internen Leistungsbeziehungen								
28	-	Aufwendungen aus internen Leistungsbeziehungen		1.132.583	852.405	471.110	471.723	471.147	469.663	469.327
29	**=**	**Ergebnis** (=Zeilen 26, 27 und 28)		**3.472.595**	**3.523.077**	**1.541.325**	**1.555.068**	**1.560.057**	**1.566.739**	**1.568.772**

Personalkennzahlen	Ergebnis 2007	Ergebnis 2008	Ansatz 2009	Planung 2010	Planung 2011	Planung 2012	Planung 2013	Planung 2014
Anzahl Mitarbeiter		38,52		36,99	36,99	36,99	36,99	36,99
Vollzeitkräfte		36,91	41,39	35,30	35,14	34,81	34,55	34,43
Stellenplan		40,00		39,11	39,11	39,11	39,11	39,11

Produkt 1201040	**Kfz- Angelegenheiten**	**P-Verantwortliche(r): Herr Loewen**

Produktklassifizierung	Externes Produkt (Pflichtaufgabe)

Kurzbeschreibung des Produktes

- Kfz-Zulassungen u. a. Geschäftsvorgänge gem. Straßenverkehrszulassungsordnung
- Beseitigung nicht zugelassener Kraftfahrzeuge aus dem öffentlichen Verkehrsraum u. deren umwelt- u. sachgerechte Entsorgung
- Erteilung / Entziehung von Fahrerlaubnissen
- Erteilung von Konzessionen und Lizenzen im Bereich gewerblicher Güterkraftverkehr u. gewerblicher Personenbeförderung

Zielgruppen des Produktes

- Kfz – Halter u. Eigentümer
- Inhaber u. Antragsteller v. Fahrerlaubnissen
- Taxi- u. Güterkraftverkehrsunternehmen

Auftragsgrundlagen

- Straßenverkehrszulassungsordnung, Straßenverkehrsordnung, Altautogesetz, Kreislaufwirtschafts- / Abfallgesetz
- Straßenverkehrsgesetz, Fahrerlaubnisverordnung, Personenbeförderungsgesetz, Güterkraftverkehrsgesetz, EWG VO

Produktziele

Produkt	1201040	Kfz- Angelegenheiten

Das Produkt Kfz- Angelegenheiten ist in folgende Teilprodukte unterteilt:

- KFZ- Zulassung
- Fahrerlaubnisse

Die definierten Kennzahlen werden nach Erhebung der Grundzahlen und der vorliegenden Finanzdaten berechnet und stellen den Erreichungsgrad der Ziele des Produktes dar.

Ziel	Bezeichnung
672D1	Kosten je Zulassungsvorgang auf 14,00 Euro senken bzw. stabilisieren
672D2	Kosten je Fahrerlaubnis auf 55,00 Euro senken bzw. stabilisieren

Kennzahlen zur Zielerreichung		Ergebnis 2007	Ergebnis 2008	Ansatz 2009	Planung 2010	Planung 2011	Planung 2012	Planung 2013	Planung 2014
672B21 (%)	EG (operative Ziele 672 B 4 1/4 3)		103,00	85,00					
672B41 (ST)	Vg. / MA (TP Zulassung)		4.111,00	5.000,00					
672B42 (EUR)	Kosten / Vorgang (TP Zulassung)		12,00	14,00					
672B43 (ST)	Vg. / MA (TP Fahrerlaubnisse)		1.515,00	1.224,00					
672B44 (EUR)	Kosten / Vorgang (TP Fahrerlaubnisse)		43,00	55,00					
672D11 (EUR)	Kosten / Vorgang (TP Zulassung)				14,00	14,00	14,00	14,00	14,00
672D21 (EUR)	Kosten / Vorgang (TP Fahrerlaubnisse)				55,00	55,00	55,00	55,00	55,00

Haushaltsplan 2010 / 2011 **302 Ordnungsamt**

Stadtverwaltung Wuppertal **1.12.01.04 KFZ-Angelegenheiten**

		Teilergebnisplan	Ergebnis 2007	Ergebnis 2008	Ansatz 2009	Planung 2010	Planung 2011	Planung 2012	Planung 2013	Planung 2014
1	+	Steuern und ähnliche Abgaben								
2	+	Zuwendungen und allgemeine Umlagen		-6		-431	-431	-431	-265	-32
3	+	Sonstige Transfererträge								
4	+	Öffentlich-rechtliche Leistungsentgelte		-4.216.501	-3.805.000	-4.000.000	-4.000.000	-4.000.000	-4.000.000	-4.000.000
5	+	Privatrechtliche Leistungsentgelte								
6	+	Kostenerstattungen und Kostenumlagen		-2.001						
7	+	Sonstige ordentliche Erträge		-707.278	-11.000	-21.000	-21.000	-21.000	-21.000	-21.000
8	+	Aktivierte Eigenleistungen								
9	+/-	Bestandsveränderungen								
10	**=**	**Ordentliche Erträge**		**-4.925.786**	**-3.816.000**	**-4.021.431**	**-4.021.431**	**-4.021.431**	**-4.021.265**	**-4.021.032**
11	-	Personalaufwendungen		2.303.911	2.066.579	2.343.769	2.333.932	2.312.092	2.313.620	2.296.110
12	-	Versorgungsaufwendungen								
13	-	Aufwendungen für Sach- und Dienstleistungen		331.769	454.794	399.648	402.057	402.057	402.057	402.057
14	-	Bilanzielle Abschreibungen		17.556	15.873	18.218	14.085	11.499	8.618	7.131
15	-	Transferaufwendungen								
16	-	Sonstige ordentliche Aufwendungen		462.171	363.710	325.200	304.999	304.999	304.999	304.999
17	**=**	**Ordentliche Aufwendungen**		**3.115.407**	**2.900.955**	**3.086.835**	**3.055.072**	**3.030.646**	**3.029.294**	**3.010.296**
18	**=**	**Ergebnis der laufenden Verwaltungstätigkeit** (=Zeilen 10 und 17)		**-1.810.380**	**-915.045**	**-934.596**	**-966.359**	**-990.785**	**-991.971**	**-1.010.737**

		Teilergebnisplan	Ergebnis 2007	Ergebnis 2008	Ansatz 2009	Planung 2010	Planung 2011	Planung 2012	Planung 2013	Planung 2014
19	+	Finanzerträge								
20	-	Zinsen und sonstige Finanzaufwendungen								
21	**=**	**Finanzergebnis** (=Zeilen 19 und 20)								
22	**=**	**Ordentliches Ergebnis** (=Zeilen 18 und 21)		**-1.810.380**	**-915.045**	**-934.596**	**-966.359**	**-990.785**	**-991.971**	**-1.010.737**
23	+	Außerordentliche Erträge								
24	-	Außerordentliche Aufwendungen								
25	**=**	**Außerordentliches Ergebnis** (=Zeilen 23 und 24)								
26	**=**	**Ergebnis vor internen Leistungsbeziehungen** (=Zeilen 22 und 25)		**-1.810.380**	**-915.045**	**-934.596**	**-966.359**	**-990.785**	**-991.971**	**-1.010.737**
27	+	Erträge aus internen Leistungsbeziehungen								
28	-	Aufwendungen aus internen Leistungsbeziehungen		1.073.437	829.225	1.042.314	1.042.631	1.040.784	1.037.614	1.036.542
29	**=**	**Ergebnis** (=Zeilen 26, 27 und 28)		**-736.942**	**-85.820**	**107.718**	**76.272**	**50.000**	**45.643**	**25.806**

Personalkennzahlen	Ergebnis 2007	Ergebnis 2008	Ansatz 2009	Planung 2010	Planung 2011	Planung 2012	Planung 2013	Planung 2014
Anzahl Mitarbeiter		46,92		44,34	44,34	44,34	44,34	43,34
Vollzeitkräfte		43,27	44,96	41,37	40,74	39,89	39,33	38,79
Stellenplan		46,44		46,65	46,65	46,65	46,65	46,65

Stadtbetrieb 304 **Feuerwehr** **Leitung: Herr Brütsch**

Produktbereich		Produktgruppe		Produkt	
12	Sicherheit und Ordnung	1212	Brandschutz	**1212010** **1212020**	**Gefahrenabwehr** **Gefahrenvorbeugung**
		1213	Abwehr von Großschadensereignissen	**1213010**	**Abwehr von Großschadensereignissen**
		1214	Rettungsdienst (Gebührenhaushalt)	**1214010**	**Rettungsdienst (Gebührenhaushalt)**

Produkt 1212010	**Gefahrenabwehr**	**P-Verantwortliche(r): Herr Brütsch**

Produktklassifizierung	Externes Produkt (Pflichtaufgabe)

Kurzbeschreibung des Produktes

- Die Gefahrenabwehr beinhaltet die Rettung von Menschen und Tieren aus Brandgefahren und Notlagen, das Löschen von Bränden, die Erhaltung von Sachwerten sowie den Schutz der Umwelt.
- Ebenfalls zum Bereich Gefahrenabwehr gehört die Beseitigung von Gefahren, die durch Unglücksfälle, Explosionen oder Naturereignisse hervorgerufen worden sind. Darüber hinaus werden auch allgemeine Störungen der öffentlichen Sicherheit und Ordnung beseitigt.
- Zudem werden freiwillige technische Hilfeleistungen, Brandsicherheitswachdienste sowie die Aus-, Fort- und Weiterbildung Dritter durchgeführt.

Zielgruppen des Produktes

- Gefährdete Personen, Menschen in Notlagen und die Eigentümer von gefährdeten Tieren, Gegenständen und Immobilien sowie die Allgemeinheit unter dem Aspekt des Umweltschutzes und des Schutzes von Kulturgüter

Auftragsgrundlagen

- Feuerschutzhilfeleistungsgesetz Nordrhein-Westfalen (FSHG NRW)

Produktziele

Produkt	1212010	Gefahrenabwehr

Das Produkt Gefahrenabwehr besteht aus folgenden Teilprodukten:

- Brandbekämpfung
- Technische Hilfeleistungen
- Brandsicherheitswachdienst, Ausbildung Dritter und sonstige Dienstleistungen
- Gemeinsame integrierte Regionalleitstelle Brandschutz
- Kooperationsvertrag BSP („Bayer Schering Pharma“)

Die Ziele und Kennzahlen ergeben sich aus dem Brandschutzbedarfsplan.

Ziel	Bezeichnung
683B1	Sicherstellung einer bedarfsgerechten Bekämpfung von Schadensfeuern und Hilfe bei Unglücksfällen im Stadtgebiet Wuppertal
683B3	Einhaltung des Schutzziels I (Eintreffen von 10 Einsatzkräften am Einsatzort 10 Minuten nach Meldungseingang) in 86 % aller Einsätze
683B4	Einhaltung des Schutzziels II (Eintreffen von 6 zusätzlichen Einsatzkräften am Einsatzort nach weiteren 5 Minuten) in 90 % aller Einsätze

Kennzahlen zur Zielerreichung		Ergebnis 2007	Ergebnis 2008	Ansatz 2009	Planung 2010	Planung 2011	Planung 2012	Planung 2013	Planung 2014
683B11 (ST)	Anz. Brandeinsätze		1.481,00	480,00					
683B12 (ST)	Anz. technische Hilfeleistungen		3.197,00	2.400,00	3.048,00	3.048,00	3.048,00	3.048,00	3.048,00
683B13 (%)	Tage mit täg. Wachstärke lt. Bedarfsplan				100,00	100,00	100,00	100,00	100,00
683B31 (PRS)	Anz. Beschäftigte im Einsatzdienst		343,83	345,00	308,00	308,00	308,00	308,00	308,00
683B32 (PRS)	Anz. der Einsatzkräfte der FF		581,92	565,00	580,00	580,00	580,00	580,00	580,00
683B33 (%)	Zielerreichungsgrad Schutzziel I		80,91	86,00	86,00	86,00	86,00	86,00	86,00
683B41 (%)	Zielerreichungsgrad Schutzziel II		91,80	95,00	90,00	90,00	90,00	90,00	90,00

Haushaltsplan 2010 / 2011 **304 Feuerwehr**

Stadtverwaltung Wuppertal **1.12.12.01 Gefahrenabwehr**

		Teilergebnisplan	Ergebnis 2007	Ergebnis 2008	Ansatz 2009	Planung 2010	Planung 2011	Planung 2012	Planung 2013	Planung 2014
1	+	Steuern und ähnliche Abgaben								
2	+	Zuwendungen und allgemeine Umlagen		-250.491	-208.964	-207.268	-190.477	-188.617	-186.757	-186.757
3	+	Sonstige Transfererträge								
4	+	Öffentlich-rechtliche Leistungsentgelte		-10	-9.028	-9.073	-9.073	-9.073	-9.073	-8.990
5	+	Privatrechtliche Leistungsentgelte		-555.848	-577.600	-553.000	-554.100	-554.100	-554.100	-554.100
6	+	Kostenerstattungen und Kostenumlagen		-812.396	-345.321	-634.000	-637.000	-637.000	-637.000	-637.000
7	+	Sonstige ordentliche Erträge		-3.896.767	-500	-50	-50	-50	-50	-50
8	+	Aktivierte Eigenleistungen		-1.328						
9	+/-	Bestandsveränderungen								
10	**=**	**Ordentliche Erträge**		**-5.516.840**	**-1.141.413**	**-1.403.391**	**-1.390.699**	**-1.388.839**	**-1.386.980**	**-1.386.896**
11	-	Personalaufwendungen		16.544.967	13.259.822	16.323.974	16.547.535	16.741.124	16.865.246	16.841.161
12	-	Versorgungsaufwendungen								
13	-	Aufwendungen für Sach- und Dienstleistungen		1.193.387	1.361.471	1.505.922	1.550.058	1.574.233	1.598.102	1.623.687
14	-	Bilanzielle Abschreibungen		1.018.222	709.456	909.239	872.859	665.687	581.402	552.802
15	-	Transferaufwendungen		6.150	6.150					
16	-	Sonstige ordentliche Aufwendungen		2.917.707	3.068.248	3.288.839	3.373.024	3.381.788	3.390.502	3.399.020
17	**=**	**Ordentliche Aufwendungen**		**21.680.433**	**18.405.147**	**22.027.975**	**22.343.476**	**22.362.832**	**22.435.252**	**22.416.670**
18	**=**	**Ergebnis der laufenden Verwaltungstätigkeit** (=Zeilen 10 und 17)		**16.163.594**	**17.263.734**	**20.624.584**	**20.952.777**	**20.973.993**	**21.048.273**	**21.029.774**

		Teilergebnisplan	Ergebnis 2007	Ergebnis 2008	Ansatz 2009	Planung 2010	Planung 2011	Planung 2012	Planung 2013	Planung 2014
19	+	Finanzerträge								
20	-	Zinsen und sonstige Finanzaufwendungen								
21	**=**	**Finanzergebnis** (=Zeilen 19 und 20)								
22	**=**	**Ordentliches Ergebnis** (=Zeilen 18 und 21)		**16.163.594**	**17.263.734**	**20.624.584**	**20.952.777**	**20.973.993**	**21.048.273**	**21.029.774**
23	+	Außerordentliche Erträge								
24	-	Außerordentliche Aufwendungen								
25	**=**	**Außerordentliches Ergebnis** (=Zeilen 23 und 24)								
26	**=**	**Ergebnis vor internen Leistungsbeziehungen** (=Zeilen 22 und 25)		**16.163.594**	**17.263.734**	**20.624.584**	**20.952.777**	**20.973.993**	**21.048.273**	**21.029.774**
27	+	Erträge aus internen Leistungsbeziehungen		-17.900	-17.900	-85.700	-85.700	-85.700	-85.700	-85.700
28	-	Aufwendungen aus internen Leistungsbeziehungen		2.890.569	1.705.937	2.012.623	2.036.059	2.046.080	2.031.237	2.031.949
29	**=**	**Ergebnis** (=Zeilen 26, 27 und 28)		**19.036.263**	**18.951.771**	**22.551.506**	**22.903.136**	**22.934.373**	**22.993.810**	**22.976.023**

Personalkennzahlen	Ergebnis 2007	Ergebnis 2008	Ansatz 2009	Planung 2010	Planung 2011	Planung 2012	Planung 2013	Planung 2014
Anzahl Mitarbeiter		236,79		243,90	243,19	243,19	243,19	242,34
Vollzeitkräfte		235,88	245,52	243,13	242,75	242,18	241,80	241,43
Stellenplan		248,22		245,54	245,54	245,54	245,54	245,54

Produkt 1212020	**Gefahrenvorbeugung**	**P-Verantwortliche(r): Herr Brütsch**

Produktklassifizierung	Externes Produkt (Pflichtaufgabe)

Kurzbeschreibung des Produktes

- Die Gefahrenvorbeugung beinhaltet die Abgabe von brandschutztechnischen Stellungnahmen sowie das Mitwirken und Beraten aus brandschutztechnischer Sicht (v.a. notwendig, wenn Regeln des Brandschutzes nicht ausreichend festgeschrieben sind, von Brandschutzregeln abgewichen werden soll oder neue zu entwickeln sind).
- Außerdem werden Brandschauen (brandschutztechnische Prüfung und Beurteilung eines Objekts) zur Feststellung und Beseitigung brandgefährlicher Zustände durchgeführt.
- Schulungen von Kindern, Jugendlichen und Erwachsenen zur Vermeidung von Bränden, zur Einhaltung von Brandschutzvorschriften und zur richtigen Verhaltensweise im Brandfall sind ebenfalls der Gefahrenvorbeugung zuzuordnen.

Zielgruppen des Produktes

- Bürger, Bauherren, Architekten, Betreiber brandschutzgefährdeter Betriebe und Einrichtungen, andere Ämter und Behörden, sowie Sachverständige

Auftragsgrundlagen

- Feuerschutzhilfeleistungsgesetz Nordrhein-Westfalen (FSHG NRW)
- Bundes-Immissionsschutzgesetz (BImSchG)
- Landesbauordnung Nordrhein-Westfalen (BauO NRW)
- Verschiedene Sonderbauverordnungen

Produktziele

Produkt	1212020	Gefahrenvorbeugung

Das Produkt Gefahrenvorbeugung besteht aus folgenden Teilprodukten:

- Brandschau
- Brandschutztechnische Stellungnahmen, Mitwirkungen und Beratungen
- Brandschutzerziehungen und –unterweisungen und sonstige Dienstleistungen

Ziel	Bezeichnung
684B1	Reduzierung von Gefahren einer Brandentstehung und -ausbreitung
684B3	Erstellen von brandschutztechnischen Stellungnahmen binnen 28 Tagen
684B4	Durchführung von Brandschauen in 141 Objekten pro Quartal

Kennzahlen zur Zielerreichung		Ergebnis 2007	Ergebnis 2008	Ansatz 2009	Planung 2010	Planung 2011	Planung 2012	Planung 2013	Planung 2014
684B11 (PRS)	Anz. Mitarbeiter im VB		11,00	11,00	11,00	11,00	11,00	11,00	11,00
684B12 (ST)	Anz. kostenpflichtige Beratungen		36,00	84,00	90,00	90,00	90,00	90,00	90,00
684B31 (ST)	Anz.bearb. Anträge brandsch. Stellungn.		584,00	516,00	552,00	552,00	552,00	552,00	552,00
684B32 (TAG)	Durchs. Bearb.dauer brandsch. Stellungn.		20,00	28,00	28,00	28,00	28,00	28,00	28,00
684B41 (ST)	Anz. Brandschauen		401,00	540,00	564,00	564,00	564,00	564,00	564,00
684B51 (ST)	Anz. Brandschutzaufkl. u. -unterw.		69,00	280,00					
684B61 (ST)	Anz. Brandsch.erzieh. in Kinderg./Schule		174,00	410,00					

Haushaltsplan 2010 / 2011 **304 Feuerwehr**

Stadtverwaltung Wuppertal **1.12.12.02 Gefahrenvorbeugung**

		Teilergebnisplan	Ergebnis 2007	Ergebnis 2008	Ansatz 2009	Planung 2010	Planung 2011	Planung 2012	Planung 2013	Planung 2014
1	+	Steuern und ähnliche Abgaben								
2	+	Zuwendungen und allgemeine Umlagen		-2.866	-2.854	-4.269	-3.727	-3.668	-3.608	-3.608
3	+	Sonstige Transfererträge								
4	+	Öffentlich-rechtliche Leistungsentgelte		-45.527	-44.505	-42.500	-43.800	-43.800	-43.800	-43.800
5	+	Privatrechtliche Leistungsentgelte				-21.500	-22.200	-22.200	-22.200	-22.200
6	+	Kostenerstattungen und Kostenumlagen								
7	+	Sonstige ordentliche Erträge		-202.768						
8	+	Aktivierte Eigenleistungen		-29						
9	+/-	Bestandsveränderungen								
10	**=**	**Ordentliche Erträge**		**-251.190**	**-47.359**	**-68.269**	**-69.727**	**-69.668**	**-69.608**	**-69.608**
11	-	Personalaufwendungen		912.752	684.850	816.160	818.628	815.529	813.780	805.597
12	-	Versorgungsaufwendungen								
13	-	Aufwendungen für Sach- und Dienstleistungen		43.529	53.303	56.959	58.686	60.007	61.368	62.770
14	-	Bilanzielle Abschreibungen		13.113	11.257	13.631	12.360	11.820	10.659	10.123
15	-	Transferaufwendungen								
16	-	Sonstige ordentliche Aufwendungen		141.082	151.689	152.175	156.055	156.172	156.289	156.435
17	**=**	**Ordentliche Aufwendungen**		**1.110.476**	**901.098**	**1.038.925**	**1.045.729**	**1.043.528**	**1.042.096**	**1.034.925**
18	**=**	**Ergebnis der laufenden Verwaltungstätigkeit** (=Zeilen 10 und 17)		**859.286**	**853.739**	**970.655**	**976.001**	**973.861**	**972.489**	**965.318**

		Teilergebnisplan	Ergebnis 2007	Ergebnis 2008	Ansatz 2009	Planung 2010	Planung 2011	Planung 2012	Planung 2013	Planung 2014
19	+	Finanzerträge								
20	-	Zinsen und sonstige Finanzaufwendungen								
21	**=**	**Finanzergebnis** (=Zeilen 19 und 20)								
22	**=**	**Ordentliches Ergebnis** (=Zeilen 18 und 21)		**859.286**	**853.739**	**970.655**	**976.001**	**973.861**	**972.489**	**965.318**
23	+	Außerordentliche Erträge								
24	-	Außerordentliche Aufwendungen								
25	**=**	**Außerordentliches Ergebnis** (=Zeilen 23 und 24)								
26	**=**	**Ergebnis vor internen Leistungsbeziehungen** (=Zeilen 22 und 25)		**859.286**	**853.739**	**970.655**	**976.001**	**973.861**	**972.489**	**965.318**
27	+	Erträge aus internen Leistungsbeziehungen				-150.000	-150.000	-150.000	-150.000	-150.000
28	-	Aufwendungen aus internen Leistungsbeziehungen		197.154	139.901	157.450	158.034	157.688	157.176	156.755
29	**=**	**Ergebnis** (=Zeilen 26, 27 und 28)		**1.056.439**	**993.640**	**978.105**	**984.035**	**981.549**	**979.665**	**972.073**

Personalkennzahlen	Ergebnis 2007	Ergebnis 2008	Ansatz 2009	Planung 2010	Planung 2011	Planung 2012	Planung 2013	Planung 2014
Anzahl Mitarbeiter		11,50		12,07	12,07	12,07	12,07	12,04
Vollzeitkräfte		11,33	12,35	11,98	11,95	11,92	11,90	11,88
Stellenplan		12,34		12,17	12,17	12,17	12,17	12,17

Produkt 1213010	**Abwehr von Großschadensereignissen**	**P-Verantwortliche(r): Herr Brütsch**

Produktklassifizierung	Externes Produkt (Pflichtaufgabe)

Kurzbeschreibung des Produktes

- Die Abwehr von Großschadensereignissen umfasst die Katastrophenabwehr sowie die vorbereitenden Maßnahmen der Katastrophenvorsorge. (Eine Katastrophe ist ein außergewöhnliches Schadensereignis (Brände, Unglücksfall, Explosion, Naturereignis), bei dem die für die Brandbekämpfung, die Technische Hilfeleistung, die Notfallrettung und den Krankentransport vorgehaltenen Einsatzmittel nicht ausreichen und daher der Einsatz von zusätzlichen Kräften und Mitteln unter einheitlicher Leitung erforderlich ist.)
- Außerdem gehört der Bevölkerungsschutz zur Abwehr von Großschadensereignissen. Dieser beinhaltet die Planung und Vorbereitung von Maßnahmen im Bereich der Notfallvorsorge/Notfallplanung bei besonderen Gefahrenlagen.
- Zudem werden Bundesangelegenheiten, wie z.B. die Helferverwaltung für den Bundeswehrersatzdienst, wahrgenommen.

Zielgruppen des Produktes

- Aufgrund einer Katastrophe gefährdete Personen, Eigentümer von gefährdeten Tieren, Gegenständen und Immobilien und die Allgemeinheit unter dem Aspekt des Umweltschutzes und des Schutzes von Kulturgut
- Zivilbevölkerung

Auftragsgrundlagen

- Feuerschutzhilfeleistungsgesetz Nordrhein-Westfalen (FSHG NRW)
- Rettungsgesetz Nordrhein-Westfalen (RettG NRW)
- Ordnungsbehördengesetz Nordrhein-Westfalen (OBG NRW)
- Bundes-Immissionsschutzgesetz (BImSchG)
- Zivilschutzgesetz (ZSG)

Produktziele

Produkt	1213010	Abwehr von Großschadensereignissen

Ziel	Bezeichnung
685B3	Durchführung von mindestens 3 Stabsübungen pro Jahr
685B4	Durchführung von mindestens 1 Vollübung pro Jahr

Kennzahlen zur Zielerreichung		Ergebnis 2007	Ergebnis 2008	Ansatz 2009	Planung 2010	Planung 2011	Planung 2012	Planung 2013	Planung 2014
685B11 (PRS)	Anz. verpflichtete Helfer insg.		94,25	97,00					
685B31 (ST)	Anz. durchgeführter Stabsübungen		3,00	3,00	3,00	3,00	3,00	3,00	3,00
685B41 (ST)	Anz. durchgeführter Vollübungen		1,00	1,00	1,00	1,00	1,00	1,00	1,00

		Teilergebnisplan	Ergebnis 2007	Ergebnis 2008	Ansatz 2009	Planung 2010	Planung 2011	Planung 2012	Planung 2013	Planung 2014
1	+	Steuern und ähnliche Abgaben								
2	+	Zuwendungen und allgemeine Umlagen		-27.945	-28.226	-25.604	-25.382	-25.302	-25.222	-25.222
3	+	Sonstige Transfererträge								
4	+	Öffentlich-rechtliche Leistungsentgelte			-474	-472	-472	-472	-472	-470
5	+	Privatrechtliche Leistungsentgelte								
6	+	Kostenerstattungen und Kostenumlagen								
7	+	Sonstige ordentliche Erträge		-40.571	-50	-50	-50	-50	-50	-50
8	+	Aktivierte Eigenleistungen		-71						
9	+/-	Bestandsveränderungen								
10	**=**	**Ordentliche Erträge**		**-68.588**	**-28.750**	**-26.126**	**-25.904**	**-25.824**	**-25.744**	**-25.742**
11	-	Personalaufwendungen		156.316	136.309	134.104	134.538	134.127	133.873	132.806
12	-	Versorgungsaufwendungen								
13	-	Aufwendungen für Sach- und Dienstleistungen		81.875	153.651	72.613	75.467	76.013	76.575	77.154
14	-	Bilanzielle Abschreibungen		52.864	46.745	39.736	38.200	36.212	34.149	28.005
15	-	Transferaufwendungen								
16	-	Sonstige ordentliche Aufwendungen		239.273	235.522	148.345	152.424	152.746	153.620	154.460
17	**=**	**Ordentliche Aufwendungen**		**530.329**	**572.226**	**394.798**	**400.628**	**399.098**	**398.217**	**392.425**
18	**=**	**Ergebnis der laufenden Verwaltungstätigkeit** (=Zeilen 10 und 17)		**461.741**	**543.476**	**368.672**	**374.724**	**373.275**	**372.473**	**366.683**

		Teilergebnisplan	Ergebnis 2007	Ergebnis 2008	Ansatz 2009	Planung 2010	Planung 2011	Planung 2012	Planung 2013	Planung 2014
19	+	Finanzerträge								
20	-	Zinsen und sonstige Finanzaufwendungen								
21	**=**	**Finanzergebnis** (=Zeilen 19 und 20)								
22	**=**	**Ordentliches Ergebnis** (=Zeilen 18 und 21)		**461.741**	**543.476**	**368.672**	**374.724**	**373.275**	**372.473**	**366.683**
23	+	Außerordentliche Erträge								
24	-	Außerordentliche Aufwendungen								
25	**=**	**Außerordentliches Ergebnis** (=Zeilen 23 und 24)								
26	**=**	**Ergebnis vor internen Leistungsbeziehungen** (=Zeilen 22 und 25)		**461.741**	**543.476**	**368.672**	**374.724**	**373.275**	**372.473**	**366.683**
27	+	Erträge aus internen Leistungsbeziehungen								
28	-	Aufwendungen aus internen Leistungsbeziehungen		83.309	62.380	40.968	41.253	41.211	41.147	41.122
29	**=**	**Ergebnis** (=Zeilen 26, 27 und 28)		**545.050**	**605.856**	**409.640**	**415.978**	**414.486**	**413.621**	**407.806**

Personalkennzahlen	Ergebnis 2007	Ergebnis 2008	Ansatz 2009	Planung 2010	Planung 2011	Planung 2012	Planung 2013	Planung 2014
Anzahl Mitarbeiter		2,11		1,96	1,96	1,96	1,96	1,96
Vollzeitkräfte		2,09	1,97	1,95	1,95	1,93	1,93	1,93
Stellenplan		2,12		2,10	2,10	2,10	2,10	2,10

Produkt 1214010	**Rettungsdienst (Gebührenhaushalt)**	**P-Verantwortliche(r): Herr Brütsch**

Produktklassifizierung	Externes Produkt (Pflichtaufgabe)

Kurzbeschreibung des Produktes

- Unter Rettungsdienst ist zum einen die Notfallrettung, d.h. die medizinische Versorgung von Notfallpatienten am Notfallort durch hierfür besonders qualifiziertes Rettungsdienstpersonal sowie Notärzte/innen und ggf. ihre Beförderung unter fachgerechter Betreuung mit hierfür besonders ausgestatteten Rettungsmitteln in für die weitere medizinische Versorgung geeignete Krankenhäuser zu fassen.
- Zum anderen ist hier die Beförderung von Kranken, Verletzten oder sonst hilfebedürftigen Personen, die nicht Notfallpatienten sind, mit dafür geeigneten Krankentransportwagen unter fachgerechter Betreuung zuzuordnen.

Zielgruppen des Produktes

- Notfallpatienten
- Kranke, Verletzte oder sonst hilfebedürftige Personen, die nicht Notfallpatienten sind, aber fachlicher Betreuung bedürfen

Auftragsgrundlagen

- Rettungsgesetz Nordrhein-Westfalen (RettG NRW)

Produktziele

Produkt	1214010	Rettungsdienst (Gebührenhaushalt)

Das Produkt Gebührenhaushalt Rettungsdienst besteht aus folgenden Teilprodukten:

- Rettungsdienst
- Gemeinsame integrierte Regionalleitstelle Rettungsdienst

Die Ziele und Kennzahlen beziehen sich auf den öffentlichen Rettungsdienst gemäß Rettungsdienstbedarfsplan.

Ziel	Bezeichnung
687B1	Sicherstellung des Rettungsdienstes im Stadtgebiet Wuppertal
687B3	Einhaltung der Hilfsfrist eines Rettungstransportswagens von höchstens 10 Minuten in 90 % aller Fälle
687B4	Einhaltung der Hilfsfrist eines Notarzteinsatzfahrzeug von höchstens 12 Minuten in 90 % aller Fälle
687D1	Einhaltung der Hilfsfrist eines Rettungstransportswagens von höchstens 15 Minuten in 95 % aller Fälle
687D2	Auslastung der Kapazitäten im Krankentransport

Kennzahlen zur Zielerreichung		Ergebnis 2007	Ergebnis 2008	Ansatz 2009	Planung 2010	Planung 2011	Planung 2012	Planung 2013	Planung 2014
687B11 (ST)	Anz. 24h mind. besetzte RTW		10,00	26,00	8,00	8,00	8,00	8,00	8,00
687B12 (ANZ)	Anz. besetz. Tages-RTW (Mo.-Fr.)				4,00	4,00	4,00	4,00	4,00
687B31 (ST)	Anz. Einsätze Notfallrettung		16.938,00	15.660,00	18.480,00	18.480,00	18.480,00	18.480,00	18.480,00
687B32 (%)	Zielerreichungsgrad Hilfsfrist RTW 90		79,96	90,00	90,00	90,00	90,00	90,00	90,00
687B41 (ST)	Anz. Notarzteinsätze		8.985,00	7.680,00	9.720,00	9.720,00	9.720,00	9.720,00	9.720,00
687B42 (%)	Zielerreichungsgrad Hilfsfrist NEF 90		82,99	90,00	90,00	90,00	90,00	90,00	90,00
687B51 (ST)	Anz. Krankentransporte		26.723,00	25.380,00					
687B52 (%)	Zielerreichungsgrad Bedienfrist KTW			90,00					
687D11 (%)	Zielerreichungsgrad Hilfsfrist RTW 95				95,00	95,00	95,00	95,00	95,00
687D21 (ANZ)	Anz. Krankentransporte				27.840,00	27.840,00	27.840,00	27.840,00	27.840,00

Haushaltsplan 2010 / 2011 **304 Feuerwehr**

Stadtverwaltung Wuppertal **1.12.14.01 Rettungsdienst (Gebührenhaushalt)**

		Teilergebnisplan	Ergebnis 2007	Ergebnis 2008	Ansatz 2009	Planung 2010	Planung 2011	Planung 2012	Planung 2013	Planung 2014
1	+	Steuern und ähnliche Abgaben								
2	+	Zuwendungen und allgemeine Umlagen		-34.061	-22.850	-18.679	-4.670			
3	+	Sonstige Transfererträge								
4	+	Öffentlich-rechtliche Leistungsentgelte		-11.061.729	-9.440.137	-12.875.000	-13.280.000	-13.280.000	-13.280.000	-13.280.000
5	+	Privatrechtliche Leistungsentgelte		-15.730	-4.600	-5.000	-5.200	-5.200	-5.200	-5.200
6	+	Kostenerstattungen und Kostenumlagen		-37.878	-119.079	-28.600	-29.000	-29.000	-29.000	-29.000
7	+	Sonstige ordentliche Erträge		-1.721.755	-550	-500	-500	-500	-500	-500
8	+	Aktivierte Eigenleistungen								
9	+/-	Bestandsveränderungen								
10	**=**	**Ordentliche Erträge**		**-12.871.152**	**-9.587.216**	**-12.927.779**	**-13.319.370**	**-13.314.700**	**-13.314.700**	**-13.314.700**
11	-	Personalaufwendungen		7.365.450	5.794.463	7.247.540	7.353.073	7.449.540	7.511.904	7.520.049
12	-	Versorgungsaufwendungen								
13	-	Aufwendungen für Sach- und Dienstleistungen		801.685	668.170	882.491	885.286	889.506	894.353	899.330
14	-	Bilanzielle Abschreibungen		708.348	236.482	577.226	525.947	228.958	129.651	95.928
15	-	Transferaufwendungen			10.250	10.000	10.500	10.500	10.500	10.500
16	-	Sonstige ordentliche Aufwendungen		3.840.490	3.445.084	4.228.166	4.363.343	4.364.140	4.364.935	4.365.931
17	**=**	**Ordentliche Aufwendungen**		**12.715.973**	**10.154.449**	**12.945.423**	**13.138.149**	**12.942.644**	**12.911.344**	**12.891.737**
18	**=**	**Ergebnis der laufenden Verwaltungstätigkeit** (=Zeilen 10 und 17)		**-155.179**	**567.234**	**17.644**	**-181.221**	**-372.056**	**-403.356**	**-422.963**

		Teilergebnisplan	Ergebnis 2007	Ergebnis 2008	Ansatz 2009	Planung 2010	Planung 2011	Planung 2012	Planung 2013	Planung 2014
19	+	Finanzerträge								
20	-	Zinsen und sonstige Finanzaufwendungen								
21	**=**	**Finanzergebnis** (=Zeilen 19 und 20)								
22	**=**	**Ordentliches Ergebnis** (=Zeilen 18 und 21)		**-155.179**	**567.234**	**17.644**	**-181.221**	**-372.056**	**-403.356**	**-422.963**
23	+	Außerordentliche Erträge								
24	-	Außerordentliche Aufwendungen								
25	**=**	**Außerordentliches Ergebnis** (=Zeilen 23 und 24)								
26	**=**	**Ergebnis vor internen Leistungsbeziehungen** (=Zeilen 22 und 25)		**-155.179**	**567.234**	**17.644**	**-181.221**	**-372.056**	**-403.356**	**-422.963**
27	+	Erträge aus internen Leistungsbeziehungen								
28	-	Aufwendungen aus internen Leistungsbeziehungen		1.586.041	1.037.764	1.073.745	1.083.578	1.088.301	1.084.551	1.085.700
29	**=**	**Ergebnis** (=Zeilen 26, 27 und 28)		**1.430.862**	**1.604.998**	**1.091.389**	**902.357**	**716.245**	**681.195**	**662.737**

Personalkennzahlen	Ergebnis 2007	Ergebnis 2008	Ansatz 2009	Planung 2010	Planung 2011	Planung 2012	Planung 2013	Planung 2014
Anzahl Mitarbeiter		105,60		109,07	108,78	108,78	108,78	108,66
Vollzeitkräfte		104,70	109,16	108,69	108,48	108,18	107,99	107,82
Stellenplan		109,82		109,69	109,69	109,69	109,69	109,69

Geschäftsbereichsbüro 400 **Geschäftsbereichsbüro des GB 4** **Leitung: Herr Paßmann**

Produktbereich		Produktgruppe		Produkt	
11	Innere Verwaltung	1109	Geschäftsbereichsleitung GB 4	**1109010** **1109020** **1109030** **1109040**	**Geschäftsbereichsleitung und Steuerungs-unterstützung - Zentrale Dienstleistungen** **E-Government / Internet** **Organisationsentwicklung** **Zentrale Vergabestelle**
		1118	Customer Competence Center	**1118010**	**Customer Competence Center - SAP**
		1132	Schlüsselprojekte der Organisationsent-wicklung	**1132010** **1132020** **1132030**	**Projekt „Neues Kommunales Finanzmana-gement“ (NKF)** **Projekt Service-Center*** **Projekt Dienstleistungsrichtlinie (EU-DLR)**

*Das Produkt entfällt ab 2010. Nähere Hinweise können der Produktbeschreibung entnommen werden.

Produkt 1109010	**Geschäftsbereichsleitung und Steuerungsunterstützung – Zentrale Dienstleistungen**	**P-Verantwortliche(r): Herr Dr. Slawig**

Produktklassifizierung	Managementprodukt

Kurzbeschreibung des Produktes

- Leitung des Geschäftsbereichs 4 - Zentrale Dienstleistungen
- Steuerungsunterstützung für den Verwaltungsvorstand
- Initiierung und Steuerung unternehmens- und geschäftsbereichsweiter Projekte
- Unterstützung und Entscheidungsvorbereitung für die politischen Gremien
- Controlling , Berichtswesen, Aufgabenkoordination und Steuerungsunterstützung innerhalb des Geschäftsbereichs 4
- Innenrevision für den Geschäftsbereich 4

Zielgruppen des Produktes

- Rat und Gremien
- Verwaltungsvorstand
- Gesamtverwaltung
- Ressorts und Stadtbetriebe innerhalb des Geschäftsbereichs

Auftragsgrundlagen

- Organisationshoheit der Gemeinden gem. Artikel 28 GG, Artikel 78 Landesverfassung NW, §§ 70 ff. GO NW
- Organisation gem. Beschlüsse des Rates und verwaltungsweiter Geschäftsverteilung

Produktziele

Produkt	1109010	Geschäftsbereichsleitung und Steuerungsunterstützung – Zentrale Dienstleitungen

Ziel	Bezeichnung
612B1	Steuerung von Projekten und Themen der Organisationsentwicklung und der Haushaltskonsolidierung.

Kennzahlen zur Zielerreichung		Ergebnis 2007	Ergebnis 2008	Ansatz 2009	Planung 2010	Planung 2011	Planung 2012	Planung 2013	Planung 2014
612B11 (%)	Zielerreichungsgrad				100,00	100,00	100,00	100,00	100,00
612B31 (%)	Quote der geprüften Zielvereinbarungen		100,00	100,00					

		Teilergebnisplan	Ergebnis 2007	Ergebnis 2008	Ansatz 2009	Planung 2010	Planung 2011	Planung 2012	Planung 2013	Planung 2014
1	+	Steuern und ähnliche Abgaben								
2	+	Zuwendungen und allgemeine Umlagen								
3	+	Sonstige Transfererträge								
4	+	Öffentlich-rechtliche Leistungsentgelte								
5	+	Privatrechtliche Leistungsentgelte								
6	+	Kostenerstattungen und Kostenumlagen		-10.289	-5.739	-11.132	-11.146	-11.195	-11.212	-11.189
7	+	Sonstige ordentliche Erträge		-93.343						
8	+	Aktivierte Eigenleistungen								
9	+/-	Bestandsveränderungen								
10	**=**	**Ordentliche Erträge**		**-103.632**	**-5.739**	**-11.132**	**-11.146**	**-11.195**	**-11.212**	**-11.189**
11	-	Personalaufwendungen		579.829	436.166	492.355	496.221	496.245	497.686	497.237
12	-	Versorgungsaufwendungen								
13	-	Aufwendungen für Sach- und Dienstleistungen		19.109	17.130	23.644	23.644	23.644	23.644	23.644
14	-	Bilanzielle Abschreibungen		809	435	6.227	6.062	6.030	5.871	3.863
15	-	Transferaufwendungen								
16	-	Sonstige ordentliche Aufwendungen		14.791	22.092	17.637	17.983	17.983	17.983	17.983
17	**=**	**Ordentliche Aufwendungen**		**614.538**	**475.824**	**539.862**	**543.910**	**543.902**	**545.184**	**542.727**
18	**=**	**Ergebnis der laufenden Verwaltungstätigkeit** (=Zeilen 10 und 17)		**510.906**	**470.084**	**528.731**	**532.764**	**532.707**	**533.972**	**531.537**

		Teilergebnisplan	Ergebnis 2007	Ergebnis 2008	Ansatz 2009	Planung 2010	Planung 2011	Planung 2012	Planung 2013	Planung 2014
19	+	Finanzerträge								
20	-	Zinsen und sonstige Finanzaufwendungen								
21	**=**	**Finanzergebnis** (=Zeilen 19 und 20)								
22	**=**	**Ordentliches Ergebnis** (=Zeilen 18 und 21)		**510.906**	**470.084**	**528.731**	**532.764**	**532.707**	**533.972**	**531.537**
23	+	Außerordentliche Erträge								
24	-	Außerordentliche Aufwendungen								
25	**=**	**Außerordentliches Ergebnis** (=Zeilen 23 und 24)								
26	**=**	**Ergebnis vor internen Leistungsbeziehungen** (=Zeilen 22 und 25)		**510.906**	**470.084**	**528.731**	**532.764**	**532.707**	**533.972**	**531.537**
27	+	Erträge aus internen Leistungsbeziehungen		-952.618	-473.866	-534.944	-538.663	-538.632	-539.323	-537.073
28	-	Aufwendungen aus internen Leistungsbeziehungen		45.321	42.204	49.587	49.574	49.597	49.080	49.081
29	**=**	**Ergebnis** (=Zeilen 26, 27 und 28)		**-396.391**	**38.422**	**43.373**	**43.675**	**43.673**	**43.729**	**43.546**

Personalkennzahlen	Ergebnis 2007	Ergebnis 2008	Ansatz 2009	Planung 2010	Planung 2011	Planung 2012	Planung 2013	Planung 2014
Anzahl Mitarbeiter		6,00		7,00	7,00	7,00	7,00	7,00
Vollzeitkräfte		6,00	6,00	6,55	6,48	6,38	6,51	6,44
Stellenplan		6,00		7,00	7,00	7,00	7,00	7,00

Produkt 1109020	**E-Government / Internet**	**P-Verantwortliche(r): Herr Szlagowski**

Produktklassifizierung	Managementprodukt

Kurzbeschreibung des Produktes

- Entwicklung und Fortschreibung der e-Government-Strategie der Stadt Wuppertal
- Technisch-strategische Projektplanung, insbesondere von e-Government-Entwicklungen
- Betreuung des Content-Management-Systems für Internet und Intranet
- Initiierung von interkommunalen Kooperationen

Zielgruppen des Produktes

- Gesamtverwaltung
- BürgerInnen / BesucherInnen / TouristInnen
- Firmen

Auftragsgrundlagen

- Beschlüsse vom Rat und Gremien
- Beschluss des Verwaltungsvorstandes zur Implementierung von Internet in der Stadtverwaltung
- Organisationsverfügung zur Überführung des Internet-Projektes in das laufende Geschäft

Produktziele

Produkt	1109020	E-Government / Internet

Ziel	Bezeichnung
613D1	Anzahl der monatlichen Zugriffe auf die virtuelle Verwaltung gegenüber dem Jahr 2008 (15000 Stk.) um 20% (3000 Stk.) steigern.

Kennzahlen zur Zielerreichung		Ergebnis 2007	Ergebnis 2008	Ansatz 2009	Planung 2010	Planung 2011	Planung 2012	Planung 2013	Planung 2014
613B31 (ST)	Anzahl städtischer Dienstleistungen		869,92	880,00					
613B41 (ST)	Anzahl der Onlinedienste		20,00	22,00					
613D11 (ST)	Realisierungsstatus				18.000,00	18.000,00	18.000,00	18.000,00	18.000,00

		Teilergebnisplan	Ergebnis 2007	Ergebnis 2008	Ansatz 2009	Planung 2010	Planung 2011	Planung 2012	Planung 2013	Planung 2014
1	+	Steuern und ähnliche Abgaben								
2	+	Zuwendungen und allgemeine Umlagen		-7		-387	-387	-387	-268	-30
3	+	Sonstige Transfererträge								
4	+	Öffentlich-rechtliche Leistungsentgelte								
5	+	Privatrechtliche Leistungsentgelte								
6	+	Kostenerstattungen und Kostenumlagen		-2.640	-3.366	-2.676	-2.676	-2.653	-2.662	-2.620
7	+	Sonstige ordentliche Erträge		-21.241						
8	+	Aktivierte Eigenleistungen								
9	+/-	Bestandsveränderungen								
10	**=**	**Ordentliche Erträge**		**-23.889**	**-3.366**	**-3.062**	**-3.063**	**-3.040**	**-2.930**	**-2.650**
11	-	Personalaufwendungen		233.619	238.804	202.560	204.053	204.008	204.830	204.857
12	-	Versorgungsaufwendungen								
13	-	Aufwendungen für Sach- und Dienstleistungen		5.429	32.477	14.581	14.581	14.581	14.581	14.581
14	-	Bilanzielle Abschreibungen		4.789	4.882	11.009	10.610	6.399	6.218	1.795
15	-	Transferaufwendungen								
16	-	Sonstige ordentliche Aufwendungen		3.335	2.711	3.664	3.756	3.756	3.756	3.756
17	**=**	**Ordentliche Aufwendungen**		**247.171**	**278.874**	**231.814**	**233.000**	**228.743**	**229.385**	**224.989**
18	**=**	**Ergebnis der laufenden Verwaltungstätigkeit** (=Zeilen 10 und 17)		**223.283**	**275.508**	**228.752**	**229.937**	**225.704**	**226.455**	**222.340**

		Teilergebnisplan	Ergebnis 2007	Ergebnis 2008	Ansatz 2009	Planung 2010	Planung 2011	Planung 2012	Planung 2013	Planung 2014
19	+	Finanzerträge								
20	-	Zinsen und sonstige Finanzaufwendungen								
21	**=**	**Finanzergebnis** (=Zeilen 19 und 20)								
22	**=**	**Ordentliches Ergebnis** (=Zeilen 18 und 21)		**223.283**	**275.508**	**228.752**	**229.937**	**225.704**	**226.455**	**222.340**
23	+	Außerordentliche Erträge								
24	-	Außerordentliche Aufwendungen								
25	**=**	**Außerordentliches Ergebnis** (=Zeilen 23 und 24)								
26	**=**	**Ergebnis vor internen Leistungsbeziehungen** (=Zeilen 22 und 25)		**223.283**	**275.508**	**228.752**	**229.937**	**225.704**	**226.455**	**222.340**
27	+	Erträge aus internen Leistungsbeziehungen		-329.280	-278.525	-233.433	-234.524	-230.617	-231.112	-227.307
28	-	Aufwendungen aus internen Leistungsbeziehungen		24.832	25.601	23.608	23.602	23.612	23.396	23.397
29	**=**	**Ergebnis** (=Zeilen 26, 27 und 28)		**-81.164**	**22.584**	**18.927**	**19.015**	**18.699**	**18.739**	**18.430**

Personalkennzahlen	Ergebnis 2007	Ergebnis 2008	Ansatz 2009	Planung 2010	Planung 2011	Planung 2012	Planung 2013	Planung 2014
Anzahl Mitarbeiter		3,00		3,00	3,00	3,00	3,00	3,00
Vollzeitkräfte		2,72	4,00	2,80	2,77	2,73	2,80	2,77
Stellenplan		3,00		3,00	3,00	3,00	3,00	3,00

Produkt 1109030	**Organisationsentwicklung**	**P-Verantwortliche(r): Herr Sperling**

Produktklassifizierung	Managementprodukt

Kurzbeschreibung des Produktes

- Zentrale Projekte der Organisationsentwicklung und der Haushaltskonsolidierung
- Geschäftsführung Lenkungsausschuss Prozessoptimierung und Aufgabenkritik
- Sonstige zentrale Aufgaben der Organisationsentwicklung
- Stellenbewertung/Stellenplan
- Stellenbesetzungsverfahren
- Grundsatzverfügungen
- Formulierung und Überwachung verwaltungsweiter Standards zur Organisationsentwicklung und Haushaltskonsolidierung

Zielgruppen des Produktes

- Verwaltungsvorstand
- Gesamtverwaltung

Auftragsgrundlagen

- Beschlüsse des Verwaltungsvorstandes und seiner Gremien
- zentrale Funktionen der Organisationsentwicklung innerhalb der verwaltungsweiten Geschäfteverteilung
- beamten-, tarif- dienstrechtliche Vorschriften

Produktziele

Produkt	**1109030**	**Organisationsentwicklung**

Ziel	**Bezeichnung**
614D1	Einhaltung der Projektplanung des Projektes „Personalwirtschaftssystem SAP-HCM“ hinsichtlich Inhalt, Zeit und Budget
614D2	Umsetzung des Haushaltssicherungskonzeptes hinsichtlich Inhalt, Zeit und Einsparungsbeitrag.
614D3	100% Einhaltung der Zielvorgaben hinsichtlich Inhalt und Zeit bei der Formulierung und Überwachung verwaltungsweiter Standards (Verfügungen zu organisatorischen Veränderungen, Stellenbewertungen, Stellenbesetzungen)

Kennzahlen zur Zielerreichung		Ergebnis 2007	Ergebnis 2008	Ansatz 2009	Planung 2010	Planung 2011	Planung 2012	Planung 2013	Planung 2014
614B11 (%)	Realisierungsstatus (Inhalt)		100,00	100,00					
614B12 (%)	Realisierungsstatus (Zeit)		80,00	100,00					
614B13 (%)	Realisierungsstatus (Budget)		80,00	100,00					
614B31 (%)	Realisierungsstatus (Inhalt)		100,00	100,00					
614B32 (%)	Realisierungsstatus (Zeit)		80,00	100,00					
614D11 (%)	Realisierungsstatus (Inhalt)				100,00	100,00	100,00	100,00	100,00
614D12 (%)	Realisierungsstatus (Zeit)				100,00	100,00	100,00	100,00	100,00
614D13 (%)	Realisierungsstatus (Budget)				100,00	100,00	100,00	100,00	100,00
614D21 (%)	Realisierungsstatus (Inhalt)				100,00	100,00	100,00	100,00	100,00
614D22 (%)	Realisierungsstatus (Zeit)				100,00	100,00	100,00	100,00	100,00
614D23 (%)	Realisierungsstatus (Budget)				100,00	100,00	100,00	100,00	100,00
614D31 (%)	Realisierungsstatus (Inhalt)				100,00	100,00	100,00	100,00	100,00
614D32 (%)	Realisierungsstatus (Zeit)				100,00	100,00	100,00	100,00	100,00

Haushaltsplan 2010 / 2011 **400 Geschäftsbereichsbüro**

Stadtverwaltung Wuppertal **1.11.09.03 Organisationsentwicklung**

		Teilergebnisplan	Ergebnis 2007	Ergebnis 2008	Ansatz 2009	Planung 2010	Planung 2011	Planung 2012	Planung 2013	Planung 2014
1	+	Steuern und ähnliche Abgaben								
2	+	Zuwendungen und allgemeine Umlagen								
3	+	Sonstige Transfererträge								
4	+	Öffentlich-rechtliche Leistungsentgelte								
5	+	Privatrechtliche Leistungsentgelte								
6	+	Kostenerstattungen und Kostenumlagen		-2.761	-4.006	-4.997	-5.015	-5.045	-5.048	-5.024
7	+	Sonstige ordentliche Erträge		-65.187						
8	+	Aktivierte Eigenleistungen								
9	+/-	Bestandsveränderungen								
10	**=**	**Ordentliche Erträge**		**-67.948**	**-4.006**	**-4.997**	**-5.015**	**-5.045**	**-5.048**	**-5.024**
11	-	Personalaufwendungen		295.052	292.781	392.745	396.336	396.544	396.605	394.095
12	-	Versorgungsaufwendungen								
13	-	Aufwendungen für Sach- und Dienstleistungen		14.731	32.538	34.335	34.335	34.335	34.335	34.335
14	-	Bilanzielle Abschreibungen		235	201	71	71	71		
15	-	Transferaufwendungen								
16	-	Sonstige ordentliche Aufwendungen		7.613	8.804	15.367	15.658	15.658	15.658	15.658
17	**=**	**Ordentliche Aufwendungen**		**317.631**	**334.323**	**442.518**	**446.399**	**446.607**	**446.598**	**444.088**
18	**=**	**Ergebnis der laufenden Verwaltungstätigkeit** (=Zeilen 10 und 17)		**249.683**	**330.318**	**437.521**	**441.385**	**441.563**	**441.550**	**439.064**

		Teilergebnisplan	Ergebnis 2007	Ergebnis 2008	Ansatz 2009	Planung 2010	Planung 2011	Planung 2012	Planung 2013	Planung 2014
19	+	Finanzerträge								
20	-	Zinsen und sonstige Finanzaufwendungen								
21	**=**	**Finanzergebnis** (=Zeilen 19 und 20)								
22	**=**	**Ordentliches Ergebnis** (=Zeilen 18 und 21)		**249.683**	**330.318**	**437.521**	**441.385**	**441.563**	**441.550**	**439.064**
23	+	Außerordentliche Erträge								
24	-	Außerordentliche Aufwendungen								
25	**=**	**Außerordentliches Ergebnis** (=Zeilen 23 und 24)								
26	**=**	**Ergebnis vor internen Leistungsbeziehungen** (=Zeilen 22 und 25)		**249.683**	**330.318**	**437.521**	**441.385**	**441.563**	**441.550**	**439.064**
27	+	Erträge aus internen Leistungsbeziehungen		-558.904	-330.128	-434.929	-438.496	-438.675	-438.261	-435.949
28	-	Aufwendungen aus internen Leistungsbeziehungen		23.840	26.578	32.673	32.665	32.680	32.245	32.232
29	**=**	**Ergebnis** (=Zeilen 26, 27 und 28)		**-285.381**	**26.767**	**35.264**	**35.553**	**35.568**	**35.534**	**35.347**

Personalkennzahlen	Ergebnis 2007	Ergebnis 2008	Ansatz 2009	Planung 2010	Planung 2011	Planung 2012	Planung 2013	Planung 2014
Anzahl Mitarbeiter		3,00		5,55	5,55	5,55	5,55	5,55
Vollzeitkräfte		3,00	4,00	5,28	5,23	5,13	5,08	5,03
Stellenplan		4,50		5,55	5,55	5,55	5,55	5,55

Produkt 1109040	**Zentrale Vergabestelle**	**P-Verantwortliche(r): Frau Behr**

Produktklassifizierung	Managementprodukt

Kurzbeschreibung des Produktes

- Vergabeberatung
- Federführung bei Schaffung und Pflege von städtischen Vergabebedingungen
- Durchführung eines Teilbereichs der förmlichen Vergabeverfahren und der Angebotseinholungen ab 10.000 € netto (operatives Geschäft)
- Beschaffung der Informationen über freihändige Vergaben unter Nutzung von IDScat

Zielgruppen des Produktes

- Gesamtverwaltung
- Eigenbetriebe

Auftragsgrundlagen

- Antikorruptionsrichtlinie der Stadt Wuppertal, Verfügung des OB über die Einrichtung eines zentralen Vergabemanagements vom Juli 1997
- Einschlägige Ratsbeschlüsse zu Vergabewertgrenzen

Produktziele

Produkt	1109040	Zentrale Vergabestelle

Ziel	Bezeichnung
615B3	Zeitnahe (innerhalb von 2 Arbeitstagen abschließend bearbeitete) Abwicklung der Ausschreibungsverfahren in 75% der Fälle

Kennzahlen zur Zielerreichung		Ergebnis 2007	Ergebnis 2008	Ansatz 2009	Planung 2010	Planung 2011	Planung 2012	Planung 2013	Planung 2014
615B31 (%)	Zielerreichungsgrad		91,22	70,00	75,00	75,00	75,00	75,00	75,00

Haushaltsplan 2010 / 2011 **400 Geschäftsbereichsbüro**

Stadtverwaltung Wuppertal **1.11.09.04 Zentrale Vergabestelle**

		Teilergebnisplan	Ergebnis 2007	Ergebnis 2008	Ansatz 2009	Planung 2010	Planung 2011	Planung 2012	Planung 2013	Planung 2014
1	+	Steuern und ähnliche Abgaben								
2	+	Zuwendungen und allgemeine Umlagen								
3	+	Sonstige Transfererträge								
4	+	Öffentlich-rechtliche Leistungsentgelte								
5	+	Privatrechtliche Leistungsentgelte								
6	+	Kostenerstattungen und Kostenumlagen		-337.414	-236.701	-400.718	-351.283	-351.267	-350.889	-350.899
7	+	Sonstige ordentliche Erträge		-22.417						
8	+	Aktivierte Eigenleistungen								
9	+/-	Bestandsveränderungen								
10	**=**	**Ordentliche Erträge**		**-359.831**	**-236.701**	**-400.718**	**-351.283**	**-351.267**	**-350.889**	**-350.899**
11	-	Personalaufwendungen		397.531	327.309	413.398	417.050	412.864	377.192	378.108
12	-	Versorgungsaufwendungen								
13	-	Aufwendungen für Sach- und Dienstleistungen		8.766	13.536	15.024	15.024	15.024	15.024	15.024
14	-	Bilanzielle Abschreibungen		2	278					
15	-	Transferaufwendungen								
16	-	Sonstige ordentliche Aufwendungen		7.255	8.245	9.432	9.618	9.618	9.618	9.618
17	**=**	**Ordentliche Aufwendungen**		**413.554**	**349.367**	**437.855**	**441.692**	**437.506**	**401.834**	**402.750**
18	**=**	**Ergebnis der laufenden Verwaltungstätigkeit** (=Zeilen 10 und 17)		**53.723**	**112.666**	**37.136**	**90.410**	**86.239**	**50.945**	**51.851**

		Teilergebnisplan	Ergebnis 2007	Ergebnis 2008	Ansatz 2009	Planung 2010	Planung 2011	Planung 2012	Planung 2013	Planung 2014
19	+	Finanzerträge								
20	-	Zinsen und sonstige Finanzaufwendungen								
21	**=**	**Finanzergebnis** (=Zeilen 19 und 20)								
22	**=**	**Ordentliches Ergebnis** (=Zeilen 18 und 21)		**53.723**	**112.666**	**37.136**	**90.410**	**86.239**	**50.945**	**51.851**
23	+	Außerordentliche Erträge								
24	-	Außerordentliche Aufwendungen								
25	**=**	**Außerordentliches Ergebnis** (=Zeilen 23 und 24)								
26	**=**	**Ergebnis vor internen Leistungsbeziehungen** (=Zeilen 22 und 25)		**53.723**	**112.666**	**37.136**	**90.410**	**86.239**	**50.945**	**51.851**
27	+	Erträge aus internen Leistungsbeziehungen		-196.215	-142.913	-66.894	-116.166	-112.300	-79.045	-79.891
28	-	Aufwendungen aus internen Leistungsbeziehungen		44.486	41.834	35.182	35.175	35.166	34.509	34.517
29	**=**	**Ergebnis** (=Zeilen 26, 27 und 28)		**-98.006**	**11.587**	**5.424**	**9.419**	**9.105**	**6.409**	**6.477**

Personalkennzahlen	Ergebnis 2007	Ergebnis 2008	Ansatz 2009	Planung 2010	Planung 2011	Planung 2012	Planung 2013	Planung 2014
Anzahl Mitarbeiter		6,00		6,00	6,00	6,00	5,00	5,00
Vollzeitkräfte		5,50	6,00	6,57	6,51	6,42	5,61	5,55
Stellenplan		6,00		5,99	5,99	5,99	5,99	5,99

Produkt 1118010	**Customer Competence Center - SAP**	**P-Verantwortliche(r): Herr Paßmann**

Produktklassifizierung	Serviceprodukt

Kurzbeschreibung des Produktes

- Strategische Steuerung und Weiterentwicklung des Einsatzes von SAP-Anwendungen gem. Ratsbeschluss vom 10.05.1999
- Sicherstellung des laufenden Betriebs und der reibungslosen Anwendung der SAP-Software
- Betreuung der SAP-Anwender
- Organisation und Durchführung von Anwenderschulungen und Erstellung von Anwenderinformationen
- Pflege von Rollen und Berechtigungen
- Interkommunale Zusammenarbeit im Rahmen des „Dachverbandes Kommunaler IT-Dienstleister“ (KDN)
  - Gemeinsame Vertretung in Lizenz- und Vertragsangelegenheiten gegenüber der Firma SAP AG
  - Übernahme von Aufgaben im Rahmen des „Virtuellen Customer Competence Centers“ des KDN
- Mitarbeit in zentralen Projekten der Organisationsentwicklung als technischer Dienstleister

Zielgruppen des Produktes

- sämtliche SAP-Anwender in den einzelnen Leistungseinheiten

Auftragsgrundlagen

- Ratsbeschluss zur strategischen Zielsetzung zum Aufbau eines integrierten Finanzwesens auf der Grundlage von SAP R/3 vom 10.05.1999
- Ratsbeschluss zur Einführung eines integrierten Finanzwesens auf Basis von SAP R/3 vom 19.06.2000
- Beschluss des Verwaltungsvorstandes und seiner Gremien
- Organisationsverfügung zur Einrichtung eines CCC-SAP vom 28.03.2003

Produktziele

Produkt	1118010	Customer Competence Center - SAP

Ziel	Bezeichnung
646B3	98,5%ige Verfügbarkeit des SAP-Systems für die Anwender sicherstellen

Kennzahlen zur Zielerreichung		Ergebnis 2007	Ergebnis 2008	Ansatz 2009	Planung 2010	Planung 2011	Planung 2012	Planung 2013	Planung 2014
646B11 (%)	Einsatz PSCD bis zum 31.12.2009			100,00					
646B12 (%)	Einsatz BW bis zum 31.12.2008		50,00						
646B31 (%)	Verfügbarkeitsquote SAP (Produktivsys.)		99,87	98,50	98,50	98,50	98,50	98,50	98,50

Haushaltsplan 2010 / 2011 **400 Geschäftsbereichsbüro**

Stadtverwaltung Wuppertal **1.11.18.01 CCC-SAP**

		Teilergebnisplan	Ergebnis 2007	Ergebnis 2008	Ansatz 2009	Planung 2010	Planung 2011	Planung 2012	Planung 2013	Planung 2014
1	+	Steuern und ähnliche Abgaben								
2	+	Zuwendungen und allgemeine Umlagen		-7.235		-86.819	-86.819	-86.819		
3	+	Sonstige Transfererträge								
4	+	Öffentlich-rechtliche Leistungsentgelte								
5	+	Privatrechtliche Leistungsentgelte								
6	+	Kostenerstattungen und Kostenumlagen								
7	+	Sonstige ordentliche Erträge		-101.752						
8	+	Aktivierte Eigenleistungen								
9	+/-	Bestandsveränderungen								
10	**=**	**Ordentliche Erträge**		**-108.987**		**-86.819**	**-86.819**	**-86.819**		
11	-	Personalaufwendungen		953.649	929.821	1.063.019	1.070.882	1.071.793	1.074.249	1.074.413
12	-	Versorgungsaufwendungen								
13	-	Aufwendungen für Sach- und Dienstleistungen		214.257	272.503	315.288	329.288	329.288	329.288	329.288
14	-	Bilanzielle Abschreibungen		290.825	122	397.154	397.154	397.154		
15	-	Transferaufwendungen								
16	-	Sonstige ordentliche Aufwendungen		458.984	608.162	498.945	449.433	449.433	449.433	449.433
17	**=**	**Ordentliche Aufwendungen**		**1.917.716**	**1.810.608**	**2.274.405**	**2.246.757**	**2.247.668**	**1.852.969**	**1.853.134**
18	**=**	**Ergebnis der laufenden Verwaltungstätigkeit** (=Zeilen 10 und 17)		**1.808.729**	**1.810.608**	**2.187.586**	**2.159.939**	**2.160.850**	**1.852.969**	**1.853.134**

		Teilergebnisplan	Ergebnis 2007	Ergebnis 2008	Ansatz 2009	Planung 2010	Planung 2011	Planung 2012	Planung 2013	Planung 2014
19	+	Finanzerträge								
20	-	Zinsen und sonstige Finanzaufwendungen								
21	**=**	**Finanzergebnis** (=Zeilen 19 und 20)								
22	**=**	**Ordentliches Ergebnis** (=Zeilen 18 und 21)		**1.808.729**	**1.810.608**	**2.187.586**	**2.159.939**	**2.160.850**	**1.852.969**	**1.853.134**
23	+	Außerordentliche Erträge								
24	-	Außerordentliche Aufwendungen								
25	**=**	**Außerordentliches Ergebnis** (=Zeilen 23 und 24)								
26	**=**	**Ergebnis vor internen Leistungsbeziehungen** (=Zeilen 22 und 25)		**1.808.729**	**1.810.608**	**2.187.586**	**2.159.939**	**2.160.850**	**1.852.969**	**1.853.134**
27	+	Erträge aus internen Leistungsbeziehungen		-2.408.724	-1.905.873	-2.266.311	-2.238.663	-2.239.574	-1.931.694	-1.931.859
28	-	Aufwendungen aus internen Leistungsbeziehungen		228.353	175.373	78.725	78.725	78.725	78.725	78.725
29	**=**	**Ergebnis** (=Zeilen 26, 27 und 28)		**-371.642**	**80.109**					

Personalkennzahlen	Ergebnis 2007	Ergebnis 2008	Ansatz 2009	Planung 2010	Planung 2011	Planung 2012	Planung 2013	Planung 2014
Anzahl Mitarbeiter		14,00		15,00	15,00	15,00	15,00	15,00
Vollzeitkräfte		14,00	15,70	14,38	14,20	13,94	14,24	14,10
Stellenplan		19,00		18,99	18,99	18,99	18,99	18,99

Produkt 1132010	**Projekt „Neues Kommunales Finanzmanagement“ (NKF)**	**P-Verantwortliche(r): Herr Paßmann**

Produktklassifizierung	Managementprodukt

Kurzbeschreibung des Produktes

- Umsetzung des Gesetzes zur Einführung des Neuen Kommunalen Finanzmanagements für Gemeinden im Land NRW (NKF Einführungsgesetz NRW – NKFG NRW) mit den Schwerpunkten
  - Abschaffung der Kameralistik zu Gunsten der Doppik
  - Einführung des Drei-Komponenten-Modells mit Bilanz, Ergebnis- und Finanzrechnung
  - Übergang vom Geldverbrauchs- zum Ressourcenverbrauchsprinzip und damit Änderung der Vorschriften zum Haushaltsausgleich
  - Übergang von der Input- zur Output- (Produkt-) Steuerung
  - Einbeziehung der kommunalen Beteiligungen durch einen Gesamt-(Konzern-)abschluss

  auf der Grundlage eines vorgeschalteten Organisations- und Finanzierungskonzeptes.
- Abwicklung im Rahmen eines NKF- Einführungsprojektes auf Basis des Ratsbeschlusses vom 28.02.2005 mit einer Realisierung der relevanten Prozesse in enger Anlehnung an den SAP Doppik-Master sowie mit folgenden zeitlichen Zielvorgaben:
  - 01.01.2007 Einführung in sechs ausgewählten Pilotbereichen (ohne stichtagsbezogene Bilanzierung); in der Haushaltsplanperiode 2008/2009 abgeschlossen
  - 01.01.2008 Einführung in der Gesamtverwaltung mit Bilanzierung auf den 01.01.2008; in der Haushaltsplanperiode 2008/2009 abgeschlossen
  - 01.01.2008 Einsatz der integrierten Beschaffungssoftware IDScat zur Abwicklung sämtlicher Bestellungen/Beauftragungen im Rahmen des neu konzipierten Ausgabebewirtschaftungsprozesses unter den Bedingungen des NKF; in der Haushaltsplanperiode 2008/2009 abgeschlossen
  - 01.01.2009 Ablösung des bisherigen Personenkontenverfahrens GINFIS durch die SAP-Komponente PS-CD; in der Haushaltsplanperiode 2008/2009 abgeschlossen
  - 01.01.2010 Erster Konzernabschluss durch Konsolidierung der Kernverwaltung mit allen Beteiligungen

Zielgruppen des Produktes

- Gesamtverwaltung

Auftragsgrundlagen

- NKFG vom 01.01.2005
- Ratsbeschluss vom 28.02.2005 „Einführung des Neuen Kommunalen Finanzmanagements zum 01.01.2008
- Auftrag des Lenkungsausschusses
- Projektauftrag

Produktziele

Produkt	**1132010**	**Projekt „Neues Kommunales Finanzmanagement“ (NKF)**

Ziel	**Bezeichnung**
664B4	Erstellung einer ersten Konzernbilanz zum 31.12.2010 auf Grundlage der einschlägigen gesetzlichen Bestimmungen und im Rahmen der Budget- und Zeitvorgaben des Ratsbeschlusses zur Umsetzung des Organisations- und Finanzierungskonzeptes vom 28.02.2005 (VO/0135/05) sowie einer Vorlaufphase für eine Erstkonsolidierung zum 01.01.2010.

Kennzahlen zur Zielerreichung		**Ergebnis 2007**	**Ergebnis 2008**	**Ansatz 2009**	**Planung 2010**	**Planung 2011**	**Planung 2012**	**Planung 2013**	**Planung 2014**
664B31 (%)	Einhaltung der festgelegten Zielvorgaben		100,00						
664B42 (%)	Einhaltung der festgelegten Zielvorgaben				100,00	100,00			

		Teilergebnisplan	Ergebnis 2007	Ergebnis 2008	Ansatz 2009	Planung 2010	Planung 2011	Planung 2012	Planung 2013	Planung 2014
1	+	Steuern und ähnliche Abgaben								
2	+	Zuwendungen und allgemeine Umlagen								
3	+	Sonstige Transfererträge								
4	+	Öffentlich-rechtliche Leistungsentgelte								
5	+	Privatrechtliche Leistungsentgelte								
6	+	Kostenerstattungen und Kostenumlagen		-1.561	-3.501	-1.602	-1.365	-13	-13	-6
7	+	Sonstige ordentliche Erträge								
8	+	Aktivierte Eigenleistungen								
9	+/-	Bestandsveränderungen								
10	**=**	**Ordentliche Erträge**		**-1.561**	**-3.501**	**-1.602**	**-1.365**	**-13**	**-13**	**-6**
11	-	Personalaufwendungen								
12	-	Versorgungsaufwendungen								
13	-	Aufwendungen für Sach- und Dienstleistungen		51.036	278.184	150.000	128.255			
14	-	Bilanzielle Abschreibungen		348	664	1.190	1.190	1.190	1.190	595
15	-	Transferaufwendungen								
16	-	Sonstige ordentliche Aufwendungen		3.194	24.027					
17	**=**	**Ordentliche Aufwendungen**		**54.578**	**302.875**	**151.190**	**129.445**	**1.190**	**1.190**	**595**
18	**=**	**Ergebnis der laufenden Verwaltungstätigkeit** (=Zeilen 10 und 17)		**53.017**	**299.374**	**149.588**	**128.080**	**1.177**	**1.177**	**589**

		Teilergebnisplan	Ergebnis 2007	Ergebnis 2008	Ansatz 2009	Planung 2010	Planung 2011	Planung 2012	Planung 2013	Planung 2014
19	+	Finanzerträge								
20	-	Zinsen und sonstige Finanzaufwendungen								
21	**=**	**Finanzergebnis** (=Zeilen 19 und 20)								
22	**=**	**Ordentliches Ergebnis** (=Zeilen 18 und 21)		**53.017**	**299.374**	**149.588**	**128.080**	**1.177**	**1.177**	**589**
23	+	Außerordentliche Erträge								
24	-	Außerordentliche Aufwendungen								
25	**=**	**Außerordentliches Ergebnis** (=Zeilen 23 und 24)								
26	**=**	**Ergebnis vor internen Leistungsbeziehungen** (=Zeilen 22 und 25)		**53.017**	**299.374**	**149.588**	**128.080**	**1.177**	**1.177**	**589**
27	+	Erträge aus internen Leistungsbeziehungen		-53.161	-288.500	-139.388	-119.336	-1.089	-1.089	-544
28	-	Aufwendungen aus internen Leistungsbeziehungen		4.443	12.518	1.101	931			
29	**=**	**Ergebnis** (=Zeilen 26, 27 und 28)		**4.300**	**23.392**	**11.302**	**9.676**	**88**	**88**	**44**

Produkt 1132020 **Projekt Service-Center** **P-Verantwortliche(r): Herr Friedrich**

Produktklassifizierung	Managementprodukt

Besonderer Hinweis zum Produkt

Das Produkt „**Projekt Service Center**“ wird nur bis zum Ende des Haushaltsjahres 2009 abgebildet.

Ab 01.01.2010 entfällt das Produkt, da der Projektauftrag in seinen wesentlichen Teilen erledigt und das Projekt damit beendet ist. Die Restabwicklung erfolgt über das Produkt 1.11.09.03 Organisationsentwicklung.

Kennzahlen zur Zielerreichung		Ergebnis 2007	Ergebnis 2008	Ansatz 2009	Planung 2010	Planung 2011	Planung 2012	Planung 2013	Planung 2014
665B11 (%)	Grad der telefonischen Erreichbarkeit		90,00	70,00					
665B31 (%)	Grad übernom. u. umgeschrie W-datenbank		100,00						
665B41 (%)	Anzahl eingesparter Stellen			2,00					

Haushaltsplan 2010 / 2011 **400 Geschäftsbereichsbüro**

Stadtverwaltung Wuppertal **1.11.32.02 Projekt Service-Center**

		Teilergebnisplan	Ergebnis 2007	Ergebnis 2008	Ansatz 2009	Planung 2010	Planung 2011	Planung 2012	Planung 2013	Planung 2014
1	+	Steuern und ähnliche Abgaben								
2	+	Zuwendungen und allgemeine Umlagen								
3	+	Sonstige Transfererträge								
4	+	Öffentlich-rechtliche Leistungsentgelte								
5	+	Privatrechtliche Leistungsentgelte								
6	+	Kostenerstattungen und Kostenumlagen		-1.167	-2.577					
7	+	Sonstige ordentliche Erträge		-21.730						
8	+	Aktivierte Eigenleistungen								
9	+/-	Bestandsveränderungen								
10	**=**	**Ordentliche Erträge**		**-22.896**	**-2.577**					
11	-	Personalaufwendungen		98.349	125.477					
12	-	Versorgungsaufwendungen								
13	-	Aufwendungen für Sach- und Dienstleistungen		10.139	91.231					
14	-	Bilanzielle Abschreibungen		78	86					
15	-	Transferaufwendungen								
16	-	Sonstige ordentliche Aufwendungen		19.346	3.559					
17	**=**	**Ordentliche Aufwendungen**		**127.911**	**220.353**					
18	**=**	**Ergebnis der laufenden Verwaltungstätigkeit** (=Zeilen 10 und 17)		**105.015**	**217.776**					

		Teilergebnisplan	Ergebnis 2007	Ergebnis 2008	Ansatz 2009	Planung 2010	Planung 2011	Planung 2012	Planung 2013	Planung 2014
19	+	Finanzerträge								
20	-	Zinsen und sonstige Finanzaufwendungen								
21	**=**	**Finanzergebnis** (=Zeilen 19 und 20)								
22	**=**	**Ordentliches Ergebnis** (=Zeilen 18 und 21)		**105.015**	**217.776**					
23	+	Außerordentliche Erträge								
24	-	Außerordentliche Aufwendungen								
25	**=**	**Außerordentliches Ergebnis** (=Zeilen 23 und 24)								
26	**=**	**Ergebnis vor internen Leistungsbeziehungen** (=Zeilen 22 und 25)		**105.015**	**217.776**					
27	+	Erträge aus internen Leistungsbeziehungen		-206.531	-212.397					
28	-	Aufwendungen aus internen Leistungsbeziehungen		7.961	11.842					
29	**=**	**Ergebnis** (=Zeilen 26, 27 und 28)		**-93.555**	**17.221**					

Personalkennzahlen	Ergebnis 2007	Ergebnis 2008	Ansatz 2009	Planung 2010	Planung 2011	Planung 2012	Planung 2013	Planung 2014
Anzahl Mitarbeiter		1,00						
Vollzeitkräfte		1,00	2,00					
Stellenplan		1,50						

Produkt 1132030	**Projekt EU-Dienstleistungsrichtlinie (EU-DLR)**	**P-Verantwortliche(r): Herr Friedrich**

Produktklassifizierung	Managementprodukt

Kurzbeschreibung des Produktes

- Die EU-DLR soll einen Rechtsrahmen schaffen für die Niederlassungsfreiheit und den freien Dienstleistungsverkehr zwischen den Mitgliedstaaten garantieren. Erreicht werden soll eine Vereinfachung der Verwaltungsverfahren und der Abbau von Hindernisse für Dienstleistungsunternehmen. Die uneingeschränkte Nutzung des Binnenmarktes insbesondere für kleine und mittlere Unternehmen soll gewährleistet werden.
- Die Schwerpunkte liegen hier bei dem Anspruch des Dienstleistungserbringers auf umfassende Information und Abwicklung des gesamten Verfahrens über den Einheitlichen Ansprechpartner (EA)auf elektronischem Wege. Gleichzeitig wird damit umfassende Prozessoptimierung betrieben.
- Eine Kooperation mit den Nachbarstädten Remscheid und Solingen ist vereinbart. Die Verortungsentscheidung des Einheitlichen Ansprechpartners für die drei Städte fiel, vorbehaltlich entsprechender gesetzlicher Regelungen, auf die Stadt Wuppertal.

Es wurde eine Projektgruppe gebildet. Das Projekt wird Ende 2012 abgeschlossen sein.

Zielgruppen des Produktes

- Dienstleister/Dienstleistungsunternehmen
- Andere Behörden und Einrichtungen in ihrer Funktion als „zuständige Stelle“
- Gesamtverwaltung

Auftragsgrundlagen

- Europäische Dienstleistungsrichtlinie (EU-DLR)
- Gesetz zur Bildung Einheitlicher Ansprechpartner in Nordrhein-Westfalen (EA-Gesetz NRW)
- Projektauftrag (Auftrageber Lenkungsausschuss PO / AK)

Produktziele

Produkt	1132030	Projekt EU-Dienstleistungsrichtlinie (EU-DLR)

Ziel	Bezeichnung
666D1	Realisierungsstatus hinsichtlich Inhalt, Zeit und Budget

Kennzahlen zur Zielerreichung		Ergebnis 2007	Ergebnis 2008	Ansatz 2009	Planung 2010	Planung 2011	Planung 2012	Planung 2013	Planung 2014
666D11 (%)	Realisierungsstatus (Inhalt)				100,00	100,00	100,00	100,00	100,00
666D12 (%)	Realisierungsstatus (Zeit)				100,00	100,00	100,00	100,00	100,00
666D13 (%)	Realisierungsstatus (Budget)				100,00	100,00	100,00	100,00	100,00

		Teilergebnisplan	Ergebnis 2007	Ergebnis 2008	Ansatz 2009	Planung 2010	Planung 2011	Planung 2012	Planung 2013	Planung 2014
1	+	Steuern und ähnliche Abgaben								
2	+	Zuwendungen und allgemeine Umlagen								
3	+	Sonstige Transfererträge								
4	+	Öffentlich-rechtliche Leistungsentgelte								
5	+	Privatrechtliche Leistungsentgelte								
6	+	Kostenerstattungen und Kostenumlagen								
7	+	Sonstige ordentliche Erträge								
8	+	Aktivierte Eigenleistungen								
9	+/-	Bestandsveränderungen								
10	**=**	**Ordentliche Erträge**								
11	-	Personalaufwendungen				130.915	132.112	132.181	132.202	131.365
12	-	Versorgungsaufwendungen								
13	-	Aufwendungen für Sach- und Dienstleistungen				4.778	4.778	4.778	4.778	4.778
14	-	Bilanzielle Abschreibungen				24	24	24		
15	-	Transferaufwendungen								
16	-	Sonstige ordentliche Aufwendungen				4.955	5.053	5.053	5.053	5.053
17	**=**	**Ordentliche Aufwendungen**				**140.672**	**141.966**	**142.036**	**142.032**	**141.196**
18	**=**	**Ergebnis der laufenden Verwaltungstätigkeit** (=Zeilen 10 und 17)				**140.672**	**141.966**	**142.036**	**142.032**	**141.196**

		Teilergebnisplan	Ergebnis 2007	Ergebnis 2008	Ansatz 2009	Planung 2010	Planung 2011	Planung 2012	Planung 2013	Planung 2014
19	+	Finanzerträge								
20	-	Zinsen und sonstige Finanzaufwendungen								
21	**=**	**Finanzergebnis** (=Zeilen 19 und 20)								
22	**=**	**Ordentliches Ergebnis** (=Zeilen 18 und 21)				**140.672**	**141.966**	**142.036**	**142.032**	**141.196**
23	+	Außerordentliche Erträge								
24	-	Außerordentliche Aufwendungen								
25	**=**	**Außerordentliches Ergebnis** (=Zeilen 23 und 24)								
26	**=**	**Ergebnis vor internen Leistungsbeziehungen** (=Zeilen 22 und 25)				**140.672**	**141.966**	**142.036**	**142.032**	**141.196**
27	+	Erträge aus internen Leistungsbeziehungen				-139.217	-140.414	-140.478	-140.475	-139.701
28	-	Aufwendungen aus internen Leistungsbeziehungen				9.833	9.833	9.833	9.833	9.833
29	**=**	**Ergebnis** (=Zeilen 26, 27 und 28)				**11.288**	**11.385**	**11.390**	**11.390**	**11.327**

Personalkennzahlen	Ergebnis 2007	Ergebnis 2008	Ansatz 2009	Planung 2010	Planung 2011	Planung 2012	Planung 2013	Planung 2014
Anzahl Mitarbeiter				0,45	0,45	0,45	0,45	0,45
Vollzeitkräfte				0,43	0,42	0,42	0,41	0,41
Stellenplan				0,47	0,47	0,47	0,47	0,47

Ressort 401 **Allgemeine Dienste** **Leitung: Herr Kaminski**

Produktbereich		Produktgruppe		Produkt	
11	Innere Verwaltung	1102	Bezirksvertretungen	**1102010**	**Bezirksvertretungen**
		1119	Recht	**1119010** **1119020**	**Rechtsangelegenheiten** **Versicherungsangelegenheiten der Kommunen**
		1120	Zentrale Beschaffungen	**1120010**	**Zentrale Beschaffungen für die Gesamtverwaltung**
		1121	Zentrale Dienste	**1121010** **1121030** **1121040**	**Postdienst** **Sonstige Zentrale Dienste** **Zentraleinkauf**
		1122	Bürgerbüros	**1122010**	**Bürgerbüros**
		1123	Service-Center	**1123010**	**Service-Center**
12	Sicherheit und Ordnung	1210	Statistik	**1210010** **1210020**	**Auftragsstatistik** **Statistische Informationen**
		1211	Wahlen	**1211010** **1211020** **1211030** **1211040** **1211050**	**Bundestagswahl** **Europawahl** **Kommunalwahl** **Landtagswahl** **Sonstige Wahlen und sonstige Abstimmungen**

Produkt 1102010	**Bezirksvertretungen**	**P-Verantwortliche(r): Herr Kaminski**

Produktklassifizierung	Externes Produkt (Pflichtaufgabe)

Kurzbeschreibung des Produktes

Geschäftsführung der Bezirksvertretungen, insbes. Sitzungsvor- und -nachbereitung, Koordinierung der Arbeitsabläufe zwischen Verwaltung und Bezirksvertretungen und anderen kommunalpolitischen Gremien, Beratung der Bürger/Bürgerinitiativen/ Vereine in bezirksbezogenen Angelegenheiten.

Zielgruppen des Produktes

- Bürger/-innen
- Verwaltung
- Politik

Auftragsgrundlagen

GO NW, Zuständigkeitsordnung, Hauptsatzung

Produktziele

Produkt	1102010	Bezirksvertretungen

Dieses Produkt beinhaltet die Geschäftsführung der Bezirksvertretungen und die freien Mittel. Die Tätigkeit wirkt sich nicht auf die strategischen Ziele des Oberbürgermeisters aus, da es sich um eine gesetzliche Aufgabe handelt. Eine Ermittlung und Abbildung von Zielen und Zielkennzahlen ist daher nicht zweckmäßig.

Kennzahlen zur Zielerreichung		Ergebnis 2007	Ergebnis 2008	Ansatz 2009	Planung 2010	Planung 2011	Planung 2012	Planung 2013	Planung 2014
602B31 (ST)	Anzahl der Nachversendungen		3,00	12,00					
602B41 (ST)	Anzahl der Fristüberschreitungen		5,00	2,00					

		Teilergebnisplan	Ergebnis 2007	Ergebnis 2008	Ansatz 2009	Planung 2010	Planung 2011	Planung 2012	Planung 2013	Planung 2014
1	+	Steuern und ähnliche Abgaben								
2	+	Zuwendungen und allgemeine Umlagen		-524	-2	-446	-446	-446	-331	-12
3	+	Sonstige Transfererträge								
4	+	Öffentlich-rechtliche Leistungsentgelte								
5	+	Privatrechtliche Leistungsentgelte								
6	+	Kostenerstattungen und Kostenumlagen		-5.831	-6.947	-6.636	-6.608	-6.608	-6.573	-6.563
7	+	Sonstige ordentliche Erträge		-35.882						
8	+	Aktivierte Eigenleistungen								
9	+/-	Bestandsveränderungen								
10	**=**	**Ordentliche Erträge**		**-42.237**	**-6.949**	**-7.082**	**-7.054**	**-7.055**	**-6.904**	**-6.574**
11	-	Personalaufwendungen		375.500	279.758	330.370	328.907	325.166	322.533	321.290
12	-	Versorgungsaufwendungen								
13	-	Aufwendungen für Sach- und Dienstleistungen		17.728	20.211	17.250	17.273	17.269	17.264	17.262
14	-	Bilanzielle Abschreibungen		2.717	926	1.875	1.746	1.631	789	413
15	-	Transferaufwendungen								
16	-	Sonstige ordentliche Aufwendungen		188.722	286.434	227.769	228.583	228.572	228.559	228.555
17	**=**	**Ordentliche Aufwendungen**		**584.666**	**587.330**	**577.265**	**576.508**	**572.638**	**569.145**	**567.520**
18	**=**	**Ergebnis der laufenden Verwaltungstätigkeit** (=Zeilen 10 und 17)		**542.429**	**580.381**	**570.183**	**569.454**	**565.583**	**562.241**	**560.946**

		Teilergebnisplan	Ergebnis 2007	Ergebnis 2008	Ansatz 2009	Planung 2010	Planung 2011	Planung 2012	Planung 2013	Planung 2014
19	+	Finanzerträge								
20	-	Zinsen und sonstige Finanzaufwendungen								
21	**=**	**Finanzergebnis** (=Zeilen 19 und 20)								
22	**=**	**Ordentliches Ergebnis** (=Zeilen 18 und 21)		**542.429**	**580.381**	**570.183**	**569.454**	**565.583**	**562.241**	**560.946**
23	+	Außerordentliche Erträge								
24	-	Außerordentliche Aufwendungen								
25	**=**	**Außerordentliches Ergebnis** (=Zeilen 23 und 24)								
26	**=**	**Ergebnis vor internen Leistungsbeziehungen** (=Zeilen 22 und 25)		**542.429**	**580.381**	**570.183**	**569.454**	**565.583**	**562.241**	**560.946**
27	+	Erträge aus internen Leistungsbeziehungen		-714.455	-571.528					
28	-	Aufwendungen aus internen Leistungsbeziehungen		47.645	37.487	74.134	75.162	74.645	73.755	73.682
29	**=**	**Ergebnis** (=Zeilen 26, 27 und 28)		**-124.381**	**46.340**	**644.316**	**644.616**	**640.228**	**635.996**	**634.628**

Personalkennzahlen	Ergebnis 2007	Ergebnis 2008	Ansatz 2009	Planung 2010	Planung 2011	Planung 2012	Planung 2013	Planung 2014
Anzahl Mitarbeiter		5,41		5,31	5,31	5,24	5,16	5,16
Vollzeitkräfte		4,79	4,79	4,84	4,75	4,64	4,55	4,49
Stellenplan		5,54		7,39	7,39	7,39	7,39	7,39

Produkt 1119010	**Rechtsangelegenheiten**	**P-Verantwortliche(r): Herr Kaminski**

Produktklassifizierung	Serviceprodukt

Kurzbeschreibung des Produktes

Das Produkt Rechtsangelegenheiten beinhaltet die Sicherstellung einer qualifizierten Rechtsberatung und -vertretung. Insbesondere werden Aufgaben im Bereich der Prozessführung, der Gestaltung von Rechtsverhältnissen, der Geltendmachung und Abwehr von Ansprüchen, der Vertretung der Stadt in Gesellschaften, der Ausbildung von Referendaren sowie der Beitreibung erfüllt. Außerdem werden Politik und Verwaltung in rechtspolitischen Fragen beraten und unterstützt.

Zielgruppen des Produktes

Interne Kunden, städtische Gesellschaften

Auftragsgrundlagen

Freiwillige Leistung als Zentraler Dienstleister

Produktziele

Produkt	1119010	Rechtsangelegenheiten

Ziel	Bezeichnung
647D1	Durchführung einer ersten Kundenbefragung als Basis zukünftiger regelmäßiger Kundenbefragungen zur Qualitätssicherung der Rechtsberatung

Kennzahlen zur Zielerreichung		Ergebnis 2007	Ergebnis 2008	Ansatz 2009	Planung 2010	Planung 2011	Planung 2012	Planung 2013	Planung 2014
647B31 (%)	Kundenzufriedenheit (Umfrage)			80,00					
647B41 (ST)	Anzahl der entwickelten Standards		5,00	5,00					
647D11 (%)	Umsetzung der Kundenbefragung zu 100%				100,00		100,00		100,00

		Teilergebnisplan	Ergebnis 2007	Ergebnis 2008	Ansatz 2009	Planung 2010	Planung 2011	Planung 2012	Planung 2013	Planung 2014
1	+	Steuern und ähnliche Abgaben								
2	+	Zuwendungen und allgemeine Umlagen		-29	-3	-1.007	-1.007	-1.007	-747	-26
3	+	Sonstige Transfererträge								
4	+	Öffentlich-rechtliche Leistungsentgelte		-34						
5	+	Privatrechtliche Leistungsentgelte								
6	+	Kostenerstattungen und Kostenumlagen		-448.249	-257.513	-290.000	-290.000	-290.000	-290.000	-290.000
7	+	Sonstige ordentliche Erträge		-1.502.439	-250					
8	+	Aktivierte Eigenleistungen								
9	+/-	Bestandsveränderungen								
10	**=**	**Ordentliche Erträge**		**-1.950.751**	**-257.766**	**-291.007**	**-291.007**	**-291.007**	**-290.747**	**-290.026**
11	-	Personalaufwendungen		784.947	568.993	734.488	730.994	722.564	716.739	714.015
12	-	Versorgungsaufwendungen								
13	-	Aufwendungen für Sach- und Dienstleistungen		12.878	15.628	13.351	13.394	13.382	13.374	13.372
14	-	Bilanzielle Abschreibungen		8.043	1.735	3.978	3.681	3.455	1.758	911
15	-	Transferaufwendungen								
16	-	Sonstige ordentliche Aufwendungen		1.019.268	188.217	184.946	185.582	185.552	185.531	185.528
17	**=**	**Ordentliche Aufwendungen**		**1.825.135**	**774.574**	**936.764**	**933.651**	**924.952**	**917.402**	**913.826**
18	**=**	**Ergebnis der laufenden Verwaltungstätigkeit** (=Zeilen 10 und 17)		**-125.615**	**516.808**	**645.757**	**642.644**	**633.946**	**626.655**	**623.799**

		Teilergebnisplan	Ergebnis 2007	Ergebnis 2008	Ansatz 2009	Planung 2010	Planung 2011	Planung 2012	Planung 2013	Planung 2014
19	+	Finanzerträge								
20	-	Zinsen und sonstige Finanzaufwendungen								
21	**=**	**Finanzergebnis** (=Zeilen 19 und 20)								
22	**=**	**Ordentliches Ergebnis** (=Zeilen 18 und 21)		**-125.615**	**516.808**	**645.757**	**642.644**	**633.946**	**626.655**	**623.799**
23	+	Außerordentliche Erträge								
24	-	Außerordentliche Aufwendungen								
25	**=**	**Außerordentliches Ergebnis** (=Zeilen 23 und 24)								
26	**=**	**Ergebnis vor internen Leistungsbeziehungen** (=Zeilen 22 und 25)		**-125.615**	**516.808**	**645.757**	**642.644**	**633.946**	**626.655**	**623.799**
27	+	Erträge aus internen Leistungsbeziehungen		-458.038	-264.321	-368.720	-368.720	-368.720	-368.720	-368.720
28	-	Aufwendungen aus internen Leistungsbeziehungen		171.405	109.117	137.661	139.511	138.292	136.588	136.432
29	**=**	**Ergebnis** (=Zeilen 26, 27 und 28)		**-412.248**	**361.605**	**414.698**	**413.435**	**403.517**	**394.523**	**391.511**

Personalkennzahlen	Ergebnis 2007	Ergebnis 2008	Ansatz 2009	Planung 2010	Planung 2011	Planung 2012	Planung 2013	Planung 2014
Anzahl Mitarbeiter		8,43		9,27	9,28	9,14	9,01	9,01
Vollzeitkräfte		7,79	9,04	8,50	8,34	8,15	8,01	7,90
Stellenplan		9,78		12,95	12,95	12,95	12,95	12,95

Produkt 1119020	**Versicherungsangelegenheiten der Kommunen**	**P-Verantwortliche(r): Herr Kaminski**

Produktklassifizierung	Serviceprodukt

Kurzbeschreibung des Produktes

Das Produkt Versicherungsangelegenheiten der Kommunen umfasst neben der Verwaltung von Fremd- und Selbstversicherungen die gesetzmäßige Abwicklung von Schadenfällen (Geltendmachung von Versicherungsschutz) im Bereich der Allg. Haftpflicht und KFZ-Haftpflicht. Weiterhin erfolgt eine Beratung in allgemeinen Fragen des Haftpflichtrechts sowie die Abwehr von ungerechtfertigten Schadenersatzforderungen. Die Bereitstellung von Versicherungsschutz und Abwicklung von Schadenfällen erfolgt nicht zentral bei Ressort 401. Auch andere Leistungseinheiten verwalten Versicherungsverträge und wickeln Versicherungsfälle ab.

Zielgruppen des Produktes

Interne und externe Kunden (konzernintern)

Auftragsgrundlagen

Haftungsrecht: BGB, StVG u.a. sowie freiwillige Aufgabenwahrnehmung als Dienstleister

Produktziele

Produkt	1119020	Versicherungsangelegenheiten

Ziel	Bezeichnung
648B3	Bei 90% der Unfallschäden (US) binnen zwei Monaten Haftung klären
648B4	Prozesserfolgsquote zu 75%

Kennzahlen zur Zielerreichung		Ergebnis 2007	Ergebnis 2008	Ansatz 2009	Planung 2010	Planung 2011	Planung 2012	Planung 2013	Planung 2014
648B31 (%)	Erfüllungsquote		95,00	90,00	90,00	90,00	90,00	90,00	90,00
648B41 (%)	Prozesserfolgsquote		89,00	75,00	75,00	75,00	75,00	75,00	75,00

Haushaltsplan 2010 / 2011 **401 Allgemeine Dienste**

Stadtverwaltung Wuppertal **1.11.19.02 Versicherungsangelegenheiten d.Kommunen**

		Teilergebnisplan	Ergebnis 2007	Ergebnis 2008	Ansatz 2009	Planung 2010	Planung 2011	Planung 2012	Planung 2013	Planung 2014
1	+	Steuern und ähnliche Abgaben								
2	+	Zuwendungen und allgemeine Umlagen		-3	0	-107	-107	-107	-79	-3
3	+	Sonstige Transfererträge								
4	+	Öffentlich-rechtliche Leistungsentgelte								
5	+	Privatrechtliche Leistungsentgelte								
6	+	Kostenerstattungen und Kostenumlagen		-286.770	-180.001	-200.000	-200.000	-200.000	-200.000	-200.000
7	+	Sonstige ordentliche Erträge		-994.432						
8	+	Aktivierte Eigenleistungen								
9	+/-	Bestandsveränderungen								
10	**=**	**Ordentliche Erträge**		**-1.281.205**	**-180.002**	**-200.107**	**-200.107**	**-200.107**	**-200.079**	**-200.003**
11	-	Personalaufwendungen		77.585	477.704	78.874	78.515	77.643	77.005	76.709
12	-	Versorgungsaufwendungen								
13	-	Aufwendungen für Sach- und Dienstleistungen		1.071	1.172	1.116	1.121	1.122	1.120	1.120
14	-	Bilanzielle Abschreibungen		568	191	441	410	384	188	98
15	-	Transferaufwendungen								
16	-	Sonstige ordentliche Aufwendungen		2.501.885	1.201.858	1.695.223	1.695.279	1.695.280	1.695.275	1.695.275
17	**=**	**Ordentliche Aufwendungen**		**2.581.109**	**1.680.925**	**1.775.654**	**1.775.325**	**1.774.428**	**1.773.588**	**1.773.202**
18	**=**	**Ergebnis der laufenden Verwaltungstätigkeit** (=Zeilen 10 und 17)		**1.299.904**	**1.500.923**	**1.575.547**	**1.575.218**	**1.574.321**	**1.573.509**	**1.573.199**

		Teilergebnisplan	**Ergebnis 2007**	**Ergebnis 2008**	**Ansatz 2009**	**Planung 2010**	**Planung 2011**	**Planung 2012**	**Planung 2013**	**Planung 2014**
19	+	Finanzerträge								
20	-	Zinsen und sonstige Finanzaufwendungen								
21	**=**	**Finanzergebnis** (=Zeilen 19 und 20)								
22	**=**	**Ordentliches Ergebnis** (=Zeilen 18 und 21)		**1.299.904**	**1.500.923**	**1.575.547**	**1.575.218**	**1.574.321**	**1.573.509**	**1.573.199**
23	+	Außerordentliche Erträge								
24	-	Außerordentliche Aufwendungen								
25	**=**	**Außerordentliches Ergebnis** (=Zeilen 23 und 24)								
26	**=**	**Ergebnis vor internen Leistungsbeziehungen** (=Zeilen 22 und 25)		**1.299.904**	**1.500.923**	**1.575.547**	**1.575.218**	**1.574.321**	**1.573.509**	**1.573.199**
27	+	Erträge aus internen Leistungsbeziehungen		-919.029	-919.029	-750.248	-750.248	-750.248	-750.248	-750.248
28	-	Aufwendungen aus internen Leistungsbeziehungen		19.961	42.198	16.868	17.091	17.027	16.802	16.786
29	**=**	**Ergebnis** (=Zeilen 26, 27 und 28)		**400.835**	**624.092**	**842.167**	**842.061**	**841.100**	**840.063**	**839.737**

Personalkennzahlen	**Ergebnis 2007**	**Ergebnis 2008**	**Ansatz 2009**	**Planung 2010**	**Planung 2011**	**Planung 2012**	**Planung 2013**	**Planung 2014**
Anzahl Mitarbeiter		1,18		1,18	1,18	1,17	1,15	1,15
Vollzeitkräfte		1,18	1,13	1,21	1,20	1,17	1,15	1,13
Stellenplan		1,34		1,86	1,86	1,86	1,86	1,86

Produkt 1120010	**Zentrale Beschaffungen für die Gesamtverwaltung**	**P-Verantwortliche(r): Herr Kaminski**

Produktklassifizierung	Finanzprodukt

Kurzbeschreibung des Produktes

Das Produkt umfasst die zentralen Beschaffungsmittel für die Gesamtverwaltung, soweit diese nicht direkt den dezentralen Leistungseinheiten in den jeweiligen Budgets zugeordnet sind.

Beschaffungen und Sonderbeschaffungen sowie zentrale Positionen:

z.B. Betriebsbedarf, Kopierpapier, Kopierer, Bürobedarf, Dienst- und Schutzkleidung, Wartung und Instandhaltung von Büroinventar

Zielgruppen des Produktes

Gesamtverwaltung

Auftragsgrundlagen

Produktziele

Produkt	**1120010**	**Zentrale Beschaffungen für die Gesamtverwaltung**

Auf die Ermittlung und Abbildung von Zielen und Zielkennzahlen wird für dieses Produkt verzichtet.

Haushaltsplan 2010 / 2011 **401 Allgemeine Dienste**

Stadtverwaltung Wuppertal **1.11.20.01 Zentr. Beschaffungen d.Gesamtverwaltung**

		Teilergebnisplan	Ergebnis 2007	Ergebnis 2008	Ansatz 2009	Planung 2010	Planung 2011	Planung 2012	Planung 2013	Planung 2014
1	+	Steuern und ähnliche Abgaben								
2	+	Zuwendungen und allgemeine Umlagen								
3	+	Sonstige Transfererträge								
4	+	Öffentlich-rechtliche Leistungsentgelte								
5	+	Privatrechtliche Leistungsentgelte		-25						
6	+	Kostenerstattungen und Kostenumlagen		-310.626	-192.300	-290.000	-290.000	-290.000	-290.000	-290.000
7	+	Sonstige ordentliche Erträge								
8	+	Aktivierte Eigenleistungen								
9	+/-	Bestandsveränderungen								
10	**=**	**Ordentliche Erträge**		**-310.651**	**-192.300**	**-290.000**	**-290.000**	**-290.000**	**-290.000**	**-290.000**
11	-	Personalaufwendungen								
12	-	Versorgungsaufwendungen								
13	-	Aufwendungen für Sach- und Dienstleistungen		20.249	19.500	43.000	43.000	43.000	43.000	43.000
14	-	Bilanzielle Abschreibungen		84		84	84	84	84	84
15	-	Transferaufwendungen								
16	-	Sonstige ordentliche Aufwendungen		380.712	410.175	469.875	469.875	469.875	469.875	469.875
17	**=**	**Ordentliche Aufwendungen**		**401.044**	**429.675**	**512.959**	**512.959**	**512.959**	**512.959**	**512.959**
18	**=**	**Ergebnis der laufenden Verwaltungstätigkeit** (=Zeilen 10 und 17)		**90.394**	**237.375**	**222.959**	**222.959**	**222.959**	**222.959**	**222.959**

		Teilergebnisplan	Ergebnis 2007	Ergebnis 2008	Ansatz 2009	Planung 2010	Planung 2011	Planung 2012	Planung 2013	Planung 2014
19	+	Finanzerträge								
20	-	Zinsen und sonstige Finanzaufwendungen								
21	**=**	**Finanzergebnis** (=Zeilen 19 und 20)								
22	**=**	**Ordentliches Ergebnis** (=Zeilen 18 und 21)		**90.394**	**237.375**	**222.959**	**222.959**	**222.959**	**222.959**	**222.959**
23	+	Außerordentliche Erträge								
24	-	Außerordentliche Aufwendungen								
25	**=**	**Außerordentliches Ergebnis** (=Zeilen 23 und 24)								
26	**=**	**Ergebnis vor internen Leistungsbeziehungen** (=Zeilen 22 und 25)		**90.394**	**237.375**	**222.959**	**222.959**	**222.959**	**222.959**	**222.959**
27	+	Erträge aus internen Leistungsbeziehungen								
28	-	Aufwendungen aus internen Leistungsbeziehungen			114					
29	**=**	**Ergebnis** (=Zeilen 26, 27 und 28)		**90.394**	**237.489**	**222.959**	**222.959**	**222.959**	**222.959**	**222.959**

Produkt 1121010	**Postdienst**	**P-Verantwortliche(r): Herr Kaminski**

Produktklassifizierung	Serviceprodukt

Kurzbeschreibung des Produktes

Die zentrale Poststelle erbringt Dienstleistungen im Rahmen der gesamtstädtischen Post- und Paketverteilung, insbes. Verteilung der internen Post sowie Verteilung eingehender und Frankierung ausgehender Post. Zudem erfolgt unter Berücksichtigung der maschinellen Kuvertier- und Frankiermöglichkeiten der ADV eine Beratung der Leistungseinheiten zu kostengünstigen Versandarten.

Zielgruppen des Produktes

Mandatsträger, Interne Kunden, Sammelpostempfänger

Auftragsgrundlagen

Freiwillige Leistung als Zentraler Dienstleister

Produktziele

Produkt	1121010	Postdienst

Dieses Produkt beinhaltet die Postverteilung innerhalb der Stadtverwaltung. Die Tätigkeit wirkt sich nicht direkt auf die strategischen Ziele des Oberbürgermeisters aus, da es sich um eine zwingend notwendige Tätigkeit handelt. Eine Ermittlung und Abbildung von Zielen und Zielkennzahlen ist daher nicht zweckmäßig.

Kennzahlen zur Zielerreichung		Ergebnis 2007	Ergebnis 2008	Ansatz 2009	Planung 2010	Planung 2011	Planung 2012	Planung 2013	Planung 2014
649B11 (%)	Kundenzufriedenheit (Umfrage)			100,00					
649B41 (%)	Kundenzufriedenheit (Umfrage)			5,00					

Haushaltsplan 2010 / 2011 **401 Allgemeine Dienste**

Stadtverwaltung Wuppertal **1.11.21.01 Postdienst**

		Teilergebnisplan	Ergebnis 2007	Ergebnis 2008	Ansatz 2009	Planung 2010	Planung 2011	Planung 2012	Planung 2013	Planung 2014
1	+	Steuern und ähnliche Abgaben								
2	+	Zuwendungen und allgemeine Umlagen		-26	-3	-602	-602	-602	-447	-16
3	+	Sonstige Transfererträge								
4	+	Öffentlich-rechtliche Leistungsentgelte								
5	+	Privatrechtliche Leistungsentgelte								
6	+	Kostenerstattungen und Kostenumlagen		-17.204	-36.062	-15.000	-15.000	-15.000	-15.000	-15.000
7	+	Sonstige ordentliche Erträge		-60.393						
8	+	Aktivierte Eigenleistungen								
9	+/-	Bestandsveränderungen								
10	**=**	**Ordentliche Erträge**		**-77.622**	**-36.065**	**-15.602**	**-15.602**	**-15.602**	**-15.447**	**-15.016**
11	-	Personalaufwendungen		631.805	470.752	456.787	455.064	449.904	446.279	444.522
12	-	Versorgungsaufwendungen								
13	-	Aufwendungen für Sach- und Dienstleistungen		27.689	31.247	29.158	29.201	29.191	29.181	29.179
14	-	Bilanzielle Abschreibungen		4.877	1.561	2.797	2.627	2.437	1.086	579
15	-	Transferaufwendungen								
16	-	Sonstige ordentliche Aufwendungen		32.935	55.706	35.208	35.831	35.806	35.778	35.775
17	**=**	**Ordentliche Aufwendungen**		**697.307**	**559.265**	**523.949**	**522.723**	**517.338**	**512.323**	**510.054**
18	**=**	**Ergebnis der laufenden Verwaltungstätigkeit** (=Zeilen 10 und 17)		**619.685**	**523.201**	**508.348**	**507.121**	**501.736**	**496.876**	**495.039**

		Teilergebnisplan	Ergebnis 2007	Ergebnis 2008	Ansatz 2009	Planung 2010	Planung 2011	Planung 2012	Planung 2013	Planung 2014
19	+	Finanzerträge								
20	-	Zinsen und sonstige Finanzaufwendungen								
21	**=**	**Finanzergebnis** (=Zeilen 19 und 20)								
22	**=**	**Ordentliches Ergebnis** (=Zeilen 18 und 21)		**619.685**	**523.201**	**508.348**	**507.121**	**501.736**	**496.876**	**495.039**
23	+	Außerordentliche Erträge								
24	-	Außerordentliche Aufwendungen								
25	**=**	**Außerordentliches Ergebnis** (=Zeilen 23 und 24)								
26	**=**	**Ergebnis vor internen Leistungsbeziehungen** (=Zeilen 22 und 25)		**619.685**	**523.201**	**508.348**	**507.121**	**501.736**	**496.876**	**495.039**
27	+	Erträge aus internen Leistungsbeziehungen		-428.125	-428.125	-494.578	-494.578	-494.578	-494.578	-494.578
28	-	Aufwendungen aus internen Leistungsbeziehungen		162.423	97.573	126.566	128.505	127.618	126.246	126.145
29	**=**	**Ergebnis** (=Zeilen 26, 27 und 28)		**353.983**	**192.649**	**140.336**	**141.048**	**134.776**	**128.545**	**126.606**

Personalkennzahlen	Ergebnis 2007	Ergebnis 2008	Ansatz 2009	Planung 2010	Planung 2011	Planung 2012	Planung 2013	Planung 2014
Anzahl Mitarbeiter		9,24		10,04	10,04	9,90	9,75	9,75
Vollzeitkräfte		9,25	9,33	10,37	10,18	9,93	9,77	9,64
Stellenplan		10,67		15,80	15,80	15,80	15,80	15,80

Produkt 1121030	**Sonstige Zentrale Dienste**	**P-Verantwortliche(r): Herr Kaminski**

Produktklassifizierung	Serviceprodukt

Kurzbeschreibung des Produktes

Strategische Raumplanung (incl. Wegweisung), Zentrale Fahrbereitschaft, Bereitstellung von Dienstanweisungen im Intranet, Wahrnehmung der Hausherrenfunktion, Corporate Identity und Corporate Design, Verwaltung der Parkberechtigungen für das Parkcenter Barmen

Zielgruppen des Produktes

Mandatsträger, Beigeordnete, Ressorts- und Stadtbetriebe, Sammelpostempfänger, Einwohner/Innen

Auftragsgrundlagen

Freiwillige Leistung als Zentraler Dienstleister

Produktziele

Produkt	1121030	Sonstige Zentrale Dienste

Ziel	Bezeichnung
651B4	Erhaltung des Auslastungsgrades der ressorteigenen Selbstfahrer-Dienstfahrzeuge von > 60 % zur Feststellung des Bedarfes an Selbstfahrerfahrzeugen
651D1	Umsetzung des in 2009 erstellten Flächekonzeptes (Nutzungsart/ Flächenbelegung/ Gebäudekosten) zur Steigerung der Flächeneffizienz

Kennzahlen zur Zielerreichung		Ergebnis 2007	Ergebnis 2008	Ansatz 2009	Planung 2010	Planung 2011	Planung 2012	Planung 2013	Planung 2014
651B11 (ST)	Anzahl der Beschwerden		6,00	4,00					
651B31 (QM)	Büroflächen in m²		55.830,00						
651B41 (%)	Auslastungsgrad Selbstfahrerfahrzeuge		61,96	72,00	60,00	60,00	60,00	60,00	60,00
651D11 (%)	Einhaltung des Projektplanes zu 100%				100,00	100,00	100,00	100,00	100,00

		Teilergebnisplan	Ergebnis 2007	Ergebnis 2008	Ansatz 2009	Planung 2010	Planung 2011	Planung 2012	Planung 2013	Planung 2014
1	+	Steuern und ähnliche Abgaben								
2	+	Zuwendungen und allgemeine Umlagen		-5	-1	-60	-60	-60	-45	-2
3	+	Sonstige Transfererträge								
4	+	Öffentlich-rechtliche Leistungsentgelte								
5	+	Privatrechtliche Leistungsentgelte		-100						
6	+	Kostenerstattungen und Kostenumlagen			-2					
7	+	Sonstige ordentliche Erträge		-12.324						
8	+	Aktivierte Eigenleistungen								
9	+/-	Bestandsveränderungen								
10	**=**	**Ordentliche Erträge**		**-12.429**	**-3**	**-60**	**-60**	**-60**	**-45**	**-2**
11	-	Personalaufwendungen		130.338	97.944	43.387	43.164	42.691	42.329	42.170
12	-	Versorgungsaufwendungen								
13	-	Aufwendungen für Sach- und Dienstleistungen		56.669	16.260	51.545	51.547	51.548	51.547	51.547
14	-	Bilanzielle Abschreibungen		887	322	225	207	196	104	54
15	-	Transferaufwendungen								
16	-	Sonstige ordentliche Aufwendungen		32.304	66.414	31.563	31.589	31.592	31.589	31.589
17	**=**	**Ordentliche Aufwendungen**		**220.198**	**180.939**	**126.720**	**126.508**	**126.026**	**125.569**	**125.359**
18	**=**	**Ergebnis der laufenden Verwaltungstätigkeit** (=Zeilen 10 und 17)		**207.769**	**180.937**	**126.660**	**126.448**	**125.966**	**125.524**	**125.357**

		Teilergebnisplan	Ergebnis 2007	Ergebnis 2008	Ansatz 2009	Planung 2010	Planung 2011	Planung 2012	Planung 2013	Planung 2014
19	+	Finanzerträge								
20	-	Zinsen und sonstige Finanzaufwendungen								
21	**=**	**Finanzergebnis** (=Zeilen 19 und 20)								
22	**=**	**Ordentliches Ergebnis** (=Zeilen 18 und 21)		**207.769**	**180.937**	**126.660**	**126.448**	**125.966**	**125.524**	**125.357**
23	+	Außerordentliche Erträge								
24	-	Außerordentliche Aufwendungen								
25	**=**	**Außerordentliches Ergebnis** (=Zeilen 23 und 24)								
26	**=**	**Ergebnis vor internen Leistungsbeziehungen** (=Zeilen 22 und 25)		**207.769**	**180.937**	**126.660**	**126.448**	**125.966**	**125.524**	**125.357**
27	+	Erträge aus internen Leistungsbeziehungen		-171.584	-171.584	-214.655	-214.655	-214.655	-214.655	-214.655
28	-	Aufwendungen aus internen Leistungsbeziehungen		35.559	19.531	10.373	10.467	10.454	10.257	10.249
29	**=**	**Ergebnis** (=Zeilen 26, 27 und 28)		**71.743**	**28.884**	**-77.622**	**-77.741**	**-78.235**	**-78.875**	**-79.049**

Personalkennzahlen	Ergebnis 2007	Ergebnis 2008	Ansatz 2009	Planung 2010	Planung 2011	Planung 2012	Planung 2013	Planung 2014
Anzahl Mitarbeiter		1,44		0,42	0,42	0,42	0,41	0,41
Vollzeitkräfte		1,43	1,71	0,42	0,42	0,42	0,40	0,40
Stellenplan		1,67		0,67	0,67	0,67	0,67	0,67

Produkt 1121040	**Zentraleinkauf**	**P-Verantwortliche(r): Herr Kaminski**

Produktklassifizierung	Serviceprodukt

Kurzbeschreibung des Produktes

Strategischer Zentraleinkauf mit Betrieb der elektronischen Beschaffungsplattform, Verhandlung und Abschluss von zentralen Rahmenverträgen, Durchführung von Ausschreibungen in Absprache mit den Leistungseinheiten (Vergabe- und Verhandlungs-Know-How) und zentrale Beschaffung von Büroinventar und TUI-Hard-/Software (Operatives Beschaffungsgeschäft).

Zielgruppen des Produktes

Interne Kunden, Eigenbetriebe, Eigengesellschaften

Auftragsgrundlagen

Freiwillige Leistung als Zentraler Dienstleister sowie Beschluss Lenkungsausschuss 29.01.2004, Beschluss Verwaltungsvorstand 09.02.2004

Produktziele

Produkt	1121040	Zentraleinkauf

Ziel	Bezeichnung
652B3	Erhöhung der Anzahl der Rahmenverträge von 35 (RE 2009) auf 41 Stück zwecks Senkung der Einkaufskosten durch Mengenrabatte
652B5	Übernahme aller VOL- Ausschreibungen (Ausnahmen: 304 und tlw. 402) zwecks Qualitätssicherung

Kennzahlen zur Zielerreichung		Ergebnis 2007	Ergebnis 2008	Ansatz 2009	Planung 2010	Planung 2011	Planung 2012	Planung 2013	Planung 2014
652B11 (ST)	Anzahl der Beschwerden		0,01	4,00					
652B31 (ST)	Anzahl der Rahmenverträge		35,00	32,00	41,00	41,00	41,00	41,00	41,00
652B51 (%)	Abwicklungsquote der VOL-Aus. im ZE		30,80	28,00	100,00	100,00	100,00	100,00	100,00
652B61 (ST)	Anzahl der Verstöße		0,01	2,00					

Haushaltsplan 2010 / 2011 **401 Allgemeine Dienste**

Stadtverwaltung Wuppertal **1.11.21.04 Zentraleinkauf**

		Teilergebnisplan	Ergebnis 2007	Ergebnis 2008	Ansatz 2009	Planung 2010	Planung 2011	Planung 2012	Planung 2013	Planung 2014
1	+	Steuern und ähnliche Abgaben								
2	+	Zuwendungen und allgemeine Umlagen		-31	-4	-1.022	-1.022	-1.022	-758	-27
3	+	Sonstige Transfererträge								
4	+	Öffentlich-rechtliche Leistungsentgelte								
5	+	Privatrechtliche Leistungsentgelte								
6	+	Kostenerstattungen und Kostenumlagen			-14					
7	+	Sonstige ordentliche Erträge		-74.285	-100	-500	-500	-500	-500	-500
8	+	Aktivierte Eigenleistungen								
9	+/-	Bestandsveränderungen								
10	**=**	**Ordentliche Erträge**		**-74.316**	**-118**	**-1.522**	**-1.522**	**-1.522**	**-1.258**	**-527**
11	-	Personalaufwendungen		764.743	568.012	764.192	761.011	752.290	746.256	743.356
12	-	Versorgungsaufwendungen								
13	-	Aufwendungen für Sach- und Dienstleistungen		237.733	89.379	78.604	78.665	78.648	78.617	78.633
14	-	Bilanzielle Abschreibungen		5.697	1.883	4.476	4.182	3.894	1.821	961
15	-	Transferaufwendungen								
16	-	Sonstige ordentliche Aufwendungen		24.537	20.571	32.550	33.373	33.330	33.261	33.292
17	**=**	**Ordentliche Aufwendungen**		**1.032.710**	**679.845**	**879.822**	**877.230**	**868.162**	**859.955**	**856.242**
18	**=**	**Ergebnis der laufenden Verwaltungstätigkeit** (=Zeilen 10 und 17)		**958.394**	**679.727**	**878.300**	**875.708**	**866.640**	**858.697**	**855.715**

		Teilergebnisplan	Ergebnis 2007	Ergebnis 2008	Ansatz 2009	Planung 2010	Planung 2011	Planung 2012	Planung 2013	Planung 2014
19	+	Finanzerträge								
20	-	Zinsen und sonstige Finanzaufwendungen								
21	**=**	**Finanzergebnis** (=Zeilen 19 und 20)								
22	**=**	**Ordentliches Ergebnis** (=Zeilen 18 und 21)		**958.394**	**679.727**	**878.300**	**875.708**	**866.640**	**858.697**	**855.715**
23	+	Außerordentliche Erträge								
24	-	Außerordentliche Aufwendungen								
25	**=**	**Außerordentliches Ergebnis** (=Zeilen 23 und 24)								
26	**=**	**Ergebnis vor internen Leistungsbeziehungen** (=Zeilen 22 und 25)		**958.394**	**679.727**	**878.300**	**875.708**	**866.640**	**858.697**	**855.715**
27	+	Erträge aus internen Leistungsbeziehungen		-788.685	-788.685	-969.601	-969.601	-969.601	-969.601	-969.601
28	-	Aufwendungen aus internen Leistungsbeziehungen		211.275	121.500	187.358	190.041	188.552	186.485	186.321
29	**=**	**Ergebnis** (=Zeilen 26, 27 und 28)		**380.984**	**12.542**	**96.057**	**96.148**	**85.590**	**75.581**	**72.435**

Personalkennzahlen	Ergebnis 2007	Ergebnis 2008	Ansatz 2009	Planung 2010	Planung 2011	Planung 2012	Planung 2013	Planung 2014
Anzahl Mitarbeiter		12,25		14,11	14,11	13,90	13,70	13,70
Vollzeitkräfte		10,86	10,79	13,14	12,90	12,60	12,37	12,22
Stellenplan		12,52		19,99	19,99	19,99	19,99	19,99

Produkt 1122010	**Bürgerbüros**	**P-Verantwortliche(r): Herr Kaminski**

Produktklassifizierung	Externes Produkt (Pflichtaufgabe)

Kurzbeschreibung des Produktes

In den Bürgerbüros Langerfeld, Ronsdorf, Cronenberg und Vohwinkel wird ein stadtteilbezogener Bürgerservice erbracht . Die derzeit angebotenen Leistungen umfassen zur Zeit das Einwohnermelde- und Passwesen, Standesamts-, Lohnsteuer-, Hundesteuer-, Wohngeld-, Rentenversicherungs- und Ausländerangelegenheiten (Verpflichtungserklärungen), Schwerbehindertenparkausweise, Auskünfte aus dem Gewerbezentralregister. Die Kosten für die Leistungserbringung werden mit den zentralen Fachdienststellen auf dem Wege der internen Leistungverrechnung verrechnet.

Zielgruppen des Produktes

Einwohner/-innen

Auftragsgrundlagen

Gesetzliche Aufgabe nach § 38 GO

Produktziele

Produkt	1122010	Bürgerbüros

Ziel	Bezeichnung
654B5	Wartezeit durchschnittlich <= 20 Minuten zwecks Verbesserung der Bürgerfreundlichkeit

Kennzahlen zur Zielerreichung		Ergebnis 2007	Ergebnis 2008	Ansatz 2009	Planung 2010	Planung 2011	Planung 2012	Planung 2013	Planung 2014
654B11 (ST)	Anzahl der Beschwerden		8,00	4,00					
654B31 (ST)	Anzahl der Geschäftsfelder		11,00	11,00					
654B41 (ST)	Anzahl der Personalwechsel		2,00	2,00					
654B51 (MIN)	Durchschn. Wartezeit in Minuten		25,13	20,00	20,00	20,00	20,00	20,00	20,00

Haushaltsplan 2010 / 2011 **401 Allgemeine Dienste**

Stadtverwaltung Wuppertal **1.11.22.01 Bürgerbüros**

		Teilergebnisplan	Ergebnis 2007	Ergebnis 2008	Ansatz 2009	Planung 2010	Planung 2011	Planung 2012	Planung 2013	Planung 2014
1	+	Steuern und ähnliche Abgaben								
2	+	Zuwendungen und allgemeine Umlagen		-47	-7	-1.224	-1.224	-1.224	-908	-32
3	+	Sonstige Transfererträge								
4	+	Öffentlich-rechtliche Leistungsentgelte								
5	+	Privatrechtliche Leistungsentgelte		-1.373	-2.000	-2.000	-2.000	-2.000	-2.000	-2.000
6	+	Kostenerstattungen und Kostenumlagen			-24					
7	+	Sonstige ordentliche Erträge		-116.256		-5.000	-5.000	-5.000	-5.000	-5.000
8	+	Aktivierte Eigenleistungen								
9	+/-	Bestandsveränderungen								
10	**=**	**Ordentliche Erträge**		**-117.676**	**-2.031**	**-8.224**	**-8.224**	**-8.224**	**-7.908**	**-7.032**
11	-	Personalaufwendungen		1.152.610	862.491	920.233	916.577	906.050	898.785	895.275
12	-	Versorgungsaufwendungen								
13	-	Aufwendungen für Sach- und Dienstleistungen		55.724	64.216	55.174	55.254	55.230	55.218	55.210
14	-	Bilanzielle Abschreibungen		8.567	2.894	5.481	5.132	4.771	2.191	1.161
15	-	Transferaufwendungen								
16	-	Sonstige ordentliche Aufwendungen		102.754	83.602	100.205	102.727	102.667	102.631	102.616
17	**=**	**Ordentliche Aufwendungen**		**1.319.655**	**1.013.202**	**1.081.093**	**1.079.691**	**1.068.717**	**1.058.825**	**1.054.262**
18	**=**	**Ergebnis der laufenden Verwaltungstätigkeit** (=Zeilen 10 und 17)		**1.201.979**	**1.011.171**	**1.072.869**	**1.071.467**	**1.060.494**	**1.050.917**	**1.047.230**

		Teilergebnisplan	Ergebnis 2007	Ergebnis 2008	Ansatz 2009	Planung 2010	Planung 2011	Planung 2012	Planung 2013	Planung 2014
19	+	Finanzerträge								
20	-	Zinsen und sonstige Finanzaufwendungen								
21	**=**	**Finanzergebnis** (=Zeilen 19 und 20)								
22	**=**	**Ordentliches Ergebnis** (=Zeilen 18 und 21)		**1.201.979**	**1.011.171**	**1.072.869**	**1.071.467**	**1.060.494**	**1.050.917**	**1.047.230**
23	+	Außerordentliche Erträge								
24	-	Außerordentliche Aufwendungen								
25	**=**	**Außerordentliches Ergebnis** (=Zeilen 23 und 24)								
26	**=**	**Ergebnis vor internen Leistungsbeziehungen** (=Zeilen 22 und 25)		**1.201.979**	**1.011.171**	**1.072.869**	**1.071.467**	**1.060.494**	**1.050.917**	**1.047.230**
27	+	Erträge aus internen Leistungsbeziehungen		-1.190.670	-980.000	-1.230.000	-1.230.000	-1.230.000	-1.230.000	-1.230.000
28	-	Aufwendungen aus internen Leistungsbeziehungen		313.897	196.723	204.428	207.205	205.536	203.246	203.044
29	**=**	**Ergebnis** (=Zeilen 26, 27 und 28)		**325.205**	**227.894**	**47.297**	**48.671**	**36.029**	**24.163**	**20.274**

Personalkennzahlen	Ergebnis 2007	Ergebnis 2008	Ansatz 2009	Planung 2010	Planung 2011	Planung 2012	Planung 2013	Planung 2014
Anzahl Mitarbeiter		18,51		18,20	18,21	17,93	17,67	17,67
Vollzeitkräfte		16,69	17,18	16,92	16,61	16,21	15,93	15,72
Stellenplan		19,26		25,67	25,67	25,67	25,67	25,67

Produkt 1123010	**Service-Center**	**P-Verantwortliche(r): Herr Kaminski**

Produktklassifizierung	Externes Produkt (freiwillige Aufgabe)

Kurzbeschreibung des Produktes

Das telefonbasierte Service-Center nimmt als Front-Office alle standardisierbaren, bürgerrelevanten Prozesse der Ressorts und Stadtbetriebe wahr, wird beratend tätig und ist für die abschließende Erledigung eines definierten Aufgabenfeldes zuständig. Das Geschäft "Bürgerservice in der Infotheke“ wird zum 01.01.2008 organisatorisch dem Service-Center zugeordnet.

Zielgruppen des Produktes

- Einwohner/-innen
- Interne Kunden
- Externe Kunden

Auftragsgrundlagen

Freiwillige Leistung als Zentraler Dienstleister

Produktziele

Produkt	1123010	Service-Center

Ziel	Bezeichnung
655B1	Telefonische Erreichbarkeit für 90% aller eingehenden Anrufe (Annahme der Gespräche innerhalb von 35 Sek. = Service-level)
655B4	Abschließende Bearbeitung eingehenden Anrufe (70% in 2010, 80% in 2011)
655D1	Einhaltung der Projektcharta D115

Kennzahlen zur Zielerreichung		Ergebnis 2007	Ergebnis 2008	Ansatz 2009	Planung 2010	Planung 2011	Planung 2012	Planung 2013	Planung 2014
655B11 (%)	Anzahl der Anrufe im Servicelevel (in %)		90,00	80,00	90,00	90,00	90,00	90,00	90,00
655B21 (ST)	Anzahl der Geschäftsfelder		1.600,00						
655B31 (ST)	Zahl der Qualifizierungsmaßnahmen je MA		7,00	2,00					
655B41 (%)	Anz.d.abschl.bearbeiteten Anrufe (in %)		55,00	50,00	70,00	80,00	80,00	80,00	80,00
655D11 (%)	Einhaltung der Projektcharta zu 100%				100,00	100,00	100,00	100,00	100,00

Haushaltsplan 2010 / 2011 **401 Allgemeine Dienste**

Stadtverwaltung Wuppertal **1.11.23.01 Service-Center**

		Teilergebnisplan	Ergebnis 2007	Ergebnis 2008	Ansatz 2009	Planung 2010	Planung 2011	Planung 2012	Planung 2013	Planung 2014
1	+	Steuern und ähnliche Abgaben								
2	+	Zuwendungen und allgemeine Umlagen		-25	-4	-9.623	-9.623	-9.623	-802	
3	+	Sonstige Transfererträge								
4	+	Öffentlich-rechtliche Leistungsentgelte								
5	+	Privatrechtliche Leistungsentgelte		-61						
6	+	Kostenerstattungen und Kostenumlagen		-26.705	-15	-215.000	-185.000	-185.000	-185.000	-185.000
7	+	Sonstige ordentliche Erträge		-97.637						
8	+	Aktivierte Eigenleistungen								
9	+/-	Bestandsveränderungen								
10	**=**	**Ordentliche Erträge**		**-124.428**	**-19**	**-224.623**	**-194.623**	**-194.623**	**-185.802**	**-185.000**
11	-	Personalaufwendungen		680.178	460.006	1.888.549	1.880.092	1.866.726	1.864.901	1.868.343
12	-	Versorgungsaufwendungen								
13	-	Aufwendungen für Sach- und Dienstleistungen		45.848	69.692	45.778	45.475	45.552	45.631	45.631
14	-	Bilanzielle Abschreibungen		9.571	1.560	19.856	19.730	19.342	3.526	1.288
15	-	Transferaufwendungen								
16	-	Sonstige ordentliche Aufwendungen		85.873	192.223	165.710	168.585	168.780	168.980	168.979
17	**=**	**Ordentliche Aufwendungen**		**821.469**	**723.481**	**2.119.893**	**2.113.882**	**2.100.400**	**2.083.038**	**2.084.241**
18	**=**	**Ergebnis der laufenden Verwaltungstätigkeit** (=Zeilen 10 und 17)		**697.041**	**723.462**	**1.895.270**	**1.919.258**	**1.905.776**	**1.897.236**	**1.899.241**

		Teilergebnisplan	Ergebnis 2007	Ergebnis 2008	Ansatz 2009	Planung 2010	Planung 2011	Planung 2012	Planung 2013	Planung 2014
19	+	Finanzerträge								
20	-	Zinsen und sonstige Finanzaufwendungen								
21	**=**	**Finanzergebnis** (=Zeilen 19 und 20)								
22	**=**	**Ordentliches Ergebnis** (=Zeilen 18 und 21)		**697.041**	**723.462**	**1.895.270**	**1.919.258**	**1.905.776**	**1.897.236**	**1.899.241**
23	+	Außerordentliche Erträge								
24	-	Außerordentliche Aufwendungen								
25	**=**	**Außerordentliches Ergebnis** (=Zeilen 23 und 24)								
26	**=**	**Ergebnis vor internen Leistungsbeziehungen** (=Zeilen 22 und 25)		**697.041**	**723.462**	**1.895.270**	**1.919.258**	**1.905.776**	**1.897.236**	**1.899.241**
27	+	Erträge aus internen Leistungsbeziehungen		-895.845		-897.346	-897.346	-897.346	-897.346	-897.346
28	-	Aufwendungen aus internen Leistungsbeziehungen		321.446	115.764	479.745	467.341	469.441	470.232	470.523
29	**=**	**Ergebnis** (=Zeilen 26, 27 und 28)		**122.643**	**839.226**	**1.477.669**	**1.489.253**	**1.477.872**	**1.470.122**	**1.472.419**

Personalkennzahlen	Ergebnis 2007	Ergebnis 2008	Ansatz 2009	Planung 2010	Planung 2011	Planung 2012	Planung 2013	Planung 2014
Anzahl Mitarbeiter		27,50		37,02	34,99	34,99	34,99	34,99
Vollzeitkräfte		24,64	10,79	35,92	35,71	35,22	35,05	34,62
Stellenplan		28,45						

Produkt 1210010	**Auftragsstatistik**	**P-Verantwortliche(r): Herr Kaminski**

Produktklassifizierung	Externes Produkt (Fremdaufgabe)

Kurzbeschreibung des Produktes

Erhebung, Prüfung, Sammlung, Bereitstellung und Weitergabe von statistischen Daten gemäß den Vorgaben und Regelungen von Europäischer Union, Bund und Land (z. B. Landwirtschaftsstatistiken, Preisstatistiken, Volkszählung) einschließlich Mitwirkung/Unterstützung bei staatlichen Statistiken anderer Stellen.

Zielgruppen des Produktes

Landesamt für Datenverarbeitung und Statistik

Auftragsgrundlagen

Insbesondere BStatG, BaustatG, VolkszählungsG; AgrarG, PreisstatG

Produktziele

Produkt	1210010	Auftragsstatistik

Gesetzlich vorgeschriebene Statistiken müssen fristgerecht erbracht werden. Eine Ermittlung und Abbildung von Zielen und Zielkennzahlen ist daher nicht zweckmäßig.

Kennzahlen zur Zielerreichung		Ergebnis 2007	Ergebnis 2008	Ansatz 2009	Planung 2010	Planung 2011	Planung 2012	Planung 2013	Planung 2014
676B31 (ST)	Anzahl der Terminverfehlungen		0,01	4,00					

		Teilergebnisplan	Ergebnis 2007	Ergebnis 2008	Ansatz 2009	Planung 2010	Planung 2011	Planung 2012	Planung 2013	Planung 2014
1	+	Steuern und ähnliche Abgaben								
2	+	Zuwendungen und allgemeine Umlagen		-1	0	-17	-17	-17	-12	0
3	+	Sonstige Transfererträge								
4	+	Öffentlich-rechtliche Leistungsentgelte								
5	+	Privatrechtliche Leistungsentgelte								
6	+	Kostenerstattungen und Kostenumlagen			0					
7	+	Sonstige ordentliche Erträge		-1.613						
8	+	Aktivierte Eigenleistungen								
9	+/-	Bestandsveränderungen								
10	**=**	**Ordentliche Erträge**		**-1.614**	**0**	**-17**	**-17**	**-17**	**-12**	**0**
11	-	Personalaufwendungen		16.989	12.648	12.471	12.462	12.296	12.213	12.165
12	-	Versorgungsaufwendungen								
13	-	Aufwendungen für Sach- und Dienstleistungen		223	272	300	304	302	303	303
14	-	Bilanzielle Abschreibungen		119	42	75	72	66	30	16
15	-	Transferaufwendungen								
16	-	Sonstige ordentliche Aufwendungen		459	414	590	611	606	608	608
17	**=**	**Ordentliche Aufwendungen**		**17.790**	**13.375**	**13.437**	**13.449**	**13.270**	**13.153**	**13.091**
18	**=**	**Ergebnis der laufenden Verwaltungstätigkeit** (=Zeilen 10 und 17)		**16.176**	**13.375**	**13.420**	**13.432**	**13.254**	**13.141**	**13.090**

		Teilergebnisplan	Ergebnis 2007	Ergebnis 2008	Ansatz 2009	Planung 2010	Planung 2011	Planung 2012	Planung 2013	Planung 2014
19	+	Finanzerträge								
20	-	Zinsen und sonstige Finanzaufwendungen								
21	**=**	**Finanzergebnis** (=Zeilen 19 und 20)								
22	**=**	**Ordentliches Ergebnis** (=Zeilen 18 und 21)		**16.176**	**13.375**	**13.420**	**13.432**	**13.254**	**13.141**	**13.090**
23	+	Außerordentliche Erträge								
24	-	Außerordentliche Aufwendungen								
25	**=**	**Außerordentliches Ergebnis** (=Zeilen 23 und 24)								
26	**=**	**Ergebnis vor internen Leistungsbeziehungen** (=Zeilen 22 und 25)		**16.176**	**13.375**	**13.420**	**13.432**	**13.254**	**13.141**	**13.090**
27	+	Erträge aus internen Leistungsbeziehungen								
28	-	Aufwendungen aus internen Leistungsbeziehungen		4.035	2.343	3.470	3.620	3.534	3.537	3.534
29	**=**	**Ergebnis** (=Zeilen 26, 27 und 28)		**20.211**	**15.718**	**16.891**	**17.052**	**16.787**	**16.678**	**16.624**

Personalkennzahlen	Ergebnis 2007	Ergebnis 2008	Ansatz 2009	Planung 2010	Planung 2011	Planung 2012	Planung 2013	Planung 2014
Anzahl Mitarbeiter		0,21		0,26	0,27	0,26	0,26	0,26
Vollzeitkräfte		0,21	0,22	0,27	0,26	0,25	0,25	0,25
Stellenplan		0,22		0,42	0,42	0,42	0,42	0,42

Produkt 1210020	**Statistische Informationen**	**P-Verantwortliche(r): Herr Kaminski**

Produktklassifizierung	Serviceprodukt

Kurzbeschreibung des Produktes

Konzeption, Erhebung, Aufbereitung, Bereitstellung und Dokumentation einschließlich grafischer und kartografischer Darstellung von Kommunalstatistiken (u.a. Bevölkerungsstatistik bzw. -prognose sowie Wirtschafts- und Finanzstatistik) . Pflege und Weiterentwicklung des innergemeindlichen Raumbezugs-systems (kleinräumige Gliederung zur Darstellung von statistischen Bezirken, Wahlbezirken, Schulbezirken, Bezirkssozialdiensten, Sanierungsgebieten u. ä.)

Zielgruppen des Produktes

Rat und Gremien, Verwaltung und externe Kunden

Auftragsgrundlagen

Informationslieferung für Rat und Gremien, Auftraggeberanforderungen

Produktziele

Produkt	1210020	Statistische Informationen

Ziel	Bezeichnung
677D1	Schaffung einer gemeinsamen Datenbasis für das Bergische Städtedreieck zwecks eines verbesserten Services für die Kunden

Kennzahlen zur Zielerreichung		Ergebnis 2007	Ergebnis 2008	Ansatz 2009	Planung 2010	Planung 2011	Planung 2012	Planung 2013	Planung 2014
677B31 (%)	Termingerechte Umsetzung		50,00						
677B41 (%)	Termingerechte Umsetzung		100,00	100,00					
677B51 (%)	Termingerechte Umsetzung		85,00	100,00					
677D11 (%)	Umsetzung des Projektplanes zu 100%				100,00				

		Teilergebnisplan	Ergebnis 2007	Ergebnis 2008	Ansatz 2009	Planung 2010	Planung 2011	Planung 2012	Planung 2013	Planung 2014
1	+	Steuern und ähnliche Abgaben								
2	+	Zuwendungen und allgemeine Umlagen		-19	-2	-624	-624	-624	-463	-16
3	+	Sonstige Transfererträge								
4	+	Öffentlich-rechtliche Leistungsentgelte								
5	+	Privatrechtliche Leistungsentgelte								
6	+	Kostenerstattungen und Kostenumlagen			-7					
7	+	Sonstige ordentliche Erträge		-45.422	-2.000	-2.000	-2.000	-2.000	-2.000	-2.000
8	+	Aktivierte Eigenleistungen								
9	+/-	Bestandsveränderungen								
10	**=**	**Ordentliche Erträge**		**-45.441**	**-2.009**	**-2.624**	**-2.624**	**-2.624**	**-2.463**	**-2.016**
11	-	Personalaufwendungen		451.191	336.479	463.040	461.016	455.741	452.074	450.330
12	-	Versorgungsaufwendungen								
13	-	Aufwendungen für Sach- und Dienstleistungen		8.551	7.736	8.921	8.954	8.946	8.938	8.937
14	-	Bilanzielle Abschreibungen		3.180	1.106	2.646	2.465	2.301	1.105	580
15	-	Transferaufwendungen								
16	-	Sonstige ordentliche Aufwendungen		17.423	14.195	22.503	22.945	22.924	22.905	22.903
17	**=**	**Ordentliche Aufwendungen**		**480.345**	**359.516**	**497.111**	**495.380**	**489.912**	**485.023**	**482.750**
18	**=**	**Ergebnis der laufenden Verwaltungstätigkeit** (=Zeilen 10 und 17)		**434.904**	**357.507**	**494.486**	**492.756**	**487.288**	**482.560**	**480.733**

		Teilergebnisplan	Ergebnis 2007	Ergebnis 2008	Ansatz 2009	Planung 2010	Planung 2011	Planung 2012	Planung 2013	Planung 2014
19	+	Finanzerträge								
20	-	Zinsen und sonstige Finanzaufwendungen								
21	**=**	**Finanzergebnis** (=Zeilen 19 und 20)								
22	**=**	**Ordentliches Ergebnis** (=Zeilen 18 und 21)		**434.904**	**357.507**	**494.486**	**492.756**	**487.288**	**482.560**	**480.733**
23	+	Außerordentliche Erträge								
24	-	Außerordentliche Aufwendungen								
25	**=**	**Außerordentliches Ergebnis** (=Zeilen 23 und 24)								
26	**=**	**Ergebnis vor internen Leistungsbeziehungen** (=Zeilen 22 und 25)		**434.904**	**357.507**	**494.486**	**492.756**	**487.288**	**482.560**	**480.733**
27	+	Erträge aus internen Leistungsbeziehungen		-284.488	-227.917	-302.715	-302.715	-302.715	-302.715	-302.715
28	-	Aufwendungen aus internen Leistungsbeziehungen		113.490	63.629	95.260	96.564	95.799	94.667	94.567
29	**=**	**Ergebnis** (=Zeilen 26, 27 und 28)		**263.907**	**193.219**	**287.031**	**286.605**	**280.372**	**274.512**	**272.585**

Personalkennzahlen	Ergebnis 2007	Ergebnis 2008	Ansatz 2009	Planung 2010	Planung 2011	Planung 2012	Planung 2013	Planung 2014
Anzahl Mitarbeiter		5,81		7,68	7,68	7,57	7,46	7,46
Vollzeitkräfte		5,58	5,66	7,39	7,25	7,08	6,94	6,86
Stellenplan		6,43		11,25	11,25	11,25	11,25	11,25

Produkt 1211010	**Bundestagswahl**	**P-Verantwortliche(r): Herr Kaminski**

Produktklassifizierung	Externes Produkt (Fremdaufgabe)

Kurzbeschreibung des Produktes

Vorbereitung, Durchführung, Ergebnisermittlung und –präsentation der Bundestagswahl

Zielgruppen des Produktes

Bürger/-innen, Verwaltung und Politik

Auftragsgrundlagen

Das Bundeswahlgesetz und die Bundeswahlordnung bestimmen die Vorbereitung, Durchführung und Dokumentation dieser Wahl.

Produktziele

Produkt	**1211010**	**Bundestagswahl**

Bei der Bundestagswahl handelt es sich um eine gesetzlich vorgegebene Wahl, die ordnungsgemäße Ausführung ist selbstverständlich. Auf eine Ermittlung und Abbildung von Zielen und Zielkennzahlen wird daher verzichtet.

Kennzahlen zur Zielerreichung		Ergebnis 2007	Ergebnis 2008	Ansatz 2009	Planung 2010	Planung 2011	Planung 2012	Planung 2013	Planung 2014
678C21 (%)	Termingerechte Umsetzung		100,00						
678C31 (%)	Termingerechte Umsetzung			100,00					
678C41 (%)	Termingerechte Umsetzung			100,00					
678C51 (%)	Deckungsquote			100,00					

		Teilergebnisplan	Ergebnis 2007	Ergebnis 2008	Ansatz 2009	Planung 2010	Planung 2011	Planung 2012	Planung 2013	Planung 2014
1	+	Steuern und ähnliche Abgaben								
2	+	Zuwendungen und allgemeine Umlagen		-4	0					
3	+	Sonstige Transfererträge								
4	+	Öffentlich-rechtliche Leistungsentgelte								
5	+	Privatrechtliche Leistungsentgelte								
6	+	Kostenerstattungen und Kostenumlagen			-235.002				-310.000	
7	+	Sonstige ordentliche Erträge		-9.329						
8	+	Aktivierte Eigenleistungen								
9	+/-	Bestandsveränderungen								
10	**=**	**Ordentliche Erträge**		**-9.333**	**-235.002**				**-310.000**	
11	-	Personalaufwendungen		97.742	72.912					
12	-	Versorgungsaufwendungen								
13	-	Aufwendungen für Sach- und Dienstleistungen		1.515	250.816				265.000	
14	-	Bilanzielle Abschreibungen		699	241					
15	-	Transferaufwendungen								
16	-	Sonstige ordentliche Aufwendungen		3.072	2.734					
17	**=**	**Ordentliche Aufwendungen**		**103.029**	**326.704**				**265.000**	
18	**=**	**Ergebnis der laufenden Verwaltungstätigkeit** (=Zeilen 10 und 17)		**93.696**	**91.702**				**-45.000**	

		Teilergebnisplan	Ergebnis 2007	Ergebnis 2008	Ansatz 2009	Planung 2010	Planung 2011	Planung 2012	Planung 2013	Planung 2014
19	+	Finanzerträge								
20	-	Zinsen und sonstige Finanzaufwendungen								
21	**=**	**Finanzergebnis** (=Zeilen 19 und 20)								
22	**=**	**Ordentliches Ergebnis** (=Zeilen 18 und 21)		**93.696**	**91.702**				**-45.000**	
23	+	Außerordentliche Erträge								
24	-	Außerordentliche Aufwendungen								
25	**=**	**Außerordentliches Ergebnis** (=Zeilen 23 und 24)								
26	**=**	**Ergebnis vor internen Leistungsbeziehungen** (=Zeilen 22 und 25)		**93.696**	**91.702**				**-45.000**	
27	+	Erträge aus internen Leistungsbeziehungen								
28	-	Aufwendungen aus internen Leistungsbeziehungen		25.060	32.416				17.577	
29	**=**	**Ergebnis** (=Zeilen 26, 27 und 28)		**118.757**	**124.118**				**-27.423**	

Personalkennzahlen	Ergebnis 2007	Ergebnis 2008	Ansatz 2009	Planung 2010	Planung 2011	Planung 2012	Planung 2013	Planung 2014
Anzahl Mitarbeiter		1,34						
Vollzeitkräfte		1,31	1,32					
Stellenplan		1,51						

Produkt 1211020	**Europawahl**	**P-Verantwortliche(r): Herr Kaminski**

Produktklassifizierung	Externes Produkt (Fremdaufgabe)

Kurzbeschreibung des Produktes

Vorbereitung, Durchführung, Ergebnisermittlung und -präsentation der Europawahl

Zielgruppen des Produktes

Bürger/-innen, Verwaltung und Politik

Auftragsgrundlagen

Das Europa-/Europawahlgesetz und die Europa/-europawahlordnung bestimmen die Vorbereitung, Durchführung und Dokumentation dieser Wahl.

Produktziele

Produkt	**1211020**	**Europawahl**

Bei der Europawahl handelt es sich um eine gesetzlich vorgegebene Wahl, die ordnungsgemäße Ausführung ist selbstverständlich. Auf eine Ermittlung und Abbildung von Zielen und Zielkennzahlen wird daher verzichtet.

Kennzahlen zur Zielerreichung		Ergebnis 2007	Ergebnis 2008	Ansatz 2009	Planung 2010	Planung 2011	Planung 2012	Planung 2013	Planung 2014
679C31 (%)	Termingerechte Umsetzung			100,00					
679C41 (%)	Termingerechte Umsetzung			100,00					
679C51 (%)	Deckungsquote			100,00					

Haushaltsplan 2010 / 2011 **401 Allgemeine Dienste**

Stadtverwaltung Wuppertal **1.12.11.02 Europawahl**

		Teilergebnisplan	Ergebnis 2007	Ergebnis 2008	Ansatz 2009	Planung 2010	Planung 2011	Planung 2012	Planung 2013	Planung 2014
1	+	Steuern und ähnliche Abgaben								
2	+	Zuwendungen und allgemeine Umlagen		-4	0					
3	+	Sonstige Transfererträge								
4	+	Öffentlich-rechtliche Leistungsentgelte								
5	+	Privatrechtliche Leistungsentgelte								
6	+	Kostenerstattungen und Kostenumlagen			-284.002					-280.000
7	+	Sonstige ordentliche Erträge		-9.329						
8	+	Aktivierte Eigenleistungen								
9	+/-	Bestandsveränderungen								
10	**=**	**Ordentliche Erträge**		**-9.333**	**-284.002**					**-280.000**
11	-	Personalaufwendungen		97.742	72.912					
12	-	Versorgungsaufwendungen								
13	-	Aufwendungen für Sach- und Dienstleistungen		1.515	212.816					220.000
14	-	Bilanzielle Abschreibungen		699	241					
15	-	Transferaufwendungen								
16	-	Sonstige ordentliche Aufwendungen		3.072	2.734					
17	**=**	**Ordentliche Aufwendungen**		**103.029**	**288.704**					**220.000**
18	**=**	**Ergebnis der laufenden Verwaltungstätigkeit** (=Zeilen 10 und 17)		**93.696**	**4.702**					**-60.000**

		Teilergebnisplan	Ergebnis 2007	Ergebnis 2008	Ansatz 2009	Planung 2010	Planung 2011	Planung 2012	Planung 2013	Planung 2014
19	+	Finanzerträge								
20	-	Zinsen und sonstige Finanzaufwendungen								
21	**=**	**Finanzergebnis** (=Zeilen 19 und 20)								
22	**=**	**Ordentliches Ergebnis** (=Zeilen 18 und 21)		**93.696**	**4.702**					**-60.000**
23	+	Außerordentliche Erträge								
24	-	Außerordentliche Aufwendungen								
25	**=**	**Außerordentliches Ergebnis** (=Zeilen 23 und 24)								
26	**=**	**Ergebnis vor internen Leistungsbeziehungen** (=Zeilen 22 und 25)		**93.696**	**4.702**					**-60.000**
27	+	Erträge aus internen Leistungsbeziehungen								
28	-	Aufwendungen aus internen Leistungsbeziehungen		23.270	29.659	1.056	1.056	1.056	1.056	15.656
29	**=**	**Ergebnis** (=Zeilen 26, 27 und 28)		**116.966**	**34.360**	**1.056**	**1.056**	**1.056**	**1.056**	**-44.344**

Personalkennzahlen	Ergebnis 2007	Ergebnis 2008	Ansatz 2009	Planung 2010	Planung 2011	Planung 2012	Planung 2013	Planung 2014
Anzahl Mitarbeiter		1,34						
Vollzeitkräfte		1,31	1,32					
Stellenplan		1,51						

Produkt 1211030	**Kommunalwahl**	**P-Verantwortliche(r): Herr Kaminski**

Produktklassifizierung	Externes Produkt (Pflichtaufgabe)

Kurzbeschreibung des Produktes

Vorbereitung, Durchführung, Ergebnisermittlung und -präsentation der Kommunalwahl

Zielgruppen des Produktes

Bürger/-innen, Verwaltung und Politik

Auftragsgrundlagen

Das Kommunalwahlgesetz und die Kommunalwahlordnung bestimmen die Vorbereitung, Durchführung und Dokumentation dieser Wahl.

Produktziele

Produkt	**1211030**	**Kommunalwahl**

Bei der Kommunalwahl handelt es sich um eine gesetzlich vorgegebene Wahl, die ordnungsgemäße Ausführung ist selbstverständlich. Auf eine Ermittlung und Abbildung von Zielen und Zielkennzahlen wird daher verzichtet.

Kennzahlen zur Zielerreichung		Ergebnis 2007	Ergebnis 2008	Ansatz 2009	Planung 2010	Planung 2011	Planung 2012	Planung 2013	Planung 2014
680C21 (%)	Termingerechte Umsetzung		100,00						
680C31 (%)	Termingerechte Umsetzung			100,00					
680C41 (%)	Termingerechte Umsetzung			100,00					
680C51 (%)	Budgeteinhaltung in %			100,00					

Haushaltsplan 2010 / 2011 **401 Allgemeine Dienste**

Stadtverwaltung Wuppertal **1.12.11.03 Kommunalwahl**

		Teilergebnisplan	Ergebnis 2007	Ergebnis 2008	Ansatz 2009	Planung 2010	Planung 2011	Planung 2012	Planung 2013	Planung 2014
1	+	Steuern und ähnliche Abgaben								
2	+	Zuwendungen und allgemeine Umlagen		-4	0					
3	+	Sonstige Transfererträge								
4	+	Öffentlich-rechtliche Leistungsentgelte								
5	+	Privatrechtliche Leistungsentgelte								
6	+	Kostenerstattungen und Kostenumlagen			-2					
7	+	Sonstige ordentliche Erträge		-9.322						
8	+	Aktivierte Eigenleistungen								
9	+/-	Bestandsveränderungen								
10	**=**	**Ordentliche Erträge**		**-9.326**	**-2**					
11	-	Personalaufwendungen		97.695	72.874					
12	-	Versorgungsaufwendungen								
13	-	Aufwendungen für Sach- und Dienstleistungen		1.514	285.813					260.000
14	-	Bilanzielle Abschreibungen		698	240					
15	-	Transferaufwendungen								
16	-	Sonstige ordentliche Aufwendungen		3.087	2.726					
17	**=**	**Ordentliche Aufwendungen**		**102.993**	**361.653**					**260.000**
18	**=**	**Ergebnis der laufenden Verwaltungstätigkeit** (=Zeilen 10 und 17)		**93.667**	**361.651**					**260.000**

		Teilergebnisplan	Ergebnis 2007	Ergebnis 2008	Ansatz 2009	Planung 2010	Planung 2011	Planung 2012	Planung 2013	Planung 2014
19	+	Finanzerträge								
20	-	Zinsen und sonstige Finanzaufwendungen								
21	**=**	**Finanzergebnis** (=Zeilen 19 und 20)								
22	**=**	**Ordentliches Ergebnis** (=Zeilen 18 und 21)		**93.667**	**361.651**					**260.000**
23	+	Außerordentliche Erträge								
24	-	Außerordentliche Aufwendungen								
25	**=**	**Außerordentliches Ergebnis** (=Zeilen 23 und 24)								
26	**=**	**Ergebnis vor internen Leistungsbeziehungen** (=Zeilen 22 und 25)		**93.667**	**361.651**					**260.000**
27	+	Erträge aus internen Leistungsbeziehungen								
28	-	Aufwendungen aus internen Leistungsbeziehungen		25.080	34.883	264	264	264	264	17.518
29	**=**	**Ergebnis** (=Zeilen 26, 27 und 28)		**118.747**	**396.534**	**264**	**264**	**264**	**264**	**277.518**

Personalkennzahlen	Ergebnis 2007	Ergebnis 2008	Ansatz 2009	Planung 2010	Planung 2011	Planung 2012	Planung 2013	Planung 2014
Anzahl Mitarbeiter		1,34						
Vollzeitkräfte		1,31	1,32					
Stellenplan		1,51						

Produkt 1211040	**Landtagswahl**	**P-Verantwortliche(r): Herr Kaminski**

Produktklassifizierung	Externes Produkt (Fremdaufgabe)

Kurzbeschreibung des Produktes

Vorbereitung, Durchführung, Ergebnisermittlung und -präsentation der Landtagswahl

Zielgruppen des Produktes

Bürger/-innen, Verwaltung und Politik

Auftragsgrundlagen

Das Landeswahlgesetz und die Landeswahlordnung bestimmen die Vorbereitung, Durchführung und Dokumentation dieser Wahl.

Produktziele

Produkt	1211040	Landtagswahl

Bei der Landtagswahl handelt es sich um eine gesetzlich vorgegebene Wahl, die ordnungsgemäße Ausführung ist selbstverständlich. Auf eine Ermittlung und Abbildung von Zielen und Zielkennzahlen wird daher verzichtet.

Kennzahlen zur Zielerreichung		Ergebnis 2007	Ergebnis 2008	Ansatz 2009	Planung 2010	Planung 2011	Planung 2012	Planung 2013	Planung 2014
681D21 (%)	Termingerechte Umsetzung			100,00					

		Teilergebnisplan	Ergebnis 2007	Ergebnis 2008	Ansatz 2009	Planung 2010	Planung 2011	Planung 2012	Planung 2013	Planung 2014
1	+	Steuern und ähnliche Abgaben								
2	+	Zuwendungen und allgemeine Umlagen				-184	-184	-184	-136	-5
3	+	Sonstige Transfererträge								
4	+	Öffentlich-rechtliche Leistungsentgelte								
5	+	Privatrechtliche Leistungsentgelte								
6	+	Kostenerstattungen und Kostenumlagen				-240.000				
7	+	Sonstige ordentliche Erträge								
8	+	Aktivierte Eigenleistungen								
9	+/-	Bestandsveränderungen								
10	**=**	**Ordentliche Erträge**				**-240.184**	**-184**	**-184**	**-136**	**-5**
11	-	Personalaufwendungen				135.634	135.024	133.476	132.401	131.892
12	-	Versorgungsaufwendungen								
13	-	Aufwendungen für Sach- und Dienstleistungen				215.763	2.772	2.769	2.767	2.767
14	-	Bilanzielle Abschreibungen				763	709	663	324	169
15	-	Transferaufwendungen								
16	-	Sonstige ordentliche Aufwendungen				5.377	5.513	5.507	5.502	5.501
17	**=**	**Ordentliche Aufwendungen**				**357.537**	**144.018**	**142.416**	**140.994**	**140.330**
18	**=**	**Ergebnis der laufenden Verwaltungstätigkeit** (=Zeilen 10 und 17)				**117.354**	**143.834**	**142.233**	**140.858**	**140.325**

		Teilergebnisplan	Ergebnis 2007	Ergebnis 2008	Ansatz 2009	Planung 2010	Planung 2011	Planung 2012	Planung 2013	Planung 2014
19	+	Finanzerträge								
20	-	Zinsen und sonstige Finanzaufwendungen								
21	**=**	**Finanzergebnis** (=Zeilen 19 und 20)								
22	**=**	**Ordentliches Ergebnis** (=Zeilen 18 und 21)				**117.354**	**143.834**	**142.233**	**140.858**	**140.325**
23	+	Außerordentliche Erträge								
24	-	Außerordentliche Aufwendungen								
25	**=**	**Außerordentliches Ergebnis** (=Zeilen 23 und 24)								
26	**=**	**Ergebnis vor internen Leistungsbeziehungen** (=Zeilen 22 und 25)				**117.354**	**143.834**	**142.233**	**140.858**	**140.325**
27	+	Erträge aus internen Leistungsbeziehungen								
28	-	Aufwendungen aus internen Leistungsbeziehungen				43.472	29.505	29.272	28.932	28.903
29	**=**	**Ergebnis** (=Zeilen 26, 27 und 28)				**160.825**	**173.339**	**171.505**	**169.790**	**169.228**

Personalkennzahlen	Ergebnis 2007	Ergebnis 2008	Ansatz 2009	Planung 2010	Planung 2011	Planung 2012	Planung 2013	Planung 2014
Anzahl Mitarbeiter				2,09	2,09	2,06	2,03	2,03
Vollzeitkräfte				2,08	2,03	1,98	1,95	1,93
Stellenplan				3,15	3,15	3,15	3,15	3,15

Produkt 1211050	**Sonstige Wahlen und sonstige Abstimmungen**	**P-Verantwortliche(r): Herr Kaminski**

Produktklassifizierung	Externes Produkt (Pflichtaufgabe)

Kurzbeschreibung des Produktes

Beratung, Vorbereitung, Durchführung, Ergebnisermittlung und -präsentation bei der Wahl der Mitglieder des Migrationsausschusses, bei Bürgerbegehren und Bürgerentscheiden. Unterstützung bei der Durchführung von Volksinitiativen sowie die Erstellung von Vorschlagslisten für die Schöffenwahl.

Zielgruppen des Produktes

Bürger/-innen, Verwaltung und Politik

Auftragsgrundlagen

GO, Kommunalwahlgesetz, Kommunalwahlordnung, Volksinitiativegesetz, Gerichtsverfassungsgesetz

Produktziele

Produkt	**1211050**	**Sonstige Wahlen und sonstige Abstimmungen**

Der Eintritt einer sonstigen Wahl bzw. einer Abstimmung ist nicht vorhersehbar. Daher können Ziele und Zielkennzahlen derzeit (ohne konkreten Bezug) nicht formuliert werden.

		Teilergebnisplan	Ergebnis 2007	Ergebnis 2008	Ansatz 2009	Planung 2010	Planung 2011	Planung 2012	Planung 2013	Planung 2014
1	+	Steuern und ähnliche Abgaben								
2	+	Zuwendungen und allgemeine Umlagen				-34	-34	-34	-25	-1
3	+	Sonstige Transfererträge								
4	+	Öffentlich-rechtliche Leistungsentgelte								
5	+	Privatrechtliche Leistungsentgelte								
6	+	Kostenerstattungen und Kostenumlagen								
7	+	Sonstige ordentliche Erträge		-60						
8	+	Aktivierte Eigenleistungen								
9	+/-	Bestandsveränderungen								
10	**=**	**Ordentliche Erträge**		**-60**		**-34**	**-34**	**-34**	**-25**	**-1**
11	-	Personalaufwendungen				24.918	24.810	24.550	24.337	24.244
12	-	Versorgungsaufwendungen								
13	-	Aufwendungen für Sach- und Dienstleistungen		517	15.000	45.539	541	542	540	540
14	-	Bilanzielle Abschreibungen				142	133	125	59	31
15	-	Transferaufwendungen								
16	-	Sonstige ordentliche Aufwendungen				1.051	1.077	1.079	1.076	1.076
17	**=**	**Ordentliche Aufwendungen**		**517**	**15.000**	**71.650**	**26.560**	**26.296**	**26.013**	**25.891**
18	**=**	**Ergebnis der laufenden Verwaltungstätigkeit** (=Zeilen 10 und 17)		**457**	**15.000**	**71.616**	**26.527**	**26.263**	**25.988**	**25.890**

		Teilergebnisplan	**Ergebnis 2007**	**Ergebnis 2008**	**Ansatz 2009**	**Planung 2010**	**Planung 2011**	**Planung 2012**	**Planung 2013**	**Planung 2014**
19	+	Finanzerträge								
20	-	Zinsen und sonstige Finanzaufwendungen								
21	**=**	**Finanzergebnis** (=Zeilen 19 und 20)								
22	**=**	**Ordentliches Ergebnis** (=Zeilen 18 und 21)		**457**	**15.000**	**71.616**	**26.527**	**26.263**	**25.988**	**25.890**
23	+	Außerordentliche Erträge								
24	-	Außerordentliche Aufwendungen								
25	**=**	**Außerordentliches Ergebnis** (=Zeilen 23 und 24)								
26	**=**	**Ergebnis vor internen Leistungsbeziehungen** (=Zeilen 22 und 25)		**457**	**15.000**	**71.616**	**26.527**	**26.263**	**25.988**	**25.890**
27	+	Erträge aus internen Leistungsbeziehungen								
28	-	Aufwendungen aus internen Leistungsbeziehungen		610	1.089	9.221	6.266	6.283	6.178	6.172
29	**=**	**Ergebnis** (=Zeilen 26, 27 und 28)		**1.067**	**16.089**	**80.837**	**32.793**	**32.546**	**32.166**	**32.062**

Personalkennzahlen	**Ergebnis 2007**	**Ergebnis 2008**	**Ansatz 2009**	**Planung 2010**	**Planung 2011**	**Planung 2012**	**Planung 2013**	**Planung 2014**
Anzahl Mitarbeiter				0,42	0,42	0,42	0,41	0,41
Vollzeitkräfte				0,40	0,40	0,39	0,39	0,38
Stellenplan				0,63	0,63	0,63	0,63	0,63

Stadtbetrieb 402 **Informations- und Kommunikationssysteme** **Leitung: Herr Dr. Weidemann**

Produktbereich		Produktgruppe		Produkt	
11	Innere Verwaltung	1117	Technikunterstützte Informationsverarbeitung	**1117010** **1117020** **1117030**	**Informationstechnische Infrastruktur** **Rechenzentrum** **Client Management und Consulting**
		1129	Zentrale IuK-Bewirtschaftung	**1129010**	**Zentrale IuK-Bewirtschaftung***

* Die Produktgruppe und das Produkt entfallen ab 2010. Nähere Hinweise können der jeweiligen Produktgruppen- bzw. Produktbeschreibung entnommen werden.

Produkt 1117010	**Informationstechnische Infrastruktur**	**P-Verantwortliche(r): Herr Dr. Weidemann**

Produktklassifizierung	Serviceprodukt

Kurzbeschreibung des Produktes

Bereitstellung und Erhaltung der Funktionsfähigkeit

- der Daten-, Sprach- und Systembetreibernetzwerke
- von Netzdiensten für die Anwender in den Fachbereichen

Sicherstellung der bedarfsgerechten kommunikationstechnischen Grundversorgung

- Bereitstellung der verwaltungsweiten TK-Infrastruktur einschließlich Mobiltelefonie

Zielgruppen des Produktes

- alle Ressorts und Stadtbetriebe
- städt. Eigenbetriebe
- städt. Eigengesellschaften
- kommunale Kooperationen
- Sparkasse, WSW, Versatel, Uni Wuppertal u. a.

Auftragsgrundlagen

- Umsetzung der vom IuK-Beauftragten vorgeschlagenen und von den Gremien beschlossenen IuK-Strategie der Verwaltung
- Leistungsvereinbarungen mit den Ressorts, Stadt- und Eigenbetrieben der Verwaltung
- Leistungsvereinbarungen im Rahmen der interkommunalen Zusammenarbeit
- Aufträge externer Kunden (Sparkasse, WSW, Versatel, Uni Wuppertal u. a.)

Produktziele

Produkt	1117010	Informationstechnische Infrastruktur

Das Produkt Informationstechnische Infrastruktur ist in folgende Teilprodukte unterteilt:

- Basisdienste
- Mehrwertdienste
- BGA - Basisdienste
- BGA - Mehrwertdienste

mit eigenen Kostenstellen.

Ziel	Bezeichnung
642D1	Einhaltung der zugesagten Entstörzeiten für die Infrastruktur
642D2	Optimierung der Daten-/Sprachnetze

Kennzahlen zur Zielerreichung		Ergebnis 2007	Ergebnis 2008	Ansatz 2009	Planung 2010	Planung 2011	Planung 2012	Planung 2013	Planung 2014
642B11 (%O)	Anteil d. Kundenbeschw. b.d. SB-Leitung			5,00					
642B12 (%)	Anteil d. Störungsbeseitig. innerh. 24 h		84,13	85,00					
642B31 (%)	Auschöpfungsgrad d Bud.rahmens d Investm		100,00	100,00					
642B41 (%)	Einhalten Zeitvorg. bei abgest. Auftr.		103,25	90,00					
642D11 (%)	Anteil fristgerechte Störungsbeseitigung				80,00	80,00	80,00	80,00	80,00
642D21 (%)	Verfügbarkeit der zentralen Netzsysteme				98,50	98,50	98,50	98,50	98,50

		Teilergebnisplan	Ergebnis 2007	Ergebnis 2008	Ansatz 2009	Planung 2010	Planung 2011	Planung 2012	Planung 2013	Planung 2014
1	+	Steuern und ähnliche Abgaben								
2	+	Zuwendungen und allgemeine Umlagen		-76.846		-23.448	-23.448	-23.448	-17.541	-5.099
3	+	Sonstige Transfererträge								
4	+	Öffentlich-rechtliche Leistungsentgelte		-150	-2.350					
5	+	Privatrechtliche Leistungsentgelte		-451.525	-500.000	-460.000	-460.000	-460.000	-460.000	-460.000
6	+	Kostenerstattungen und Kostenumlagen		-1.176.883	-1.340.550	-948.308	-948.308	-948.308	-948.308	-948.308
7	+	Sonstige ordentliche Erträge		-40.934						
8	+	Aktivierte Eigenleistungen								
9	+/-	Bestandsveränderungen								
10	**=**	**Ordentliche Erträge**		**-1.746.338**	**-1.842.900**	**-1.431.756**	**-1.431.756**	**-1.431.756**	**-1.425.849**	**-1.413.407**
11	-	Personalaufwendungen		2.183.260	2.621.629	1.903.544	1.914.672	1.914.986	1.925.712	1.935.533
12	-	Versorgungsaufwendungen								
13	-	Aufwendungen für Sach- und Dienstleistungen		505.216	835.711	503.726	467.932	467.932	467.932	467.932
14	-	Bilanzielle Abschreibungen		1.083.997	837.745	885.134	811.571	1.656.569	603.959	520.111
15	-	Transferaufwendungen								
16	-	Sonstige ordentliche Aufwendungen		1.301.154	188.266	1.230.683	1.217.133	1.217.133	1.217.133	1.217.133
17	**=**	**Ordentliche Aufwendungen**		**5.073.626**	**4.483.351**	**4.523.087**	**4.411.307**	**5.256.619**	**4.214.736**	**4.140.708**
18	**=**	**Ergebnis der laufenden Verwaltungstätigkeit** (=Zeilen 10 und 17)		**3.327.288**	**2.640.451**	**3.091.331**	**2.979.551**	**3.824.863**	**2.788.886**	**2.727.301**

		Teilergebnisplan	Ergebnis 2007	Ergebnis 2008	Ansatz 2009	Planung 2010	Planung 2011	Planung 2012	Planung 2013	Planung 2014
19	+	Finanzerträge								
20	-	Zinsen und sonstige Finanzaufwendungen								
21	**=**	**Finanzergebnis** (=Zeilen 19 und 20)								
22	**=**	**Ordentliches Ergebnis** (=Zeilen 18 und 21)		**3.327.288**	**2.640.451**	**3.091.331**	**2.979.551**	**3.824.863**	**2.788.886**	**2.727.301**
23	+	Außerordentliche Erträge								
24	-	Außerordentliche Aufwendungen								
25	**=**	**Außerordentliches Ergebnis** (=Zeilen 23 und 24)								
26	**=**	**Ergebnis vor internen Leistungsbeziehungen** (=Zeilen 22 und 25)		**3.327.288**	**2.640.451**	**3.091.331**	**2.979.551**	**3.824.863**	**2.788.886**	**2.727.301**
27	+	Erträge aus internen Leistungsbeziehungen		-4.421.506	-3.955.668	-4.396.464	-4.396.464	-4.396.464	-4.396.464	-4.396.464
28	-	Aufwendungen aus internen Leistungsbeziehungen		540.190	310.659	225.149	224.201	224.004	221.842	222.573
29	**=**	**Ergebnis** (=Zeilen 26, 27 und 28)		**-554.028**	**-1.004.559**	**-1.079.984**	**-1.192.712**	**-347.598**	**-1.385.736**	**-1.446.590**

Personalkennzahlen	Ergebnis 2007	Ergebnis 2008	Ansatz 2009	Planung 2010	Planung 2011	Planung 2012	Planung 2013	Planung 2014
Anzahl Mitarbeiter		35,53		35,28	35,28	35,28	35,28	35,28
Vollzeitkräfte		35,21	49,71	33,98	33,57	32,98	32,62	32,24
Stellenplan		46,04		38,78	38,78	38,78	38,78	38,78

Produkt 1117020	**Rechenzentrum**	**P-Verantwortliche(r): Herr Dr. Weidemann**

Produktklassifizierung	Serviceprodukt

Kurzbeschreibung des Produktes

- Betrieb eines abgesicherten Rechenzentrums mit den Teilaufgaben Serverbereitstellung, Serverbetrieb, Datenhaltung, Datensicherung und Datenbank-Administration
- Bereitstellung von Druckdiensten mit den Teilaufgaben Formularerstellung, Drucken und Vervielfältigen, Beauftragung von Fremddrucken, Nachbearbeitung und Versand
- Entwicklung, Bereitstellung und Betrieb von Fachanwendungen und verwaltungsweit genutzten Anwendungen und Diensten im Netz der Stadtverwaltung Wuppertal

Zielgruppen des Produktes

- alle Ressorts und Stadtbetriebe
- städt. Eigenbetriebe
- städt. Eigengesellschaften
- kommunale Kooperationen

Auftragsgrundlagen

- Umsetzung der vom IuK-Beauftragten vorgeschlagenen und von den Gremien beschlossenen IuK-Strategie der Verwaltung
- Leistungsvereinbarungen mit den Ressorts, Stadt- und Eigenbetrieben der Verwaltung
- Leistungsvereinbarungen im Rahmen der interkommunalen Zusammenarbeit

Produktziele

Produkt	**1117020**	**Rechenzentrum**

Das Produkt Rechenzentrum ist in folgende Teilprodukte unterteilt:

- Druckdienste
- Serverbetrieb
- Anwendungsbetrieb

mit eigenen Kostenstellen.

Ziel	**Bezeichnung**
643D1	Einhaltung der zugesagten Entstörzeiten für die Anwendungen
643D2	Optimierung des zentralen Serverbetriebs im Rechenzentrum
643D3	Optimierung des zentralen Anwendungsbetriebs

Kennzahlen zur Zielerreichung		Ergebnis 2007	Ergebnis 2008	Ansatz 2009	Planung 2010	Planung 2011	Planung 2012	Planung 2013	Planung 2014
643B11 (%O)	Anteil d. Kundenbeschw. b.d. SB-Leitung			5,00					
643B31 (%)	Auschöpfungsgrad d Bud.rahmens d Investm		75,00						
643B41 (%)	Jährl Verfügbarkeit d. zentralen Systeme		98,00	95,00					
643B42 (%)	Anteil d. paketierten Fachanwendungen		80,00	80,00					
643D11 (%)	Anteil fristgerechte Störungsbeseitigung				80,00	80,00	80,00	80,00	80,00
643D21 (%)	Verfügbarkeit haupts. Produktionsserver				99,00	99,00	99,00	99,00	99,00
643D31 (%)	Verfügbarkeit der zentralen Anwendungen				97,50	97,50	97,50	97,50	97,50

Haushaltsplan 2010 / 2011 **402 Informations- u. Kommunikationssyst.**

Stadtverwaltung Wuppertal **1.11.17.02 Rechenzentrum**

		Teilergebnisplan	Ergebnis 2007	Ergebnis 2008	Ansatz 2009	Planung 2010	Planung 2011	Planung 2012	Planung 2013	Planung 2014
1	+	Steuern und ähnliche Abgaben								
2	+	Zuwendungen und allgemeine Umlagen		-56.331	-34	-92.873	-92.842	-92.835	-72.626	-207
3	+	Sonstige Transfererträge								
4	+	Öffentlich-rechtliche Leistungsentgelte		-3.871	-4.700	-5.000	-5.000	-5.000	-5.000	-5.000
5	+	Privatrechtliche Leistungsentgelte		-2.206						
6	+	Kostenerstattungen und Kostenumlagen		-305.827	-137.144	-446.486	-446.486	-446.486	-446.486	-446.486
7	+	Sonstige ordentliche Erträge		-204.155						
8	+	Aktivierte Eigenleistungen								
9	+/-	Bestandsveränderungen								
10	**=**	**Ordentliche Erträge**		**-572.390**	**-141.878**	**-544.359**	**-544.328**	**-544.321**	**-524.112**	**-451.693**
11	-	Personalaufwendungen		3.057.481	2.726.145	3.192.716	3.207.972	3.207.400	3.219.472	3.224.630
12	-	Versorgungsaufwendungen								
13	-	Aufwendungen für Sach- und Dienstleistungen		1.687.493	1.198.823	1.869.660	1.937.672	1.937.672	1.937.672	1.937.672
14	-	Bilanzielle Abschreibungen		373.687	241.643	318.999	258.311	174.970	127.240	16.440
15	-	Transferaufwendungen								
16	-	Sonstige ordentliche Aufwendungen		743.625	1.078.398	639.016	593.816	593.816	593.816	593.816
17	**=**	**Ordentliche Aufwendungen**		**5.862.286**	**5.245.008**	**6.020.390**	**5.997.771**	**5.913.860**	**5.878.201**	**5.772.559**
18	**=**	**Ergebnis der laufenden Verwaltungstätigkeit** (=Zeilen 10 und 17)		**5.289.897**	**5.103.130**	**5.476.031**	**5.453.444**	**5.369.538**	**5.354.089**	**5.320.866**

		Teilergebnisplan	Ergebnis 2007	Ergebnis 2008	Ansatz 2009	Planung 2010	Planung 2011	Planung 2012	Planung 2013	Planung 2014
19	+	Finanzerträge								
20	-	Zinsen und sonstige Finanzaufwendungen								
21	**=**	**Finanzergebnis** (=Zeilen 19 und 20)								
22	**=**	**Ordentliches Ergebnis** (=Zeilen 18 und 21)		**5.289.897**	**5.103.130**	**5.476.031**	**5.453.444**	**5.369.538**	**5.354.089**	**5.320.866**
23	+	Außerordentliche Erträge								
24	-	Außerordentliche Aufwendungen								
25	**=**	**Außerordentliches Ergebnis** (=Zeilen 23 und 24)								
26	**=**	**Ergebnis vor internen Leistungsbeziehungen** (=Zeilen 22 und 25)		**5.289.897**	**5.103.130**	**5.476.031**	**5.453.444**	**5.369.538**	**5.354.089**	**5.320.866**
27	+	Erträge aus internen Leistungsbeziehungen		-4.885.683	-4.367.004	-4.656.576	-4.656.576	-4.656.576	-4.656.576	-4.656.576
28	-	Aufwendungen aus internen Leistungsbeziehungen		622.801	346.242	429.918	437.065	436.218	430.816	431.329
29	**=**	**Ergebnis** (=Zeilen 26, 27 und 28)		**1.027.015**	**1.082.368**	**1.249.373**	**1.233.932**	**1.149.181**	**1.128.329**	**1.095.618**

Personalkennzahlen	Ergebnis 2007	Ergebnis 2008	Ansatz 2009	Planung 2010	Planung 2011	Planung 2012	Planung 2013	Planung 2014
Anzahl Mitarbeiter		50,51		52,24	51,24	51,24	51,24	51,24
Vollzeitkräfte		49,76	49,57	51,42	50,79	49,89	49,31	48,79
Stellenplan		53,02		53,78	53,78	53,78	53,78	53,78

Produkt 1117030	**Client Management und Consulting**	**P-Verantwortliche(r): Herr Dr. Weidemann**

Produktklassifizierung	Serviceprodukt

Kurzbeschreibung des Produktes

- User-Help-Desk (Hotline) für alle IuK-Störungen und Anfragen
- Vor-Ort-Benutzerservice für Arbeitsplatz-Endgeräte, Erstinstallation, Unterstützung und Wiederherstellung der Betriebsbereitschaft
- Zentrales System-Management zur standardisierten Softwareverteilung, Lizenzmanagement, Patchmanagement und technischen Inventarisierung
- Consulting mit den Themenschwerpunkten IT-Projektmanagement, Konzepterstellung, Kundenbereichsbetreuung

Zielgruppen des Produktes

- alle Ressorts und Stadtbetriebe
- städt. Eigenbetriebe
- städt. Eigengesellschaften
- Kooperationen

Auftragsgrundlagen

- Umsetzung der vom IuK-Beauftragten vorgeschlagenen und von den Gremien beschlossenen IuK-Strategie der Verwaltung
- Leistungsvereinbarungen mit den Ressorts, Stadt- und Eigenbetrieben der Verwaltung

Produktziele

Produkt	1117030	Client Management und Consulting

- Verwaltungsweit einheitliche Unterstützung aller DV-Endanwender der Verwaltung
- Umsetzung der IuK-Standards in der Verwaltung
- Unterstützung der Endanwender in der Anwendung von IuK-Standards

Ziel	Bezeichnung
644D1	Einhaltung der zugesagten Entstörungszeiten für Endgeräte (gemäß der Verfügung: Betreuung der Standard-IT-Arbeitsplatzausstattung vom 11.4.2007)
644D2	Verbesserung der Erstlösungsquote im User-Helpdesk

Kennzahlen zur Zielerreichung		Ergebnis 2007	Ergebnis 2008	Ansatz 2009	Planung 2010	Planung 2011	Planung 2012	Planung 2013	Planung 2014
644B11 (%O)	Anteil d. Kundenbeschw. b.d. SB-Leitung		7,00	5,00					
644B12 (%)	Anteil d. Störungsbeseitig. innerh. 24 h		85,99	85,00					
644B31 (ST)	Zahl d. über SMS neu aufgesetzen Systeme		85,58	80,00					
644B41 (%)	Anteil der im SMS inventar. Systeme		105,16	90,00					
644D11 (%)	Anteil fristgerechte Störungsbeseitigung				80,00	80,00	80,00	80,00	80,00
644D21 (%)	Anteil durch UHD direkt gelös. Störungen				27,00	30,00	30,00	30,00	30,00

		Teilergebnisplan	Ergebnis 2007	Ergebnis 2008	Ansatz 2009	Planung 2010	Planung 2011	Planung 2012	Planung 2013	Planung 2014
1	+	Steuern und ähnliche Abgaben								
2	+	Zuwendungen und allgemeine Umlagen		-123.998		-205.071	-202.516	-165.172	-67.311	-797
3	+	Sonstige Transfererträge								
4	+	Öffentlich-rechtliche Leistungsentgelte				-758	-741	-563	-449	
5	+	Privatrechtliche Leistungsentgelte								
6	+	Kostenerstattungen und Kostenumlagen		-226.978	-35.405	-239.206	-239.206	-239.206	-239.206	-239.206
7	+	Sonstige ordentliche Erträge		-119.642						
8	+	Aktivierte Eigenleistungen								
9	+/-	Bestandsveränderungen								
10	**=**	**Ordentliche Erträge**		**-470.618**	**-35.405**	**-445.034**	**-442.463**	**-404.941**	**-306.966**	**-240.003**
11	-	Personalaufwendungen		1.938.166	1.417.039	2.462.823	2.476.642	2.476.739	2.488.472	2.496.874
12	-	Versorgungsaufwendungen								
13	-	Aufwendungen für Sach- und Dienstleistungen		150.464	99.072	245.341	238.012	238.012	238.012	238.012
14	-	Bilanzielle Abschreibungen		276.291	85.622	369.721	295.845	219.712	116.707	1.880
15	-	Transferaufwendungen								
16	-	Sonstige ordentliche Aufwendungen		140.633	119.180	182.449	173.999	173.999	173.999	173.999
17	**=**	**Ordentliche Aufwendungen**		**2.505.553**	**1.720.912**	**3.260.334**	**3.184.497**	**3.108.462**	**3.017.190**	**2.910.766**
18	**=**	**Ergebnis der laufenden Verwaltungstätigkeit** (=Zeilen 10 und 17)		**2.034.935**	**1.685.507**	**2.815.300**	**2.742.034**	**2.703.521**	**2.710.224**	**2.670.763**

		Teilergebnisplan	Ergebnis 2007	Ergebnis 2008	Ansatz 2009	Planung 2010	Planung 2011	Planung 2012	Planung 2013	Planung 2014
19	+	Finanzerträge								
20	-	Zinsen und sonstige Finanzaufwendungen								
21	**=**	**Finanzergebnis** (=Zeilen 19 und 20)								
22	**=**	**Ordentliches Ergebnis** (=Zeilen 18 und 21)		**2.034.935**	**1.685.507**	**2.815.300**	**2.742.034**	**2.703.521**	**2.710.224**	**2.670.763**
23	+	Außerordentliche Erträge								
24	-	Außerordentliche Aufwendungen								
25	**=**	**Außerordentliches Ergebnis** (=Zeilen 23 und 24)								
26	**=**	**Ergebnis vor internen Leistungsbeziehungen** (=Zeilen 22 und 25)		**2.034.935**	**1.685.507**	**2.815.300**	**2.742.034**	**2.703.521**	**2.710.224**	**2.670.763**
27	+	Erträge aus internen Leistungsbeziehungen		-2.087.164	-2.089.260	-2.348.112	-2.348.112	-2.348.112	-2.348.112	-2.348.112
28	-	Aufwendungen aus internen Leistungsbeziehungen		336.018	150.502	233.732	234.985	234.726	232.232	232.879
29	**=**	**Ergebnis** (=Zeilen 26, 27 und 28)		**283.789**	**-253.251**	**700.920**	**628.907**	**590.135**	**594.344**	**555.530**

Personalkennzahlen	Ergebnis 2007	Ergebnis 2008	Ansatz 2009	Planung 2010	Planung 2011	Planung 2012	Planung 2013	Planung 2014
Anzahl Mitarbeiter		42,96		42,48	42,48	42,48	42,48	42,48
Vollzeitkräfte		42,23	32,80	42,29	41,77	41,04	40,56	40,11
Stellenplan		33,12		40,94	40,94	40,94	40,94	40,94

Produkt 1129010	**Zentrale IuK-Bewirtschaftung**	**P-Verantwortliche(r): Herr Dr. Weidemann**

Produktklassifizierung	Finanzprodukt

Besonderer Hinweis zum Produkt

Das Produkt „**Zentrale IuK-Bewirtschaftung**“ wird nur bis zum Ende des Haushaltsjahres unter 1129010 abgebildet.

Ab **01.01.2010** entfällt das Produkt, da der eigentliche Zweck des Produktes, die Telefongebühren abzubilden, durch Umstellung des Abrechnungsverfahrens auf eine interne Verrechnung nicht mehr gegeben ist.

Haushaltsplan 2010 / 2011 **402 Informations- u. Kommunikationssyst.**

Stadtverwaltung Wuppertal **1.11.29.01 Zentrale IuK Bewirtschaftung**

		Teilergebnisplan	Ergebnis 2007	Ergebnis 2008	Ansatz 2009	Planung 2010	Planung 2011	Planung 2012	Planung 2013	Planung 2014
1	+	Steuern und ähnliche Abgaben								
2	+	Zuwendungen und allgemeine Umlagen								
3	+	Sonstige Transfererträge								
4	+	Öffentlich-rechtliche Leistungsentgelte								
5	+	Privatrechtliche Leistungsentgelte								
6	+	Kostenerstattungen und Kostenumlagen								
7	+	Sonstige ordentliche Erträge								
8	+	Aktivierte Eigenleistungen								
9	+/-	Bestandsveränderungen								
10	**=**	**Ordentliche Erträge**								
11	-	Personalaufwendungen								
12	-	Versorgungsaufwendungen								
13	-	Aufwendungen für Sach- und Dienstleistungen								
14	-	Bilanzielle Abschreibungen			9.862					
15	-	Transferaufwendungen								
16	-	Sonstige ordentliche Aufwendungen								
17	**=**	**Ordentliche Aufwendungen**			**9.862**					
18	**=**	**Ergebnis der laufenden Verwaltungstätigkeit** (=Zeilen 10 und 17)			**9.862**					

		Teilergebnisplan	Ergebnis 2007	Ergebnis 2008	Ansatz 2009	Planung 2010	Planung 2011	Planung 2012	Planung 2013	Planung 2014
19	+	Finanzerträge								
20	-	Zinsen und sonstige Finanzaufwendungen								
21	**=**	**Finanzergebnis** (=Zeilen 19 und 20)								
22	**=**	**Ordentliches Ergebnis** (=Zeilen 18 und 21)			**9.862**					
23	+	Außerordentliche Erträge								
24	-	Außerordentliche Aufwendungen								
25	**=**	**Außerordentliches Ergebnis** (=Zeilen 23 und 24)								
26	**=**	**Ergebnis vor internen Leistungsbeziehungen** (=Zeilen 22 und 25)			**9.862**					
27	+	Erträge aus internen Leistungsbeziehungen								
28	-	Aufwendungen aus internen Leistungsbeziehungen								
29	**=**	**Ergebnis** (=Zeilen 26, 27 und 28)			**9.862**					

Ressort 403 **Finanzen** **Leitung: Herr Lobers**

Produktbereich		Produktgruppe		Produkt	
11	Innere Verwaltung	1116	Finanzmanagement und Rechnungswesen	**1116010** **1116020** **1116030** **1116040** **1116050** **1116080** **1116090**	**Haushaltsmanagement** **Controlling** **Beteiligungsmanagement** **Vermögensmanagement** **Zentrale Finanzbuchhaltung** **Steuern und sonstige Abgaben (Steueramt)** **Stiftungsmanagement***
		1125	Grundstücksmanagement	**1125010**	**Grundstücksmanagement**
		1126	Gebäudemanagement / Gemeinnützige Wohnungsbaugesellschaft	**1126010** **1126020**	**GMW** **GWG**
		1135	Kaufabwicklung Grundstücke	**1135010**	**Kaufabwicklung Grundstücke**
12	Sicherheit und Ordnung	1215	Chemisches- und Veterinär-untersuchungsamt Rhein-Ruhr-Wupper	**1215010** **1215020**	**Chemisches- und Veterinäruntersuchungs-amt Rhein-Ruhr-Wupper** **Nichtamtliche Untersuchungen**
25	Kultur und Wissenschaft	2512	Zuschuss Bergische Volkshochschule (Zweckverband)	**2512010**	**Zuschuss Bergische Volkshochschule (Zweckverband)**
41	Gesundheitsdienste	4102	Krankenhäuser	**4102010**	**Kliniken**
51	Räumliche Planung und Ent-wicklung, Geoinformationen	5115	Umsetzung Konjunkturprogramm	**5115010**	**Umsetzung Konjunkturprogramm**

Produktbereich		Produktgruppe		Produkt	
53	Ver- und Entsorgung	5301	Versorgung	**5301010**	**Energie-, Gas- und Wasserversorgung**
		5302	Abfallwirtschaft	**5302010**	**Abfallgebühren Vor- und Nachkalkulation**
54	Verkehrsflächen und -anlagen, ÖPNV	5404	ÖPNV	**5404010**	**Öffentlicher Personennahverkehr**
		5405	Straßenreinigung und Winterdienst	**5405010**	**Straßenreinigung und Winterdienst**
57	Wirtschaft und Tourismus	5701	Wirtschaftsförderung	**5701010**	**Wirtschafts- und Technologieförderung**
		5702	Stadtmarketing und Wirtschaftskommunikation	**5702010**	**Stadtmarketing und Wirtschaftskommunikation**
		5703	Allgemeine Einrichtungen	**5703010**	**Historische Stadthalle Wuppertal**
		5704	Anteile an Unternehmen	**5704010**	**Sonstige Beteiligungen**
		5705	Bergische Entwicklung	**5705010**	**Bergische Entwicklungsagentur (BKZ)**
61	Allgemeine Finanzwirtschaft	6101	Steuern, allgemeine Zuweisungen und allgemeine Umlagen	**6101010** **6101020** **6101030** **6101050**	**Steuern** **Allgemeine Zuweisungen und Umlagen** **Kreditwirtschaft*** **Sonstige allgemeine Finanzwirtschaft***
		6102	Globale Minderausgaben	**6102010**	**Globale Minderausgaben**
		6104	Sonstige allgemeine Finanzwirtschaft	**6104010** **6104020**	**Kreditwirtschaft** **Sonstige allgemeine Finanzwirtschaft**
71	Stiftungen	7101	Stiftungsmanagement	**7101010**	**Stiftungsmanagement**

* Die Produkte entfallen ab 2010. Nähere Hinweise können den Produktbeschreibungen entnommen werden.

Produkt 1116010	**Haushaltsmanagement**	**P-Verantwortliche(r): Herr Lobers**

Produktklassifizierung	Managementprodukt

Kurzbeschreibung des Produktes

Aufstellung, Bewirtschaftung und Steuerung des Haushalts

- Aufstellung des Haushaltsplans
- Bewirtschaftung und Steuerung des Haushalts (zentrale Themen)
- Finanzstatistik
- Jahresabschluss
- Finanzausgleich
- Haushaltssicherungskonzept

Zielgruppen des Produktes

- Aufsichtsbehörde
- Bürger
- Rat und Gremien
- Verwaltungsvorstand
- Gesamtverwaltung und Konzern Stadt

Auftragsgrundlagen

- GO NRW, GemHVO NRW
- Erlasse des Innenministers NRW
- Beschlüsse von Rat und Gremien (z.B. Haushaltssatzung und Haushaltssicherungskonzept)
- Beschlüsse des Verwaltungsvorstandes

Produktziele

Produkt	1116010	Haushaltsmanagement

Ziel	Bezeichnung
634D1	Umsetzung der Maßnahmen zur Erstellung der Jahresrechnung im Rat bis zum 31.10.

Kennzahlen zur Zielerreichung		Ergebnis 2007	Ergebnis 2008	Ansatz 2009	Planung 2010	Planung 2011	Planung 2012	Planung 2013	Planung 2014
634D11 (%)	Zielerreichungsgrad				100,00	100,00	100,00	100,00	100,00

		Teilergebnisplan	Ergebnis 2007	Ergebnis 2008	Ansatz 2009	Planung 2010	Planung 2011	Planung 2012	Planung 2013	Planung 2014
1	+	Steuern und ähnliche Abgaben								
2	+	Zuwendungen und allgemeine Umlagen		-288.634						
3	+	Sonstige Transfererträge								
4	+	Öffentlich-rechtliche Leistungsentgelte								
5	+	Privatrechtliche Leistungsentgelte								
6	+	Kostenerstattungen und Kostenumlagen		-9.113	-33.681	-18.459	-18.437	-18.455	-18.435	-18.372
7	+	Sonstige ordentliche Erträge		-158.219	-150	-150	-150	-150	-150	-150
8	+	Aktivierte Eigenleistungen								
9	+/-	Bestandsveränderungen								
10	**=**	**Ordentliche Erträge**		**-455.966**	**-33.831**	**-18.609**	**-18.587**	**-18.605**	**-18.585**	**-18.522**
11	-	Personalaufwendungen		768.030	711.734	774.948	776.912	773.075	770.813	764.602
12	-	Versorgungsaufwendungen								
13	-	Aufwendungen für Sach- und Dienstleistungen		19.105	25.183	25.589	25.589	25.589	25.589	25.589
14	-	Bilanzielle Abschreibungen		726.495	825	171	50	31		
15	-	Transferaufwendungen								
16	-	Sonstige ordentliche Aufwendungen		130.833	38.378	21.085	21.085	21.085	21.085	21.085
17	**=**	**Ordentliche Aufwendungen**		**1.644.463**	**776.119**	**821.792**	**823.635**	**819.780**	**817.487**	**811.275**
18	**=**	**Ergebnis der laufenden Verwaltungstätigkeit** (=Zeilen 10 und 17)		**1.188.498**	**742.288**	**803.183**	**805.048**	**801.174**	**798.902**	**792.753**

		Teilergebnisplan	Ergebnis 2007	Ergebnis 2008	Ansatz 2009	Planung 2010	Planung 2011	Planung 2012	Planung 2013	Planung 2014
19	+	Finanzerträge								
20	-	Zinsen und sonstige Finanzaufwendungen								
21	**=**	**Finanzergebnis** (=Zeilen 19 und 20)								
22	**=**	**Ordentliches Ergebnis** (=Zeilen 18 und 21)		**1.188.498**	**742.288**	**803.183**	**805.048**	**801.174**	**798.902**	**792.753**
23	+	Außerordentliche Erträge								
24	-	Außerordentliche Aufwendungen								
25	**=**	**Außerordentliches Ergebnis** (=Zeilen 23 und 24)								
26	**=**	**Ergebnis vor internen Leistungsbeziehungen** (=Zeilen 22 und 25)		**1.188.498**	**742.288**	**803.183**	**805.048**	**801.174**	**798.902**	**792.753**
27	+	Erträge aus internen Leistungsbeziehungen		-1.889.590	-767.319	-847.930	-849.983	-846.029	-843.166	-837.447
28	-	Aufwendungen aus internen Leistungsbeziehungen		96.121	87.246	113.498	113.452	113.452	112.629	112.596
29	**=**	**Ergebnis** (=Zeilen 26, 27 und 28)		**-604.971**	**62.215**	**68.751**	**68.518**	**68.597**	**68.365**	**67.901**

Personalkennzahlen	Ergebnis 2007	Ergebnis 2008	Ansatz 2009	Planung 2010	Planung 2011	Planung 2012	Planung 2013	Planung 2014
Anzahl Mitarbeiter		10,06		11,17	11,17	11,17	11,17	11,17
Vollzeitkräfte		9,39	9,41	9,13	9,02	8,82	8,70	8,61
Stellenplan		9,71		9,57	9,57	9,57	9,57	9,57

Produkt 1116020	**Controlling**	**P-Verantwortliche(r): Herr Lobers**

Produktklassifizierung	Managementprodukt

Kurzbeschreibung des Produktes

Das Controlling ist verantwortlich für die führungsunterstützende Zuarbeit für die Verwaltungsführung in allen steuerungsrelevanten Angelegenheiten. Hierunter sind insbesondere zu fassen:

- Weiterentwicklung, Betreuung und Durchführung:
- Finanzcontrolling und Berichte zur Steuerungsunterstützung für den Verwaltungsvorstand
- Bauinvestitionscontrolling
- Zielvereinbarungen im Rahmen des Kontraktmanagements
- Kosten- und Leistungsrechnung
- Produkthaushalt
- Geschäftsführung Finanzkonferenz
- Betreuung und Beratung der Gesamtverwaltung in betriebswirtschaftlichen Angelegenheiten
- Definition der betriebswirtschaftlichen Rahmenbedingungen und des Finanzcontrollings für die Gesamtverwaltung
- Organisation und Durchführung interner BWL-Qualifizierungsmaßnahmen in Zusammenarbeit mit KOFO
- Ermittlung verwaltungsweiter Verrechnungssätze und Umlagen (u.a. Personalkosten und Managementumlage)

Zielgruppen des Produktes

- Aufsichtsbehörde
- Rat und Gremien
- Verwaltungsvorstand
- Gesamtverwaltung

Auftragsgrundlagen

- GO NRW, GemHVO NRW
- Erlasse des Innenministers NRW
- Beschlüsse von Rat und Gremien (z.B. Haushaltssatzung)
- Beschlüsse des Verwaltungsvorstandes

Produktziele

Produkt	1116020	Controlling

Ziel	Bezeichnung
635D1	Controlling der Haushaltswirtschaft, Ist-Abwicklung Berichtserstellung GuV-Auswertung
635D2	Controlling der Haushaltswirtschaft, Ist-Abwicklung Berichtserstellung Bilanzkennzahlen-Set

Kennzahlen zur Zielerreichung		Ergebnis 2007	Ergebnis 2008	Ansatz 2009	Planung 2010	Planung 2011	Planung 2012	Planung 2013	Planung 2014
635D11 (%)	Zielerreichungsgrad				100,00	100,00	100,00	100,00	100,00
635D21 (%)	Zielerreichungsgrad				100,00	100,00	100,00	100,00	100,00

Haushaltsplan 2010 / 2011 **403 Finanzen**

Stadtverwaltung Wuppertal **1.11.16.02 Controlling**

		Teilergebnisplan	Ergebnis 2007	Ergebnis 2008	Ansatz 2009	Planung 2010	Planung 2011	Planung 2012	Planung 2013	Planung 2014
1	+	Steuern und ähnliche Abgaben								
2	+	Zuwendungen und allgemeine Umlagen		-198.436						
3	+	Sonstige Transfererträge								
4	+	Öffentlich-rechtliche Leistungsentgelte								
5	+	Privatrechtliche Leistungsentgelte								
6	+	Kostenerstattungen und Kostenumlagen		-5.454	-23.157	-12.691	-12.677	-12.689	-12.675	-12.632
7	+	Sonstige ordentliche Erträge		-108.775						
8	+	Aktivierte Eigenleistungen								
9	+/-	Bestandsveränderungen								
10	**=**	**Ordentliche Erträge**		**-312.664**	**-23.157**	**-12.691**	**-12.677**	**-12.689**	**-12.675**	**-12.632**
11	-	Personalaufwendungen		528.022	489.317	532.777	534.127	531.489	529.934	525.664
12	-	Versorgungsaufwendungen								
13	-	Aufwendungen für Sach- und Dienstleistungen		13.135	17.313	17.593	17.593	17.593	17.593	17.593
14	-	Bilanzielle Abschreibungen		499.465	567	117	34	21		
15	-	Transferaufwendungen								
16	-	Sonstige ordentliche Aufwendungen		15.103	26.385	14.496	14.496	14.496	14.496	14.496
17	**=**	**Ordentliche Aufwendungen**		**1.055.725**	**533.582**	**564.983**	**566.250**	**563.599**	**562.023**	**557.752**
18	**=**	**Ergebnis der laufenden Verwaltungstätigkeit** (=Zeilen 10 und 17)		**743.061**	**510.425**	**552.291**	**553.573**	**550.910**	**549.347**	**545.120**

		Teilergebnisplan	Ergebnis 2007	Ergebnis 2008	Ansatz 2009	Planung 2010	Planung 2011	Planung 2012	Planung 2013	Planung 2014
19	+	Finanzerträge								
20	-	Zinsen und sonstige Finanzaufwendungen								
21	**=**	**Finanzergebnis** (=Zeilen 19 und 20)								
22	**=**	**Ordentliches Ergebnis** (=Zeilen 18 und 21)		**743.061**	**510.425**	**552.291**	**553.573**	**550.910**	**549.347**	**545.120**
23	+	Außerordentliche Erträge								
24	-	Außerordentliche Aufwendungen								
25	**=**	**Außerordentliches Ergebnis** (=Zeilen 23 und 24)								
26	**=**	**Ergebnis vor internen Leistungsbeziehungen** (=Zeilen 22 und 25)		**743.061**	**510.425**	**552.291**	**553.573**	**550.910**	**549.347**	**545.120**
27	+	Erträge aus internen Leistungsbeziehungen		-1.231.369	-528.383	-583.803	-585.214	-582.495	-580.527	-576.596
28	-	Aufwendungen aus internen Leistungsbeziehungen		66.084	59.982	78.030	77.998	77.998	77.432	77.409
29	**=**	**Ergebnis** (=Zeilen 26, 27 und 28)		**-422.224**	**42.025**	**46.518**	**46.357**	**46.412**	**46.252**	**45.934**

Personalkennzahlen	Ergebnis 2007	Ergebnis 2008	Ansatz 2009	Planung 2010	Planung 2011	Planung 2012	Planung 2013	Planung 2014
Anzahl Mitarbeiter		13,26		14,73	14,73	14,73	14,73	14,73
Vollzeitkräfte		12,39	12,14	12,03	11,90	11,64	11,48	11,35
Stellenplan		12,79		12,61	12,61	12,61	12,61	12,61

Produkt 1116030	**Beteiligungsmanagement**	**P-Verantwortliche(r): Herr Lobers**

Produktklassifizierung	Externes Produkt (freiwillige Aufgabe)

Kurzbeschreibung des Produktes

- Wahrnehmung der Rechte und Pflichten aus der Gesellschafterstellung bei städtischen Tochterunternehmen, Beteiligungen und eigenbetriebsähnlichen Einrichtungen
- Sicherstellung von Ausschüttungen und Auszahlung von Betriebskostenzuschüssen
- Vorbereitung von Rats- und Gremienentscheidungen
- Betreuung der städtischen Mandatsträger
- Betriebswirtschaftliche Analysen und Stellungnahmen zu Sonderthemen
- Sicherstellung der Berichtspflichten aufgrund der Vorschriften der GO NRW
- Entwicklung von strategischen Vorgaben unter Beachtung der gesamtstädtischen Ziele
- Erstellung der Controllingberichte für den Ausschuss Finanzen und Beteiligungssteuerung

Zielgruppen des Produktes

- Rat und Gremien
- Bezirksregierung
- Einwohner/innen

Auftragsgrundlagen

- Gemeindeordnung
- Gesellschaftsverträge, Betriebssatzungen
- Aktiengesetz, Gesellschaftsrecht, HGB, Steuergesetzgebung, EigenBetrVO, GmbHG
- Im Einzelfall Beschlüsse des Rates

Produktziele

Produkt	1116030	Beteiligungsmanagement

Ziel	Bezeichnung
636D1	Schulung der städtischen Vertreter in Aufsichts- und Beiräten zur Optimierung der Aufgabenwahrnehmung in den vorgenannten Organen.

Kennzahlen zur Zielerreichung		Ergebnis 2007	Ergebnis 2008	Ansatz 2009	Planung 2010	Planung 2011	Planung 2012	Planung 2013	Planung 2014
636D11 (ST)	Anzahl der Schulungen				2,00	2,00	2,00	2,00	2,00

		Teilergebnisplan	Ergebnis 2007	Ergebnis 2008	Ansatz 2009	Planung 2010	Planung 2011	Planung 2012	Planung 2013	Planung 2014
1	+	Steuern und ähnliche Abgaben								
2	+	Zuwendungen und allgemeine Umlagen								
3	+	Sonstige Transfererträge								
4	+	Öffentlich-rechtliche Leistungsentgelte								
5	+	Privatrechtliche Leistungsentgelte								
6	+	Kostenerstattungen und Kostenumlagen		-23.748	-22.082	-9.061	-9.047	-9.070	-9.070	-9.059
7	+	Sonstige ordentliche Erträge		-37.219						
8	+	Aktivierte Eigenleistungen								
9	+/-	Bestandsveränderungen								
10	**=**	**Ordentliche Erträge**		**-60.967**	**-22.082**	**-9.061**	**-9.047**	**-9.070**	**-9.070**	**-9.059**
11	-	Personalaufwendungen		434.724	461.394	358.736	359.729	358.054	357.368	355.291
12	-	Versorgungsaufwendungen								
13	-	Aufwendungen für Sach- und Dienstleistungen		90.931	64.862	64.779	64.779	64.779	64.779	64.779
14	-	Bilanzielle Abschreibungen		10.191.537						
15	-	Transferaufwendungen								
16	-	Sonstige ordentliche Aufwendungen		8.117	16.849	8.716	8.716	8.716	8.866	8.866
17	**=**	**Ordentliche Aufwendungen**		**10.725.309**	**543.105**	**432.232**	**433.224**	**431.550**	**431.014**	**428.937**
18	**=**	**Ergebnis der laufenden Verwaltungstätigkeit** (=Zeilen 10 und 17)		**10.664.341**	**521.023**	**423.170**	**424.177**	**422.480**	**421.944**	**419.878**

		Teilergebnisplan	Ergebnis 2007	Ergebnis 2008	Ansatz 2009	Planung 2010	Planung 2011	Planung 2012	Planung 2013	Planung 2014
19	+	Finanzerträge								
20	-	Zinsen und sonstige Finanzaufwendungen								
21	**=**	**Finanzergebnis** (=Zeilen 19 und 20)								
22	**=**	**Ordentliches Ergebnis** (=Zeilen 18 und 21)		**10.664.341**	**521.023**	**423.170**	**424.177**	**422.480**	**421.944**	**419.878**
23	+	Außerordentliche Erträge								
24	-	Außerordentliche Aufwendungen								
25	**=**	**Außerordentliches Ergebnis** (=Zeilen 23 und 24)								
26	**=**	**Ergebnis vor internen Leistungsbeziehungen** (=Zeilen 22 und 25)		**10.664.341**	**521.023**	**423.170**	**424.177**	**422.480**	**421.944**	**419.878**
27	+	Erträge aus internen Leistungsbeziehungen		-10.063.076	-519.068					
28	-	Aufwendungen aus internen Leistungsbeziehungen		39.645	40.131	75.742	75.936	75.741	75.186	75.062
29	**=**	**Ergebnis** (=Zeilen 26, 27 und 28)		**640.911**	**42.087**	**498.912**	**500.113**	**498.221**	**497.130**	**494.940**

Personalkennzahlen	Ergebnis 2007	Ergebnis 2008	Ansatz 2009	Planung 2010	Planung 2011	Planung 2012	Planung 2013	Planung 2014
Anzahl Mitarbeiter		5,32		6,24	6,24	6,24	6,24	6,24
Vollzeitkräfte		5,21	5,98	5,63	5,57	5,46	5,38	5,33
Stellenplan		5,40		5,32	5,32	5,32	5,32	5,32

Produkt 1116040	**Vermögensmanagement**	**P-Verantwortliche(r): Herr Lobers**

Produktklassifizierung	Managementprodukt

Kurzbeschreibung des Produktes

- Verwaltung des Vermögens der Kernverwaltung (u.a. der Rücklagen)
- Zentrale Anlagenbuchhaltung
- Darlehensmanagement incl. Verwaltung der ausgereichten Darlehen (Wohnungsbau- und Arbeitgeberdarlehen)
- Bürgschaftsmanagement
- Liquiditätsmanagement incl. Kassenkreditmanagement
- Prüfung und Entwicklung neuer Finanzierungsmodelle
- Steuerberatung
- Sachversicherung
- Dokumentation des Anlagebestandes und Ausweisung der Kosten für die KLR und den Haushalt

Zielgruppen des Produktes

- Aufsichtsbehörde
- Rat und Gremien
- Verwaltungsvorstand
- Gesamtverwaltung und Konzern Stadt
- Mitarbeiter/innen

Auftragsgrundlagen

- GO NRW, GemHVO NRW
- Erlasse des Innenministers NRW
- Beschlüsse von Rat und Gremien (z.B. Haushaltssatzung)
- Beschlüsse des Verwaltungsvorstandes

Produktziele

Produkt	1116040	Vermögensmanagement

Ziel	Bezeichnung
637D1	Investitionskredite unterhalb des durchschn. 10-Jahres-Zinssatzes

Kennzahlen zur Zielerreichung		Ergebnis 2007	Ergebnis 2008	Ansatz 2009	Planung 2010	Planung 2011	Planung 2012	Planung 2013	Planung 2014
637D11 (%)	Zielerreichungsgrad				100,00	100,00	100,00	100,00	100,00

Haushaltsplan 2010 / 2011 **403 Finanzen**

Stadtverwaltung Wuppertal **1.11.16.04 Vermögensmanagement**

		Teilergebnisplan	Ergebnis 2007	Ergebnis 2008	Ansatz 2009	Planung 2010	Planung 2011	Planung 2012	Planung 2013	Planung 2014
1	+	Steuern und ähnliche Abgaben								
2	+	Zuwendungen und allgemeine Umlagen		-405.891						
3	+	Sonstige Transfererträge								
4	+	Öffentlich-rechtliche Leistungsentgelte								
5	+	Privatrechtliche Leistungsentgelte		-5.000	-500	-500	-500	-500	-500	-500
6	+	Kostenerstattungen und Kostenumlagen		-60.484	-47.360	-55.636	-55.608	-55.632	-55.604	-55.515
7	+	Sonstige ordentliche Erträge		-310.997						
8	+	Aktivierte Eigenleistungen								
9	+/-	Bestandsveränderungen								
10	**=**	**Ordentliche Erträge**		**-782.372**	**-47.860**	**-56.136**	**-56.108**	**-56.132**	**-56.104**	**-56.015**
11	-	Personalaufwendungen		1.080.041	1.000.876	1.089.770	1.092.533	1.087.137	1.083.956	1.075.221
12	-	Versorgungsaufwendungen								
13	-	Aufwendungen für Sach- und Dienstleistungen		26.867	35.413	35.984	35.984	35.984	35.984	35.984
14	-	Bilanzielle Abschreibungen		1.021.633	1.159	240	70	43		
15	-	Transferaufwendungen								
16	-	Sonstige ordentliche Aufwendungen		36.312	53.969	29.651	29.651	29.651	29.651	29.651
17	**=**	**Ordentliche Aufwendungen**		**2.164.854**	**1.091.418**	**1.155.645**	**1.158.237**	**1.152.815**	**1.149.591**	**1.140.856**
18	**=**	**Ergebnis der laufenden Verwaltungstätigkeit** (=Zeilen 10 und 17)		**1.382.481**	**1.043.557**	**1.099.509**	**1.102.129**	**1.096.683**	**1.093.487**	**1.084.841**

		Teilergebnisplan	Ergebnis 2007	Ergebnis 2008	Ansatz 2009	Planung 2010	Planung 2011	Planung 2012	Planung 2013	Planung 2014
19	+	Finanzerträge								
20	-	Zinsen und sonstige Finanzaufwendungen								
21	**=**	**Finanzergebnis** (=Zeilen 19 und 20)								
22	**=**	**Ordentliches Ergebnis** (=Zeilen 18 und 21)		**1.382.481**	**1.043.557**	**1.099.509**	**1.102.129**	**1.096.683**	**1.093.487**	**1.084.841**
23	+	Außerordentliche Erträge								
24	-	Außerordentliche Aufwendungen								
25	**=**	**Außerordentliches Ergebnis** (=Zeilen 23 und 24)								
26	**=**	**Ergebnis vor internen Leistungsbeziehungen** (=Zeilen 22 und 25)		**1.382.481**	**1.043.557**	**1.099.509**	**1.102.129**	**1.096.683**	**1.093.487**	**1.084.841**
27	+	Erträge aus internen Leistungsbeziehungen		-2.390.057	-1.078.778	-1.164.683	-1.167.566	-1.162.008	-1.157.982	-1.149.940
28	-	Aufwendungen aus internen Leistungsbeziehungen		135.173	122.690	159.607	159.542	159.541	158.384	158.338
29	**=**	**Ergebnis** (=Zeilen 26, 27 und 28)		**-872.403**	**87.469**	**94.433**	**94.105**	**94.216**	**93.890**	**93.238**

Personalkennzahlen	Ergebnis 2007	Ergebnis 2008	Ansatz 2009	Planung 2010	Planung 2011	Planung 2012	Planung 2013	Planung 2014
Anzahl Mitarbeiter		15,70		18,78	18,78	18,78	18,78	18,78
Vollzeitkräfte		14,66	15,01	15,35	15,16	14,84	14,64	14,49
Stellenplan		15,15		16,08	16,08	16,08	16,08	16,08

Produkt 1116050	**Zentrale Finanzbuchhaltung**	**P-Verantwortliche(r): Frau Kullmann**

Produktklassifizierung	Serviceprodukt

Kurzbeschreibung des Produktes

- Abwicklung aller Ein- und Auszahlungen mit versch. Geldinstituten
- Abwicklung des unbaren Zahlungsverkehrs
- Abrechnung der Parkgebühren, Bearbeitung von Hinterlegungen und Betrieb der Barkasse
- Bearbeitung von Stamm- und Bewegungsdaten
- Debitoren- und Kreditorenbuchhaltung
- Hauptbuchhaltung
- Einleitung und Durchführen von Vollstreckungsmaßnahmen zur Realisierung offener Forderungen durch Zwangsmaßnahmen
- Vollstreckung in das unbewegliche Vermögen
- Abnahme eidesstattlicher Versicherungen
- Bearbeitung von Zessionen
- Erfüllung einer Pflichtaufgabe im Rahmen der Abwicklung der kommunalen Kassengeschäfte gem. GemHVO und GemKVO

Zielgruppen des Produktes

- Zahlungspflichtige und -empfänger/innen
- Gesamtverwaltung
- Eigenbetriebe

- Bergisches Studieninstitut und sonstige Institutionen
- Land NRW
- GEZ
- IHK
- Sonstige Behörden im Wege der Amtshilfe

Auftragsgrundlagen

- Gemeindeordnung
- Gemeindehaushaltsverordnung
- Gemeindekassenverordnung
- Verwaltungsvollstreckungsgesetz
- Verwaltungsverfahrensgesetz
- Landesgesetze
- Rundfunkgebührenstaatsvertrag
- Haushaltssatzung
- Indirekt: Rahmenbedingungen/ Geschäftsbedingungen der Kreditinstitute

Produktziele

Produkt	1116050	Zentrale Finanzbuchhaltung

Ziel	Bezeichnung
638B3	Verbuchung der Kontoauszüge innerhalb eines Tages nach Eingangsdatum 95%
638B4	Termingerechter Lastschrifteinzug 95%
638B5	Tägliche Übernahme der Vollstreckungsaufträge in das Vollstreckungsverfahren 100%

Kennzahlen zur Zielerreichung		Ergebnis 2007	Ergebnis 2008	Ansatz 2009	Planung 2010	Planung 2011	Planung 2012	Planung 2013	Planung 2014
638B31 (%)	Kontoauszugsverbuchungsquote			95,00	95,00	95,00	95,00	95,00	95,00
638B41 (%)	Quote termingerechter Lastschrifteinzug			100,00	95,00	95,00	95,00	95,00	95,00
638B51 (%)	Quote Übernahme d. Vollstreckungsauftr.			100,00	100,00	100,00	100,00	100,00	100,00

		Teilergebnisplan	Ergebnis 2007	Ergebnis 2008	Ansatz 2009	Planung 2010	Planung 2011	Planung 2012	Planung 2013	Planung 2014
1	+	Steuern und ähnliche Abgaben								
2	+	Zuwendungen und allgemeine Umlagen		-41		-6.634	-6.634	-6.634	-2.463	
3	+	Sonstige Transfererträge								
4	+	Öffentlich-rechtliche Leistungsentgelte		-519	-500	-500	-500	-500	-500	-500
5	+	Privatrechtliche Leistungsentgelte		-450						
6	+	Kostenerstattungen und Kostenumlagen		-79.231	-79.248	-80.000	-80.000	-80.000	-80.000	-80.000
7	+	Sonstige ordentliche Erträge		-4.025.898	-1.225.250	-1.225.250	-1.225.250	-1.225.250	-1.225.250	-1.225.250
8	+	Aktivierte Eigenleistungen								
9	+/-	Bestandsveränderungen								
10	**=**	**Ordentliche Erträge**		**-4.106.139**	**-1.304.998**	**-1.312.384**	**-1.312.384**	**-1.312.384**	**-1.308.213**	**-1.305.750**
11	-	Personalaufwendungen		5.633.327	4.375.374	5.688.479	5.663.975	5.638.182	5.640.903	5.630.247
12	-	Versorgungsaufwendungen								
13	-	Aufwendungen für Sach- und Dienstleistungen		78.196	138.482	112.475	112.475	112.475	112.475	112.475
14	-	Bilanzielle Abschreibungen		23.562	3.212	21.231	20.599	19.765	14.938	6.813
15	-	Transferaufwendungen								
16	-	Sonstige ordentliche Aufwendungen		2.318.615	286.889	225.128	225.128	225.128	225.128	225.128
17	**=**	**Ordentliche Aufwendungen**		**8.053.700**	**4.803.958**	**6.047.313**	**6.022.177**	**5.995.550**	**5.993.444**	**5.974.663**
18	**=**	**Ergebnis der laufenden Verwaltungstätigkeit** (=Zeilen 10 und 17)		**3.947.561**	**3.498.960**	**4.734.929**	**4.709.792**	**4.683.166**	**4.685.232**	**4.668.913**

		Teilergebnisplan	Ergebnis 2007	Ergebnis 2008	Ansatz 2009	Planung 2010	Planung 2011	Planung 2012	Planung 2013	Planung 2014
19	+	Finanzerträge								
20	-	Zinsen und sonstige Finanzaufwendungen								
21	**=**	**Finanzergebnis** (=Zeilen 19 und 20)								
22	**=**	**Ordentliches Ergebnis** (=Zeilen 18 und 21)		**3.947.561**	**3.498.960**	**4.734.929**	**4.709.792**	**4.683.166**	**4.685.232**	**4.668.913**
23	+	Außerordentliche Erträge								
24	-	Außerordentliche Aufwendungen								
25	**=**	**Außerordentliches Ergebnis** (=Zeilen 23 und 24)								
26	**=**	**Ergebnis vor internen Leistungsbeziehungen** (=Zeilen 22 und 25)		**3.947.561**	**3.498.960**	**4.734.929**	**4.709.792**	**4.683.166**	**4.685.232**	**4.668.913**
27	+	Erträge aus internen Leistungsbeziehungen		-5.607.126	-4.863.060	-6.174.120	-6.174.120	-6.174.120	-6.174.120	-6.174.120
28	-	Aufwendungen aus internen Leistungsbeziehungen		1.569.940	986.416	1.169.681	1.169.755	1.167.311	1.160.559	1.160.042
29	**=**	**Ergebnis** (=Zeilen 26, 27 und 28)		**-89.625**	**-377.684**	**-269.510**	**-294.573**	**-323.643**	**-328.329**	**-345.165**

Personalkennzahlen	Ergebnis 2007	Ergebnis 2008	Ansatz 2009	Planung 2010	Planung 2011	Planung 2012	Planung 2013	Planung 2014
Anzahl Mitarbeiter		121,12		107,34	106,34	106,34	106,34	106,34
Vollzeitkräfte		112,54	111,00	104,65	102,86	100,75	99,40	98,77
Stellenplan		109,92		110,17	110,17	110,17	110,17	110,17

Produkt 1116080	**Steuern und sonstige Abgaben (Steueramt)**	**P-Verantwortliche(r): Herr Frick**

Produktklassifizierung	Serviceprodukt

Kurzbeschreibung des Produktes

Sicherstellung der ordnungsgemäßen, zeitnahen und bürgerorientierten Veranlagungs- und Verwaltungsverfahren der im Rahmen der gesetzlichen und satzungsrechtlichen Bestimmungen der Stadt Wuppertal zufließenden:

- Gewerbesteuer
- Grundsteuer A und B
- Benutzungsgebühren für die Inanspruchnahme der öffentlichen Einrichtungen
- Abwasserbeseitigung, Abfallentsorgung, Straßenreinigung und Winterdienst
- Kanalanschlussbeiträge
- Hundesteuer
- Zweitwohnungssteuer
- Vergnügungssteuer
- Jagdsteuer
- steuerlichen Nebenleistungen (Verspätungszuschläge, Zinsen)
- Verwarnungs- und Bußgelder

Zielgruppen des Produktes

- Gewerbetreibende
- GrundstückseigentümerInnen
- HundehalterInnen
- ZweitwohungsinhaberInnen
- AutomatenaufstellerInnen
- VeranstalterInnen
- JagdpächterInnen

Auftragsgrundlagen

- Abgabenordnung
- Gewerbesteuergesetz
- Grundsteuergesetz
- Landesverfassung NRW
- Gemeindeordnung NRW
- Kommunalabgabengesetz NRW

Produktziele

Produkt	1116080	Steuern und sonstige Abgaben (Steueramt)

Ziel	Bezeichnung
641B1	Hohen Datenaktualitätsstandard halten
641B3	Mindestens 24 Datenläufe im Bereich Grundabgaben pro Jahr
641B4	Mindestens 23 Datenläufe im Bereich Gewerbesteuer pro Jahr

Kennzahlen zur Zielerreichung		Ergebnis 2007	Ergebnis 2008	Ansatz 2009	Planung 2010	Planung 2011	Planung 2012	Planung 2013	Planung 2014
641B11 (%)	Hohen Datenaktualitätsstandard halten			100,00	100,00	100,00	100,00	100,00	100,00
641B31 (ST)	Datenläufe p. A im Bereich Grundabgaben			24,00	24,00	24,00	24,00	24,00	24,00
641B41 (ST)	Datenläufe p. A im Bereich Gewerbesteuer			23,00	23,00	23,00	23,00	23,00	23,00

		Teilergebnisplan	Ergebnis 2007	Ergebnis 2008	Ansatz 2009	Planung 2010	Planung 2011	Planung 2012	Planung 2013	Planung 2014
1	+	Steuern und ähnliche Abgaben								
2	+	Zuwendungen und allgemeine Umlagen								
3	+	Sonstige Transfererträge								
4	+	Öffentlich-rechtliche Leistungsentgelte		-582	-600	-600	-600	-600	-600	-600
5	+	Privatrechtliche Leistungsentgelte								
6	+	Kostenerstattungen und Kostenumlagen		-191.462	-154.200	-154.200	-154.200	-154.200	-154.200	-154.200
7	+	Sonstige ordentliche Erträge		-307.773	-5.150	-5.150	-5.150	-5.150	-5.150	-5.150
8	+	Aktivierte Eigenleistungen								
9	+/-	Bestandsveränderungen								
10	**=**	**Ordentliche Erträge**		**-499.816**	**-159.950**	**-159.950**	**-159.950**	**-159.950**	**-159.950**	**-159.950**
11	-	Personalaufwendungen		2.240.201	1.973.184	2.081.708	2.088.985	2.074.374	2.072.529	2.022.841
12	-	Versorgungsaufwendungen								
13	-	Aufwendungen für Sach- und Dienstleistungen		29.901	38.027	37.959	37.959	47.959	37.959	37.959
14	-	Bilanzielle Abschreibungen		3.209	3.364	3.140	3.140	3.140	97	97
15	-	Transferaufwendungen								
16	-	Sonstige ordentliche Aufwendungen		96.867	171.469	107.214	107.214	107.214	107.214	107.214
17	**=**	**Ordentliche Aufwendungen**		**2.370.178**	**2.186.045**	**2.230.022**	**2.237.299**	**2.232.687**	**2.217.800**	**2.168.111**
18	**=**	**Ergebnis der laufenden Verwaltungstätigkeit** (=Zeilen 10 und 17)		**1.870.362**	**2.026.095**	**2.070.072**	**2.077.349**	**2.072.737**	**2.057.850**	**2.008.161**

		Teilergebnisplan	Ergebnis 2007	Ergebnis 2008	Ansatz 2009	Planung 2010	Planung 2011	Planung 2012	Planung 2013	Planung 2014
19	+	Finanzerträge								
20	-	Zinsen und sonstige Finanzaufwendungen								
21	**=**	**Finanzergebnis** (=Zeilen 19 und 20)								
22	**=**	**Ordentliches Ergebnis** (=Zeilen 18 und 21)		**1.870.362**	**2.026.095**	**2.070.072**	**2.077.349**	**2.072.737**	**2.057.850**	**2.008.161**
23	+	Außerordentliche Erträge								
24	-	Außerordentliche Aufwendungen								
25	**=**	**Außerordentliches Ergebnis** (=Zeilen 23 und 24)								
26	**=**	**Ergebnis vor internen Leistungsbeziehungen** (=Zeilen 22 und 25)		**1.870.362**	**2.026.095**	**2.070.072**	**2.077.349**	**2.072.737**	**2.057.850**	**2.008.161**
27	+	Erträge aus internen Leistungsbeziehungen		-550.191		-550.189	-550.189	-550.189	-550.189	-550.189
28	-	Aufwendungen aus internen Leistungsbeziehungen		1.972.317	1.778.212	1.873.670	1.874.798	1.874.103	1.870.759	1.867.531
29	**=**	**Ergebnis** (=Zeilen 26, 27 und 28)		**3.292.488**	**3.804.306**	**3.393.552**	**3.401.958**	**3.396.651**	**3.378.419**	**3.325.503**

Personalkennzahlen	Ergebnis 2007	Ergebnis 2008	Ansatz 2009	Planung 2010	Planung 2011	Planung 2012	Planung 2013	Planung 2014
Anzahl Mitarbeiter		38,60		42,20	42,20	42,20	42,20	41,20
Vollzeitkräfte		33,77	36,20	34,82	34,47	33,77	33,33	32,06
Stellenplan		35,12		34,21	34,21	34,21	34,21	34,21

Produkt 1116090	**Stiftungsmanagement**	**P-Verantwortliche(r): Herr Lobers**

Produktklassifizierung	Externes Produkt (freiwillige Aufgabe)

Besonderer Hinweis zum Produkt

Das Produkt „**Stiftungsmanagement**“ wird nur bis zum Ende des Haushaltsjahres 2009 unter **1116090** geführt.

Ab dem **01.01.2010** wird das Produkt unter **7101010** abgebildet.

		Teilergebnisplan	Ergebnis 2007	Ergebnis 2008	Ansatz 2009	Planung 2010	Planung 2011	Planung 2012	Planung 2013	Planung 2014
1	+	Steuern und ähnliche Abgaben								
2	+	Zuwendungen und allgemeine Umlagen		-9.020						
3	+	Sonstige Transfererträge								
4	+	Öffentlich-rechtliche Leistungsentgelte								
5	+	Privatrechtliche Leistungsentgelte								
6	+	Kostenerstattungen und Kostenumlagen								
7	+	Sonstige ordentliche Erträge		-4.944						
8	+	Aktivierte Eigenleistungen								
9	+/-	Bestandsveränderungen								
10	**=**	**Ordentliche Erträge**		**-13.964**						
11	-	Personalaufwendungen		24.001	22.242					
12	-	Versorgungsaufwendungen								
13	-	Aufwendungen für Sach- und Dienstleistungen		597	787					
14	-	Bilanzielle Abschreibungen		22.703	26					
15	-	Transferaufwendungen								
16	-	Sonstige ordentliche Aufwendungen		687	1.199					
17	**=**	**Ordentliche Aufwendungen**		**47.988**	**24.254**					
18	**=**	**Ergebnis der laufenden Verwaltungstätigkeit** (=Zeilen 10 und 17)		**34.024**	**24.254**					

		Teilergebnisplan	Ergebnis 2007	Ergebnis 2008	Ansatz 2009	Planung 2010	Planung 2011	Planung 2012	Planung 2013	Planung 2014
19	+	Finanzerträge								
20	-	Zinsen und sonstige Finanzaufwendungen								
21	**=**	**Finanzergebnis** (=Zeilen 19 und 20)								
22	**=**	**Ordentliches Ergebnis** (=Zeilen 18 und 21)		**34.024**	**24.254**					
23	+	Außerordentliche Erträge								
24	-	Außerordentliche Aufwendungen								
25	**=**	**Außerordentliches Ergebnis** (=Zeilen 23 und 24)								
26	**=**	**Ergebnis vor internen Leistungsbeziehungen** (=Zeilen 22 und 25)		**34.024**	**24.254**					
27	+	Erträge aus internen Leistungsbeziehungen								
28	-	Aufwendungen aus internen Leistungsbeziehungen		6.079	4.262					
29	**=**	**Ergebnis** (=Zeilen 26, 27 und 28)		**40.103**	**28.515**					

Personalkennzahlen	Ergebnis 2007	Ergebnis 2008	Ansatz 2009	Planung 2010	Planung 2011	Planung 2012	Planung 2013	Planung 2014
Anzahl Mitarbeiter		1,22						
Vollzeitkräfte		1,14	1,10					
Stellenplan		1,19						

Produkt 1125010	**Grundstücksmanagement**	**P-Verantwortliche(r): Herr Horst**

Produktklassifizierung	Serviceprodukt

Kurzbeschreibung des Produktes

- Erwerb von Grundstücken für städtische Zwecke
- Veräußerung von städtischen Grundstücken
- Bestellung von Erbbaurechten
- Auszahlung von Leibrenten aus Grundstücksankäufen
- Eintragung/Löschung von Grunddienstbarkeiten zu Gunsten bzw. zu Lasten der Stadt
- Zwangsversteigerungen (ggf. Erwerb für städtische Zwecke)
- Vermietung und Verpachtung der städtischen Grundstücke
- Erteilung von nachbarschaftlichen Einverständnissen
- Vereinbarung von Baulasten zu Lasten städtischer Grundstück
- Unterhaltung, Pflege und Überwachung der nutzbaren städtischen Grundstücke
- Erstellen von Grundstücks- und Gebäudebewertungen für städt. Dienststellen und im Zuge der Amtshilfe
    - Verkehrswertermittlung von bebauten und unbebauten Grundstücken
    - Mietwertermittlungen
    - Gebäudeversicherungsbewertungen

Zielgruppen des Produktes

- städtische Dienststellen (R 103, R 104, SB 208, SB 209, etc.)
- Grundstückseigentümer
- Grundstücksinteressenten
- Miet-/ Pacht-/ Nutzungsinteressenten
- Baulastnehmer
- Anfrager im Zuge der Amtshilfe (externe Dienststellen)

Auftragsgrundlagen

- Gemeindeordnung NRW
- Rat und Gremien (Einzelbeschlüsse)
- Grundstücksmanagementteam
- BGB
- Bauordnung
- Nachbarrechtsgesetz
- Wertermittlungsverordnung/ -richtlinien

Produktziele

Produkt	1125010	Grundstücksmanagement

Ziel	Bezeichnung
657D1	Veräußerung von Grundstücken in der Größenordnung von 12.000 qm pro Jahr

Kennzahlen zur Zielerreichung		Ergebnis 2007	Ergebnis 2008	Ansatz 2009	Planung 2010	Planung 2011	Planung 2012	Planung 2013	Planung 2014
657D11 (%)	Zielerreichungsgrad				100,00	100,00	100,00	100,00	100,00

Haushaltsplan 2010 / 2011 **403 Finanzen**

Stadtverwaltung Wuppertal **1.11.25.01 Grundstücksmanagement**

		Teilergebnisplan	Ergebnis 2007	Ergebnis 2008	Ansatz 2009	Planung 2010	Planung 2011	Planung 2012	Planung 2013	Planung 2014
1	+	Steuern und ähnliche Abgaben								
2	+	Zuwendungen und allgemeine Umlagen				-1.791	-1.791	-1.791	-597	
3	+	Sonstige Transfererträge								
4	+	Öffentlich-rechtliche Leistungsentgelte		-105						
5	+	Privatrechtliche Leistungsentgelte		-1.473.447	-1.068.650	-1.100.000	-1.100.000	-1.100.000	-1.100.000	-800.000
6	+	Kostenerstattungen und Kostenumlagen		-16.267	-51.100	-50.000	-50.000	-50.000	-50.000	-50.000
7	+	Sonstige ordentliche Erträge		-1.009.448						
8	+	Aktivierte Eigenleistungen								
9	+/-	Bestandsveränderungen								
10	**=**	**Ordentliche Erträge**		**-2.499.267**	**-1.119.750**	**-1.151.791**	**-1.151.791**	**-1.151.791**	**-1.150.597**	**-850.000**
11	-	Personalaufwendungen		870.344	619.981	828.345	830.669	826.408	824.607	819.504
12	-	Versorgungsaufwendungen								
13	-	Aufwendungen für Sach- und Dienstleistungen		526.898	540.176	529.801	529.801	529.801	529.801	529.801
14	-	Bilanzielle Abschreibungen		289	309	138.366	115.376	91.016	65.994	63.773
15	-	Transferaufwendungen		1.340		2.550	2.550	2.550	2.550	2.550
16	-	Sonstige ordentliche Aufwendungen		564.485	103.801	540.557	530.557	520.557	520.557	520.557
17	**=**	**Ordentliche Aufwendungen**		**1.963.356**	**1.264.267**	**2.039.618**	**2.008.953**	**1.970.332**	**1.943.509**	**1.936.184**
18	**=**	**Ergebnis der laufenden Verwaltungstätigkeit** (=Zeilen 10 und 17)		**-535.910**	**144.517**	**887.827**	**857.162**	**818.541**	**792.912**	**1.086.184**

		Teilergebnisplan	Ergebnis 2007	Ergebnis 2008	Ansatz 2009	Planung 2010	Planung 2011	Planung 2012	Planung 2013	Planung 2014
19	+	Finanzerträge								
20	-	Zinsen und sonstige Finanzaufwendungen								
21	**=**	**Finanzergebnis** (=Zeilen 19 und 20)								
22	**=**	**Ordentliches Ergebnis** (=Zeilen 18 und 21)		**-535.910**	**144.517**	**887.827**	**857.162**	**818.541**	**792.912**	**1.086.184**
23	+	Außerordentliche Erträge								
24	-	Außerordentliche Aufwendungen								
25	**=**	**Außerordentliches Ergebnis** (=Zeilen 23 und 24)								
26	**=**	**Ergebnis vor internen Leistungsbeziehungen** (=Zeilen 22 und 25)		**-535.910**	**144.517**	**887.827**	**857.162**	**818.541**	**792.912**	**1.086.184**
27	+	Erträge aus internen Leistungsbeziehungen		-101.822	-54.948					
28	-	Aufwendungen aus internen Leistungsbeziehungen		543.935	174.124	209.540	210.105	209.534	207.780	207.485
29	**=**	**Ergebnis** (=Zeilen 26, 27 und 28)		**-93.797**	**263.693**	**1.097.367**	**1.067.267**	**1.028.075**	**1.000.692**	**1.293.670**

Personalkennzahlen	Ergebnis 2007	Ergebnis 2008	Ansatz 2009	Planung 2010	Planung 2011	Planung 2012	Planung 2013	Planung 2014
Anzahl Mitarbeiter		14,72		14,54	14,54	14,54	14,54	14,54
Vollzeitkräfte		14,38	14,29	13,30	13,18	12,91	12,72	12,62
Stellenplan		14,90		14,72	14,72	14,72	14,72	14,72

Produkt 1126010	**GMW**	**P-Verantwortliche(r): Herr Lobers**

Produktklassifizierung	Finanzprodukt

Kurzbeschreibung des Produktes

- Bewirtschaftung aller im Eigentum der Stadt Wuppertal befindlichen Gebäude und Räumlichkeiten einschl. der dazugehörigen Grundstücke
- Bedarfsgerechte Versorgung der städtischen Organisationseinheiten und Dienstleistungsbereiche
- Durch Ausweisung des Anlagevermögens und dessen kontinuierliche Veränderung soll ein realistisches Bild der kommunalen Vermögenslage erstellt werden
- Schaffung von Kostentransparenz und damit einhergehend Schaffung von Kostenbewusstsein beiden Nutzern

Zielgruppen des Produktes

- Gesamtverwaltung
- Rat und Gremien

Auftragsgrundlagen

- EigenbetriebsVO
- Gemeindeordnung NW
- Betriebssatzung

Produktziele

Produkt	**1126010**	**GMW**

Ziele werden durch Wirtschaftspläne festgelegt.

Haushaltsplan 2010 / 2011 **403 Finanzen**

Stadtverwaltung Wuppertal **1.11.26.01 GMW**

		Teilergebnisplan	Ergebnis 2007	Ergebnis 2008	Ansatz 2009	Planung 2010	Planung 2011	Planung 2012	Planung 2013	Planung 2014
1	+	Steuern und ähnliche Abgaben								
2	+	Zuwendungen und allgemeine Umlagen								
3	+	Sonstige Transfererträge								
4	+	Öffentlich-rechtliche Leistungsentgelte								
5	+	Privatrechtliche Leistungsentgelte								
6	+	Kostenerstattungen und Kostenumlagen								
7	+	Sonstige ordentliche Erträge								
8	+	Aktivierte Eigenleistungen								
9	+/-	Bestandsveränderungen								
10	**=**	**Ordentliche Erträge**								
11	-	Personalaufwendungen								
12	-	Versorgungsaufwendungen								
13	-	Aufwendungen für Sach- und Dienstleistungen		120.000	120.000	120.000	120.000	120.000	120.000	120.000
14	-	Bilanzielle Abschreibungen								
15	-	Transferaufwendungen								
16	-	Sonstige ordentliche Aufwendungen			200.000					
17	**=**	**Ordentliche Aufwendungen**		**120.000**	**320.000**	**120.000**	**120.000**	**120.000**	**120.000**	**120.000**
18	**=**	**Ergebnis der laufenden Verwaltungstätigkeit** (=Zeilen 10 und 17)		**120.000**	**320.000**	**120.000**	**120.000**	**120.000**	**120.000**	**120.000**

		Teilergebnisplan	Ergebnis 2007	Ergebnis 2008	Ansatz 2009	Planung 2010	Planung 2011	Planung 2012	Planung 2013	Planung 2014
19	+	Finanzerträge		-3.210.927	-6.540.000	-3.540.000	-3.540.000	-3.540.000	-3.540.000	-3.540.000
20	-	Zinsen und sonstige Finanzaufwendungen								
21	**=**	**Finanzergebnis** (=Zeilen 19 und 20)		**-3.210.927**	**-6.540.000**	**-3.540.000**	**-3.540.000**	**-3.540.000**	**-3.540.000**	**-3.540.000**
22	**=**	**Ordentliches Ergebnis** (=Zeilen 18 und 21)		**-3.090.927**	**-6.220.000**	**-3.420.000**	**-3.420.000**	**-3.420.000**	**-3.420.000**	**-3.420.000**
23	+	Außerordentliche Erträge								
24	-	Außerordentliche Aufwendungen								
25	**=**	**Außerordentliches Ergebnis** (=Zeilen 23 und 24)								
26	**=**	**Ergebnis vor internen Leistungsbeziehungen** (=Zeilen 22 und 25)		**-3.090.927**	**-6.220.000**	**-3.420.000**	**-3.420.000**	**-3.420.000**	**-3.420.000**	**-3.420.000**
27	+	Erträge aus internen Leistungsbeziehungen								
28	-	Aufwendungen aus internen Leistungsbeziehungen			702					
29	**=**	**Ergebnis** (=Zeilen 26, 27 und 28)		**-3.090.927**	**-6.219.298**	**-3.420.000**	**-3.420.000**	**-3.420.000**	**-3.420.000**	**-3.420.000**

Produkt 1126020	**GWG**	**P-Verantwortliche(r): Herr Lobers**

Produktklassifizierung	Finanzprodukt

Kurzbeschreibung des Produktes

- Errichtung und Bewirtschaftung von Wohnungen, darunter Eigenheime und Eigentumswohnungen. Zweck der Gesellschaft ist eine sichere und sozial verantwortbare Wohnungsversorgung der breiten Schicht der Bevölkerung in Wuppertal

Zielgruppen des Produktes

Breite Schichten der Bevölkerung

Auftragsgrundlagen

- Gesellschaftsvertrag
- GO NW, GmbHG, HGB
- Wirtschaftsplanung

Besonderer Hinweis

Das Produkt **1126020** „**GWG**“ wurde vorsorglich eingerichtet. Im **Planungszeitraum 2010 bis 2014** sind keine konsumtiven Zahlungsströme vorgesehen. Daher wird auf die Abbildung eines Teilergebnisplans verzichtet.

Produktziele

Produkt	**1126020**	**GWG**

Ziele werden durch Wirtschaftspläne festgelegt.

Produkt 1135010	**Kaufabwicklung Grundstücke**	**P-Verantwortliche(r): Herr Horst**

Produktklassifizierung	Finanzprodukt

Kurzbeschreibung des Produktes

Das Produkt dient zur zentralen Darstellung der direkt im Zusammenhang mit Grundstücksgeschäften (An- und Verkäufe) stehenden Aufwendungen und Erträge. Die investierten Bestandteile werden über entsprechende Investitionsobjekte in der Finanzrechnung zur Produktgruppe 1135 ebenfalls eigenständig dargestellt. Hierbei wird eine ressort- bzw stadtbetriebsscharfe Zuordnung der Mittel (konsumtiv und investiv) sichergestellt.

Hinweis:
Die Dienstleistungen des Ressorts 403 zum Grundstücksmanagement sind über die Produktgruppe 1125 erfasst.

Zielgruppen des Produktes

- Ressorts und Stadtbetriebe
- Interessenten für städtische Grundstücke

Auftragsgrundlagen

- Beschlüsse von Rat und Gremien

Produktziele

Produkt	1135010	Kaufabwicklung Grundstücke

Das Produkt Kaufabwicklung Grundstücke ist in folgende Teilprodukte unterteilt:

- Kaufabwicklung 103
- Kaufabwicklung 104
- Kaufabwicklung 106

Ziel	Bezeichnung
665D1	Reaktion auf Schreiben / Anfragen eines Käufers bzw. Verkäufers innerhalb von 5 Werktagen

Kennzahlen zur Zielerreichung		Ergebnis 2007	Ergebnis 2008	Ansatz 2009	Planung 2010	Planung 2011	Planung 2012	Planung 2013	Planung 2014
665D11 (%)	Zielerreichungsgrad				100,00	100,00	100,00	100,00	100,00

Produkt 1215010	**Chemisches- und Veterinäruntersuchungsamt Rhein-Ruhr-Wupper**	**P-Verantwortliche(r): Herr Lobers**

Produktklassifizierung	Finanzprodukt

Kurzbeschreibung des Produktes

Die Tätigkeiten des Chemischen Untersuchungsinstituts (CUI) werden seit Januar 2009 überörtlich durch das „Chemische- und Veterinäruntersuchungsamt Rhein-Ruhr-Wupper“ (CVUA RRW) durchgeführt. Das Produkt 1215010 dient der Abbildung der Entgelte für die durch das CVUA RRW erbrachten Leistungen.

Produktziel

Produkt	**1215010**	**Chemisches- und Veterinäruntersuchungsamt Rhein-Ruhr-Wupper**

Auf die Ermittlung und Abbildung von Zielen und Zielkennzahlen wird für dieses Produkt verzichtet.

		Teilergebnisplan	Ergebnis 2007	Ergebnis 2008	Ansatz 2009	Planung 2010	Planung 2011	Planung 2012	Planung 2013	Planung 2014
1	+	Steuern und ähnliche Abgaben								
2	+	Zuwendungen und allgemeine Umlagen								
3	+	Sonstige Transfererträge								
4	+	Öffentlich-rechtliche Leistungsentgelte		-1.126						
5	+	Privatrechtliche Leistungsentgelte								
6	+	Kostenerstattungen und Kostenumlagen		-1.923.276	-1.921.900					
7	+	Sonstige ordentliche Erträge		-103.771						
8	+	Aktivierte Eigenleistungen								
9	+/-	Bestandsveränderungen								
10	**=**	**Ordentliche Erträge**		**-2.028.173**	**-1.921.900**					
11	-	Personalaufwendungen		1.671.625	1.189.769					
12	-	Versorgungsaufwendungen								
13	-	Aufwendungen für Sach- und Dienstleistungen		234.047	244.759					
14	-	Bilanzielle Abschreibungen		270.566	179.646					
15	-	Transferaufwendungen				1.469.583	1.307.291	1.144.999	982.707	820.415
16	-	Sonstige ordentliche Aufwendungen		37.251	29.693	6.593	6.593	6.593	6.593	6.593
17	**=**	**Ordentliche Aufwendungen**		**2.213.489**	**1.643.867**	**1.476.176**	**1.313.884**	**1.151.592**	**989.300**	**827.008**
18	**=**	**Ergebnis der laufenden Verwaltungstätigkeit** (=Zeilen 10 und 17)		**185.316**	**-278.033**	**1.476.176**	**1.313.884**	**1.151.592**	**989.300**	**827.008**

		Teilergebnisplan	Ergebnis 2007	Ergebnis 2008	Ansatz 2009	Planung 2010	Planung 2011	Planung 2012	Planung 2013	Planung 2014
19	+	Finanzerträge								
20	-	Zinsen und sonstige Finanzaufwendungen		23.404						
21	**=**	**Finanzergebnis** (=Zeilen 19 und 20)		**23.404**						
22	**=**	**Ordentliches Ergebnis** (=Zeilen 18 und 21)		**208.720**	**-278.033**	**1.476.176**	**1.313.884**	**1.151.592**	**989.300**	**827.008**
23	+	Außerordentliche Erträge								
24	-	Außerordentliche Aufwendungen								
25	**=**	**Außerordentliches Ergebnis** (=Zeilen 23 und 24)								
26	**=**	**Ergebnis vor internen Leistungsbeziehungen** (=Zeilen 22 und 25)		**208.720**	**-278.033**	**1.476.176**	**1.313.884**	**1.151.592**	**989.300**	**827.008**
27	+	Erträge aus internen Leistungsbeziehungen								
28	-	Aufwendungen aus internen Leistungsbeziehungen		367.539	235.451					
29	**=**	**Ergebnis** (=Zeilen 26, 27 und 28)		**576.259**	**-42.582**	**1.476.176**	**1.313.884**	**1.151.592**	**989.300**	**827.008**

Personalkennzahlen	Ergebnis 2007	Ergebnis 2008	Ansatz 2009	Planung 2010	Planung 2011	Planung 2012	Planung 2013	Planung 2014
Anzahl Mitarbeiter		28,00						
Vollzeitkräfte		24,94	19,93					
Stellenplan		27,00						

Produkt 1215020	**Nichtamtliche Untersuchungen**	**P-Verantwortliche(r): Herr Lobers**

Produktklassifizierung	Externes Produkt (Freiwillige Aufgabe)

Besonderer Hinweis zum Produkt

Das Produkt „**Nichtamtliche Untersuchungen**“ wird nur bis zum Ende des Haushaltsjahres 2008 unter **1215020** abgebildet.

Ab **01.01.2009** entfällt das Produkt, der Betrieb gewerblicher Art ist nicht mehr existent.

		Teilergebnisplan	Ergebnis 2007	Ergebnis 2008	Ansatz 2009	Planung 2010	Planung 2011	Planung 2012	Planung 2013	Planung 2014
1	+	Steuern und ähnliche Abgaben								
2	+	Zuwendungen und allgemeine Umlagen								
3	+	Sonstige Transfererträge								
4	+	Öffentlich-rechtliche Leistungsentgelte		-11.806	-138.000					
5	+	Privatrechtliche Leistungsentgelte								
6	+	Kostenerstattungen und Kostenumlagen								
7	+	Sonstige ordentliche Erträge								
8	+	Aktivierte Eigenleistungen								
9	+/-	Bestandsveränderungen								
10	**=**	**Ordentliche Erträge**		**-11.806**	**-138.000**					
11	-	Personalaufwendungen		22.042	275.691					
12	-	Versorgungsaufwendungen								
13	-	Aufwendungen für Sach- und Dienstleistungen		7.589	56.948					
14	-	Bilanzielle Abschreibungen			34.270					
15	-	Transferaufwendungen								
16	-	Sonstige ordentliche Aufwendungen		713	9.612					
17	**=**	**Ordentliche Aufwendungen**		**30.344**	**376.521**					
18	**=**	**Ergebnis der laufenden Verwaltungstätigkeit** (=Zeilen 10 und 17)		**18.537**	**238.521**					

		Teilergebnisplan	Ergebnis 2007	Ergebnis 2008	Ansatz 2009	Planung 2010	Planung 2011	Planung 2012	Planung 2013	Planung 2014
19	+	Finanzerträge								
20	-	Zinsen und sonstige Finanzaufwendungen		857						
21	**=**	**Finanzergebnis** (=Zeilen 19 und 20)		**857**						
22	**=**	**Ordentliches Ergebnis** (=Zeilen 18 und 21)		**19.394**	**238.521**					
23	+	Außerordentliche Erträge								
24	-	Außerordentliche Aufwendungen								
25	**=**	**Außerordentliches Ergebnis** (=Zeilen 23 und 24)								
26	**=**	**Ergebnis vor internen Leistungsbeziehungen** (=Zeilen 22 und 25)		**19.394**	**238.521**					
27	+	Erträge aus internen Leistungsbeziehungen								
28	-	Aufwendungen aus internen Leistungsbeziehungen		4.980	52.337					
29	**=**	**Ergebnis** (=Zeilen 26, 27 und 28)		**24.374**	**290.858**					

Personalkennzahlen	Ergebnis 2007	Ergebnis 2008	Ansatz 2009	Planung 2010	Planung 2011	Planung 2012	Planung 2013	Planung 2014
Anzahl Mitarbeiter								
Vollzeitkräfte			4,57					
Stellenplan								

Produkt 2512010	**Zuschuss Bergische Volkshochschule (Zweckverband)**	**P-Verantwortliche(r): Herr Lobers**

Produktklassifizierung	Finanzprodukt

Kurzbeschreibung des Produktes

- Betriebskostenzuschuss (inkl. Miet- und Betriebskosten) als Globalzuschuss ohne Differenzierung nach Sach- und Personalkosten

Zielgruppen des Produktes

- Einwohner

Auftragsgrundlagen

- Beschlüsse von Rat und Gremien

Produktziele

Produkt	**2512010**	**Zuschuss Bergische Volkshochschule (Zweckverband)**

Ziele werden durch Wirtschaftspläne festgelegt.

		Teilergebnisplan	Ergebnis 2007	Ergebnis 2008	Ansatz 2009	Planung 2010	Planung 2011	Planung 2012	Planung 2013	Planung 2014
1	+	Steuern und ähnliche Abgaben								
2	+	Zuwendungen und allgemeine Umlagen		6.866						
3	+	Sonstige Transfererträge								
4	+	Öffentlich-rechtliche Leistungsentgelte								
5	+	Privatrechtliche Leistungsentgelte								
6	+	Kostenerstattungen und Kostenumlagen								
7	+	Sonstige ordentliche Erträge								
8	+	Aktivierte Eigenleistungen								
9	+/-	Bestandsveränderungen								
10	**=**	**Ordentliche Erträge**		**6.866**						
11	-	Personalaufwendungen								
12	-	Versorgungsaufwendungen								
13	-	Aufwendungen für Sach- und Dienstleistungen								
14	-	Bilanzielle Abschreibungen								
15	-	Transferaufwendungen		3.128.824	3.153.000	3.153.000	3.053.000	2.953.000	2.853.000	2.753.000
16	-	Sonstige ordentliche Aufwendungen								
17	**=**	**Ordentliche Aufwendungen**		**3.128.824**	**3.153.000**	**3.153.000**	**3.053.000**	**2.953.000**	**2.853.000**	**2.753.000**
18	**=**	**Ergebnis der laufenden Verwaltungstätigkeit** (=Zeilen 10 und 17)		**3.135.689**	**3.153.000**	**3.153.000**	**3.053.000**	**2.953.000**	**2.853.000**	**2.753.000**

		Teilergebnisplan	Ergebnis 2007	Ergebnis 2008	Ansatz 2009	Planung 2010	Planung 2011	Planung 2012	Planung 2013	Planung 2014
19	+	Finanzerträge								
20	-	Zinsen und sonstige Finanzaufwendungen								
21	**=**	**Finanzergebnis** (=Zeilen 19 und 20)								
22	**=**	**Ordentliches Ergebnis** (=Zeilen 18 und 21)		**3.135.689**	**3.153.000**	**3.153.000**	**3.053.000**	**2.953.000**	**2.853.000**	**2.753.000**
23	+	Außerordentliche Erträge								
24	-	Außerordentliche Aufwendungen								
25	**=**	**Außerordentliches Ergebnis** (=Zeilen 23 und 24)								
26	**=**	**Ergebnis vor internen Leistungsbeziehungen** (=Zeilen 22 und 25)		**3.135.689**	**3.153.000**	**3.153.000**	**3.053.000**	**2.953.000**	**2.853.000**	**2.753.000**
27	+	Erträge aus internen Leistungsbeziehungen								
28	-	Aufwendungen aus internen Leistungsbeziehungen								
29	**=**	**Ergebnis** (=Zeilen 26, 27 und 28)		**3.135.689**	**3.153.000**	**3.153.000**	**3.053.000**	**2.953.000**	**2.853.000**	**2.753.000**

Produkt 4102010	**Kliniken**	**P-Verantwortliche(r): Herr Lobers**

Produktklassifizierung	Finanzprodukt

Kurzbeschreibung des Produktes

Die Kliniken sind als Krankenhaus mit maximalem Versorgungscharakter im Krankenhausplan des Landes NW enthalten und bestehen aus 20 hauptamtlich geleiteten Fachabteilungen. Gegenstand des Unternehmens ist der Betrieb von Gesundheitseinrichtungen, einschl. Ausbildungsstätten, Nebeneinrichtungen und Nebenbetrieben

Zielgruppen des Produktes

- Rat und Gremien
- Bezirksregierung
- EinwohnerInnen

Auftragsgrundlagen

- KHG NW, Krankenhausfinanzierungsgesetz
- Krankenhausplan
- Versorgungsauftrag
- Gesellschaftsvertrag

Produktziele

Produkt	**4102010**	**Kliniken**

Die Zielbildung entfällt, keine Ansätze in 2010 / 2011

Haushaltsplan 2010 / 2011 **403 Finanzen**

Stadtverwaltung Wuppertal **1.41.02.01 Kliniken**

		Teilergebnisplan	Ergebnis 2007	Ergebnis 2008	Ansatz 2009	Planung 2010	Planung 2011	Planung 2012	Planung 2013	Planung 2014
1	+	Steuern und ähnliche Abgaben								
2	+	Zuwendungen und allgemeine Umlagen								
3	+	Sonstige Transfererträge								
4	+	Öffentlich-rechtliche Leistungsentgelte								
5	+	Privatrechtliche Leistungsentgelte								
6	+	Kostenerstattungen und Kostenumlagen								
7	+	Sonstige ordentliche Erträge		-220.000						
8	+	Aktivierte Eigenleistungen								
9	+/-	Bestandsveränderungen								
10	**=**	**Ordentliche Erträge**		**-220.000**						
11	-	Personalaufwendungen								
12	-	Versorgungsaufwendungen								
13	-	Aufwendungen für Sach- und Dienstleistungen								
14	-	Bilanzielle Abschreibungen								
15	-	Transferaufwendungen		220.000						
16	-	Sonstige ordentliche Aufwendungen								
17	**=**	**Ordentliche Aufwendungen**		**220.000**						
18	**=**	**Ergebnis der laufenden Verwaltungstätigkeit** (=Zeilen 10 und 17)								

		Teilergebnisplan	Ergebnis 2007	Ergebnis 2008	Ansatz 2009	Planung 2010	Planung 2011	Planung 2012	Planung 2013	Planung 2014
19	+	Finanzerträge								
20	-	Zinsen und sonstige Finanzaufwendungen								
21	**=**	**Finanzergebnis** (=Zeilen 19 und 20)								
22	**=**	**Ordentliches Ergebnis** (=Zeilen 18 und 21)								
23	+	Außerordentliche Erträge								
24	-	Außerordentliche Aufwendungen								
25	**=**	**Außerordentliches Ergebnis** (=Zeilen 23 und 24)								
26	**=**	**Ergebnis vor internen Leistungsbeziehungen** (=Zeilen 22 und 25)								
27	+	Erträge aus internen Leistungsbeziehungen								
28	-	Aufwendungen aus internen Leistungsbeziehungen								
29	**=**	**Ergebnis** (=Zeilen 26, 27 und 28)								

Produkt 5115010	**Umsetzung Konjunkturprogramm**	**P-Verantwortliche(r): Herr Lobers**

Produktklassifizierung	Finanzprodukt

Kurzbeschreibung des Produktes

Die Stadt Wuppertal erhält im Rahmen des Konjunkturprogramms Zuwendungen von insgesamt rund 42,6 Mio. €. Gemäß Ratsbeschluss vom 29.06.2009 zu der Drucksache 0449/2009 werden auch Maßnahmen freier Träger einbezogen.

Die vorgesehenen Maßnahmen werden im Band 2 des Haushaltsplans im Anschluss an den Teilergebnisplan (sofern konsumtiv) bzw. an den Teilfinanzplan A (sofern investiv) aufgeführt.

Produktziel

Produkt	**5115010**	**Umsetzung Konjunkturprogramm**

Ziel	**Bezeichnung**
804D1	Umsetzung des Konjunkturprogramms

Kennzahlen zur Zielerreichung		**Ergebnis 2007**	**Ergebnis 2008**	**Ansatz 2009**	**Planung 2010**	**Planung 2011**	**Planung 2012**	**Planung 2013**	**Planung 2014**
804D11 (%)	Förderkonforme Mittelverwendung				100,00	100,00	100,00	100,00	100,00

Haushaltsplan 2010 / 2011 **403 Finanzen**

Stadtverwaltung Wuppertal **1.51.15.01 Umsetzung Konjunkturprogramm**

		Teilergebnisplan	Ergebnis 2007	Ergebnis 2008	Ansatz 2009	Planung 2010	Planung 2011	Planung 2012	Planung 2013	Planung 2014
1	+	Steuern und ähnliche Abgaben								
2	+	Zuwendungen und allgemeine Umlagen				-24.830.000	-12.000.000			
3	+	Sonstige Transfererträge								
4	+	Öffentlich-rechtliche Leistungsentgelte								
5	+	Privatrechtliche Leistungsentgelte								
6	+	Kostenerstattungen und Kostenumlagen								
7	+	Sonstige ordentliche Erträge								
8	+	Aktivierte Eigenleistungen								
9	+/-	Bestandsveränderungen								
10	**=**	**Ordentliche Erträge**				**-24.830.000**	**-12.000.000**			
11	-	Personalaufwendungen								
12	-	Versorgungsaufwendungen								
13	-	Aufwendungen für Sach- und Dienstleistungen				1.000.000	200.000			
14	-	Bilanzielle Abschreibungen								
15	-	Transferaufwendungen				23.830.000	11.800.000			
16	-	Sonstige ordentliche Aufwendungen								
17	**=**	**Ordentliche Aufwendungen**				**24.830.000**	**12.000.000**			
18	**=**	**Ergebnis der laufenden Verwaltungstätigkeit** (=Zeilen 10 und 17)								

		Teilergebnisplan	Ergebnis 2007	Ergebnis 2008	Ansatz 2009	Planung 2010	Planung 2011	Planung 2012	Planung 2013	Planung 2014
19	+	Finanzerträge								
20	-	Zinsen und sonstige Finanzaufwendungen								
21	**=**	**Finanzergebnis** (=Zeilen 19 und 20)								
22	**=**	**Ordentliches Ergebnis** (=Zeilen 18 und 21)								
23	+	Außerordentliche Erträge								
24	-	Außerordentliche Aufwendungen								
25	**=**	**Außerordentliches Ergebnis** (=Zeilen 23 und 24)								
26	**=**	**Ergebnis vor internen Leistungsbeziehungen** (=Zeilen 22 und 25)								
27	+	Erträge aus internen Leistungsbeziehungen								
28	-	Aufwendungen aus internen Leistungsbeziehungen								
29	**=**	**Ergebnis** (=Zeilen 26, 27 und 28)								

Produkt 5301010	**Energie-, Gas- und Wasserversorgung**	**P-Verantwortliche(r): Herr Lobers**

Produktklassifizierung	Finanzprodukt

Kurzbeschreibung des Produktes

- Versorgung der Bevölkerung mit Energie, Gas und Wasser
- Vereinbarung der Höhe des Konzessionsentgeltes auf Basis gesetzlicher Regelungen
- Betreuung des Konzessionsvertrages
- Beitrag zur Finanzierung des ÖPNV

Zielgruppen des Produktes

- Rat und Gremien, Bürger und Bürgerinnen
- WSW Energie & Wasser AG
- RWE
- GDF SUEZ Energie Deutschland AG

Auftragsgrundlagen

- Konzessionsvertrag
- Konzessionsabgabenverordnung
- Satzung
- GO NW, HGB, AktG

Produktziele

Produkt	**5301010**	**Energie-, Gas- und Wasserversorgung**

Auf die Ermittlung und Abbildung von Zielen und Zielkennzahlen wird für dieses Produkt verzichtet.

		Teilergebnisplan	Ergebnis 2007	Ergebnis 2008	Ansatz 2009	Planung 2010	Planung 2011	Planung 2012	Planung 2013	Planung 2014
1	+	Steuern und ähnliche Abgaben								
2	+	Zuwendungen und allgemeine Umlagen								
3	+	Sonstige Transfererträge								
4	+	Öffentlich-rechtliche Leistungsentgelte								
5	+	Privatrechtliche Leistungsentgelte								
6	+	Kostenerstattungen und Kostenumlagen								
7	+	Sonstige ordentliche Erträge		-19.597.922	-18.837.800	-19.325.000	-19.325.000	-19.325.000	-19.325.000	-19.325.000
8	+	Aktivierte Eigenleistungen								
9	+/-	Bestandsveränderungen								
10	**=**	**Ordentliche Erträge**		**-19.597.922**	**-18.837.800**	**-19.325.000**	**-19.325.000**	**-19.325.000**	**-19.325.000**	**-19.325.000**
11	-	Personalaufwendungen								
12	-	Versorgungsaufwendungen								
13	-	Aufwendungen für Sach- und Dienstleistungen								
14	-	Bilanzielle Abschreibungen								
15	-	Transferaufwendungen		2.820.000	2.825.000	2.825.000	2.825.000	2.825.000	2.825.000	2.825.000
16	-	Sonstige ordentliche Aufwendungen								
17	**=**	**Ordentliche Aufwendungen**		**2.820.000**	**2.825.000**	**2.825.000**	**2.825.000**	**2.825.000**	**2.825.000**	**2.825.000**
18	**=**	**Ergebnis der laufenden Verwaltungstätigkeit** (=Zeilen 10 und 17)		**-16.777.922**	**-16.012.800**	**-16.500.000**	**-16.500.000**	**-16.500.000**	**-16.500.000**	**-16.500.000**

		Teilergebnisplan	Ergebnis 2007	Ergebnis 2008	Ansatz 2009	Planung 2010	Planung 2011	Planung 2012	Planung 2013	Planung 2014
19	+	Finanzerträge								
20	-	Zinsen und sonstige Finanzaufwendungen								
21	**=**	**Finanzergebnis** (=Zeilen 19 und 20)								
22	**=**	**Ordentliches Ergebnis** (=Zeilen 18 und 21)		**-16.777.922**	**-16.012.800**	**-16.500.000**	**-16.500.000**	**-16.500.000**	**-16.500.000**	**-16.500.000**
23	+	Außerordentliche Erträge								
24	-	Außerordentliche Aufwendungen								
25	**=**	**Außerordentliches Ergebnis** (=Zeilen 23 und 24)								
26	**=**	**Ergebnis vor internen Leistungsbeziehungen** (=Zeilen 22 und 25)		**-16.777.922**	**-16.012.800**	**-16.500.000**	**-16.500.000**	**-16.500.000**	**-16.500.000**	**-16.500.000**
27	+	Erträge aus internen Leistungsbeziehungen								
28	-	Aufwendungen aus internen Leistungsbeziehungen								
29	**=**	**Ergebnis** (=Zeilen 26, 27 und 28)		**-16.777.922**	**-16.012.800**	**-16.500.000**	**-16.500.000**	**-16.500.000**	**-16.500.000**	**-16.500.000**

Produkt 5302010	**Abfallgebühren Vor- und Nachkalkulation**	**P-Verantwortliche(r): Herr Lobers**

Produktklassifizierung	Finanzprodukt

Kurzbeschreibung des Produktes

- Erstellung einer rechtssicheren Abfallgebührenkalkulation
- Einfluss auf die Erstellung und Controlling von Verträgen in der Abfallwirtschaftskoordination
- Abwicklung der Rechnungslegung der beiden großen Entgelt (AWG und EKOCity)
- Abwicklung der Rechnungslegung der Deponienachsorgekosten und Abfallverbandbeiträge, ILV
- Feststellung der Nachkalkulationsergebnisse- Abwicklung der Rücklagenentwicklung

Zielgruppen des Produktes

- Rat und Gremien
- Einwohner/innen

Auftragsgrundlagen

- Landesabfallgesetz, GO NW, HGB, GmbHG
- Gesellschaftsvertrag
- Entsorgungsvertrag
- Mitgliedschaft im AVV

Produktziele

Produkt	5302010	Abfallgebühren Vor- und Nachkalkulation

Ziel	Bezeichnung
820D1	Erstellung einer rechtssicheren Abfallgebührenkalkulation bis zur letzten Ratssitzung eines jeden Jahres
820D2	Keine verlorenen Gerichtsverfahren aufgrund der Abfallgebührensatzung

Kennzahlen zur Zielerreichung		Ergebnis 2007	Ergebnis 2008	Ansatz 2009	Planung 2010	Planung 2011	Planung 2012	Planung 2013	Planung 2014
820D11 (%)	Zielerreichungsgrad				100,00	100,00	100,00	100,00	100,00
820D21 (%)	Zielerreichungsgrad				100,00	100,00	100,00	100,00	100,00

Haushaltsplan 2010 / 2011 **403 Finanzen**

Stadtverwaltung Wuppertal **1.53.02.01 Abfallgebühren Vor- und Nachkalkulation**

		Teilergebnisplan	Ergebnis 2007	Ergebnis 2008	Ansatz 2009	Planung 2010	Planung 2011	Planung 2012	Planung 2013	Planung 2014
1	+	Steuern und ähnliche Abgaben								
2	+	Zuwendungen und allgemeine Umlagen								
3	+	Sonstige Transfererträge								
4	+	Öffentlich-rechtliche Leistungsentgelte		-26.449.986	-25.406.000	-27.499.000	-27.499.000	-27.499.000	-27.499.000	-27.499.000
5	+	Privatrechtliche Leistungsentgelte								
6	+	Kostenerstattungen und Kostenumlagen		-330.670	-277.000	-288.000	-288.000	-288.000	-288.000	-288.000
7	+	Sonstige ordentliche Erträge		-470.513						
8	+	Aktivierte Eigenleistungen								
9	+/-	Bestandsveränderungen								
10	**=**	**Ordentliche Erträge**		**-27.251.169**	**-25.683.000**	**-27.787.000**	**-27.787.000**	**-27.787.000**	**-27.787.000**	**-27.787.000**
11	-	Personalaufwendungen		15.000	15.000	15.000	16.250	15.000	15.000	15.000
12	-	Versorgungsaufwendungen								
13	-	Aufwendungen für Sach- und Dienstleistungen			378.200					
14	-	Bilanzielle Abschreibungen								
15	-	Transferaufwendungen								
16	-	Sonstige ordentliche Aufwendungen		27.943.305	24.065.680	25.943.950	25.943.950	25.943.950	25.943.950	25.943.950
17	**=**	**Ordentliche Aufwendungen**		**27.958.305**	**24.458.880**	**25.958.950**	**25.960.200**	**25.958.950**	**25.958.950**	**25.958.950**
18	**=**	**Ergebnis der laufenden Verwaltungstätigkeit** (=Zeilen 10 und 17)		**707.136**	**-1.224.120**	**-1.828.050**	**-1.826.800**	**-1.828.050**	**-1.828.050**	**-1.828.050**

		Teilergebnisplan	Ergebnis 2007	Ergebnis 2008	Ansatz 2009	Planung 2010	Planung 2011	Planung 2012	Planung 2013	Planung 2014
19	+	Finanzerträge								
20	-	Zinsen und sonstige Finanzaufwendungen								
21	**=**	**Finanzergebnis** (=Zeilen 19 und 20)								
22	**=**	**Ordentliches Ergebnis** (=Zeilen 18 und 21)		**707.136**	**-1.224.120**	**-1.828.050**	**-1.826.800**	**-1.828.050**	**-1.828.050**	**-1.828.050**
23	+	Außerordentliche Erträge								
24	-	Außerordentliche Aufwendungen								
25	**=**	**Außerordentliches Ergebnis** (=Zeilen 23 und 24)								
26	**=**	**Ergebnis vor internen Leistungsbeziehungen** (=Zeilen 22 und 25)		**707.136**	**-1.224.120**	**-1.828.050**	**-1.826.800**	**-1.828.050**	**-1.828.050**	**-1.828.050**
27	+	Erträge aus internen Leistungsbeziehungen								
28	-	Aufwendungen aus internen Leistungsbeziehungen		1.527.508	1.036.379	1.779.973	1.782.015	1.482.171	1.484.415	1.485.088
29	**=**	**Ergebnis** (=Zeilen 26, 27 und 28)		**2.234.644**	**-187.741**	**-48.077**	**-44.785**	**-345.879**	**-343.635**	**-342.962**

Produkt 5404010	**Öffentlicher Personennahverkehr**	**P-Verantwortliche(r): Herr Lobers**

Produktklassifizierung	Externes Produkt (freiwillige Aufgabe)

Kurzbeschreibung des Produktes

- ÖPNV ist eine Aufgabe der Daseinsvorsorge
- Finanzierung des ÖPNV auf Basis gesetzlicher Regelungen und vertraglicher Vereinbarungen zwischen dem Zweckverband VRR und der Stadt
- Angemessene Bedienung der Bevölkerung mit Verkehrsleistungen im Rahmen des ÖPNV

Zielgruppen des Produktes

- Rat der Stadt
- EinwohnerInnen

Auftragsgrundlagen

- ÖPNVG, PBefG
- GO NW, HGB, AktG
- Satzungen der WSW AG, des ZV VRR und der AöR VRR
- bilaterale Vereinbarungen zwischen Stadt und WSW

Produktziele

Produkt	**5404010**	**Öffentlicher Personennahverkehr**

Ziele werden durch den Nahverkehrsplan und im Rahmen von Verträgen verfolgt.

Haushaltsplan 2010 / 2011 **403 Finanzen**

Stadtverwaltung Wuppertal **1.54.04.01 Öffentlicher Personennahverkehr**

		Teilergebnisplan	Ergebnis 2007	Ergebnis 2008	Ansatz 2009	Planung 2010	Planung 2011	Planung 2012	Planung 2013	Planung 2014
1	+	Steuern und ähnliche Abgaben								
2	+	Zuwendungen und allgemeine Umlagen		-301.750		-256.250	-256.250	-256.250	-256.250	-256.250
3	+	Sonstige Transfererträge								
4	+	Öffentlich-rechtliche Leistungsentgelte								
5	+	Privatrechtliche Leistungsentgelte								
6	+	Kostenerstattungen und Kostenumlagen		-82.834						
7	+	Sonstige ordentliche Erträge								
8	+	Aktivierte Eigenleistungen								
9	+/-	Bestandsveränderungen								
10	**=**	**Ordentliche Erträge**		**-384.584**		**-256.250**	**-256.250**	**-256.250**	**-256.250**	**-256.250**
11	-	Personalaufwendungen								
12	-	Versorgungsaufwendungen								
13	-	Aufwendungen für Sach- und Dienstleistungen		4.991						
14	-	Bilanzielle Abschreibungen								
15	-	Transferaufwendungen		1.812.331	2.500.000	2.500.000	2.500.000	2.500.000	2.500.000	2.500.000
16	-	Sonstige ordentliche Aufwendungen		6.601						
17	**=**	**Ordentliche Aufwendungen**		**1.823.923**	**2.500.000**	**2.500.000**	**2.500.000**	**2.500.000**	**2.500.000**	**2.500.000**
18	**=**	**Ergebnis der laufenden Verwaltungstätigkeit** (=Zeilen 10 und 17)		**1.439.339**	**2.500.000**	**2.243.750**	**2.243.750**	**2.243.750**	**2.243.750**	**2.243.750**

		Teilergebnisplan	Ergebnis 2007	Ergebnis 2008	Ansatz 2009	Planung 2010	Planung 2011	Planung 2012	Planung 2013	Planung 2014
19	+	Finanzerträge								
20	-	Zinsen und sonstige Finanzaufwendungen								
21	**=**	**Finanzergebnis** (=Zeilen 19 und 20)								
22	**=**	**Ordentliches Ergebnis** (=Zeilen 18 und 21)		**1.439.339**	**2.500.000**	**2.243.750**	**2.243.750**	**2.243.750**	**2.243.750**	**2.243.750**
23	+	Außerordentliche Erträge								
24	-	Außerordentliche Aufwendungen								
25	**=**	**Außerordentliches Ergebnis** (=Zeilen 23 und 24)								
26	**=**	**Ergebnis vor internen Leistungsbeziehungen** (=Zeilen 22 und 25)		**1.439.339**	**2.500.000**	**2.243.750**	**2.243.750**	**2.243.750**	**2.243.750**	**2.243.750**
27	+	Erträge aus internen Leistungsbeziehungen								
28	-	Aufwendungen aus internen Leistungsbeziehungen		392						
29	**=**	**Ergebnis** (=Zeilen 26, 27 und 28)		**1.439.731**	**2.500.000**	**2.243.750**	**2.243.750**	**2.243.750**	**2.243.750**	**2.243.750**

Produkt 5405010	**Straßenreinigung und Winterdienst**	**P-Verantwortliche(r): Herr Lobers**

Produktklassifizierung	Finanzprodukt

Kurzbeschreibung des Produktes

- Wahrnehmung der Rechte und Pflichten aus der Eigenbetriebsverordnung- Betriebssatzung
- Beteiligung an der Fortschreibung der Straßenreinigung- und Straßengebührensatzung
- Vorbereitung von Rats- und Gremienentscheidungen
- Controlling und die Vorgabe wesentlicher Einflussgrößen auf die Gebührenkalkulation
- Finanzwirtschaftliche Zielvereinbarungen mit der Werkleitung ESW

Zielgruppen des Produktes

- Rat und Gremien
- Bezirksregierung
- Betriebsleitung

Auftragsgrundlagen

- Gemeindeordnung
- Kommunalabgabengesetz (KAG)
- Zielvereinbarung

Produktziele

Produkt	5405010	Straßenreinigung und Winterdienst

Ziel	Bezeichnung
827D1	Erstellung einer rechtssicheren Straßenreinigungs- und Winterdienstgebührenkalkulation bis zur letzten Ratssitzung eines jeden Jahres
827D2	Keine verlorenen Gerichtsverfahren aufgrund der Straßenreinigungs- und Winterdienstgebührensatzung

Kennzahlen zur Zielerreichung		Ergebnis 2007	Ergebnis 2008	Ansatz 2009	Planung 2010	Planung 2011	Planung 2012	Planung 2013	Planung 2014
827D11 (%)	Zielerreichungsgrad				100,00	100,00	100,00	100,00	100,00
827D21 (%)	Zielerreichungsgrad				100,00	100,00	100,00	100,00	100,00

Haushaltsplan 2010 / 2011 **403 Finanzen**

Stadtverwaltung Wuppertal **1.54.05.01 Straßenreinigung und Winterdienst**

		Teilergebnisplan	Ergebnis 2007	Ergebnis 2008	Ansatz 2009	Planung 2010	Planung 2011	Planung 2012	Planung 2013	Planung 2014
1	+	Steuern und ähnliche Abgaben								
2	+	Zuwendungen und allgemeine Umlagen								
3	+	Sonstige Transfererträge								
4	+	Öffentlich-rechtliche Leistungsentgelte		-7.981.649	-8.115.500	-8.279.404	-8.279.404	-8.279.404	-8.279.404	-8.279.404
5	+	Privatrechtliche Leistungsentgelte								
6	+	Kostenerstattungen und Kostenumlagen								
7	+	Sonstige ordentliche Erträge		-5.000						
8	+	Aktivierte Eigenleistungen								
9	+/-	Bestandsveränderungen								
10	**=**	**Ordentliche Erträge**		**-7.986.649**	**-8.115.500**	**-8.279.404**	**-8.279.404**	**-8.279.404**	**-8.279.404**	**-8.279.404**
11	-	Personalaufwendungen								
12	-	Versorgungsaufwendungen								
13	-	Aufwendungen für Sach- und Dienstleistungen		11.640.580	12.033.000	12.600.582	12.600.582	12.600.582	12.600.582	12.600.582
14	-	Bilanzielle Abschreibungen								
15	-	Transferaufwendungen								
16	-	Sonstige ordentliche Aufwendungen		1.039.690						
17	**=**	**Ordentliche Aufwendungen**		**12.680.270**	**12.033.000**	**12.600.582**	**12.600.582**	**12.600.582**	**12.600.582**	**12.600.582**
18	**=**	**Ergebnis der laufenden Verwaltungstätigkeit** (=Zeilen 10 und 17)		**4.693.621**	**3.917.500**	**4.321.178**	**4.321.178**	**4.321.178**	**4.321.178**	**4.321.178**

		Teilergebnisplan	Ergebnis 2007	Ergebnis 2008	Ansatz 2009	Planung 2010	Planung 2011	Planung 2012	Planung 2013	Planung 2014
19	+	Finanzerträge			-200.000					
20	-	Zinsen und sonstige Finanzaufwendungen								
21	**=**	**Finanzergebnis** (=Zeilen 19 und 20)			**-200.000**					
22	**=**	**Ordentliches Ergebnis** (=Zeilen 18 und 21)		**4.693.621**	**3.717.500**	**4.321.178**	**4.321.178**	**4.321.178**	**4.321.178**	**4.321.178**
23	+	Außerordentliche Erträge								
24	-	Außerordentliche Aufwendungen								
25	**=**	**Außerordentliches Ergebnis** (=Zeilen 23 und 24)								
26	**=**	**Ergebnis vor internen Leistungsbeziehungen** (=Zeilen 22 und 25)		**4.693.621**	**3.717.500**	**4.321.178**	**4.321.178**	**4.321.178**	**4.321.178**	**4.321.178**
27	+	Erträge aus internen Leistungsbeziehungen		-4.162.672	-3.908.000	-4.321.178	-4.321.178	-4.321.178	-4.321.178	-4.321.178
28	-	Aufwendungen aus internen Leistungsbeziehungen			873.133					
29	**=**	**Ergebnis** (=Zeilen 26, 27 und 28)		**530.949**	**682.633**					

Produkt 5701010	**Wirtschafts- und Technologieförderung**	**P-Verantwortliche(r): Herr Lobers**

Produktklassifizierung	Externes Produkt (freiwillige Aufgabe)

Kurzbeschreibung des Produktes

- Vereinbarung und Auszahlung des Betriebskostenzuschusses Wirtschafts- und Beschäftigungsförderung Wi-Be-Fö
- Finanzierung von Beschäftigungsförderungsmaßnahmen und Standortsicherung
- Vereinbarung und Auszahlung des Betriebskostenzuschusses W-tec GmbH
- Standortsicherung, Gründerförderung

Zielgruppen des Produktes

- Rat und Gremien
- Einwohner/Innen
- Geschäftsführungen Wirtschafts- und Beschäftigungsförderung Wi-Be-Fö GmbH und W-tec GmbH
- Örtliche Wirtschaft, Ansiedlungswillige, Gründer

Auftragsgrundlagen

- Gesellschaftsvertrag
- Wirtschaftsplanung
- GmbHG, HGB, GO NW
- Strategische Zielsetzung der Stadt Wuppertal

Produktziele

Produkt	**5701010**	**Wirtschafts- und Technologieförderung**

Ziele werden durch Wirtschaftspläne festgelegt.

		Teilergebnisplan	Ergebnis 2007	Ergebnis 2008	Ansatz 2009	Planung 2010	Planung 2011	Planung 2012	Planung 2013	Planung 2014
1	+	Steuern und ähnliche Abgaben								
2	+	Zuwendungen und allgemeine Umlagen		442						
3	+	Sonstige Transfererträge								
4	+	Öffentlich-rechtliche Leistungsentgelte								
5	+	Privatrechtliche Leistungsentgelte								
6	+	Kostenerstattungen und Kostenumlagen								
7	+	Sonstige ordentliche Erträge								
8	+	Aktivierte Eigenleistungen								
9	+/-	Bestandsveränderungen								
10	**=**	**Ordentliche Erträge**		**442**						
11	-	Personalaufwendungen								
12	-	Versorgungsaufwendungen								
13	-	Aufwendungen für Sach- und Dienstleistungen								
14	-	Bilanzielle Abschreibungen								
15	-	Transferaufwendungen		1.958.427	2.840.500	2.180.000	2.180.000	2.180.000	2.180.000	2.180.000
16	-	Sonstige ordentliche Aufwendungen		404.374						
17	**=**	**Ordentliche Aufwendungen**		**2.362.801**	**2.840.500**	**2.180.000**	**2.180.000**	**2.180.000**	**2.180.000**	**2.180.000**
18	**=**	**Ergebnis der laufenden Verwaltungstätigkeit** (=Zeilen 10 und 17)		**2.363.243**	**2.840.500**	**2.180.000**	**2.180.000**	**2.180.000**	**2.180.000**	**2.180.000**

		Teilergebnisplan	Ergebnis 2007	Ergebnis 2008	Ansatz 2009	Planung 2010	Planung 2011	Planung 2012	Planung 2013	Planung 2014
19	+	Finanzerträge		-629.234						
20	-	Zinsen und sonstige Finanzaufwendungen								
21	**=**	**Finanzergebnis** (=Zeilen 19 und 20)		**-629.234**						
22	**=**	**Ordentliches Ergebnis** (=Zeilen 18 und 21)		**1.734.009**	**2.840.500**	**2.180.000**	**2.180.000**	**2.180.000**	**2.180.000**	**2.180.000**
23	+	Außerordentliche Erträge								
24	-	Außerordentliche Aufwendungen								
25	**=**	**Außerordentliches Ergebnis** (=Zeilen 23 und 24)								
26	**=**	**Ergebnis vor internen Leistungsbeziehungen** (=Zeilen 22 und 25)		**1.734.009**	**2.840.500**	**2.180.000**	**2.180.000**	**2.180.000**	**2.180.000**	**2.180.000**
27	+	Erträge aus internen Leistungsbeziehungen								
28	-	Aufwendungen aus internen Leistungsbeziehungen								
29	**=**	**Ergebnis** (=Zeilen 26, 27 und 28)		**1.734.009**	**2.840.500**	**2.180.000**	**2.180.000**	**2.180.000**	**2.180.000**	**2.180.000**

Produkt 5702010	**Stadtmarketing und Wirtschaftskommunikation**	**P-Verantwortliche(r): Herr Lobers**

Produktklassifizierung	Externes Produkt (freiwillige Aufgabe)

Kurzbeschreibung des Produktes

- Werbung und Tourismusmarketing
- Management von Festen und Veranstaltungen
- City- und Zentrenmarketing
- Verbesserung der Kommunikation zwischen ansässigen Unternehmen

Zielgruppen des Produktes

- Rat und Gremien
- EinwohnerInnen
- Örtliche Wirtschaft

Auftragsgrundlagen

- Gesellschaftsvertrag
- Wirtschaftsplanung
- GmbHG, HGB, GO NW

Produktziele

Produkt	**5702010**	**Stadtmarketing und Wirtschaftskommunikation**

Ziele werden durch Wirtschaftspläne festgelegt.

Haushaltsplan 2010 / 2011 **403 Finanzen**

Stadtverwaltung Wuppertal **1.57.02.01 Stadtmarketing u. Wirtschaftskomm.**

		Teilergebnisplan	Ergebnis 2007	Ergebnis 2008	Ansatz 2009	Planung 2010	Planung 2011	Planung 2012	Planung 2013	Planung 2014
1	+	Steuern und ähnliche Abgaben								
2	+	Zuwendungen und allgemeine Umlagen								
3	+	Sonstige Transfererträge								
4	+	Öffentlich-rechtliche Leistungsentgelte								
5	+	Privatrechtliche Leistungsentgelte								
6	+	Kostenerstattungen und Kostenumlagen		-9.962	-9.035	-8.628	-8.598	-8.639	-8.644	-8.648
7	+	Sonstige ordentliche Erträge								
8	+	Aktivierte Eigenleistungen								
9	+/-	Bestandsveränderungen								
10	**=**	**Ordentliche Erträge**		**-9.962**	**-9.035**	**-8.628**	**-8.598**	**-8.639**	**-8.644**	**-8.648**
11	-	Personalaufwendungen								
12	-	Versorgungsaufwendungen								
13	-	Aufwendungen für Sach- und Dienstleistungen		39.281	17.700	16.500	16.500	16.500	16.500	16.500
14	-	Bilanzielle Abschreibungen								
15	-	Transferaufwendungen		848.927	758.050	763.750	763.750	763.750	763.750	763.750
16	-	Sonstige ordentliche Aufwendungen		33.348	34.000	34.200	35.100	35.100	35.100	35.100
17	**=**	**Ordentliche Aufwendungen**		**921.556**	**809.750**	**814.450**	**815.350**	**815.350**	**815.350**	**815.350**
18	**=**	**Ergebnis der laufenden Verwaltungstätigkeit** (=Zeilen 10 und 17)		**911.593**	**800.715**	**805.822**	**806.752**	**806.711**	**806.706**	**806.702**

		Teilergebnisplan	Ergebnis 2007	Ergebnis 2008	Ansatz 2009	Planung 2010	Planung 2011	Planung 2012	Planung 2013	Planung 2014
19	+	Finanzerträge								
20	-	Zinsen und sonstige Finanzaufwendungen								
21	**=**	**Finanzergebnis** (=Zeilen 19 und 20)								
22	**=**	**Ordentliches Ergebnis** (=Zeilen 18 und 21)		**911.593**	**800.715**	**805.822**	**806.752**	**806.711**	**806.706**	**806.702**
23	+	Außerordentliche Erträge								
24	-	Außerordentliche Aufwendungen								
25	**=**	**Außerordentliches Ergebnis** (=Zeilen 23 und 24)								
26	**=**	**Ergebnis vor internen Leistungsbeziehungen** (=Zeilen 22 und 25)		**911.593**	**800.715**	**805.822**	**806.752**	**806.711**	**806.706**	**806.702**
27	+	Erträge aus internen Leistungsbeziehungen		-843.459	-740.757					
28	-	Aufwendungen aus internen Leistungsbeziehungen		-194	104	1.113	1.118	1.114	1.095	1.095
29	**=**	**Ergebnis** (=Zeilen 26, 27 und 28)		**67.940**	**60.061**	**806.935**	**807.871**	**807.826**	**807.801**	**807.797**

Produkt 5703010	**Historische Stadthalle Wuppertal**	**P-Verantwortliche(r): Herr Lobers**

Produktklassifizierung	Externes Produkt (freiwillige Aufgabe)

Kurzbeschreibung des Produktes

- Bewirtschaftung und Betrieb der unter Denkmalschutz stehenden historischen Stadthalle
- Anbieten von attraktiven Veranstaltungs- und Tagungsräumen
- Bewirtschaftung des BgA Stadthalle
- Erhalt und angemessene Nutzung eines historischen Gebäudes

Zielgruppen des Produktes

- Rat und Gremien
- Einwohner/innen
- Geschäftsführung

Auftragsgrundlagen

- Gesellschaftsvertrag
- Wirtschaftsplanung
- GmbHG, HGB, GO NW

Produktziele

Produkt	**5703010**	**Historische Stadthalle Wuppertal**

Ziele werden durch Wirtschaftspläne festgelegt.

		Teilergebnisplan	Ergebnis 2007	Ergebnis 2008	Ansatz 2009	Planung 2010	Planung 2011	Planung 2012	Planung 2013	Planung 2014
1	+	Steuern und ähnliche Abgaben								
2	+	Zuwendungen und allgemeine Umlagen		-810	-50	-860	-860	-860	-860	-860
3	+	Sonstige Transfererträge								
4	+	Öffentlich-rechtliche Leistungsentgelte								
5	+	Privatrechtliche Leistungsentgelte		-90.000	-90.000	-90.000	-90.000	-90.000	-90.000	-90.000
6	+	Kostenerstattungen und Kostenumlagen		-781						
7	+	Sonstige ordentliche Erträge		-155.341	-1.050	-1.050	-1.050	-1.050	-1.050	-1.050
8	+	Aktivierte Eigenleistungen								
9	+/-	Bestandsveränderungen								
10	**=**	**Ordentliche Erträge**		**-246.932**	**-91.100**	**-91.910**	**-91.910**	**-91.910**	**-91.910**	**-91.910**
11	-	Personalaufwendungen								
12	-	Versorgungsaufwendungen								
13	-	Aufwendungen für Sach- und Dienstleistungen		122.377	209.150	280.350	360.350	280.350	280.350	280.350
14	-	Bilanzielle Abschreibungen		87.347		84.020	82.137	80.959	80.717	78.293
15	-	Transferaufwendungen		920.719	920.600	885.000	885.000	885.000	885.000	885.000
16	-	Sonstige ordentliche Aufwendungen		2.998.450	3.192.510	3.065.214	3.141.714	3.141.714	3.141.714	3.141.714
17	**=**	**Ordentliche Aufwendungen**		**4.128.893**	**4.322.260**	**4.314.584**	**4.469.201**	**4.388.023**	**4.387.782**	**4.385.357**
18	**=**	**Ergebnis der laufenden Verwaltungstätigkeit** (=Zeilen 10 und 17)		**3.881.961**	**4.231.160**	**4.222.674**	**4.377.291**	**4.296.113**	**4.295.872**	**4.293.447**

		Teilergebnisplan	Ergebnis 2007	Ergebnis 2008	Ansatz 2009	Planung 2010	Planung 2011	Planung 2012	Planung 2013	Planung 2014
19	+	Finanzerträge								
20	-	Zinsen und sonstige Finanzaufwendungen								
21	**=**	**Finanzergebnis** (=Zeilen 19 und 20)								
22	**=**	**Ordentliches Ergebnis** (=Zeilen 18 und 21)		**3.881.961**	**4.231.160**	**4.222.674**	**4.377.291**	**4.296.113**	**4.295.872**	**4.293.447**
23	+	Außerordentliche Erträge								
24	-	Außerordentliche Aufwendungen								
25	**=**	**Außerordentliches Ergebnis** (=Zeilen 23 und 24)								
26	**=**	**Ergebnis vor internen Leistungsbeziehungen** (=Zeilen 22 und 25)		**3.881.961**	**4.231.160**	**4.222.674**	**4.377.291**	**4.296.113**	**4.295.872**	**4.293.447**
27	+	Erträge aus internen Leistungsbeziehungen								
28	-	Aufwendungen aus internen Leistungsbeziehungen		16.966	15.169	18.913	24.419	18.934	18.595	18.604
29	**=**	**Ergebnis** (=Zeilen 26, 27 und 28)		**3.898.927**	**4.246.329**	**4.241.587**	**4.401.710**	**4.315.047**	**4.314.467**	**4.312.052**

Produkt 5704010	**Sonstige Beteiligungen**	**P-Verantwortliche(r): Herr Lobers**

Produktklassifizierung	Externes Produkt (freiwillige Aufgabe)

Kurzbeschreibung des Produktes

Das Produkt **5704010** „**Sonstige Beteiligungen**“ beinhaltet Gewinnabführungen und Dividenden sowie Erlöse aus Verkäufen von Aktien bzw. Anteilen.

Zielgruppen des Produktes

- Rat und Gremien
- EinwohnerInnen
- Vorstände, Geschäftsführungen, Betriebsleiter

Auftragsgrundlagen

- EigenbetriebsVO, Satzungen, Gesellschaftsverträge
- Gemeindeordnung NW
- AktG, GmbHG
- spezielle Verträge

Produktziele

Produkt	**5704010**	**Sonstige Beteiligungen**

Auf die Ermittlung und Abbildung von Zielen und Zielkennzahlen wird für dieses Produkt verzichtet.

		Teilergebnisplan	Ergebnis 2007	Ergebnis 2008	Ansatz 2009	Planung 2010	Planung 2011	Planung 2012	Planung 2013	Planung 2014
1	+	Steuern und ähnliche Abgaben								
2	+	Zuwendungen und allgemeine Umlagen								
3	+	Sonstige Transfererträge								
4	+	Öffentlich-rechtliche Leistungsentgelte								
5	+	Privatrechtliche Leistungsentgelte								
6	+	Kostenerstattungen und Kostenumlagen								
7	+	Sonstige ordentliche Erträge								
8	+	Aktivierte Eigenleistungen								
9	+/-	Bestandsveränderungen								
10	**=**	**Ordentliche Erträge**								
11	-	Personalaufwendungen								
12	-	Versorgungsaufwendungen								
13	-	Aufwendungen für Sach- und Dienstleistungen								
14	-	Bilanzielle Abschreibungen								
15	-	Transferaufwendungen								
16	-	Sonstige ordentliche Aufwendungen								
17	**=**	**Ordentliche Aufwendungen**								
18	**=**	**Ergebnis der laufenden Verwaltungstätigkeit** (=Zeilen 10 und 17)								

		Teilergebnisplan	Ergebnis 2007	Ergebnis 2008	Ansatz 2009	Planung 2010	Planung 2011	Planung 2012	Planung 2013	Planung 2014
19	+	Finanzerträge				-2.780.000	-2.780.000	-2.780.000	-2.780.000	-2.780.000
20	-	Zinsen und sonstige Finanzaufwendungen								
21	**=**	**Finanzergebnis** (=Zeilen 19 und 20)				**-2.780.000**	**-2.780.000**	**-2.780.000**	**-2.780.000**	**-2.780.000**
22	**=**	**Ordentliches Ergebnis** (=Zeilen 18 und 21)				**-2.780.000**	**-2.780.000**	**-2.780.000**	**-2.780.000**	**-2.780.000**
23	+	Außerordentliche Erträge								
24	-	Außerordentliche Aufwendungen								
25	**=**	**Außerordentliches Ergebnis** (=Zeilen 23 und 24)								
26	**=**	**Ergebnis vor internen Leistungsbeziehungen** (=Zeilen 22 und 25)				**-2.780.000**	**-2.780.000**	**-2.780.000**	**-2.780.000**	**-2.780.000**
27	+	Erträge aus internen Leistungsbeziehungen								
28	-	Aufwendungen aus internen Leistungsbeziehungen								
29	**=**	**Ergebnis** (=Zeilen 26, 27 und 28)				**-2.780.000**	**-2.780.000**	**-2.780.000**	**-2.780.000**	**-2.780.000**

Produkt 5705010	**Bergische Entwicklungsagentur (BKZ)**	**P-Verantwortliche(r): Herr Lobers**

Produktklassifizierung	Finanzprodukt

Kurzbeschreibung des Produktes

Die Bergische Entwicklungsagentur initiiert, begleitet, koordiniert, moderiert (modellhafte) Gemeinschaftsprojekte (insb. aus den Bereichen Arbeitsmarkt, Beschäftigung und Strukturpolitik; Fläche, Umwelt, Energie und ÖPNV; Jugend, Soziales, Gesundheit) der Region Bergisches Städtedreieck unter Einbeziehung aller dafür relevanten intra- und interregionalen Partner.

Einwerbung von Drittmitteln (Landes-, Bundes-, EU-Förderung, Wettbewerbe; Beteiligungen unmittelbarer Projektbegünstigter) zur Projektfinanzierung bzw. -kofinanzierung und Entlastung der kommunalen Haushalte.

Zielgruppen des Produktes

- die Verwaltungsleitungen, die Stadträte, kommunale Funktionsträger
- Fachverwaltungen, kommunale Beteiligungen / Betriebe
- Firmen, insb. KMU, Kammern, Verbände, Institute, Einrichtungen, Behörden (auch überregional)
- Bürgerschaft der Städte Remscheid, Solingen und Wuppertal

Auftragsgrundlagen

- Vertrag vom 13.03.1992 zur Bildung einer Regionalen Koordinationsstelle Remscheid-Solingen-Wuppertal (Regionalbüro) sowie zur Schwerpunktbildung im Bereich Arbeitsmarkt- und Beschäftigungspolitik (Vertragszusatz vom 24.06.1992)
- Regionales Entwicklungskonzept Bergisches Städtedreieck
- Aufträge der Regionalen Lenkungsgruppe (die Oberbürgermeisterin RS sowie die Oberbürgermeister SG und W)
- projektbezogene Ratsaufträge (gemeinschaftliche Beschlüsse)
- Entscheidung des Rates der Stadt Wuppertal vom 11.06.2007 (VO/0486/07)

Produktziele

Produkt	5705010	Bergische Entwicklungsagentur (BKZ)

Ziel	Bezeichnung
856D1	Förderung der bergischen Zusammenarbeit durch mindestens drei Projekte

Kennzahlen zur Zielerreichung		Ergebnis 2007	Ergebnis 2008	Ansatz 2009	Planung 2010	Planung 2011	Planung 2012	Planung 2013	Planung 2014
856D11 (%)	Zielerreichungsgrad				100,00	100,00	100,00	100,00	100,00

		Teilergebnisplan	Ergebnis 2007	Ergebnis 2008	Ansatz 2009	Planung 2010	Planung 2011	Planung 2012	Planung 2013	Planung 2014
1	+	Steuern und ähnliche Abgaben								
2	+	Zuwendungen und allgemeine Umlagen								
3	+	Sonstige Transfererträge								
4	+	Öffentlich-rechtliche Leistungsentgelte								
5	+	Privatrechtliche Leistungsentgelte								
6	+	Kostenerstattungen und Kostenumlagen								
7	+	Sonstige ordentliche Erträge								
8	+	Aktivierte Eigenleistungen								
9	+/-	Bestandsveränderungen								
10	**=**	**Ordentliche Erträge**								
11	-	Personalaufwendungen		3.044						
12	-	Versorgungsaufwendungen								
13	-	Aufwendungen für Sach- und Dienstleistungen								
14	-	Bilanzielle Abschreibungen								
15	-	Transferaufwendungen		35.815	50.000	50.000	50.000	50.000	50.000	50.000
16	-	Sonstige ordentliche Aufwendungen		75.787						
17	**=**	**Ordentliche Aufwendungen**		**114.646**	**50.000**	**50.000**	**50.000**	**50.000**	**50.000**	**50.000**
18	**=**	**Ergebnis der laufenden Verwaltungstätigkeit** (=Zeilen 10 und 17)		**114.646**	**50.000**	**50.000**	**50.000**	**50.000**	**50.000**	**50.000**

		Teilergebnisplan	Ergebnis 2007	Ergebnis 2008	Ansatz 2009	Planung 2010	Planung 2011	Planung 2012	Planung 2013	Planung 2014
19	+	Finanzerträge								
20	-	Zinsen und sonstige Finanzaufwendungen								
21	**=**	**Finanzergebnis** (=Zeilen 19 und 20)								
22	**=**	**Ordentliches Ergebnis** (=Zeilen 18 und 21)		**114.646**	**50.000**	**50.000**	**50.000**	**50.000**	**50.000**	**50.000**
23	+	Außerordentliche Erträge								
24	-	Außerordentliche Aufwendungen								
25	**=**	**Außerordentliches Ergebnis** (=Zeilen 23 und 24)								
26	**=**	**Ergebnis vor internen Leistungsbeziehungen** (=Zeilen 22 und 25)		**114.646**	**50.000**	**50.000**	**50.000**	**50.000**	**50.000**	**50.000**
27	+	Erträge aus internen Leistungsbeziehungen								
28	-	Aufwendungen aus internen Leistungsbeziehungen								
29	**=**	**Ergebnis** (=Zeilen 26, 27 und 28)		**114.646**	**50.000**	**50.000**	**50.000**	**50.000**	**50.000**	**50.000**

Produkt 6101010	**Steuern**	**P-Verantwortliche(r): Herr Lobers**

Produktklassifizierung	Finanzprodukt

Kurzbeschreibung des Produktes

- Grundsteuer A und B, Gewerbesteuer
- Vergnügungssteuer, Hundesteuer, Jagdsteuer, Zweitwohnungssteuer
- Gemeindeanteil an der Einkommensteuer und an der Umsatzsteuer
- Verzinsung von Steuernachforderungen und -erstattungen
- Fonds Deutsche Einheit
- Gewerbesteuerumlage

Produktziele

Produkt	**6101010**	**Steuern**

Ziel	**Bezeichnung**
870D1	Versand der Grundbesitzabgabenbescheide (erster Lauf) bis spätestens 05.02. eines jeden Jahres

Kennzahlen zur Zielerreichung		**Ergebnis 2007**	**Ergebnis 2008**	**Ansatz 2009**	**Planung 2010**	**Planung 2011**	**Planung 2012**	**Planung 2013**	**Planung 2014**
870D11 (%)	Zielerreichungsgrad				100,00	100,00	100,00	100,00	100,00

Haushaltsplan 2010 / 2011 **403 Finanzen**

Stadtverwaltung Wuppertal **1.61.01.01 Steuern**

		Teilergebnisplan	Ergebnis 2007	Ergebnis 2008	Ansatz 2009	Planung 2010	Planung 2011	Planung 2012	Planung 2013	Planung 2014
1	+	Steuern und ähnliche Abgaben		-377.429.797	-375.876.000	-292.457.200	-312.520.700	-323.748.200	-337.018.000	-349.916.000
2	+	Zuwendungen und allgemeine Umlagen								
3	+	Sonstige Transfererträge								
4	+	Öffentlich-rechtliche Leistungsentgelte								
5	+	Privatrechtliche Leistungsentgelte								
6	+	Kostenerstattungen und Kostenumlagen								
7	+	Sonstige ordentliche Erträge		-19.119.294	-2.000.000	-2.000.000	-2.000.000	-2.000.000		
8	+	Aktivierte Eigenleistungen								
9	+/-	Bestandsveränderungen								
10	**=**	**Ordentliche Erträge**		**-396.549.091**	**-377.876.000**	**-294.457.200**	**-314.520.700**	**-325.748.200**	**-337.018.000**	**-349.916.000**
11	-	Personalaufwendungen								
12	-	Versorgungsaufwendungen								
13	-	Aufwendungen für Sach- und Dienstleistungen								
14	-	Bilanzielle Abschreibungen								
15	-	Transferaufwendungen		26.347.266	24.980.000	15.360.000	15.800.000	16.460.000	17.200.000	18.000.000
16	-	Sonstige ordentliche Aufwendungen		17.865.024						
17	**=**	**Ordentliche Aufwendungen**		**44.212.290**	**24.980.000**	**15.360.000**	**15.800.000**	**16.460.000**	**17.200.000**	**18.000.000**
18	**=**	**Ergebnis der laufenden Verwaltungstätigkeit** (=Zeilen 10 und 17)		**-352.336.801**	**-352.896.000**	**-279.097.200**	**-298.720.700**	**-309.288.200**	**-319.818.000**	**-331.916.000**

		Teilergebnisplan	Ergebnis 2007	Ergebnis 2008	Ansatz 2009	Planung 2010	Planung 2011	Planung 2012	Planung 2013	Planung 2014
19	+	Finanzerträge								
20	-	Zinsen und sonstige Finanzaufwendungen		2.511.281	1.500.000	1.500.000	1.500.000	1.500.000		
21	**=**	**Finanzergebnis** (=Zeilen 19 und 20)		**2.511.281**	**1.500.000**	**1.500.000**	**1.500.000**	**1.500.000**		
22	**=**	**Ordentliches Ergebnis** (=Zeilen 18 und 21)		**-349.825.520**	**-351.396.000**	**-277.597.200**	**-297.220.700**	**-307.788.200**	**-319.818.000**	**-331.916.000**
23	+	Außerordentliche Erträge								
24	-	Außerordentliche Aufwendungen								
25	**=**	**Außerordentliches Ergebnis** (=Zeilen 23 und 24)								
26	**=**	**Ergebnis vor internen Leistungsbeziehungen** (=Zeilen 22 und 25)		**-349.825.520**	**-351.396.000**	**-277.597.200**	**-297.220.700**	**-307.788.200**	**-319.818.000**	**-331.916.000**
27	+	Erträge aus internen Leistungsbeziehungen								
28	-	Aufwendungen aus internen Leistungsbeziehungen								
29	**=**	**Ergebnis** (=Zeilen 26, 27 und 28)		**-349.825.520**	**-351.396.000**	**-277.597.200**	**-297.220.700**	**-307.788.200**	**-319.818.000**	**-331.916.000**

Produkt 6101020	**Allgemeine Zuweisungen und Umlagen**	**P-Verantwortliche(r): Herr Lobers**

Produktklassifizierung	Finanzprodukt

Kurzbeschreibung des Produktes

- Schlüsselzuweisungen
- Leistungen nach dem Familienausgleich
- Landschaftsumlage
- Fonds Deutsche Einheit

Produktziele

Produkt	**6101020**	**Allgemeine Zuweisungen und Umlagen**

Auf die Ermittlung und Abbildung von Zielen und Zielkennzahlen wird für dieses Produkt verzichtet.

Haushaltsplan 2010 / 2011 **403 Finanzen**

Stadtverwaltung Wuppertal **1.61.01.02 Allgemeine Zuweisungen und Umlagen**

		Teilergebnisplan	Ergebnis 2007	Ergebnis 2008	Ansatz 2009	Planung 2010	Planung 2011	Planung 2012	Planung 2013	Planung 2014
1	+	Steuern und ähnliche Abgaben		-17.326.986	-15.902.000	-18.803.000	-17.021.000	-17.292.000	-17.580.000	-17.876.000
2	+	Zuwendungen und allgemeine Umlagen		-192.505.457	-195.000.000	-192.047.215	-198.000.000	-201.000.000	-201.000.000	-201.000.000
3	+	Sonstige Transfererträge								
4	+	Öffentlich-rechtliche Leistungsentgelte								
5	+	Privatrechtliche Leistungsentgelte								
6	+	Kostenerstattungen und Kostenumlagen								
7	+	Sonstige ordentliche Erträge								
8	+	Aktivierte Eigenleistungen								
9	+/-	Bestandsveränderungen								
10	**=**	**Ordentliche Erträge**		**-209.832.443**	**-210.902.000**	**-210.850.215**	**-215.021.000**	**-218.292.000**	**-218.580.000**	**-218.876.000**
11	-	Personalaufwendungen								
12	-	Versorgungsaufwendungen								
13	-	Aufwendungen für Sach- und Dienstleistungen								
14	-	Bilanzielle Abschreibungen								
15	-	Transferaufwendungen		81.138.569	86.100.000	82.257.000	77.600.000	77.200.000	78.600.000	80.200.000
16	-	Sonstige ordentliche Aufwendungen								
17	**=**	**Ordentliche Aufwendungen**		**81.138.569**	**86.100.000**	**82.257.000**	**77.600.000**	**77.200.000**	**78.600.000**	**80.200.000**
18	**=**	**Ergebnis der laufenden Verwaltungstätigkeit** (=Zeilen 10 und 17)		**-128.693.873**	**-124.802.000**	**-128.593.215**	**-137.421.000**	**-141.092.000**	**-139.980.000**	**-138.676.000**

		Teilergebnisplan	Ergebnis 2007	Ergebnis 2008	Ansatz 2009	Planung 2010	Planung 2011	Planung 2012	Planung 2013	Planung 2014
19	+	Finanzerträge								
20	-	Zinsen und sonstige Finanzaufwendungen								
21	**=**	**Finanzergebnis** (=Zeilen 19 und 20)								
22	**=**	**Ordentliches Ergebnis** (=Zeilen 18 und 21)		**-128.693.873**	**-124.802.000**	**-128.593.215**	**-137.421.000**	**-141.092.000**	**-139.980.000**	**-138.676.000**
23	+	Außerordentliche Erträge								
24	-	Außerordentliche Aufwendungen								
25	**=**	**Außerordentliches Ergebnis** (=Zeilen 23 und 24)								
26	**=**	**Ergebnis vor internen Leistungsbeziehungen** (=Zeilen 22 und 25)		**-128.693.873**	**-124.802.000**	**-128.593.215**	**-137.421.000**	**-141.092.000**	**-139.980.000**	**-138.676.000**
27	+	Erträge aus internen Leistungsbeziehungen								
28	-	Aufwendungen aus internen Leistungsbeziehungen								
29	**=**	**Ergebnis** (=Zeilen 26, 27 und 28)		**-128.693.873**	**-124.802.000**	**-128.593.215**	**-137.421.000**	**-141.092.000**	**-139.980.000**	**-138.676.000**

Produkt 6101030	**Kreditwirtschaft**	**P-Verantwortliche(r): Herr Lobers**

Produktklassifizierung	Finanzprodukt

Besonderer Hinweis zum Produkt

Aufgrund der finanzstatistischen Anforderungen wird das Produkt „**Kreditwirtschaft**“ nur bis zum Ende des Haushaltsjahres 2009 unter **6101030** abgebildet.

Ab 01.01.2010 wird das Produkt unter **6104010** geführt. Auf einen doppelten Ausweis der erläuternden Texte wird verzichtet.

		Teilergebnisplan	Ergebnis 2007	Ergebnis 2008	Ansatz 2009	Planung 2010	Planung 2011	Planung 2012	Planung 2013	Planung 2014
1	+	Steuern und ähnliche Abgaben								
2	+	Zuwendungen und allgemeine Umlagen								
3	+	Sonstige Transfererträge								
4	+	Öffentlich-rechtliche Leistungsentgelte								
5	+	Privatrechtliche Leistungsentgelte								
6	+	Kostenerstattungen und Kostenumlagen		-11.994.022	-12.517.075					
7	+	Sonstige ordentliche Erträge		-42.400						
8	+	Aktivierte Eigenleistungen								
9	+/-	Bestandsveränderungen								
10	**=**	**Ordentliche Erträge**		**-12.036.422**	**-12.517.075**					
11	-	Personalaufwendungen								
12	-	Versorgungsaufwendungen								
13	-	Aufwendungen für Sach- und Dienstleistungen								
14	-	Bilanzielle Abschreibungen								
15	-	Transferaufwendungen								
16	-	Sonstige ordentliche Aufwendungen								
17	**=**	**Ordentliche Aufwendungen**								
18	**=**	**Ergebnis der laufenden Verwaltungstätigkeit** (=Zeilen 10 und 17)		**-12.036.422**	**-12.517.075**					

		Teilergebnisplan	Ergebnis 2007	Ergebnis 2008	Ansatz 2009	Planung 2010	Planung 2011	Planung 2012	Planung 2013	Planung 2014
19	+	Finanzerträge		-2.218.731	-2.000.000					
20	-	Zinsen und sonstige Finanzaufwendungen		19.685.579	22.187.075					
21	**=**	**Finanzergebnis** (=Zeilen 19 und 20)		**17.466.848**	**20.187.075**					
22	**=**	**Ordentliches Ergebnis** (=Zeilen 18 und 21)		**5.430.427**	**7.670.000**					
23	+	Außerordentliche Erträge								
24	-	Außerordentliche Aufwendungen								
25	**=**	**Außerordentliches Ergebnis** (=Zeilen 23 und 24)								
26	**=**	**Ergebnis vor internen Leistungsbeziehungen** (=Zeilen 22 und 25)		**5.430.427**	**7.670.000**					
27	+	Erträge aus internen Leistungsbeziehungen								
28	-	Aufwendungen aus internen Leistungsbeziehungen								
29	**=**	**Ergebnis** (=Zeilen 26, 27 und 28)		**5.430.427**	**7.670.000**					

Produkt 6101050	**Sonstige allgemeine Finanzwirtschaft**	**P-Verantwortliche(r): Herr Lobers**

Produktklassifizierung	Finanzprodukt

Besonderer Hinweis zum Produkt

Aufgrund der finanzstatistischen Anforderungen wird das Produkt „**Sonstige allgemeine Finanzwirtschaft**“ nur bis zum Ende des Haushaltsjahres 2009 unter **6101050** abgebildet.

Ab 01.01.2010 wird das Produkt unter **6104020** geführt. Auf einen doppelten Ausweis der erläuternden Texte wird verzichtet.

Haushaltsplan 2010 / 2011 **403 Finanzen**

Stadtverwaltung Wuppertal **1.61.01.05 Sonstige allgemeine Finanzwirtschaft**

		Teilergebnisplan	Ergebnis 2007	Ergebnis 2008	Ansatz 2009	Planung 2010	Planung 2011	Planung 2012	Planung 2013	Planung 2014
1	+	Steuern und ähnliche Abgaben								
2	+	Zuwendungen und allgemeine Umlagen								
3	+	Sonstige Transfererträge								
4	+	Öffentlich-rechtliche Leistungsentgelte								
5	+	Privatrechtliche Leistungsentgelte								
6	+	Kostenerstattungen und Kostenumlagen		-765.385	-240.000					
7	+	Sonstige ordentliche Erträge		-15.268.490	-1.022.000					
8	+	Aktivierte Eigenleistungen								
9	+/-	Bestandsveränderungen								
10	**=**	**Ordentliche Erträge**		**-16.033.875**	**-1.262.000**					
11	-	Personalaufwendungen								
12	-	Versorgungsaufwendungen								
13	-	Aufwendungen für Sach- und Dienstleistungen		208						
14	-	Bilanzielle Abschreibungen			3.393.112					
15	-	Transferaufwendungen								
16	-	Sonstige ordentliche Aufwendungen		838.365	305.000					
17	**=**	**Ordentliche Aufwendungen**		**838.574**	**3.698.112**					
18	**=**	**Ergebnis der laufenden Verwaltungstätigkeit** (=Zeilen 10 und 17)		**-15.195.301**	**2.436.112**					

		Teilergebnisplan	Ergebnis 2007	Ergebnis 2008	Ansatz 2009	Planung 2010	Planung 2011	Planung 2012	Planung 2013	Planung 2014
19	+	Finanzerträge		-826.890	-253.000					
20	-	Zinsen und sonstige Finanzaufwendungen		41.470.660	55.000.000					
21	**=**	**Finanzergebnis** (=Zeilen 19 und 20)		**40.643.771**	**54.747.000**					
22	**=**	**Ordentliches Ergebnis** (=Zeilen 18 und 21)		**25.448.469**	**57.183.112**					
23	+	Außerordentliche Erträge								
24	-	Außerordentliche Aufwendungen								
25	**=**	**Außerordentliches Ergebnis** (=Zeilen 23 und 24)								
26	**=**	**Ergebnis vor internen Leistungsbeziehungen** (=Zeilen 22 und 25)		**25.448.469**	**57.183.112**					
27	+	Erträge aus internen Leistungsbeziehungen								
28	-	Aufwendungen aus internen Leistungsbeziehungen								
29	**=**	**Ergebnis** (=Zeilen 26, 27 und 28)		**25.448.469**	**57.183.112**					

Produkt 6102010	**Globale Minderausgaben**	**P-Verantwortliche(r): Herr Lobers**

Produktklassifizierung	Finanzprodukt

Kurzbeschreibung des Produktes

Die vom Rat der Stadt beschlossenen Maßnahmen des Haushaltssicherungskonzeptes 2010 - 2014 wurden soweit als möglich den Produktgruppen zugeordnet. Soweit dies nicht möglich war, sind sie hier als globale Minderausgabe veranschlagt, die für die Jahre 2010 und 2011 im Rahmen des Haushaltsvollzugs zu erwirtschaften sind. Bei der Aufstellung des nächsten Doppelhaushalts 2012 / 2013 sind sie bei der Ansatzbildung zu berücksichtigen.

Produktziel

Produkt	**6102010**	**Globale Minderausgaben**

Auf die Ermittlung und Abbildung von Zielen und Zielkennzahlen wird für dieses Produkt verzichtet.

Haushaltsplan 2010 / 2011 **403 Finanzen**

Stadtverwaltung Wuppertal **1.61.02.01 Globale Minderausgaben**

		Teilergebnisplan	Ergebnis 2007	Ergebnis 2008	Ansatz 2009	Planung 2010	Planung 2011	Planung 2012	Planung 2013	Planung 2014
1	+	Steuern und ähnliche Abgaben								
2	+	Zuwendungen und allgemeine Umlagen								
3	+	Sonstige Transfererträge								
4	+	Öffentlich-rechtliche Leistungsentgelte								
5	+	Privatrechtliche Leistungsentgelte								
6	+	Kostenerstattungen und Kostenumlagen								
7	+	Sonstige ordentliche Erträge								
8	+	Aktivierte Eigenleistungen								
9	+/-	Bestandsveränderungen								
10	**=**	**Ordentliche Erträge**								
11	-	Personalaufwendungen				-521.000	-1.875.700	-3.734.700	-4.934.700	-6.174.700
12	-	Versorgungsaufwendungen								
13	-	Aufwendungen für Sach- und Dienstleistungen				-585.000	-1.147.300	-1.789.300	-2.179.300	-2.991.300
14	-	Bilanzielle Abschreibungen								
15	-	Transferaufwendungen								
16	-	Sonstige ordentliche Aufwendungen								
17	**=**	**Ordentliche Aufwendungen**				**-1.106.000**	**-3.023.000**	**-5.524.000**	**-7.114.000**	**-9.166.000**
18	**=**	**Ergebnis der laufenden Verwaltungstätigkeit** (=Zeilen 10 und 17)				**-1.106.000**	**-3.023.000**	**-5.524.000**	**-7.114.000**	**-9.166.000**

		Teilergebnisplan	Ergebnis 2007	Ergebnis 2008	Ansatz 2009	Planung 2010	Planung 2011	Planung 2012	Planung 2013	Planung 2014
19	+	Finanzerträge								
20	-	Zinsen und sonstige Finanzaufwendungen								
21	**=**	**Finanzergebnis** (=Zeilen 19 und 20)								
22	**=**	**Ordentliches Ergebnis** (=Zeilen 18 und 21)				**-1.106.000**	**-3.023.000**	**-5.524.000**	**-7.114.000**	**-9.166.000**
23	+	Außerordentliche Erträge								
24	-	Außerordentliche Aufwendungen								
25	**=**	**Außerordentliches Ergebnis** (=Zeilen 23 und 24)								
26	**=**	**Ergebnis vor internen Leistungsbeziehungen** (=Zeilen 22 und 25)				**-1.106.000**	**-3.023.000**	**-5.524.000**	**-7.114.000**	**-9.166.000**
27	+	Erträge aus internen Leistungsbeziehungen								
28	-	Aufwendungen aus internen Leistungsbeziehungen								
29	**=**	**Ergebnis** (=Zeilen 26, 27 und 28)				**-1.106.000**	**-3.023.000**	**-5.524.000**	**-7.114.000**	**-9.166.000**

Produkt 6104010	**Kreditwirtschaft**	**P-Verantwortliche(r): Herr Lobers**

Produktklassifizierung	Finanzprodukt

Kurzbeschreibung des Produktes

- Kredite für Investitionen
- Kredite zur Liquiditätssicherung
- Kreditbeschaffungskosten
- Schuldendienst
- von Dritten gewährte Schuldendiensthilfen
- Zinsen aus Geldanlagen
- Zinsaufwendungen aus Kreditgeschäften
- Ersatz von Zinsaufwendungen
- Zinserträge aus Kreditgeschäften

Produktziele

Produkt	6104010	Kreditwirtschaft

Das Produkt Kreditwirtschaft ist in folgende Teilprodukte unterteilt:

- Anteil APH
- Anteil ESW
- Anteil KIJU
- Anteil GMW
- Städtischer Anteil

Ziel	Bezeichnung
872D1	Die durchschnittlichen Zinsen für Kassenkredite eines jeden Jahres sind niedriger als die durchschnittlichen Marktzinsen für Kredite der letzten drei Jahre mit einer Laufzeit von 10 Jahren

Kennzahlen zur Zielerreichung		Ergebnis 2007	Ergebnis 2008	Ansatz 2009	Planung 2010	Planung 2011	Planung 2012	Planung 2013	Planung 2014
872D11 (%)	Zielerreichungsgrad				100,00	100,00	100,00	100,00	100,00

Haushaltsplan 2010 / 2011 **403 Finanzen**

Stadtverwaltung Wuppertal **1.61.04.01 Kreditwirtschaft**

		Teilergebnisplan	Ergebnis 2007	Ergebnis 2008	Ansatz 2009	Planung 2010	Planung 2011	Planung 2012	Planung 2013	Planung 2014
1	+	Steuern und ähnliche Abgaben								
2	+	Zuwendungen und allgemeine Umlagen								
3	+	Sonstige Transfererträge								
4	+	Öffentlich-rechtliche Leistungsentgelte								
5	+	Privatrechtliche Leistungsentgelte								
6	+	Kostenerstattungen und Kostenumlagen				-12.645.900	-13.486.350	-13.660.800	-12.346.600	-12.330.050
7	+	Sonstige ordentliche Erträge								
8	+	Aktivierte Eigenleistungen								
9	+/-	Bestandsveränderungen								
10	**=**	**Ordentliche Erträge**				**-12.645.900**	**-13.486.350**	**-13.660.800**	**-12.346.600**	**-12.330.050**
11	-	Personalaufwendungen								
12	-	Versorgungsaufwendungen								
13	-	Aufwendungen für Sach- und Dienstleistungen								
14	-	Bilanzielle Abschreibungen								
15	-	Transferaufwendungen								
16	-	Sonstige ordentliche Aufwendungen								
17	**=**	**Ordentliche Aufwendungen**								
18	**=**	**Ergebnis der laufenden Verwaltungstätigkeit** (=Zeilen 10 und 17)				**-12.645.900**	**-13.486.350**	**-13.660.800**	**-12.346.600**	**-12.330.050**

		Teilergebnisplan	Ergebnis 2007	Ergebnis 2008	Ansatz 2009	Planung 2010	Planung 2011	Planung 2012	Planung 2013	Planung 2014
19	+	Finanzerträge				-1.400.000	-1.300.000	-1.200.000	-1.200.000	-1.200.000
20	-	Zinsen und sonstige Finanzaufwendungen				23.266.900	25.376.350	26.496.800	26.100.600	27.325.050
21	**=**	**Finanzergebnis** (=Zeilen 19 und 20)				**21.866.900**	**24.076.350**	**25.296.800**	**24.900.600**	**26.125.050**
22	**=**	**Ordentliches Ergebnis** (=Zeilen 18 und 21)				**9.221.000**	**10.590.000**	**11.636.000**	**12.554.000**	**13.795.000**
23	+	Außerordentliche Erträge								
24	-	Außerordentliche Aufwendungen								
25	**=**	**Außerordentliches Ergebnis** (=Zeilen 23 und 24)								
26	**=**	**Ergebnis vor internen Leistungsbeziehungen** (=Zeilen 22 und 25)				**9.221.000**	**10.590.000**	**11.636.000**	**12.554.000**	**13.795.000**
27	+	Erträge aus internen Leistungsbeziehungen								
28	-	Aufwendungen aus internen Leistungsbeziehungen								
29	**=**	**Ergebnis** (=Zeilen 26, 27 und 28)				**9.221.000**	**10.590.000**	**11.636.000**	**12.554.000**	**13.795.000**

Produkt 6104020	**Sonstige allgemeine Finanzwirtschaft**	**P-Verantwortliche(r): Herr Lobers**

Produktklassifizierung	Finanzprodukt

Kurzbeschreibung des Produktes

- Zinseinnahmen und -aufwendungen soweit nicht aus Kreditgeschäften
- Kontoführung

Produktziele

Produkt	**6104020**	**Sonstige allgemeine Finanzwirtschaft**

Auf die Ermittlung und Abbildung von Zielen und Zielkennzahlen wird für dieses Produkt verzichtet.

		Teilergebnisplan	**Ergebnis 2007**	**Ergebnis 2008**	**Ansatz 2009**	**Planung 2010**	**Planung 2011**	**Planung 2012**	**Planung 2013**	**Planung 2014**
1	+	Steuern und ähnliche Abgaben								
2	+	Zuwendungen und allgemeine Umlagen								
3	+	Sonstige Transfererträge								
4	+	Öffentlich-rechtliche Leistungsentgelte								
5	+	Privatrechtliche Leistungsentgelte								
6	+	Kostenerstattungen und Kostenumlagen				-835.400	-835.400	-835.400	-835.400	-835.400
7	+	Sonstige ordentliche Erträge				-1.228.850	-1.760.450	-1.842.000	-2.115.150	-2.400.550
8	+	Aktivierte Eigenleistungen								
9	+/-	Bestandsveränderungen								
10	**=**	**Ordentliche Erträge**				**-2.064.250**	**-2.595.850**	**-2.677.400**	**-2.950.550**	**-3.235.950**
11	-	Personalaufwendungen								
12	-	Versorgungsaufwendungen								
13	-	Aufwendungen für Sach- und Dienstleistungen								
14	-	Bilanzielle Abschreibungen				1.448.143	2.288.602	3.135.816	3.961.370	4.793.286
15	-	Transferaufwendungen								
16	-	Sonstige ordentliche Aufwendungen				905.400	905.400	905.400	905.400	905.400
17	**=**	**Ordentliche Aufwendungen**				**2.353.543**	**3.194.002**	**4.041.216**	**4.866.770**	**5.698.686**
18	**=**	**Ergebnis der laufenden Verwaltungstätigkeit** (=Zeilen 10 und 17)				**289.293**	**598.152**	**1.363.816**	**1.916.220**	**2.462.736**

		Teilergebnisplan	Ergebnis 2007	Ergebnis 2008	Ansatz 2009	Planung 2010	Planung 2011	Planung 2012	Planung 2013	Planung 2014
19	+	Finanzerträge				-194.400	-186.900	-177.400	-168.200	-161.500
20	-	Zinsen und sonstige Finanzaufwendungen				50.000.000	56.600.000	57.300.000	57.300.000	57.300.000
21	**=**	**Finanzergebnis** (=Zeilen 19 und 20)				**49.805.600**	**56.413.100**	**57.122.600**	**57.131.800**	**57.138.500**
22	**=**	**Ordentliches Ergebnis** (=Zeilen 18 und 21)				**50.094.893**	**57.011.252**	**58.486.416**	**59.048.020**	**59.601.236**
23	+	Außerordentliche Erträge								
24	-	Außerordentliche Aufwendungen								
25	**=**	**Außerordentliches Ergebnis** (=Zeilen 23 und 24)								
26	**=**	**Ergebnis vor internen Leistungsbeziehungen** (=Zeilen 22 und 25)				**50.094.893**	**57.011.252**	**58.486.416**	**59.048.020**	**59.601.236**
27	+	Erträge aus internen Leistungsbeziehungen								
28	-	Aufwendungen aus internen Leistungsbeziehungen								
29	**=**	**Ergebnis** (=Zeilen 26, 27 und 28)				**50.094.893**	**57.011.252**	**58.486.416**	**59.048.020**	**59.601.236**

Produkt 7101010	**Stiftungsmanagement**	**P-Verantwortliche(r): Herr Lobers**

Produktklassifizierung	Externes Produkt (freiwillige Aufgabe)

Kurzbeschreibung des Produktes

- Erfüllung von Stiftungszwecken für gemeinnützige und mildtätige Zwecke
- Verwalten sowie sicheres und ertragreiches Anlegen des Stiftungsvermögens

Zielgruppen des Produktes

- Stiftungen

Auftragsgrundlagen

- Stifterwille

Produktziele

Produkt	7101010	Stiftungsmanagement

Ziel	Bezeichnung
881D1	Zeitgerechte Ausschüttung der Stiftungserträge; Ausschüttung innerhalb von 8 Wochen nach Beschlussfassung

Kennzahlen zur Zielerreichung		Ergebnis 2007	Ergebnis 2008	Ansatz 2009	Planung 2010	Planung 2011	Planung 2012	Planung 2013	Planung 2014
881D11 (%)	Zielerreichungsgrad				100,00	100,00	100,00	100,00	100,00

Haushaltsplan 2010 / 2011 **403 Finanzen**

Stadtverwaltung Wuppertal **1.71.01.01 Stiftungsmanagement**

		Teilergebnisplan	Ergebnis 2007	Ergebnis 2008	Ansatz 2009	Planung 2010	Planung 2011	Planung 2012	Planung 2013	Planung 2014
1	+	Steuern und ähnliche Abgaben								
2	+	Zuwendungen und allgemeine Umlagen								
3	+	Sonstige Transfererträge								
4	+	Öffentlich-rechtliche Leistungsentgelte								
5	+	Privatrechtliche Leistungsentgelte								
6	+	Kostenerstattungen und Kostenumlagen								
7	+	Sonstige ordentliche Erträge								
8	+	Aktivierte Eigenleistungen								
9	+/-	Bestandsveränderungen								
10	**=**	**Ordentliche Erträge**								
11	-	Personalaufwendungen				24.217	24.278	24.159	24.088	23.894
12	-	Versorgungsaufwendungen								
13	-	Aufwendungen für Sach- und Dienstleistungen		123		800	800	800	800	800
14	-	Bilanzielle Abschreibungen				5	1	1		
15	-	Transferaufwendungen								
16	-	Sonstige ordentliche Aufwendungen				659	659	659	659	659
17	**=**	**Ordentliche Aufwendungen**		**123**		**25.681**	**25.738**	**25.618**	**25.546**	**25.352**
18	**=**	**Ergebnis der laufenden Verwaltungstätigkeit** (=Zeilen 10 und 17)		**123**		**25.681**	**25.738**	**25.618**	**25.546**	**25.352**

		Teilergebnisplan	Ergebnis 2007	Ergebnis 2008	Ansatz 2009	Planung 2010	Planung 2011	Planung 2012	Planung 2013	Planung 2014
19	+	Finanzerträge								
20	-	Zinsen und sonstige Finanzaufwendungen								
21	**=**	**Finanzergebnis** (=Zeilen 19 und 20)								
22	**=**	**Ordentliches Ergebnis** (=Zeilen 18 und 21)		**123**		**25.681**	**25.738**	**25.618**	**25.546**	**25.352**
23	+	Außerordentliche Erträge								
24	-	Außerordentliche Aufwendungen								
25	**=**	**Außerordentliches Ergebnis** (=Zeilen 23 und 24)								
26	**=**	**Ergebnis vor internen Leistungsbeziehungen** (=Zeilen 22 und 25)		**123**		**25.681**	**25.738**	**25.618**	**25.546**	**25.352**
27	+	Erträge aus internen Leistungsbeziehungen								
28	-	Aufwendungen aus internen Leistungsbeziehungen		9		4.866	4.879	4.865	4.855	4.846
29	**=**	**Ergebnis** (=Zeilen 26, 27 und 28)		**132**		**30.547**	**30.618**	**30.483**	**30.402**	**30.198**

Ressort 404 **Personal** **Leitung: Frau Dmuß**

Produktbereich		Produktgruppe		Produkt	
11	Innere Verwaltung	1114	Personalfortbildung und -entwicklung	**1114010** **1114020**	**Ausbildung** **Kommunale Fortbildung**
		1115	Personalmanagement	**1115010** **1115020** **1115030** **1115040** **1115050**	**Personalsteuerung und -recht** **Personalbetreuung** **Arbeitssicherheit / Gesundheitsschutz** **Personalabrechnung** **Ressource Zentrales Personalkosten-Rest-Budget**
		1124	Infrastrukturelles Immobilienmanagement	**1124010**	**Kantine**
		1128	Personalnebenkosten	**1128010**	**Personalnebenkosten**
		1130	Zentrales Personalkosten-Rest-Budget	**1130010**	**Zentrales Personalkosten-Rest-Budget**
		1134	Mitgliedschaften	**1134010**	**Beitragsmitgliedschaften im Gesamtverwaltungsinteresse**

Produkt 1114010	**Ausbildung**	**P-Verantwortliche(r): Frau Dmuß**

Produktklassifizierung	Managementprodukt

Kurzbeschreibung des Produktes

- Auswahl, Einstellung und Betreuung der Nachwuchskräfte
- Administration der Berufsausgangsqualifizierung für alle Beschäftigungsgruppen, Angestelltenlehrgänge, Praktika
- Administration von Ausbildereignungsseminaren
- Sicherstellen der Qualität der Ausbildung

Zielgruppen des Produktes

- Kernverwaltung
- Eigenbetriebe

Auftragsgrundlagen

Beschlüsse von Rat und Gremien

Produktziele

Produkt	1114010	Ausbildung

Ziel	Bezeichnung
625B1	Deckung des quantitativen und qualitativen Nachwuchsbedarfes
625B3	100 % Besetzung der angebotenen Ausbildungsplätze
625B4	Erzielung einer Erfolgsquote von über 90 % bei den Abschlussprüfungen

Kennzahlen zur Zielerreichung		Ergebnis 2007	Ergebnis 2008	Ansatz 2009	Planung 2010	Planung 2011	Planung 2012	Planung 2013	Planung 2014
625B11 (%)	Quote der besetzten Ausbildungsplätze		96,30	100,00	100,00	100,00	100,00	100,00	100,00
625B31 (%)	Quote der besetzten Ausbildungsplätze		94,70	100,00	100,00	100,00	100,00	100,00	100,00
625B41 (%)	Quote erfolgr. abgelegt. Abschlußprüf.		94,80	100,00	90,00	90,00	90,00	90,00	90,00

Haushaltsplan 2010 / 2011 **404 Personal**

Stadtverwaltung Wuppertal **1.11.14.01 Ausbildung**

		Teilergebnisplan	Ergebnis 2007	Ergebnis 2008	Ansatz 2009	Planung 2010	Planung 2011	Planung 2012	Planung 2013	Planung 2014
1	+	Steuern und ähnliche Abgaben								
2	+	Zuwendungen und allgemeine Umlagen								
3	+	Sonstige Transfererträge								
4	+	Öffentlich-rechtliche Leistungsentgelte								
5	+	Privatrechtliche Leistungsentgelte								
6	+	Kostenerstattungen und Kostenumlagen		-83.618	-14.817	-15.118	-15.119	-15.143	-15.148	-15.148
7	+	Sonstige ordentliche Erträge		-30.699						
8	+	Aktivierte Eigenleistungen								
9	+/-	Bestandsveränderungen								
10	**=**	**Ordentliche Erträge**		**-114.317**	**-14.817**	**-15.118**	**-15.119**	**-15.143**	**-15.148**	**-15.148**
11	-	Personalaufwendungen		241.250	205.434	235.615	236.563	236.272	236.586	236.453
12	-	Versorgungsaufwendungen								
13	-	Aufwendungen für Sach- und Dienstleistungen		4.217	4.436	4.289	4.200	4.335	4.335	4.335
14	-	Bilanzielle Abschreibungen		352	149	95	95	88	79	52
15	-	Transferaufwendungen								
16	-	Sonstige ordentliche Aufwendungen		14.018	24.123	20.042	21.263	21.263	21.263	21.263
17	**=**	**Ordentliche Aufwendungen**		**259.838**	**234.142**	**260.040**	**262.120**	**261.958**	**262.263**	**262.102**
18	**=**	**Ergebnis der laufenden Verwaltungstätigkeit** (=Zeilen 10 und 17)		**145.520**	**219.324**	**244.922**	**247.002**	**246.815**	**247.115**	**246.954**

		Teilergebnisplan	Ergebnis 2007	Ergebnis 2008	Ansatz 2009	Planung 2010	Planung 2011	Planung 2012	Planung 2013	Planung 2014
19	+	Finanzerträge								
20	-	Zinsen und sonstige Finanzaufwendungen								
21	**=**	**Finanzergebnis** (=Zeilen 19 und 20)								
22	**=**	**Ordentliches Ergebnis** (=Zeilen 18 und 21)		**145.520**	**219.324**	**244.922**	**247.002**	**246.815**	**247.115**	**246.954**
23	+	Außerordentliche Erträge								
24	-	Außerordentliche Aufwendungen								
25	**=**	**Außerordentliches Ergebnis** (=Zeilen 23 und 24)								
26	**=**	**Ergebnis vor internen Leistungsbeziehungen** (=Zeilen 22 und 25)		**145.520**	**219.324**	**244.922**	**247.002**	**246.815**	**247.115**	**246.954**
27	+	Erträge aus internen Leistungsbeziehungen		-337.593	-252.054	-292.419	-293.819	-293.655	-293.709	-293.561
28	-	Aufwendungen aus internen Leistungsbeziehungen		63.652	53.167	70.657	70.640	70.650	70.409	70.410
29	**=**	**Ergebnis** (=Zeilen 26, 27 und 28)		**-128.420**	**20.437**	**23.161**	**23.823**	**23.810**	**23.814**	**23.803**

Personalkennzahlen	Ergebnis 2007	Ergebnis 2008	Ansatz 2009	Planung 2010	Planung 2011	Planung 2012	Planung 2013	Planung 2014
Anzahl Mitarbeiter		5,23		5,23	5,23	5,23	5,23	5,23
Vollzeitkräfte		3,70	4,00	3,80	3,84	3,76	3,79	3,82
Stellenplan		5,97		5,91	5,91	5,91	5,91	5,91

Produkt 1114020	**Kommunale Fortbildung**	**P-Verantwortliche(r): Frau Dmuß**

Produktklassifizierung	Serviceprodukt

Kurzbeschreibung des Produktes

Entwicklung, Durchführung und Controlling

- eines verwaltungsinternen, übergreifenden, offenen Veranstaltungsprogramms,
- von Qualifizierungsmaßnahmen im Auftrag städtischer Leistungseinheiten,
- von projektbezogenen Qualifizierungsmaßnahmen und
- von Maßnahmen zur Führungskräftefortbildung

Unterstützung des Verwaltungsvorstandes bei der Durchführung von Führungskräftetreffen

Zielgruppen des Produktes

- Rat, Verwaltungsvorstand
- Führungskräfte
- Projektleitungen
- städt. MitarbeiterInnen

Auftragsgrundlagen

- Entscheidungen von Rat und Gremien
- Entscheidungen des Verwaltungsvorstandes und seiner Gremien
- Einzelbeauftragungen

Produktziele

Produkt	1114020	Kommunale Fortbildung

Ziel	Bezeichnung
623D1	Mitarbeiterbezogene Entwicklung und Festigung erforderlicher Fach- und Methodenkompetenzen
623D2	Mitarbeiterbezogene Entwicklung und Festigung erforderlicher IT- Kompetenzen
623D3	Mitarbeiterbezogene Entwicklung und Festigung von Gesundheitskompetenz im Rahmen der Betrieblichen Gesundheitsförderung
623D4	Verbesserung der Führungskompetenz bei Führungskräften und Mitarbeiterinnen / Mitarbeitern mit führungsunterstützenden Aufgaben

Kennzahlen zur Zielerreichung		Ergebnis 2007	Ergebnis 2008	Ansatz 2009	Planung 2010	Planung 2011	Planung 2012	Planung 2013	Planung 2014
623B31 (%)	Zielerreichnung		78,42	100,00					
623B51 (%)	Anwesenheitsquote		41,75	100,00					
623B61 (%)	Teilnahmequote		75,83	100,00					
623B71 (ST)	Anzahl der User		68,08	500,00					
623D11 (%)	Abweichung Soll/Ist Teilnahme				100,00	100,00	100,00	100,00	100,00
623D21 (%)	Abweichung Soll/Ist Teilnahme				100,00	100,00	100,00	100,00	100,00
623D31 (%)	Abweichung Soll/Ist Teilnahme				100,00	100,00	100,00	100,00	100,00
623D41 (%)	Abweichung Soll/Ist Teilnahme				100,00	100,00	100,00	100,00	100,00

Haushaltsplan 2010 / 2011 **404 Personal**

Stadtverwaltung Wuppertal **1.11.14.02 Kommunale Fortbildung**

		Teilergebnisplan	Ergebnis 2007	Ergebnis 2008	Ansatz 2009	Planung 2010	Planung 2011	Planung 2012	Planung 2013	Planung 2014
1	+	Steuern und ähnliche Abgaben								
2	+	Zuwendungen und allgemeine Umlagen								
3	+	Sonstige Transfererträge								
4	+	Öffentlich-rechtliche Leistungsentgelte		-162.086	-306.800	-243.900	-243.900	-243.900	-243.900	-243.900
5	+	Privatrechtliche Leistungsentgelte								
6	+	Kostenerstattungen und Kostenumlagen								
7	+	Sonstige ordentliche Erträge		-44.172						
8	+	Aktivierte Eigenleistungen								
9	+/-	Bestandsveränderungen								
10	**=**	**Ordentliche Erträge**		**-206.258**	**-306.800**	**-243.900**	**-243.900**	**-243.900**	**-243.900**	**-243.900**
11	-	Personalaufwendungen		384.671	303.422	330.793	322.702	320.177	311.880	302.059
12	-	Versorgungsaufwendungen								
13	-	Aufwendungen für Sach- und Dienstleistungen		49.218	42.589	62.739	61.213	63.528	63.528	63.528
14	-	Bilanzielle Abschreibungen		1.821	817	240	148	50	41	13
15	-	Transferaufwendungen								
16	-	Sonstige ordentliche Aufwendungen		294.396	513.075	413.437	405.318	405.318	405.318	405.318
17	**=**	**Ordentliche Aufwendungen**		**730.106**	**859.903**	**807.209**	**789.381**	**789.072**	**780.766**	**770.917**
18	**=**	**Ergebnis der laufenden Verwaltungstätigkeit** (=Zeilen 10 und 17)		**523.848**	**553.103**	**563.309**	**545.481**	**545.172**	**536.866**	**527.017**

Haushaltsplan 2010 / 2011 **404 Personal**

Stadtverwaltung Wuppertal **1.11.14.02 Kommunale Fortbildung**

		Teilergebnisplan	Ergebnis 2007	Ergebnis 2008	Ansatz 2009	Planung 2010	Planung 2011	Planung 2012	Planung 2013	Planung 2014
19	+	Finanzerträge								
20	-	Zinsen und sonstige Finanzaufwendungen								
21	**=**	**Finanzergebnis** (=Zeilen 19 und 20)								
22	**=**	**Ordentliches Ergebnis** (=Zeilen 18 und 21)		**523.848**	**553.103**	**563.309**	**545.481**	**545.172**	**536.866**	**527.017**
23	+	Außerordentliche Erträge								
24	-	Außerordentliche Aufwendungen								
25	**=**	**Außerordentliches Ergebnis** (=Zeilen 23 und 24)								
26	**=**	**Ergebnis vor internen Leistungsbeziehungen** (=Zeilen 22 und 25)		**523.848**	**553.103**	**563.309**	**545.481**	**545.172**	**536.866**	**527.017**
27	+	Erträge aus internen Leistungsbeziehungen								
28	-	Aufwendungen aus internen Leistungsbeziehungen		123.236	87.399	95.509	94.336	94.261	93.248	92.608
29	**=**	**Ergebnis** (=Zeilen 26, 27 und 28)		**647.084**	**640.501**	**658.817**	**639.816**	**639.432**	**630.114**	**619.626**

Personalkennzahlen	Ergebnis 2007	Ergebnis 2008	Ansatz 2009	Planung 2010	Planung 2011	Planung 2012	Planung 2013	Planung 2014
Anzahl Mitarbeiter		6,26		6,26	5,26	5,26	5,26	5,26
Vollzeitkräfte		4,64	4,55	4,53	4,30	4,24	4,01	3,77
Stellenplan		7,24		7,17	7,17	7,17	7,17	7,17

Produkt 1115010	**Personalsteuerung und -recht**	**P-Verantwortliche(r): Frau Dmuß**

Produktklassifizierung	Managementprodukt

Kurzbeschreibung des Produktes

- Umsetzung der Beschlüsse aus Rat und Gremien
- Unterstützung der Gesamtverwaltung bei besoldungs-, personalrechtlichen sowie -wirtschaftlichen Fragen. Begleitung/Umsetzung aller Zielvereinbarungen
- Quantitative und qualitative Personalplanung, Personalgewinnung und - einsatz
- Entwicklung von Regeln und Standards
- Konzeption und Steuerung von Prozessen der Personalentwicklung
- Grundsatzangelegenheiten des Dienst- und Tarifrechts

Zielgruppen des Produktes

- Leitung der Verwaltung, Geschäftsbereichsleitungen
- MitarbeiterInnen und Führungskräfte der Ressorts und Stadtbetriebe der Kernverwaltung
- MitarbeiterInnen und Führungskräfte der Eigenbetriebe
- Führungs- und Leitungskräfte externer Unternehmen

Auftragsgrundlagen

- Beschlüsse von Rat und Gremien
- Aufträge der Leitung der Verwaltung

- Beschlüsse des Verwaltungsvorstandes
- Privatrechtliche Vereinbarung

Produktziele

Produkt	**1115010**	**Personalsteuerung und -recht**

Ziel	**Bezeichnung**
624B3	Verwaltungsweite Maßnahmen zur Senkung der Personalkosten unterstützen und personalwirtschaftlich begleiten (Soll-Vorgabe gemäß HSK)
624B4	Zeitnahe Information und Beratung der Führungskräfte und Mitarbeiterinnen / Mitarbeiter in allen personalrechtlichen und personalwirtschaftlichen Fragen innerhalb einer Woche

Kennzahlen zur Zielerreichung		**Ergebnis 2007**	**Ergebnis 2008**	**Ansatz 2009**	**Planung 2010**	**Planung 2011**	**Planung 2012**	**Planung 2013**	**Planung 2014**
624B11 (%)	Prozeßerfolgsquote			100,00					
624B21 (%)	Prozeßerfolgsquote			100,00					
624B31 (%)	Umsetzung Personalabbau gem. HSK		54,42	100,00	100,00	100,00	100,00	100,00	100,00
624B41 (ST)	Anzahl der Terminverfehlungen			84,00					
624B42 (%)	Erfüllungsgrad				100,00	100,00	100,00	100,00	100,00

Haushaltsplan 2010 / 2011 **404 Personal**

Stadtverwaltung Wuppertal **1.11.15.01 Personalsteuerung/-recht**

		Teilergebnisplan	Ergebnis 2007	Ergebnis 2008	Ansatz 2009	Planung 2010	Planung 2011	Planung 2012	Planung 2013	Planung 2014
1	+	Steuern und ähnliche Abgaben								
2	+	Zuwendungen und allgemeine Umlagen								
3	+	Sonstige Transfererträge								
4	+	Öffentlich-rechtliche Leistungsentgelte								
5	+	Privatrechtliche Leistungsentgelte								
6	+	Kostenerstattungen und Kostenumlagen		-8.704	-44.346	-42.238	-42.224	-42.253	-42.249	-42.217
7	+	Sonstige ordentliche Erträge		-169.771						
8	+	Aktivierte Eigenleistungen								
9	+/-	Bestandsveränderungen								
10	**=**	**Ordentliche Erträge**		**-178.475**	**-44.346**	**-42.238**	**-42.224**	**-42.253**	**-42.249**	**-42.217**
11	-	Personalaufwendungen		846.803	714.347	563.284	565.239	563.306	562.515	559.155
12	-	Versorgungsaufwendungen								
13	-	Aufwendungen für Sach- und Dienstleistungen		11.218	11.937	11.781	11.520	11.916	11.916	11.916
14	-	Bilanzielle Abschreibungen		219	54	101	101	90	74	24
15	-	Transferaufwendungen								
16	-	Sonstige ordentliche Aufwendungen		33.494	49.061	36.784	38.602	38.602	38.602	38.602
17	**=**	**Ordentliche Aufwendungen**		**891.734**	**775.398**	**611.950**	**615.462**	**613.914**	**613.107**	**609.697**
18	**=**	**Ergebnis der laufenden Verwaltungstätigkeit** (=Zeilen 10 und 17)		**713.258**	**731.053**	**569.712**	**573.238**	**571.661**	**570.858**	**567.481**

		Teilergebnisplan	Ergebnis 2007	Ergebnis 2008	Ansatz 2009	Planung 2010	Planung 2011	Planung 2012	Planung 2013	Planung 2014
19	+	Finanzerträge								
20	-	Zinsen und sonstige Finanzaufwendungen								
21	**=**	**Finanzergebnis** (=Zeilen 19 und 20)								
22	**=**	**Ordentliches Ergebnis** (=Zeilen 18 und 21)		**713.258**	**731.053**	**569.712**	**573.238**	**571.661**	**570.858**	**567.481**
23	+	Außerordentliche Erträge								
24	-	Außerordentliche Aufwendungen								
25	**=**	**Außerordentliches Ergebnis** (=Zeilen 23 und 24)								
26	**=**	**Ergebnis vor internen Leistungsbeziehungen** (=Zeilen 22 und 25)		**713.258**	**731.053**	**569.712**	**573.238**	**571.661**	**570.858**	**567.481**
27	+	Erträge aus internen Leistungsbeziehungen		-1.574.846	-785.850	-646.115	-647.834	-646.384	-645.098	-641.958
28	-	Aufwendungen aus internen Leistungsbeziehungen		127.919	118.515	127.167	127.122	127.131	126.544	126.527
29	**=**	**Ergebnis** (=Zeilen 26, 27 und 28)		**-733.669**	**63.718**	**50.764**	**52.526**	**52.409**	**52.305**	**52.050**

Personalkennzahlen	Ergebnis 2007	Ergebnis 2008	Ansatz 2009	Planung 2010	Planung 2011	Planung 2012	Planung 2013	Planung 2014
Anzahl Mitarbeiter		10,44		9,44	9,44	9,44	9,44	9,44
Vollzeitkräfte		9,82	10,81	7,86	7,81	7,66	7,62	7,57
Stellenplan		13,84		13,72	13,72	13,72	13,72	13,72

Produkt 1115020	**Personalbetreuung**	**P-Verantwortliche(r): Frau Dmuß**

Produktklassifizierung	Serviceprodukt

Kurzbeschreibung des Produktes

- Personalsachbearbeitung
- Tarif-, Beamten- und Versorgungsrecht für Tarifbeschäftigte, Beamte und Versorgungsempfänger
- Anwendung des Arbeits- und Disziplinarrechts
- Beihilfebearbeitung für Kommune und Land (Grund-, Haupt- und Sonderschulen in Wuppertal)

Zielgruppen des Produktes

- MitarbeiterInnen und Führungskräfte der Ressorts und Stadtbetriebe der Kernverwaltung
- MitarbeiterInnen und Führungskräfte der Eigenbetriebe
- Führungs- und Leitungskräfte externer Unternehmen
- Versorgungsempfänger/ -innen

Auftragsgrundlagen

- Beschlüsse von Rat und Gremien
- Beschlüsse des Verwaltungsvorstandes
- Privatrechtliche Vereinbarungen
- Beamtenrecht, Arbeits- u. Tarifrecht, Personalvertretungsrecht, Beihilfenrecht

Produktziele

Produkt	1115020	Personalbetreuung

Ziel	Bezeichnung
626B1	Erhalt einer leistungsfähigen Verwaltung durch Umsetzung der gesetzlichen Vorgaben in arbeits- ,tarif- , beamten- und versorgungsrechtlicher Hinsicht innerhalb der gesetzlich vorgegebenen Fristen
626B2	Prüfung, Einleitung und Umsetzung von arbeits- und dienstrechtlichen Maßnahmen bei Pflichtverletzungen

Kennzahlen zur Zielerreichung		Ergebnis 2007	Ergebnis 2008	Ansatz 2009	Planung 2010	Planung 2011	Planung 2012	Planung 2013	Planung 2014
626B11 (%)	Umsetzung der Vorgaben		100,00	100,00	100,00	100,00	100,00	100,00	100,00
626B21 (ST)	Anzahl d. gemeld./festgestellt. Verstöße		45,00	30,00	30,00	30,00	30,00	30,00	30,00
626B31 (%)	Termingerechte Umsetzung		100,00	100,00					
626B41 (%)	Termingerechte Umsetzung		100,00	100,00					

Haushaltsplan 2010 / 2011 **404 Personal**

Stadtverwaltung Wuppertal **1.11.15.02 Personalbetreuung**

		Teilergebnisplan	Ergebnis 2007	Ergebnis 2008	Ansatz 2009	Planung 2010	Planung 2011	Planung 2012	Planung 2013	Planung 2014
1	+	Steuern und ähnliche Abgaben								
2	+	Zuwendungen und allgemeine Umlagen								
3	+	Sonstige Transfererträge								
4	+	Öffentlich-rechtliche Leistungsentgelte								
5	+	Privatrechtliche Leistungsentgelte		-15.375	-13.000	-14.000	-14.000	-14.000	-14.000	-14.000
6	+	Kostenerstattungen und Kostenumlagen		-450	-103.434	-104.034	-104.434	-104.834	-104.834	-104.834
7	+	Sonstige ordentliche Erträge		-199.091						
8	+	Aktivierte Eigenleistungen								
9	+/-	Bestandsveränderungen								
10	**=**	**Ordentliche Erträge**		**-214.916**	**-116.434**	**-118.034**	**-118.434**	**-118.834**	**-118.834**	**-118.834**
11	-	Personalaufwendungen		1.160.909	926.074	1.123.559	1.127.570	1.125.004	1.124.801	1.119.042
12	-	Versorgungsaufwendungen								
13	-	Aufwendungen für Sach- und Dienstleistungen		19.118	20.275	21.795	21.320	22.040	22.040	22.040
14	-	Bilanzielle Abschreibungen		478	230	423	395	371	330	202
15	-	Transferaufwendungen								
16	-	Sonstige ordentliche Aufwendungen		41.715	60.124	47.149	51.275	51.275	51.275	51.275
17	**=**	**Ordentliche Aufwendungen**		**1.222.219**	**1.006.703**	**1.192.926**	**1.200.561**	**1.198.691**	**1.198.446**	**1.192.559**
18	**=**	**Ergebnis der laufenden Verwaltungstätigkeit** (=Zeilen 10 und 17)		**1.007.303**	**890.269**	**1.074.892**	**1.082.127**	**1.079.857**	**1.079.612**	**1.073.725**

Haushaltsplan 2010 / 2011 **404 Personal**

Stadtverwaltung Wuppertal **1.11.15.02 Personalbetreuung**

		Teilergebnisplan	Ergebnis 2007	Ergebnis 2008	Ansatz 2009	Planung 2010	Planung 2011	Planung 2012	Planung 2013	Planung 2014
19	+	Finanzerträge								
20	-	Zinsen und sonstige Finanzaufwendungen								
21	**=**	**Finanzergebnis** (=Zeilen 19 und 20)								
22	**=**	**Ordentliches Ergebnis** (=Zeilen 18 und 21)		**1.007.303**	**890.269**	**1.074.892**	**1.082.127**	**1.079.857**	**1.079.612**	**1.073.725**
23	+	Außerordentliche Erträge								
24	-	Außerordentliche Aufwendungen								
25	**=**	**Außerordentliches Ergebnis** (=Zeilen 23 und 24)								
26	**=**	**Ergebnis vor internen Leistungsbeziehungen** (=Zeilen 22 und 25)		**1.007.303**	**890.269**	**1.074.892**	**1.082.127**	**1.079.857**	**1.079.612**	**1.073.725**
27	+	Erträge aus internen Leistungsbeziehungen		-1.590.924	-1.590.924	-1.579.344	-1.579.344	-1.579.344	-1.579.344	-1.579.344
28	-	Aufwendungen aus internen Leistungsbeziehungen		374.275	276.315	338.668	339.053	338.688	337.292	336.948
29	**=**	**Ergebnis** (=Zeilen 26, 27 und 28)		**-209.346**	**-424.340**	**-165.784**	**-158.164**	**-160.798**	**-162.439**	**-168.671**

Personalkennzahlen	Ergebnis 2007	Ergebnis 2008	Ansatz 2009	Planung 2010	Planung 2011	Planung 2012	Planung 2013	Planung 2014
Anzahl Mitarbeiter		19,83		19,83	19,83	19,83	19,83	19,83
Vollzeitkräfte		17,79	18,47	16,43	16,38	16,04	16,04	16,02
Stellenplan		23,99		23,75	23,75	23,75	23,75	23,75

Produkt 1115030	**Arbeitssicherheit / Gesundheitsschutz**	**P-Verantwortliche(r): Frau Dmuß**

Produktklassifizierung	Managementprodukt

Kurzbeschreibung des Produktes

- Steuerung und Controlling bei der Wahrnehmung der Unternehmerpflichten der Stadtverwaltung
- Arbeitssicherheit / Gesundheitsschutz
- Mitarbeiterbetreuung (Arbeitssicherheit, Gesundheitsschutz und -förderung, Sozialberatung)

Zielgruppen des Produktes

- Kernverwaltung
- Eigenbetriebe
- Externe Nutzer

Auftragsgrundlagen

- Beschlüsse von Rat und Gremien
- Beschlüsse des Verwaltungsvorstandes
- Beschlüsse des Arbeitsschutzausschusses
- Privatrechtliche Verträge
- ASG , ASIG, Unfallversicherungsvorschriften

Produktziele

Produkt	1115030	Arbeitssicherheit / Gesundheitsschutz

Ziel	Bezeichnung
627B1	Leistungserhalt bei Mitarbeiterinnen / Mitarbeitern durch arbeitsmedizinische und sicherheitstechnische Betreuung bei allen Anfragen innerhalb eines Monats
627B2	Beratung für Führungskräfte, Mitarbeiterinnen / Mitarbeiter und externe Auftraggeber bei drohender Überschuldung und sozialen, persönlichen Problemlagen durch zeitnahe Gesprächsangebote innerhalb von 2 Wochen

Kennzahlen zur Zielerreichung		Ergebnis 2007	Ergebnis 2008	Ansatz 2009	Planung 2010	Planung 2011	Planung 2012	Planung 2013	Planung 2014
627B11 (%)	Erfüllungsquote		100,00	100,00	100,00	100,00	100,00	100,00	100,00
627B21 (%)	Erfüllungsquote		100,00	100,00	100,00	100,00	100,00	100,00	100,00
627B31 (ST)	Termingerechte Umsetzung		848,00	200,00					
627B41 (%)	Erfolgsquote priorisierter Beratungen		100,00	100,00					

		Teilergebnisplan	Ergebnis 2007	Ergebnis 2008	Ansatz 2009	Planung 2010	Planung 2011	Planung 2012	Planung 2013	Planung 2014
1	+	Steuern und ähnliche Abgaben								
2	+	Zuwendungen und allgemeine Umlagen								
3	+	Sonstige Transfererträge								
4	+	Öffentlich-rechtliche Leistungsentgelte								
5	+	Privatrechtliche Leistungsentgelte		-3.781	-200	-3.000	-3.000	-3.000	-3.000	-3.000
6	+	Kostenerstattungen und Kostenumlagen		-75.083	-120.833	-122.002	-121.975	-122.020	-122.051	-122.081
7	+	Sonstige ordentliche Erträge		-2.087						
8	+	Aktivierte Eigenleistungen								
9	+/-	Bestandsveränderungen								
10	**=**	**Ordentliche Erträge**		**-80.952**	**-121.033**	**-125.002**	**-124.975**	**-125.020**	**-125.051**	**-125.081**
11	-	Personalaufwendungen		503.782	491.061	432.199	434.559	434.765	437.437	440.032
12	-	Versorgungsaufwendungen								
13	-	Aufwendungen für Sach- und Dienstleistungen		17.704	18.610	20.259	19.881	20.454	20.454	20.454
14	-	Bilanzielle Abschreibungen		5.041	3.338	3.291	2.255	485	455	410
15	-	Transferaufwendungen								
16	-	Sonstige ordentliche Aufwendungen		24.534	34.966	26.698	27.773	27.773	27.773	27.773
17	**=**	**Ordentliche Aufwendungen**		**551.060**	**547.975**	**482.446**	**484.468**	**483.477**	**486.119**	**488.670**
18	**=**	**Ergebnis der laufenden Verwaltungstätigkeit** (=Zeilen 10 und 17)		**470.108**	**426.942**	**357.444**	**359.492**	**358.457**	**361.068**	**363.589**

		Teilergebnisplan	Ergebnis 2007	Ergebnis 2008	Ansatz 2009	Planung 2010	Planung 2011	Planung 2012	Planung 2013	Planung 2014
19	+	Finanzerträge								
20	-	Zinsen und sonstige Finanzaufwendungen								
21	**=**	**Finanzergebnis** (=Zeilen 19 und 20)								
22	**=**	**Ordentliches Ergebnis** (=Zeilen 18 und 21)		**470.108**	**426.942**	**357.444**	**359.492**	**358.457**	**361.068**	**363.589**
23	+	Außerordentliche Erträge								
24	-	Außerordentliche Aufwendungen								
25	**=**	**Außerordentliches Ergebnis** (=Zeilen 23 und 24)								
26	**=**	**Ergebnis vor internen Leistungsbeziehungen** (=Zeilen 22 und 25)		**470.108**	**426.942**	**357.444**	**359.492**	**358.457**	**361.068**	**363.589**
27	+	Erträge aus internen Leistungsbeziehungen		-538.717	-484.153	-437.948	-437.637	-436.709	-438.714	-441.065
28	-	Aufwendungen aus internen Leistungsbeziehungen		101.323	96.466	113.668	113.630	113.662	113.218	113.238
29	**=**	**Ergebnis** (=Zeilen 26, 27 und 28)		**32.715**	**39.255**	**33.164**	**35.485**	**35.409**	**35.572**	**35.762**

Personalkennzahlen	Ergebnis 2007	Ergebnis 2008	Ansatz 2009	Planung 2010	Planung 2011	Planung 2012	Planung 2013	Planung 2014
Anzahl Mitarbeiter		8,39		8,39	8,39	8,39	8,39	8,39
Vollzeitkräfte		6,89	7,85	8,32	8,49	8,32	8,49	8,67
Stellenplan		11,18		11,24	11,24	11,24	11,24	11,24

Produkt 1115040	**Personalabrechnung**	**P-Verantwortliche(r): Frau Dmuß**

Produktklassifizierung	Serviceprodukt

Kurzbeschreibung des Produktes

- Durchführung von Personalabrechnungen für alle Beschäftigungsgruppen (Beamte, Tarifbeschäftigte) und Versorgungsempfänger
- Datenauswertungen aus dem Abrechnungsverfahren
- Festsetzung und Zahlbarmachung von Reisekosten
- Administration des dienstlichen Parkens und der Dienstwohnungen
- Technische Unterstützung
- Abrechnung mit Sozialversicherungsträgern einschl. Steuererklärungen

Zielgruppen des Produktes

- Kernverwaltung
- Eigenbetriebe
- Externe Nutzer

Auftragsgrundlagen

- Beschlüsse von Rat und Gremien
- Privatrechtliche Verträge

Produktziele

Produkt	1115040	Personalabrechnung

Ziel	Bezeichnung
628B1	Fristgerechte, fehlerfreie Zahlbarmachung der Personalvergütung für aller Mitarbeiterinnen / Mitarbeiter

Kennzahlen zur Zielerreichung		Ergebnis 2007	Ergebnis 2008	Ansatz 2009	Planung 2010	Planung 2011	Planung 2012	Planung 2013	Planung 2014
628B11 (%)	Erfüllungsgrad		100,00	100,00	100,00	100,00	100,00	100,00	100,00
628B21 (%)	Grad der Zielerreichung		100,00	100,00					
628B31 (%)	Termingerechte Umsetzung		100,00	100,00					
628B41 (%)	Termingerechte Umsetzung		100,00	100,00					

Haushaltsplan 2010 / 2011 **404 Personal**

Stadtverwaltung Wuppertal **1.11.15.04 Personalabrechnung**

		Teilergebnisplan	Ergebnis 2007	Ergebnis 2008	Ansatz 2009	Planung 2010	Planung 2011	Planung 2012	Planung 2013	Planung 2014
1	+	Steuern und ähnliche Abgaben								
2	+	Zuwendungen und allgemeine Umlagen				-7.043	-7.043	-7.043	-2.459	
3	+	Sonstige Transfererträge								
4	+	Öffentlich-rechtliche Leistungsentgelte								
5	+	Privatrechtliche Leistungsentgelte								
6	+	Kostenerstattungen und Kostenumlagen		-286.190	-141.989	-224.500	-200.000	-200.000	-200.000	-200.000
7	+	Sonstige ordentliche Erträge		-92.283						
8	+	Aktivierte Eigenleistungen								
9	+/-	Bestandsveränderungen								
10	**=**	**Ordentliche Erträge**		**-378.473**	**-141.989**	**-231.543**	**-207.043**	**-207.043**	**-202.459**	**-200.000**
11	-	Personalaufwendungen		1.202.326	1.164.646	1.440.818	1.419.232	1.410.370	1.386.374	1.356.066
12	-	Versorgungsaufwendungen								
13	-	Aufwendungen für Sach- und Dienstleistungen		19.698	20.751	24.932	24.374	25.221	25.221	25.221
14	-	Bilanzielle Abschreibungen		53.089	44.490	48.436	38.110	11.434	2.985	47
15	-	Transferaufwendungen								
16	-	Sonstige ordentliche Aufwendungen		43.566	60.262	50.222	53.645	53.645	53.645	53.645
17	**=**	**Ordentliche Aufwendungen**		**1.318.680**	**1.290.150**	**1.564.408**	**1.535.360**	**1.500.670**	**1.468.225**	**1.434.978**
18	**=**	**Ergebnis der laufenden Verwaltungstätigkeit** (=Zeilen 10 und 17)		**940.207**	**1.148.161**	**1.332.865**	**1.328.317**	**1.293.627**	**1.265.766**	**1.234.978**

Haushaltsplan 2010 / 2011 **404 Personal**

Stadtverwaltung Wuppertal **1.11.15.04 Personalabrechnung**

		Teilergebnisplan	Ergebnis 2007	Ergebnis 2008	Ansatz 2009	Planung 2010	Planung 2011	Planung 2012	Planung 2013	Planung 2014
19	+	Finanzerträge								
20	-	Zinsen und sonstige Finanzaufwendungen								
21	**=**	**Finanzergebnis** (=Zeilen 19 und 20)								
22	**=**	**Ordentliches Ergebnis** (=Zeilen 18 und 21)		**940.207**	**1.148.161**	**1.332.865**	**1.328.317**	**1.293.627**	**1.265.766**	**1.234.978**
23	+	Außerordentliche Erträge								
24	-	Außerordentliche Aufwendungen								
25	**=**	**Außerordentliches Ergebnis** (=Zeilen 23 und 24)								
26	**=**	**Ergebnis vor internen Leistungsbeziehungen** (=Zeilen 22 und 25)		**940.207**	**1.148.161**	**1.332.865**	**1.328.317**	**1.293.627**	**1.265.766**	**1.234.978**
27	+	Erträge aus internen Leistungsbeziehungen		-1.919.448	-1.919.448	-1.905.480	-1.905.480	-1.905.480	-1.905.480	-1.905.480
28	-	Aufwendungen aus internen Leistungsbeziehungen		390.543	280.177	341.276	339.980	339.219	335.897	333.932
29	**=**	**Ergebnis** (=Zeilen 26, 27 und 28)		**-588.698**	**-491.110**	**-231.339**	**-237.184**	**-272.634**	**-303.817**	**-336.570**

Personalkennzahlen	Ergebnis 2007	Ergebnis 2008	Ansatz 2009	Planung 2010	Planung 2011	Planung 2012	Planung 2013	Planung 2014
Anzahl Mitarbeiter		20,55		20,56	20,56	20,56	19,58	18,58
Vollzeitkräfte		20,46	19,02	20,86	20,18	19,84	19,17	18,57
Stellenplan		24,89		25,60	25,60	25,60	25,60	25,60

Produkt 1115050	**Ressource Zentrales Personalkosten-Rest- Budget**	**P-Verantwortliche(r): Frau Dmuß**

Produktklassifizierung	Managementprodukt

Besonderer Hinweis zum Produkt

Das Produkt „**Ressource Zentrales Personalkosten- Rest- Budget**“ wird nur bis zum Ende des Haushaltsjahres 2009 unter **1115050** geführt.

Ab dem **01.01.2010** entfällt das Produkt, es wird künftig mit unter dem Produkt **1130010** „**Zentrales Personalkosten- Rest- Budget**“ abgebildet.

Haushaltsplan 2010 / 2011 **404 Personal**

Stadtverwaltung Wuppertal **1.11.15.05 Ressource Zentr. Personalk.-Rest-Budget**

		Teilergebnisplan	Ergebnis 2007	Ergebnis 2008	Ansatz 2009	Planung 2010	Planung 2011	Planung 2012	Planung 2013	Planung 2014
1	+	Steuern und ähnliche Abgaben								
2	+	Zuwendungen und allgemeine Umlagen				-173	-173	-173	-60	
3	+	Sonstige Transfererträge								
4	+	Öffentlich-rechtliche Leistungsentgelte								
5	+	Privatrechtliche Leistungsentgelte								
6	+	Kostenerstattungen und Kostenumlagen		-236	-274	-286	-281	-275	-273	-270
7	+	Sonstige ordentliche Erträge		-1.547						
8	+	Aktivierte Eigenleistungen								
9	+/-	Bestandsveränderungen								
10	**=**	**Ordentliche Erträge**		**-1.783**	**-274**	**-459**	**-454**	**-448**	**-333**	**-270**
11	-	Personalaufwendungen		18.240	19.276	21.250	21.133	21.048	20.891	20.661
12	-	Versorgungsaufwendungen								
13	-	Aufwendungen für Sach- und Dienstleistungen		327	345	402	392	406	406	406
14	-	Bilanzielle Abschreibungen		1.287	1.076	1.166	914	261	63	1
15	-	Transferaufwendungen								
16	-	Sonstige ordentliche Aufwendungen		699	960	774	822	822	822	822
17	**=**	**Ordentliche Aufwendungen**		**20.553**	**21.657**	**23.592**	**23.261**	**22.538**	**22.182**	**21.891**
18	**=**	**Ergebnis der laufenden Verwaltungstätigkeit** (=Zeilen 10 und 17)		**18.770**	**21.383**	**23.133**	**22.808**	**22.089**	**21.849**	**21.620**

		Teilergebnisplan	Ergebnis 2007	Ergebnis 2008	Ansatz 2009	Planung 2010	Planung 2011	Planung 2012	Planung 2013	Planung 2014
19	+	Finanzerträge								
20	-	Zinsen und sonstige Finanzaufwendungen								
21	**=**	**Finanzergebnis** (=Zeilen 19 und 20)								
22	**=**	**Ordentliches Ergebnis** (=Zeilen 18 und 21)		**18.770**	**21.383**	**23.133**	**22.808**	**22.089**	**21.849**	**21.620**
23	+	Außerordentliche Erträge								
24	-	Außerordentliche Aufwendungen								
25	**=**	**Außerordentliches Ergebnis** (=Zeilen 23 und 24)								
26	**=**	**Ergebnis vor internen Leistungsbeziehungen** (=Zeilen 22 und 25)		**18.770**	**21.383**	**23.133**	**22.808**	**22.089**	**21.849**	**21.620**
27	+	Erträge aus internen Leistungsbeziehungen		-27.925	-22.653					
28	-	Aufwendungen aus internen Leistungsbeziehungen		3.565	3.106	5.069	5.062	5.055	5.018	5.004
29	**=**	**Ergebnis** (=Zeilen 26, 27 und 28)		**-5.591**	**1.836**	**28.202**	**27.870**	**27.144**	**26.867**	**26.624**

Personalkennzahlen	Ergebnis 2007	Ergebnis 2008	Ansatz 2009	Planung 2010	Planung 2011	Planung 2012	Planung 2013	Planung 2014
Anzahl Mitarbeiter		0,30		0,29	0,29	0,29	0,27	0,27
Vollzeitkräfte		0,30	0,40	0,33	0,33	0,32	0,33	0,32
Stellenplan		0,36		0,39	0,39	0,39	0,39	0,39

Produkt 1124010	**Kantine**	**P-Verantwortliche(r): Frau Dmuß**

Produktklassifizierung	Externes Produkt (freiwillige Aufgabe)

Kurzbeschreibung des Produktes

- Bereitstellung eines Verpflegungsangebotes
- Konferenzservice

Zielgruppen des Produktes

- MitarbeiterInnen der Kernverwaltung
- Mitglieder von Rat und Gremien
- Externe

Auftragsgrundlagen

- Beschlüsse von Rat und Gremien
- Beschlüsse des Verwaltungsvorstandes
- Privatrechtliche Vereinbarung

Produktziele

Produkt	1124010	Kantine

Ziel	Bezeichnung
656B3	Einhaltung des Zuschussbedarfs; ggf. neuer Vertragsabschluss

Kennzahlen zur Zielerreichung		Ergebnis 2007	Ergebnis 2008	Ansatz 2009	Planung 2010	Planung 2011	Planung 2012	Planung 2013	Planung 2014
656B11 (%)	Grad der Zielerreichung		100,00	100,00					
656B21 (%)	Grad der Zielerreichung		100,00	100,00					
656B31 (EUR)	Überschreitung des Zuschußbedarfs		6.000,00						
656B32 (%)	Zielerreichungsgrad				100,00	100,00			

Haushaltsplan 2010 / 2011 **404 Personal**

Stadtverwaltung Wuppertal **1.11.24.01 Kantine**

		Teilergebnisplan	Ergebnis 2007	Ergebnis 2008	Ansatz 2009	Planung 2010	Planung 2011	Planung 2012	Planung 2013	Planung 2014
1	+	Steuern und ähnliche Abgaben								
2	+	Zuwendungen und allgemeine Umlagen								
3	+	Sonstige Transfererträge								
4	+	Öffentlich-rechtliche Leistungsentgelte								
5	+	Privatrechtliche Leistungsentgelte		-30.966	-36.000	-40.000	-40.000	-40.000	-40.000	-40.000
6	+	Kostenerstattungen und Kostenumlagen								
7	+	Sonstige ordentliche Erträge								
8	+	Aktivierte Eigenleistungen								
9	+/-	Bestandsveränderungen								
10	**=**	**Ordentliche Erträge**		**-30.966**	**-36.000**	**-40.000**	**-40.000**	**-40.000**	**-40.000**	**-40.000**
11	-	Personalaufwendungen								
12	-	Versorgungsaufwendungen								
13	-	Aufwendungen für Sach- und Dienstleistungen		40.935	39.986	21.203				
14	-	Bilanzielle Abschreibungen								
15	-	Transferaufwendungen		81.785	91.000	45.500				
16	-	Sonstige ordentliche Aufwendungen		74.330	36.000	71.413	69.020	69.020	69.020	69.020
17	**=**	**Ordentliche Aufwendungen**		**197.050**	**166.986**	**138.115**	**69.020**	**69.020**	**69.020**	**69.020**
18	**=**	**Ergebnis der laufenden Verwaltungstätigkeit** (=Zeilen 10 und 17)		**166.084**	**130.986**	**98.115**	**29.020**	**29.020**	**29.020**	**29.020**

Haushaltsplan 2010 / 2011 **404 Personal**

Stadtverwaltung Wuppertal **1.11.24.01 Kantine**

		Teilergebnisplan	Ergebnis 2007	Ergebnis 2008	Ansatz 2009	Planung 2010	Planung 2011	Planung 2012	Planung 2013	Planung 2014
19	+	Finanzerträge								
20	-	Zinsen und sonstige Finanzaufwendungen								
21	**=**	**Finanzergebnis** (=Zeilen 19 und 20)								
22	**=**	**Ordentliches Ergebnis** (=Zeilen 18 und 21)		**166.084**	**130.986**	**98.115**	**29.020**	**29.020**	**29.020**	**29.020**
23	+	Außerordentliche Erträge								
24	-	Außerordentliche Aufwendungen								
25	**=**	**Außerordentliches Ergebnis** (=Zeilen 23 und 24)								
26	**=**	**Ergebnis vor internen Leistungsbeziehungen** (=Zeilen 22 und 25)		**166.084**	**130.986**	**98.115**	**29.020**	**29.020**	**29.020**	**29.020**
27	+	Erträge aus internen Leistungsbeziehungen								
28	-	Aufwendungen aus internen Leistungsbeziehungen		5.610	2.902	51				
29	**=**	**Ergebnis** (=Zeilen 26, 27 und 28)		**171.693**	**133.888**	**98.166**	**29.020**	**29.020**	**29.020**	**29.020**

Produkt 1128010	**Personalnebenkosten**	**P-Verantwortliche(r): Frau Dmuß**

Produktklassifizierung	Finanzprodukt

Kurzbeschreibung des Produktes

- Dient zur Abwicklung der Personalnebenkosten

Zielgruppen des Produktes

Gesamtverwaltung

Auftragsgrundlagen

Produktziele

Produkt	**1128010**	**Personalnebenkosten**

Auf die Ermittlung und Abbildung von Zielen und Zielkennzahlen wird für dieses Produkt verzichtet.

Haushaltsplan 2010 / 2011 **404 Personal**

Stadtverwaltung Wuppertal **1.11.28.01 Personalnebenkosten**

		Teilergebnisplan	Ergebnis 2007	Ergebnis 2008	Ansatz 2009	Planung 2010	Planung 2011	Planung 2012	Planung 2013	Planung 2014
1	+	Steuern und ähnliche Abgaben								
2	+	Zuwendungen und allgemeine Umlagen								
3	+	Sonstige Transfererträge								
4	+	Öffentlich-rechtliche Leistungsentgelte								
5	+	Privatrechtliche Leistungsentgelte		-59.783	-45.000	-50.000	-80.000	-80.000	-80.000	-80.000
6	+	Kostenerstattungen und Kostenumlagen		-2.228	-2.500	-2.500	-2.500	-2.500	-2.500	-2.500
7	+	Sonstige ordentliche Erträge		-45.397	-16.500	-30.000	-30.000	-30.000	-30.000	-30.000
8	+	Aktivierte Eigenleistungen								
9	+/-	Bestandsveränderungen								
10	**=**	**Ordentliche Erträge**		**-107.408**	**-64.000**	**-82.500**	**-112.500**	**-112.500**	**-112.500**	**-112.500**
11	-	Personalaufwendungen				605.000	605.000	605.000	605.000	605.000
12	-	Versorgungsaufwendungen								
13	-	Aufwendungen für Sach- und Dienstleistungen				11.550	11.550	11.550	11.550	11.550
14	-	Bilanzielle Abschreibungen								
15	-	Transferaufwendungen			14.000	14.000	14.000	14.000	14.000	14.000
16	-	Sonstige ordentliche Aufwendungen		80		158.200	159.700	159.700	159.700	159.700
17	**=**	**Ordentliche Aufwendungen**		**80**	**14.000**	**788.750**	**790.250**	**790.250**	**790.250**	**790.250**
18	**=**	**Ergebnis der laufenden Verwaltungstätigkeit** (=Zeilen 10 und 17)		**-107.328**	**-50.000**	**706.250**	**677.750**	**677.750**	**677.750**	**677.750**

		Teilergebnisplan	Ergebnis 2007	Ergebnis 2008	Ansatz 2009	Planung 2010	Planung 2011	Planung 2012	Planung 2013	Planung 2014
19	+	Finanzerträge								
20	-	Zinsen und sonstige Finanzaufwendungen								
21	**=**	**Finanzergebnis** (=Zeilen 19 und 20)								
22	**=**	**Ordentliches Ergebnis** (=Zeilen 18 und 21)		**-107.328**	**-50.000**	**706.250**	**677.750**	**677.750**	**677.750**	**677.750**
23	+	Außerordentliche Erträge								
24	-	Außerordentliche Aufwendungen								
25	**=**	**Außerordentliches Ergebnis** (=Zeilen 23 und 24)								
26	**=**	**Ergebnis vor internen Leistungsbeziehungen** (=Zeilen 22 und 25)		**-107.328**	**-50.000**	**706.250**	**677.750**	**677.750**	**677.750**	**677.750**
27	+	Erträge aus internen Leistungsbeziehungen								
28	-	Aufwendungen aus internen Leistungsbeziehungen		266		267	267	267	267	267
29	**=**	**Ergebnis** (=Zeilen 26, 27 und 28)		**-107.062**	**-50.000**	**706.517**	**678.017**	**678.017**	**678.017**	**678.017**

Produkt 1130010	**Zentrales Personalkosten- Rest- Budget**	**P-Verantwortliche(r): Frau Dmuß**

Produktklassifizierung	Finanzprodukt

Kurzbeschreibung des Produktes

- Dient zur Abwicklung der Pensionsrückstellungen, Beihilferückstellungen u. a.

Zielgruppen des Produktes

Gesamtverwaltung

Auftragsgrundlagen

Produktziele

Produkt	1130010	Zentrales Personalkosten- Rest- Budget

Das Produkt Zentrales Personalkosten- Rest- Budget ist in folgende Teilprodukte unterteilt:

- ATZ-Blockmodell Freistellungsphase
- Versorgung
- Beihilfe für Versorgungsempfänger
- Beihilfe für Beamte
- Sonstige Personalkosten
- Überstunden- und Urlaubsrückstellungen
- Zentrale Ausbildung
- Jubiläen
- Leistungsentgelt

Auf die Ermittlung und Abbildung von Zielen und Zielkennzahlen wird für dieses Produkt verzichtet.

Haushaltsplan 2010 / 2011 **404 Personal**

Stadtverwaltung Wuppertal **1.11.30.01 Zentrales Personalkosten-Rest-Budget**

		Teilergebnisplan	Ergebnis 2007	Ergebnis 2008	Ansatz 2009	Planung 2010	Planung 2011	Planung 2012	Planung 2013	Planung 2014
1	+	Steuern und ähnliche Abgaben								
2	+	Zuwendungen und allgemeine Umlagen			-20.000	-20.000	-20.000	-20.000	-20.000	-20.000
3	+	Sonstige Transfererträge								
4	+	Öffentlich-rechtliche Leistungsentgelte								
5	+	Privatrechtliche Leistungsentgelte		-187						
6	+	Kostenerstattungen und Kostenumlagen		-1.717.243	-157.700	-150.800	-150.900	-144.000	-144.000	-144.000
7	+	Sonstige ordentliche Erträge		-30.439.091	-9.716.923	-46.757.520	-47.339.550	-48.182.160	-48.738.680	-48.702.120
8	+	Aktivierte Eigenleistungen								
9	+/-	Bestandsveränderungen								
10	**=**	**Ordentliche Erträge**		**-32.156.520**	**-9.894.623**	**-46.928.320**	**-47.510.450**	**-48.346.160**	**-48.902.680**	**-48.866.120**
11	-	Personalaufwendungen		10.563.316	6.873.491	10.252.488	10.368.577	10.845.479	11.147.595	11.057.181
12	-	Versorgungsaufwendungen		61.042.498	28.638.200	47.418.500	48.270.500	49.010.100	49.806.800	50.612.800
13	-	Aufwendungen für Sach- und Dienstleistungen		118.169	114.300	114.500	114.700	114.700	114.700	114.700
14	-	Bilanzielle Abschreibungen								
15	-	Transferaufwendungen		11.841						
16	-	Sonstige ordentliche Aufwendungen		1.013.519	386.000	628.000	628.000	628.000	628.000	628.000
17	**=**	**Ordentliche Aufwendungen**		**72.749.343**	**36.011.991**	**58.413.488**	**59.381.777**	**60.598.279**	**61.697.095**	**62.412.681**
18	**=**	**Ergebnis der laufenden Verwaltungstätigkeit** (=Zeilen 10 und 17)		**40.592.822**	**26.117.368**	**11.485.168**	**11.871.327**	**12.252.119**	**12.794.415**	**13.546.561**

Haushaltsplan 2010 / 2011 **404 Personal**

Stadtverwaltung Wuppertal **1.11.30.01 Zentrales Personalkosten-Rest-Budget**

		Teilergebnisplan	Ergebnis 2007	Ergebnis 2008	Ansatz 2009	Planung 2010	Planung 2011	Planung 2012	Planung 2013	Planung 2014
19	+	Finanzerträge								
20	-	Zinsen und sonstige Finanzaufwendungen								
21	**=**	**Finanzergebnis** (=Zeilen 19 und 20)								
22	**=**	**Ordentliches Ergebnis** (=Zeilen 18 und 21)		**40.592.822**	**26.117.368**	**11.485.168**	**11.871.327**	**12.252.119**	**12.794.415**	**13.546.561**
23	+	Außerordentliche Erträge								
24	-	Außerordentliche Aufwendungen								
25	**=**	**Außerordentliches Ergebnis** (=Zeilen 23 und 24)								
26	**=**	**Ergebnis vor internen Leistungsbeziehungen** (=Zeilen 22 und 25)		**40.592.822**	**26.117.368**	**11.485.168**	**11.871.327**	**12.252.119**	**12.794.415**	**13.546.561**
27	+	Erträge aus internen Leistungsbeziehungen								
28	-	Aufwendungen aus internen Leistungsbeziehungen			40.857					
29	**=**	**Ergebnis** (=Zeilen 26, 27 und 28)		**40.592.822**	**26.158.225**	**11.485.168**	**11.871.327**	**12.252.119**	**12.794.415**	**13.546.561**

Personalkennzahlen	Ergebnis 2007	Ergebnis 2008	Ansatz 2009	Planung 2010	Planung 2011	Planung 2012	Planung 2013	Planung 2014
Anzahl Mitarbeiter								
Vollzeitkräfte			125,00					
Stellenplan								

Produkt 1134010	**Beitragsmitgliedschaften im Gesamtverwaltungsinteresse**	**P-Verantwortliche(r): Frau Dmuß**

Produktklassifizierung	Finanzprodukt

Kurzbeschreibung des Produktes

Dient zur Abwicklung der Beitragsmitgliedschaften im Gesamtverwaltungsinteresse:

- Rat der Gemeinden Europas
- Dt. Städtetag
- Kommunale Gemeinschaftsstelle für Verwaltungsvereinfachung
- Kommunaler Arbeitgeberverband NW
- Institut für Urbanistik
- Deutsche Gesellschaft für Personalwesen

Zielgruppen des Produktes

Rat und Gremien, Gesamtverwaltung

Auftragsgrundlagen

Vereinsbeitritte und Mitgliedschaften (durch Beschlüsse von Rat und Gremien)

Produktziele

Produkt	**1134010**	**Beitragsmitgliedschaften im Gesamtverwaltungsinteresse**

Auf die Ermittlung und Abbildung von Zielen und Zielkennzahlen wird für dieses Produkt verzichtet.

Haushaltsplan 2010 / 2011 **404 Personal**

Stadtverwaltung Wuppertal **1.11.34.01 Beitr.mitgl.sch. im Gesamtverw.interesse**

		Teilergebnisplan	Ergebnis 2007	Ergebnis 2008	Ansatz 2009	Planung 2010	Planung 2011	Planung 2012	Planung 2013	Planung 2014
1	+	Steuern und ähnliche Abgaben								
2	+	Zuwendungen und allgemeine Umlagen								
3	+	Sonstige Transfererträge								
4	+	Öffentlich-rechtliche Leistungsentgelte								
5	+	Privatrechtliche Leistungsentgelte								
6	+	Kostenerstattungen und Kostenumlagen								
7	+	Sonstige ordentliche Erträge								
8	+	Aktivierte Eigenleistungen								
9	+/-	Bestandsveränderungen								
10	**=**	**Ordentliche Erträge**								
11	-	Personalaufwendungen								
12	-	Versorgungsaufwendungen								
13	-	Aufwendungen für Sach- und Dienstleistungen								
14	-	Bilanzielle Abschreibungen								
15	-	Transferaufwendungen								
16	-	Sonstige ordentliche Aufwendungen		236.739	245.000	245.000	245.000	245.000	245.000	245.000
17	**=**	**Ordentliche Aufwendungen**		**236.739**	**245.000**	**245.000**	**245.000**	**245.000**	**245.000**	**245.000**
18	**=**	**Ergebnis der laufenden Verwaltungstätigkeit** (=Zeilen 10 und 17)		**236.739**	**245.000**	**245.000**	**245.000**	**245.000**	**245.000**	**245.000**

		Teilergebnisplan	Ergebnis 2007	Ergebnis 2008	Ansatz 2009	Planung 2010	Planung 2011	Planung 2012	Planung 2013	Planung 2014
19	+	Finanzerträge								
20	-	Zinsen und sonstige Finanzaufwendungen								
21	**=**	**Finanzergebnis** (=Zeilen 19 und 20)								
22	**=**	**Ordentliches Ergebnis** (=Zeilen 18 und 21)		**236.739**	**245.000**	**245.000**	**245.000**	**245.000**	**245.000**	**245.000**
23	+	Außerordentliche Erträge								
24	-	Außerordentliche Aufwendungen								
25	**=**	**Außerordentliches Ergebnis** (=Zeilen 23 und 24)								
26	**=**	**Ergebnis vor internen Leistungsbeziehungen** (=Zeilen 22 und 25)		**236.739**	**245.000**	**245.000**	**245.000**	**245.000**	**245.000**	**245.000**
27	+	Erträge aus internen Leistungsbeziehungen								
28	-	Aufwendungen aus internen Leistungsbeziehungen								
29	**=**	**Ergebnis** (=Zeilen 26, 27 und 28)		**236.739**	**245.000**	**245.000**	**245.000**	**245.000**	**245.000**	**245.000**